平成28年度 第66回中部日本6人制バレーボール総合男女選手権大会

開催期間 :平成28年7月16日(土)～7月18日(月・祝)
会　　場 :浜松アリーナ　A・B・C・D・E・Fコート

【一般男子の部】

優勝
豊田合成トレフェルサ（愛知県）
［６年ぶり１３回目］

- ＶＣ長野トライデンツ（長野県）
- 福井クラブ（福井県）
- 日本大学国際関係学部（静岡県）
- ヴィアティン三重（三重県）
- ＲＩＣＥ（石川県）
- 岐阜クラブ（岐阜県）
- 新潟教員（新潟県）
- 長野☆ＧａＲｏｎｓ（長野県）
- ＢＲＥＺＺＡ（静岡県）
- 北陸電力（富山県）
- 豊田合成トレフェルサ（愛知県）
- 金沢教員クラブ（石川県）

ＶＣ長野トライデンツ	2	25－13 28－26
福井クラブ	2	25－27 25－20 25－15
日本大学国際関係学部	2	25－13 25－20
ヴィアティン三重	2	22－25 25－17 26－24
ＲＩＣＥ	2	25－19 25－21
豊田合成トレフェルサ	2	25－15 27－29 25－18
新潟教員	2	21－25 25－23 25－22
長野☆ＧａＲｏｎｓ	2	27－25 25－17
北陸電力	2	25－11 25－21
豊田合成トレフェルサ	2	25－16 25－20

【一般女子の部】

優勝
デンソーエアリービーズ（愛知県）
［７年連続２１回目］

- デンソーエアリービーズ（愛知県）
- ＪＡぎふリオレーナ（岐阜県）
- 長野大学バレーボール部（長野県）
- ブレス浜松（静岡県）
- 福井クラブ（福井県）
- ＫＵＲＯＢＥアクアフェアリーズ（富山県）
- 鈴鹿大学（三重県）
- ＰＦＵブルーキャッツ（石川県）
- トヨタ自動車ヴァルキューレ（愛知県）
- 新潟医療福祉大学（新潟県）
- 静岡産業大学（静岡県）
- トヨタ車体クインシーズ（愛知県）

デンソーエアリービーズ	2	25－23 26－24
ＪＡぎふリオレーナ	2	25－17 25－12
長野大学バレーボール部	2	25－21 22－25 25－17
ブレス浜松	2	25－17 25－22
福井クラブ	2	25－22 25－23
デンソーエアリービーズ	2	25－20 25－15 －
鈴鹿大学	2	25－18 25－13
ＰＦＵブルーキャッツ	2	25－19 25－23
トヨタ自動車ヴァルキューレ	2	25－13 26－24
新潟医療福祉大学	2	25－15 25－14
静岡産業大学	2	25－19 25－13

平成28年度 第66回中部日本6人制バレーボール総合男女選手権大会

開催期間 :平成28年7月16日(土)～7月18日(月・祝)
会　　場 :浜松アリーナ　A・B・C・D・E・Fコート

【高校男子の部】

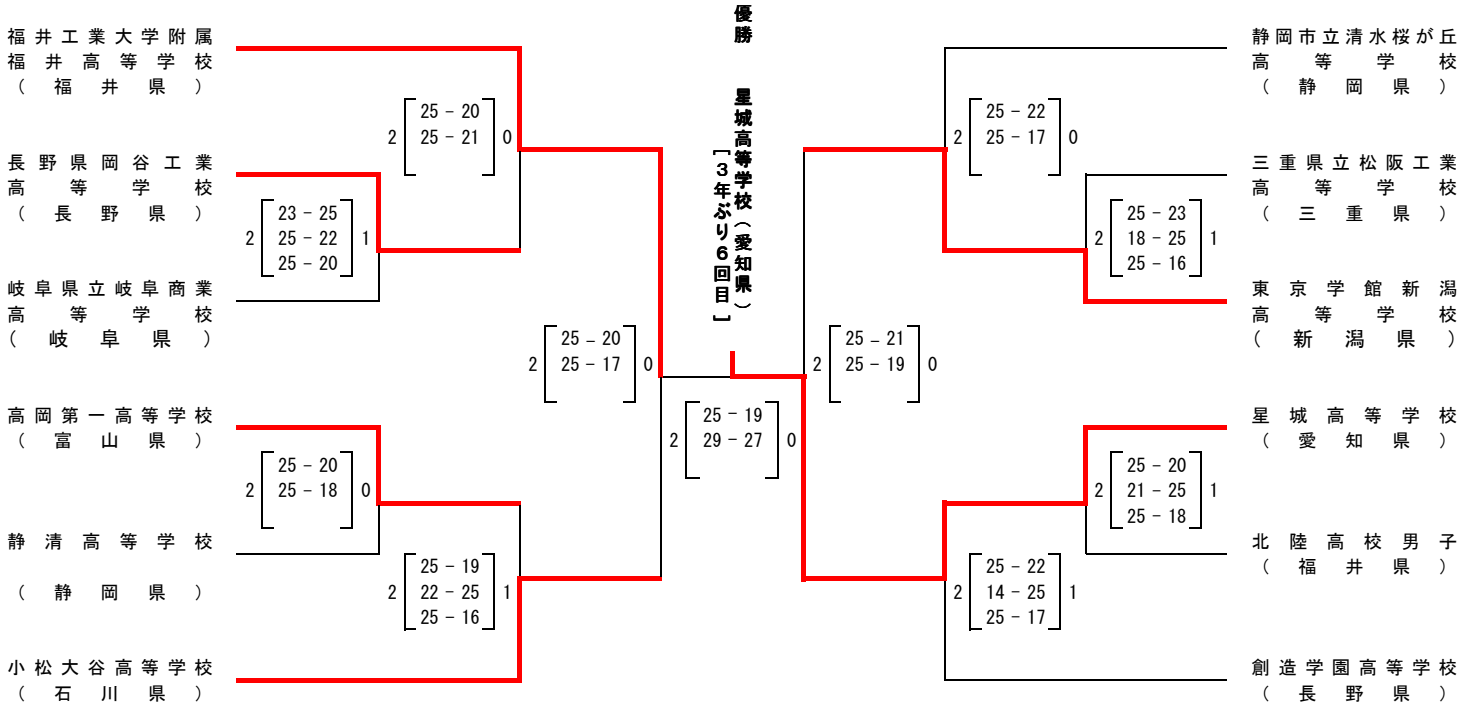
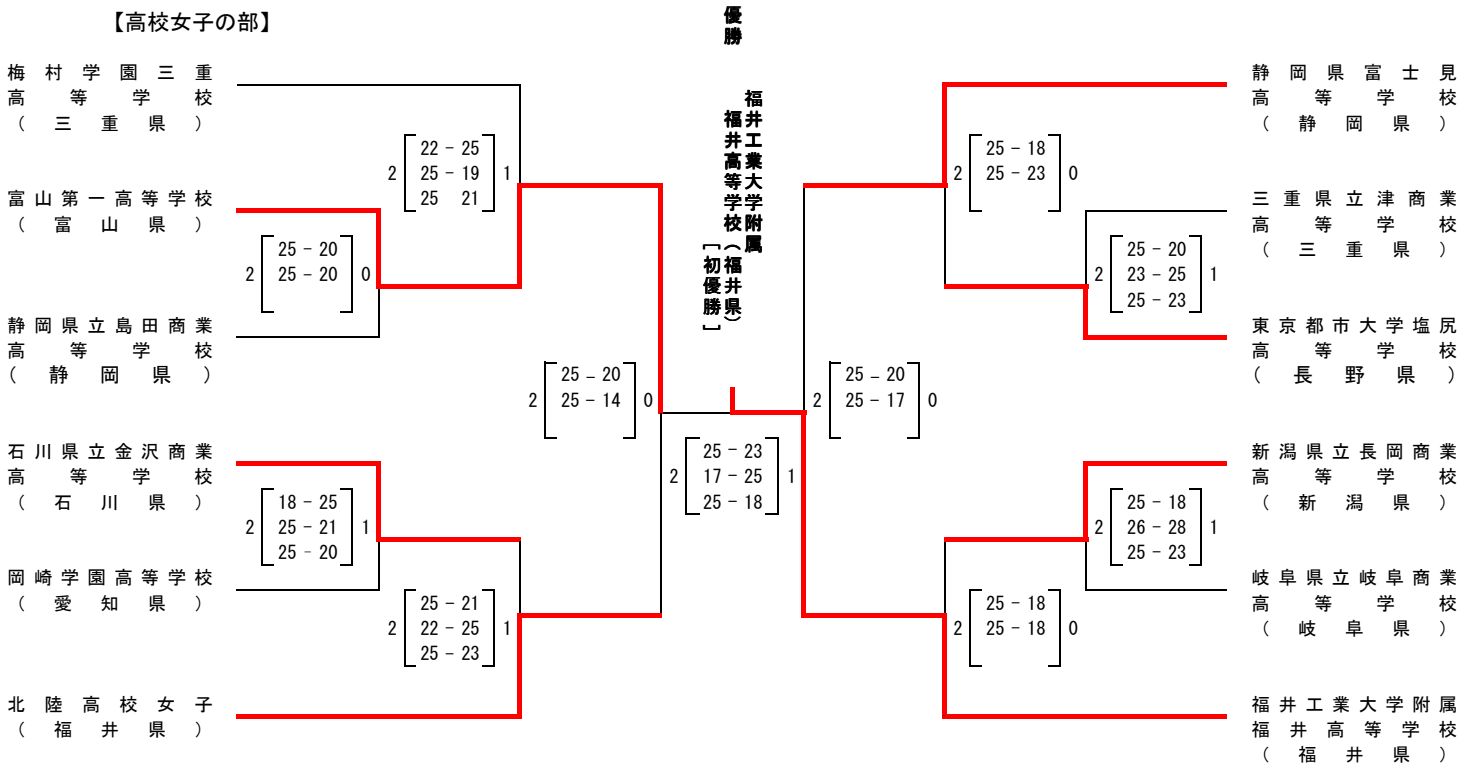
【高校女子の部】