'97 Volleyball Annual

SHIZUOKA

静岡県バレーボール協会

表紙の写真は

平成８年度第28回全国高等学校バレーボール選抜優勝大会県大会、平成９年度第44回静岡県高等学校総合体育大会において連続優勝した聖隷学園高等学校

目　　次

1．実業団・一般の部 ---------- 3

2．家庭婦人の部 ---------- 25

3．大　学　の　部 ---------- 37

4．高等学校の部 ---------- 45

5．中　学　校　の　部 ---------- 65

6．小　学　校　の　部 ---------- 103

編　集　後　記

実業団・一般の部

第２５回　平成８年度小山杯静岡県９人制バレーボール実業団選手権大会

'９６．４．７

富士川町総合体育館

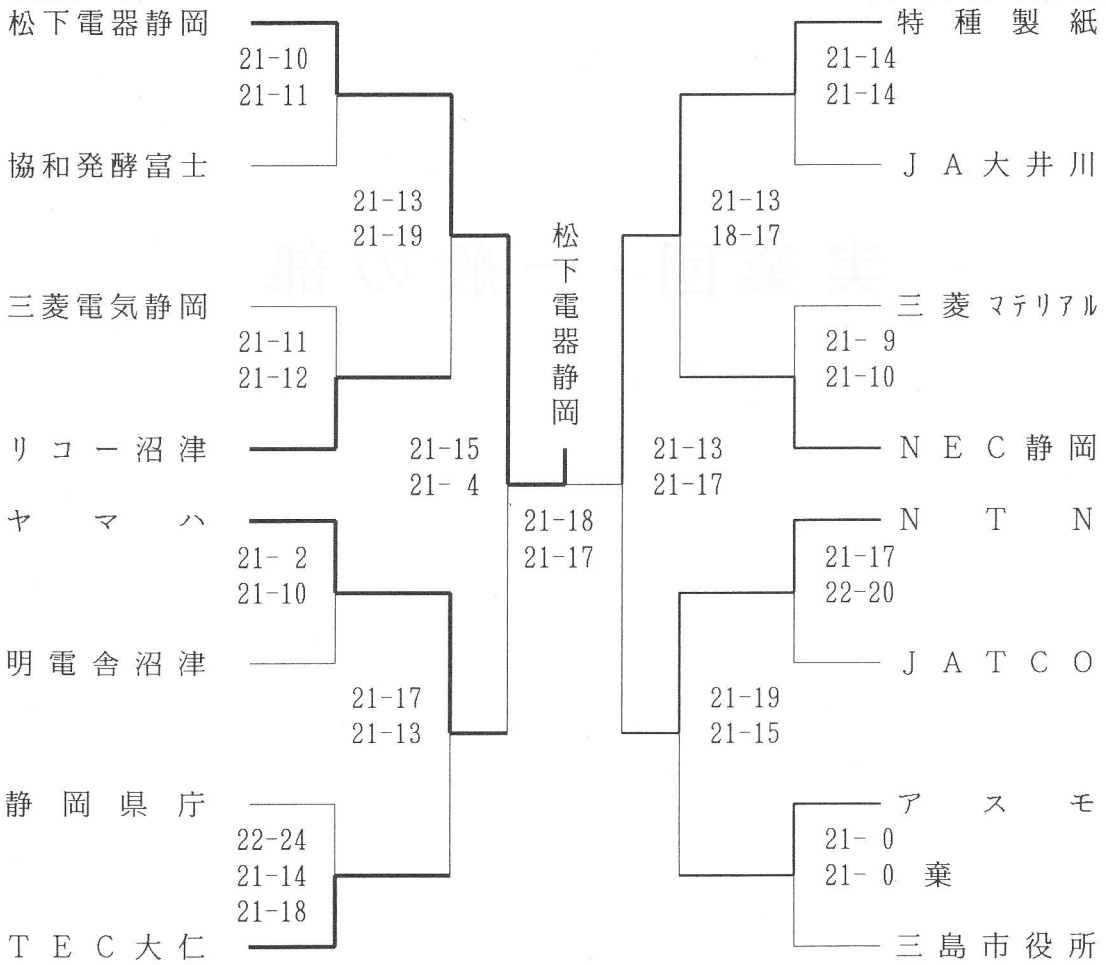

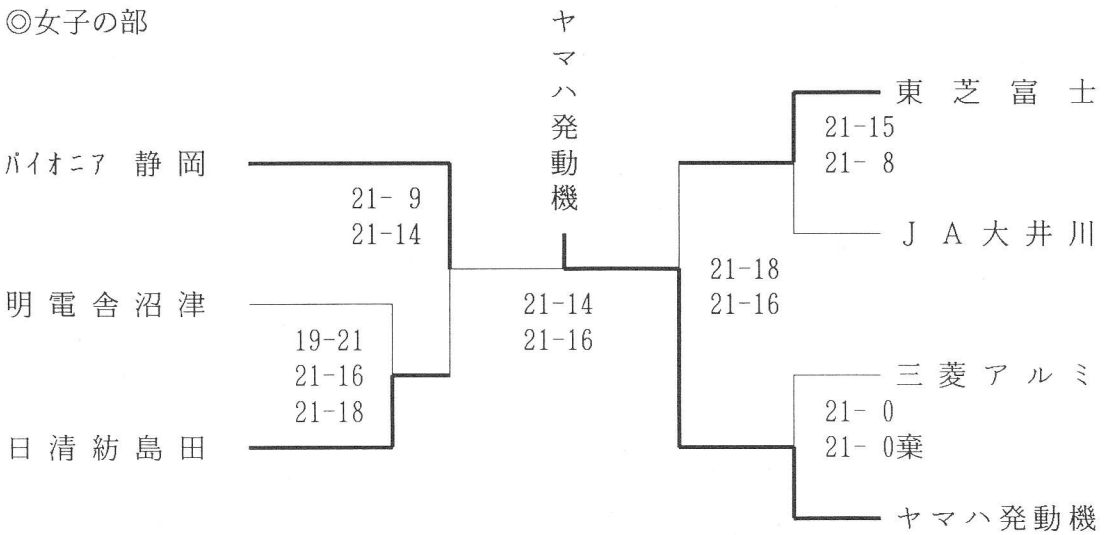

第７回　黒鷲杯全日本都市対抗９人制バレーボール男女優勝大会静岡県予選
兼　東海９人制総合選手権大会静岡県予選

’９６．４．２８
焼津市総合体育館

◎男子の部

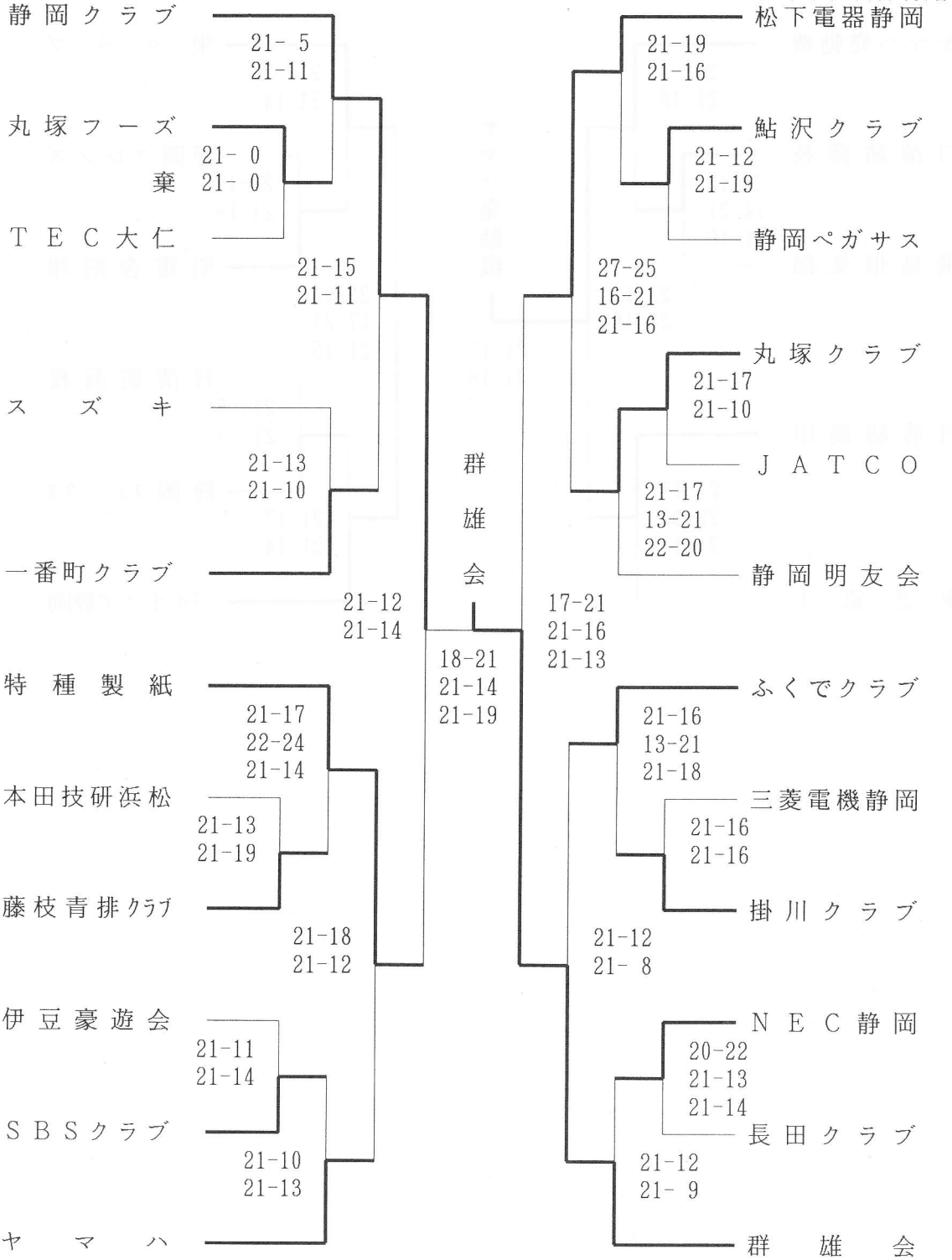

第７回　黒鷲杯全日本都市対抗９人制バレーボール男女優勝大会静岡県予選
兼　東海９人制総合選手権大会静岡県予選

’９６．４．２８
焼津市市民体育館

◎女子の部

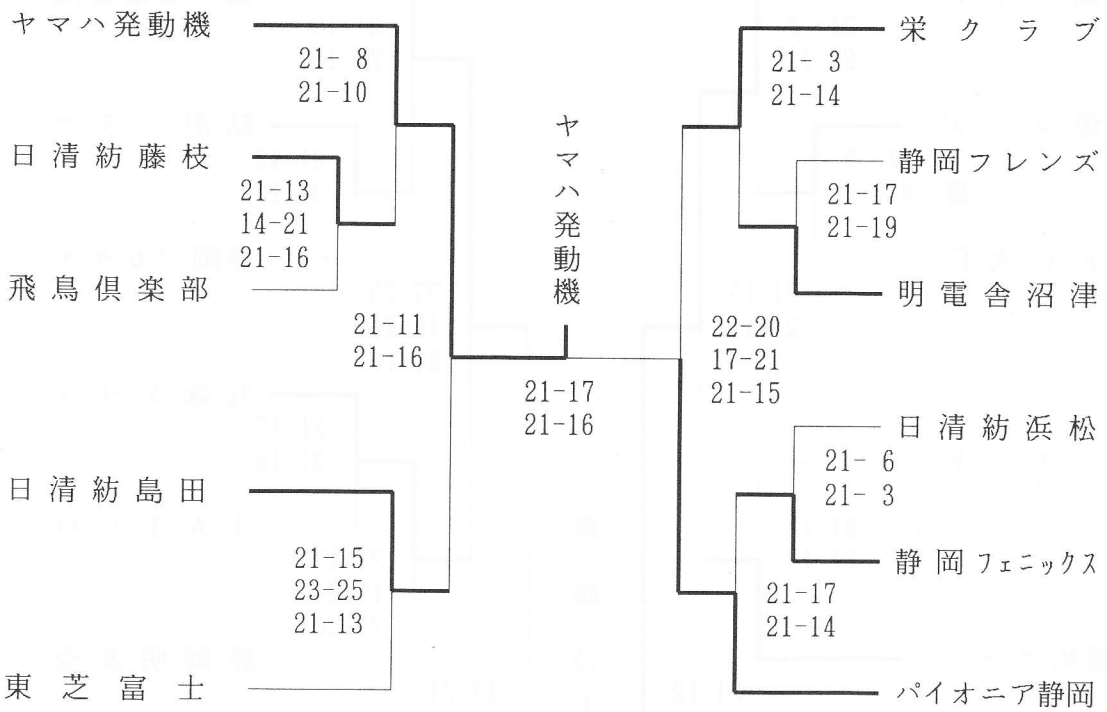

平成８年度　国民体育大会静岡県代表選手選考会
バレーボール競技　９人制

’９６．５．５
◎男子の部（成年２部）　日立清水体育館

チーム名	東部選抜	中部選抜	西部選抜	勝　敗
東部選抜		21-16 ○ 21-18	21- 8 ○ 21-19	２－０
中部選抜	16-21 ● 18-21		21-13 ○ 21-12	１－１
西部選抜	8-21 ● 19-21	13-21 ● 12-21		０－２

◎女子の部（成年２部）

チーム名	東部選抜	中部選抜	西部選抜	勝　敗
東部選抜		9-21 ● 7-21	16-21 ● 15-21	０－２
中部選抜	21- 9 ○ 21- 7		19-21 ○ 21- 9 21- 8	２－０
西部選抜	21-16 ○ 21-15	21-19 ● 9-21 8-21		１－１

◎男子の部（成年１部）　’９６．６．３０
静岡学園短期大学体育館

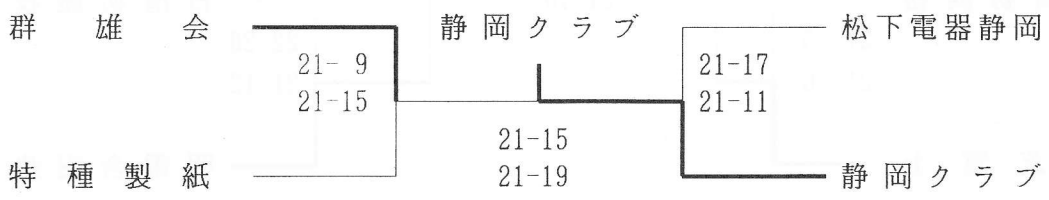

平成８年度　全日本９人制バレーボール実業団男女選手権大会静岡県予選

'９６．５．２６
島田市中央体育館

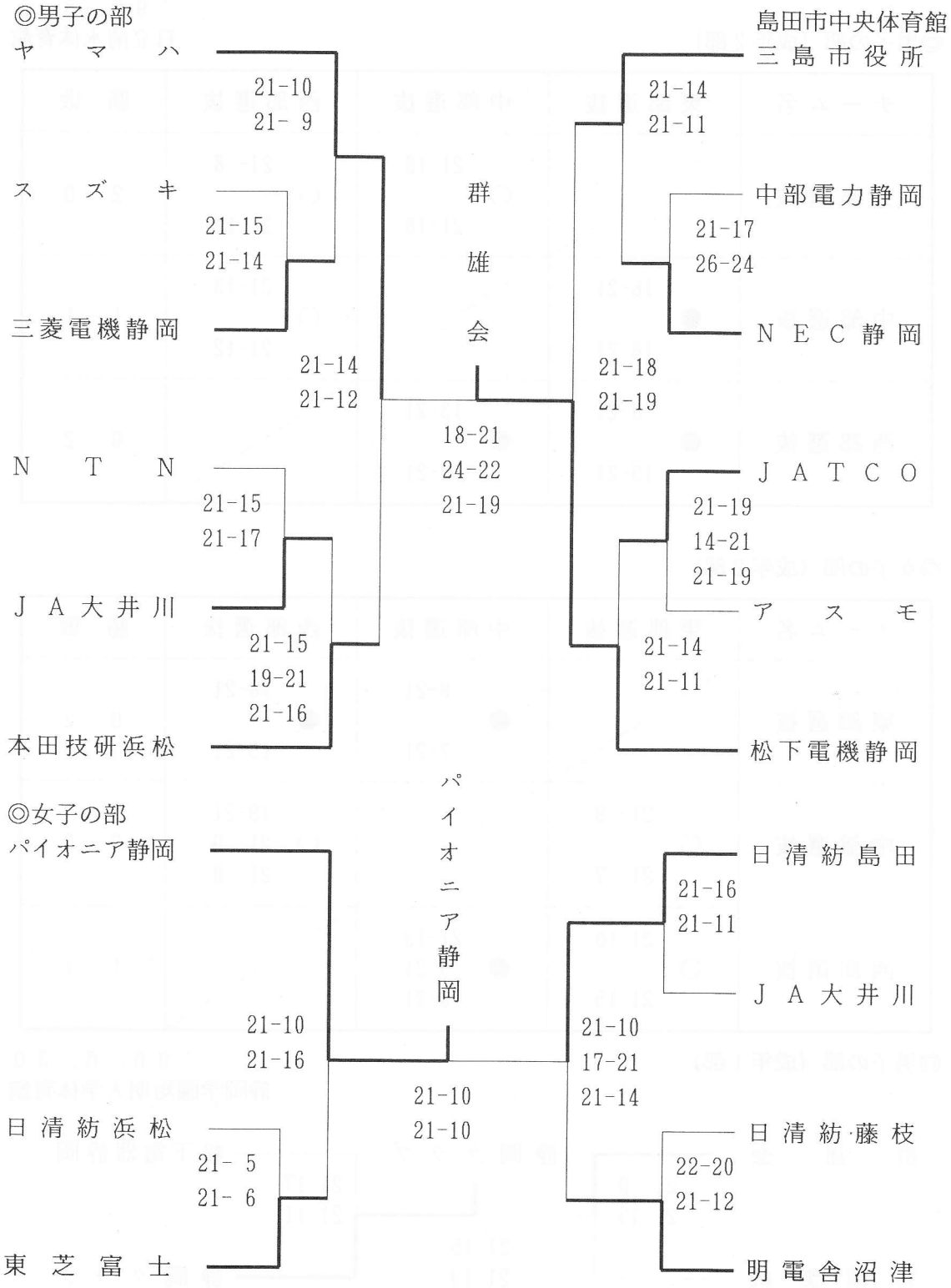

平成８年度　中部日本総合県予選大会

'９６．６．１６
藤枝市勤労者体育館

◎男子の部

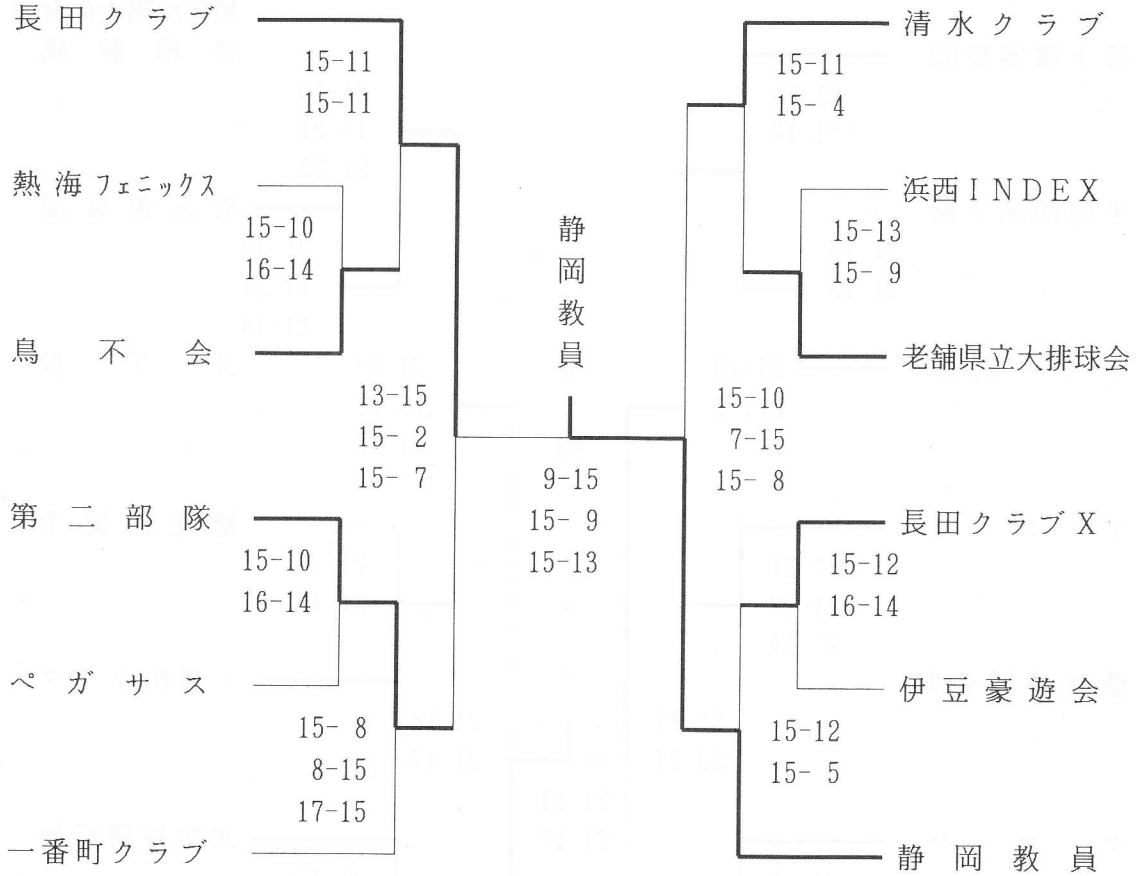

◎女子の部

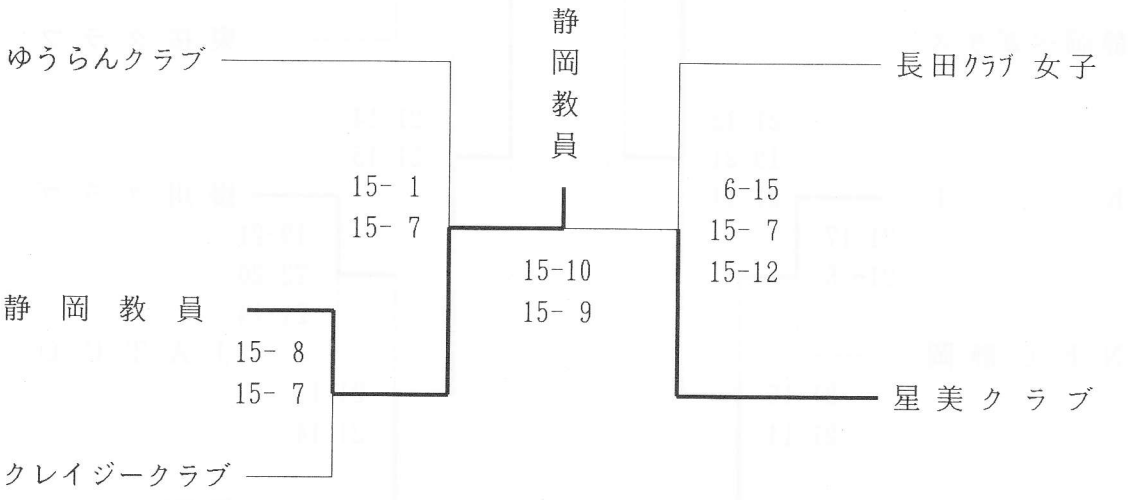

第２５回　真田杯静岡県９人制バレーボール総合優勝大会

’９６．７．７
東芝富士体育館
旭化成富士体育館

◎男子の部

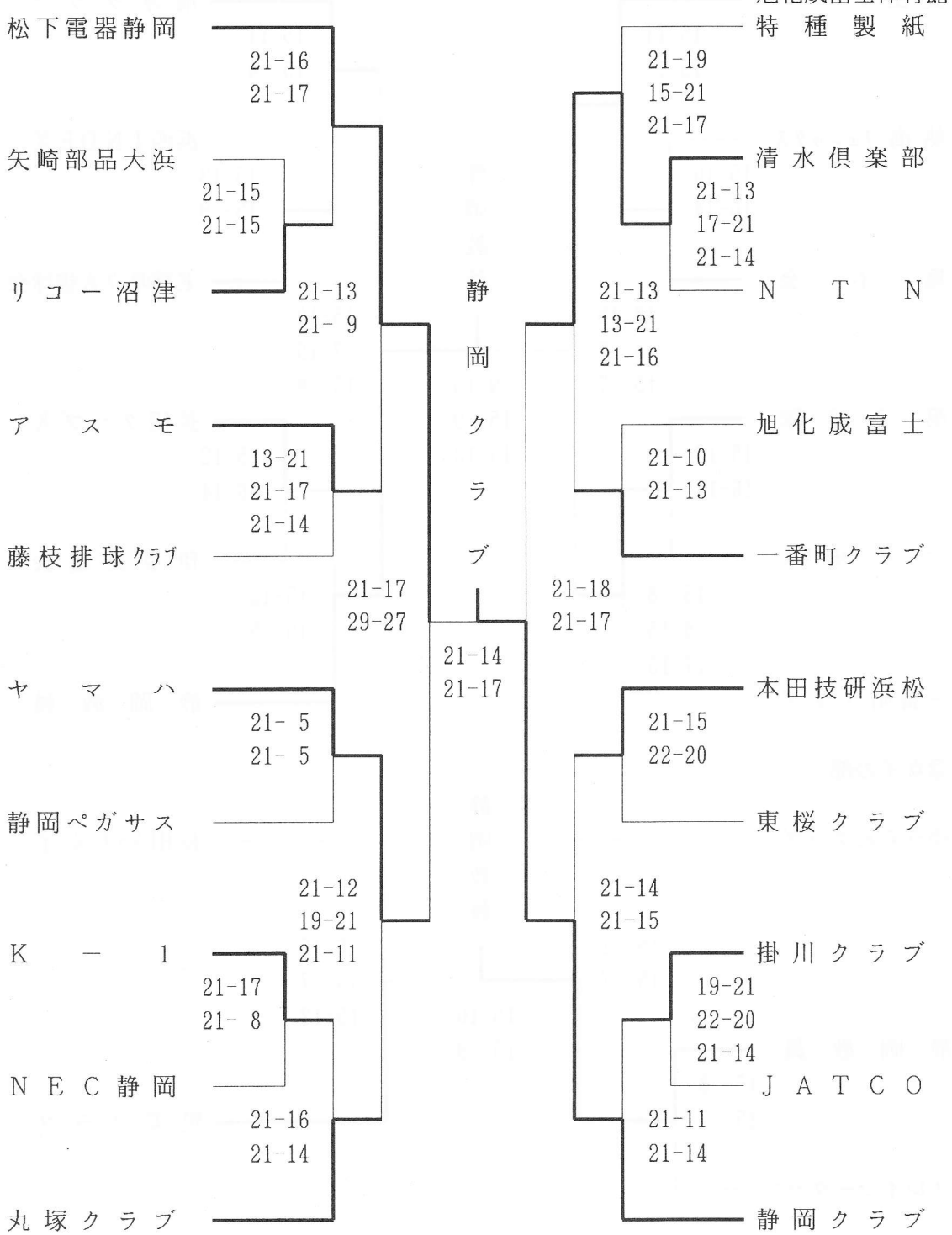

第２５回　真田杯静岡県９人制バレーボール総合優勝大会

’９６．７．７

◎女子の部

東芝富士体育館
旭化成富士体育館

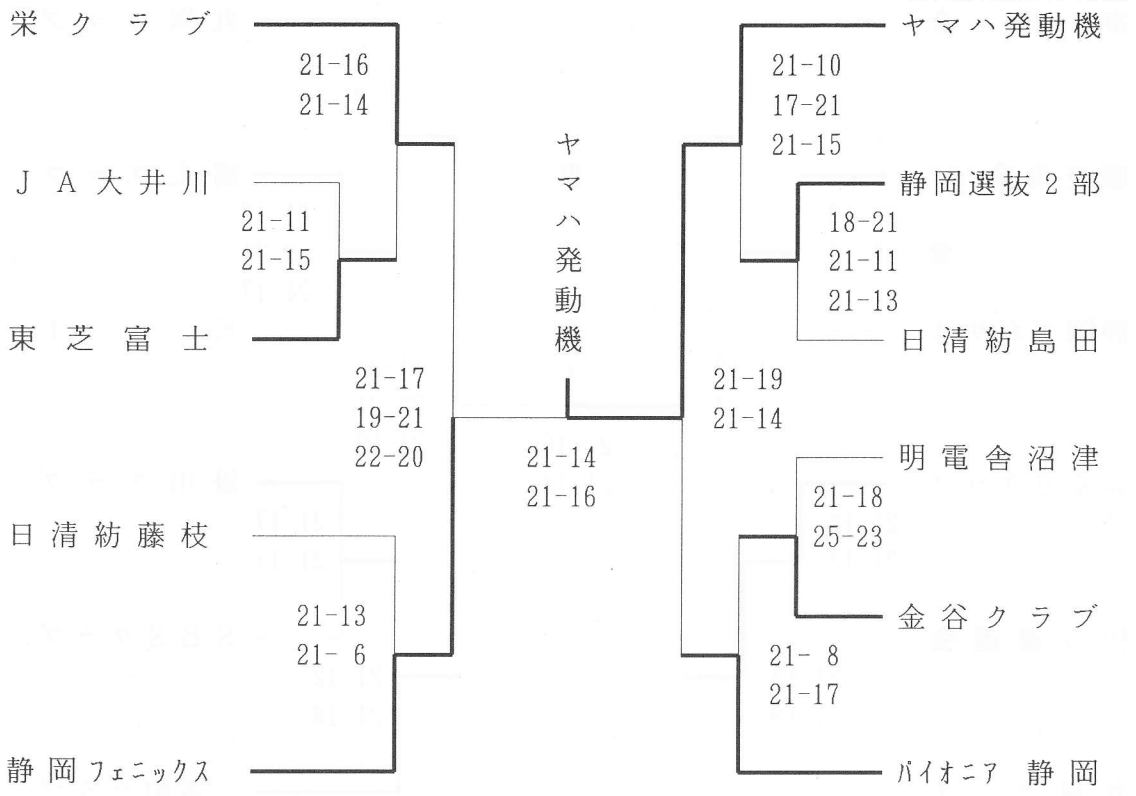

第１６回　デサントジャパンクラブカップ
平成８年度全日本バレーボールクラブカップ静岡県選手権大会

’９６．７．１４

◎男子９人制の部　　富士川町総合体育館

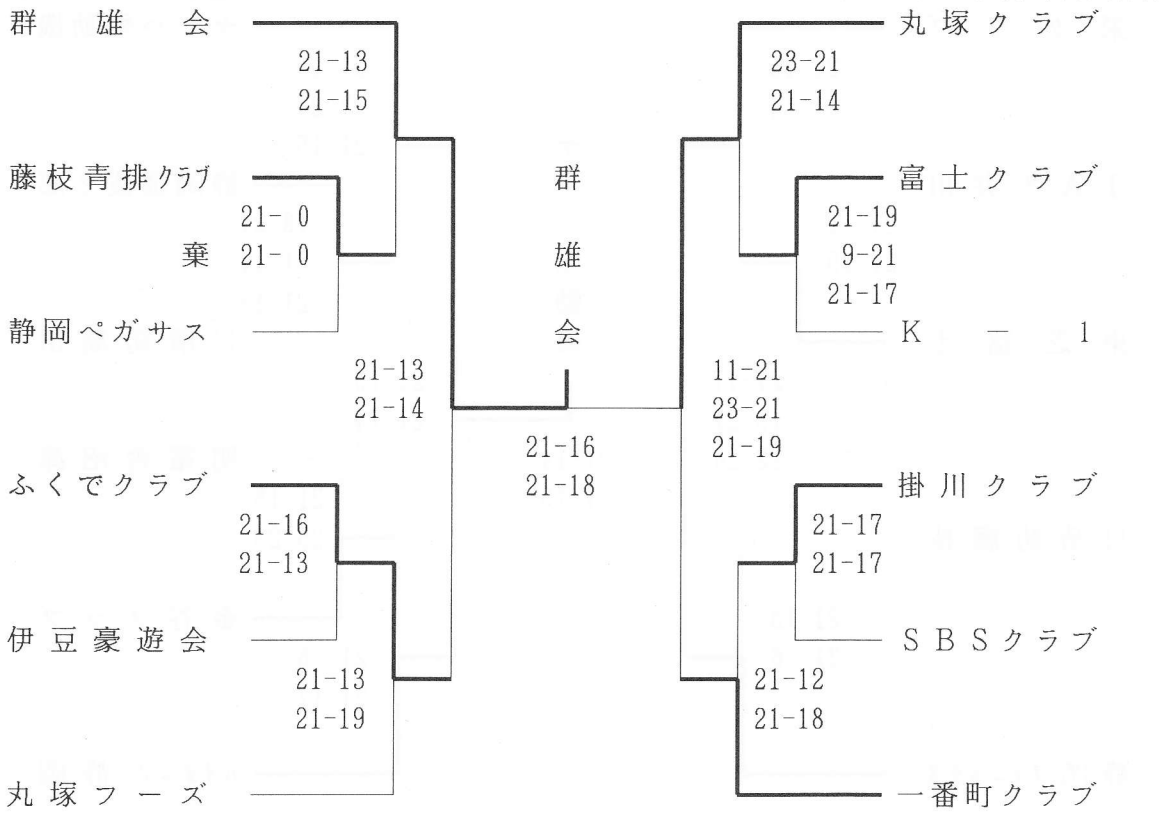

◎女子９人制の部　　富士川町総合体育館

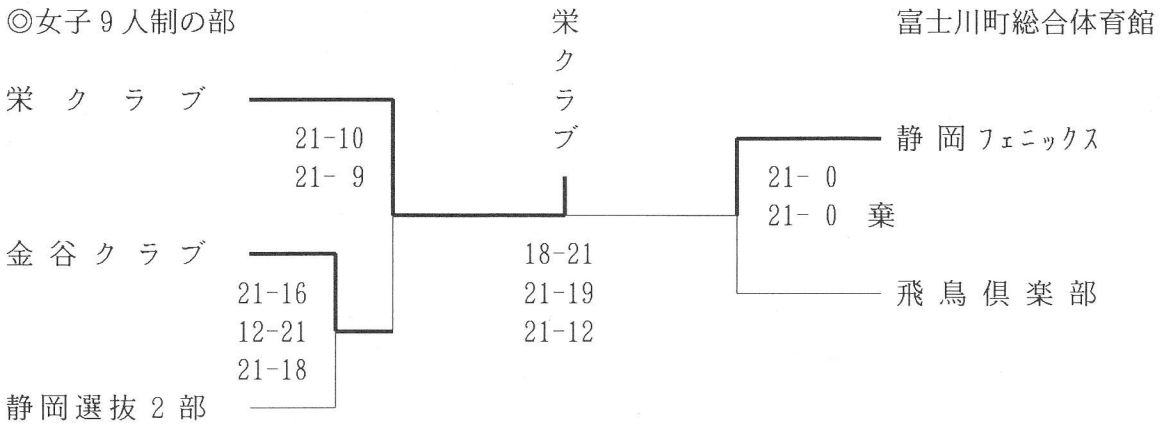

第１６回　デサントジャパンクラブカップ
平成８年度全日本バレーボールクラブカップ静岡県選手権大会

’９６．７．１４

◎男子６人制の部　　東レ三島体育館

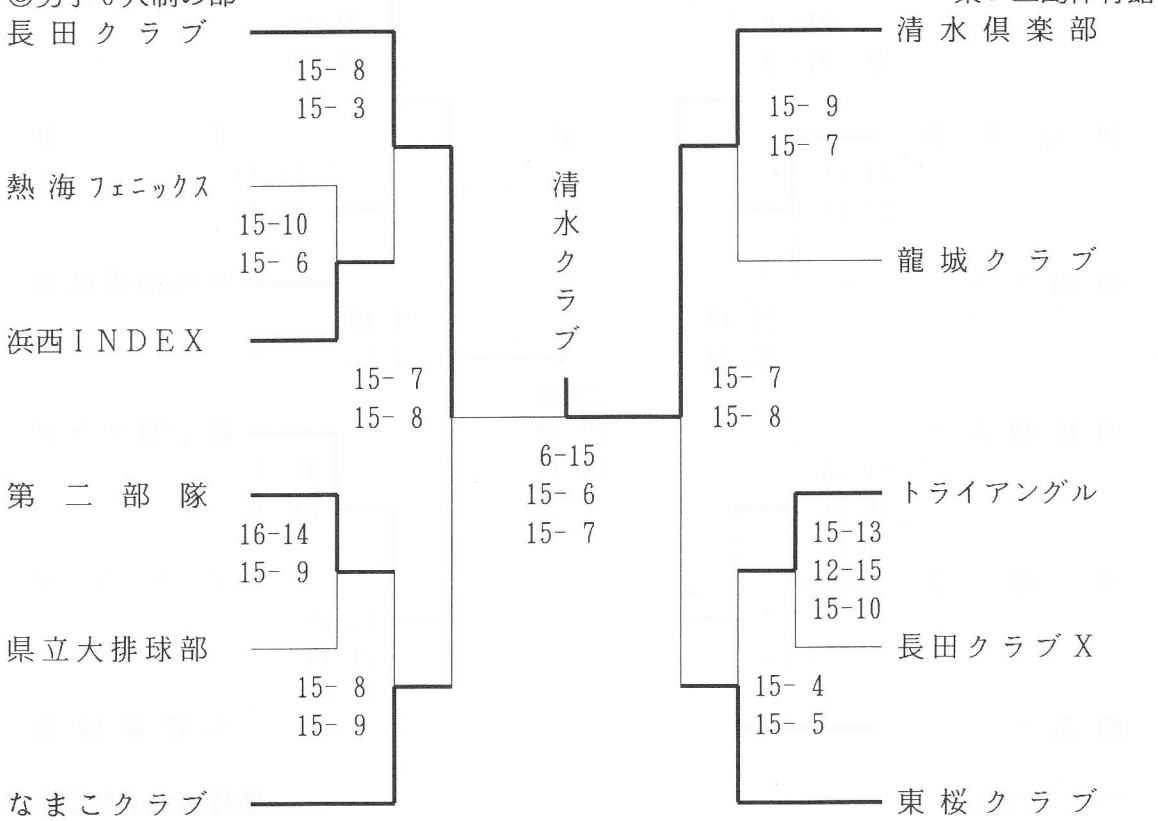

◎女子６人制の部　　静岡女子商業体育館

	ゆうらんクラブ	長田クラブ女子	クレイジー	順　位
ゆうらんクラブ		9-15 ● 15- 8 11-15	8-15 ● 8-15	第３位
長田クラブ女子	15- 9 ○ 8-15 15-11		15-8 ○ 15-4	第１位
クレイジー	15- 8 ○ 15- 8	8-15 ● 4-15		第２位

第１７回　県民バレーボール大会

’９６．７．２８

藤枝明誠高校体育館

◎男子の部

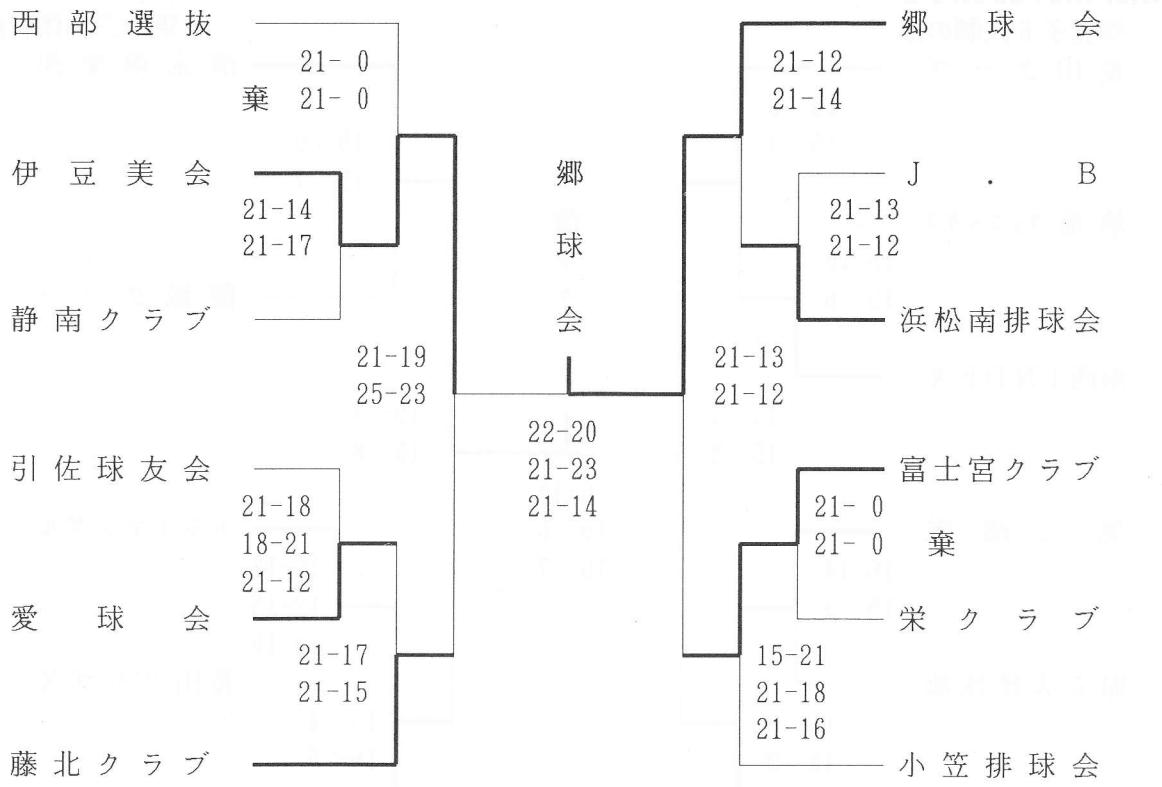

◎女子の部

藤枝南女子高校体育館

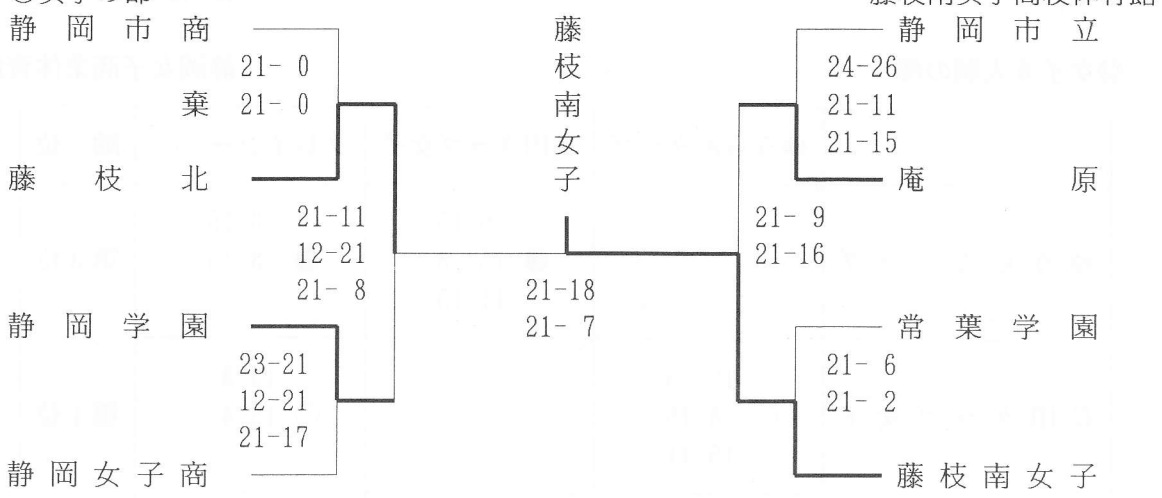

敗者戦

常葉学園　2　21-15 / 15-21 / 21-19　1　静岡市立

平成８年度　日本産業人男女全国優勝大会静岡県予選選手権大会

'９６．８．４

◎男子の部　　沼津市民体育館

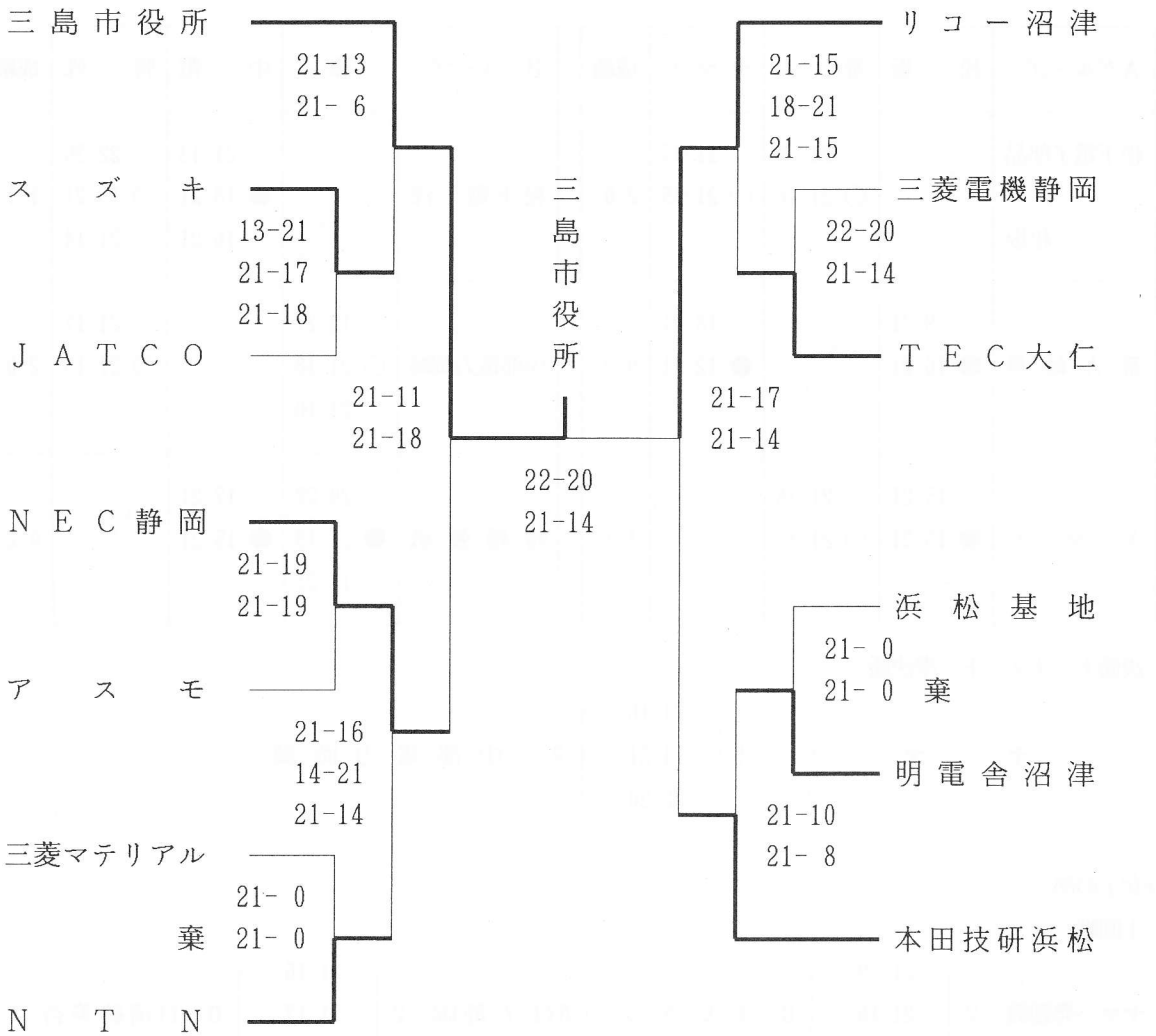

◎女子の部　　沼津市民体育館

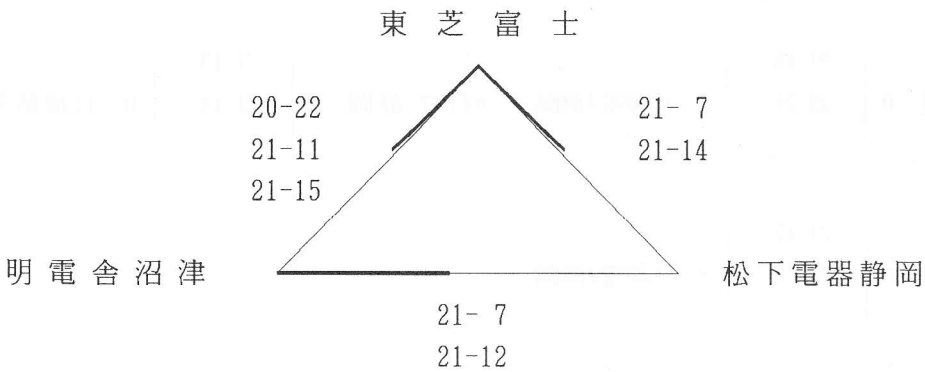

平成８年度　第１１回　東海９人制バレーボール実業団男女選手権大会

'９６．９．２２

◎男子の部　予選グループ戦　　磐田市総合体育館

Aグループ	松　坂	帝　人	ヤマハ	成績
松下電子部品		21- 9 ○ 21-16	21-15 ○ 21-15	2-0
松坂				
帝人岐阜	9-21 ● 16-21		18-21 ● 12-21	0-2
ヤマハ	15-21 ● 15-21	21-18 ○ 21-12		1-1

Bグループ	津	中　電	特　殊	成績
松下電工津		21-13 ● 18-21 16-21	22-20 ○ 19-21 21-14	1-1
中部電力岡崎	13-21 ○ 21-18 21-16		21-17 ○ 21-15	2-0
特種製紙	20-22 ● 21-19 14-21	17-21 ● 15-21		0-2

決勝トーナメント　準決勝

ヤマハ　1　[21-16 / 14-21 / 22-20]　2　中部電力岡崎

◎女子の部

１回戦

ヤマハ発動機　2　[21- 9 / 21-16]　0　イビデン

バイオニア静岡　2　[21-16 / 21-17]　0　日清紡美合

準決勝

ヤマハ発動機　0　[21-18 / 23-21]　2　中部電力岡崎

バイオニア静岡　2　[21-13 / 21-14]　0　日清紡美合

決　勝

バイオニア静岡　0　[21-17 / 21- 8]　2　中部電力岡崎

全日本９人制バレーボール総合男女選手権大会静岡県予選

'９６．９．２９
静岡草薙体育館

◎男子の部

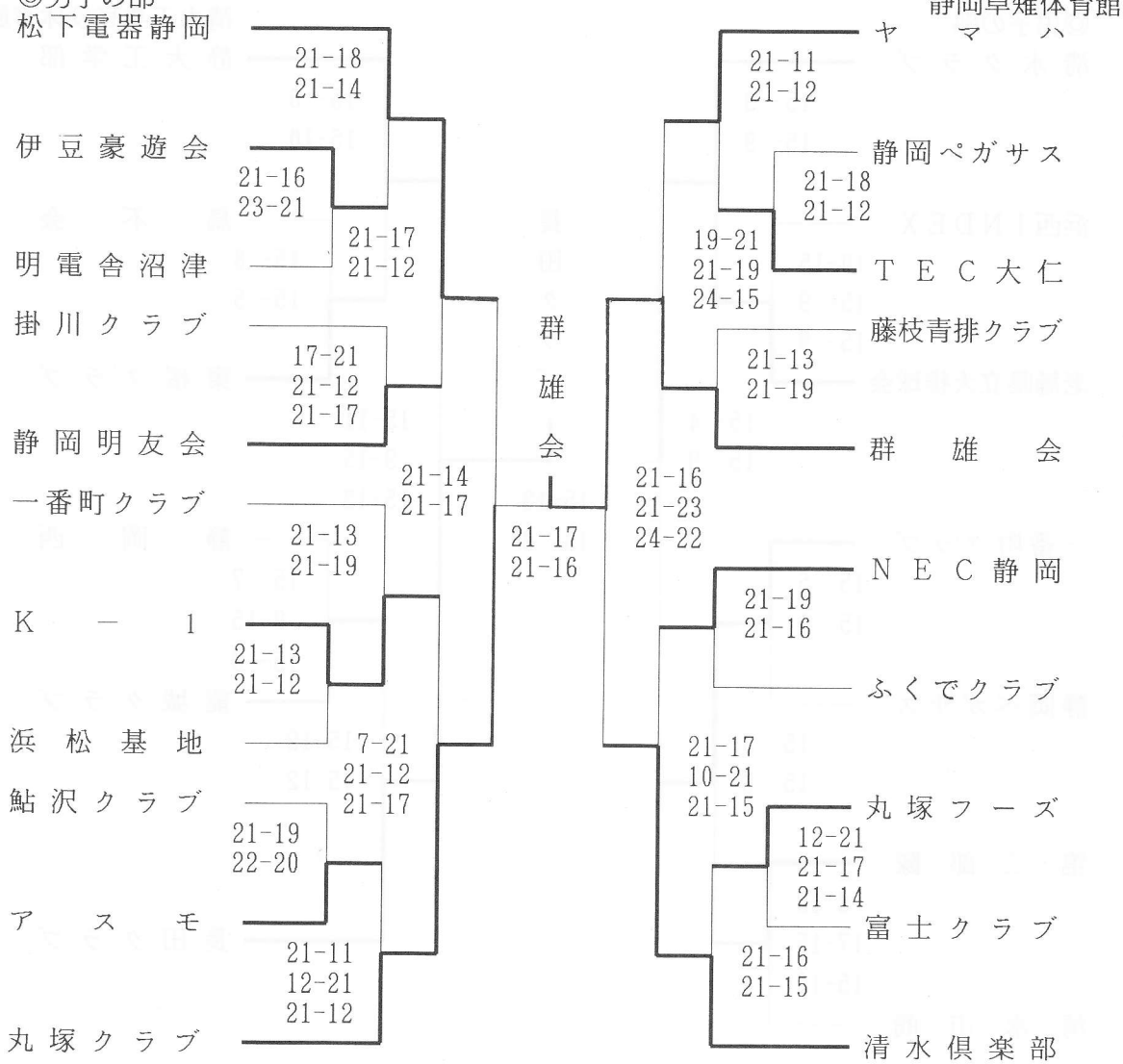

◎女子の部

静岡草薙体育館

代表決定戦

ヤマハ発動機　2　[15-21 / 21-19 / 21-17]　1　パイオニア静岡

平成８年度東海６人制総合県予選大会

’９６．１０．６

◎男子の部　　清水工業高校体育館

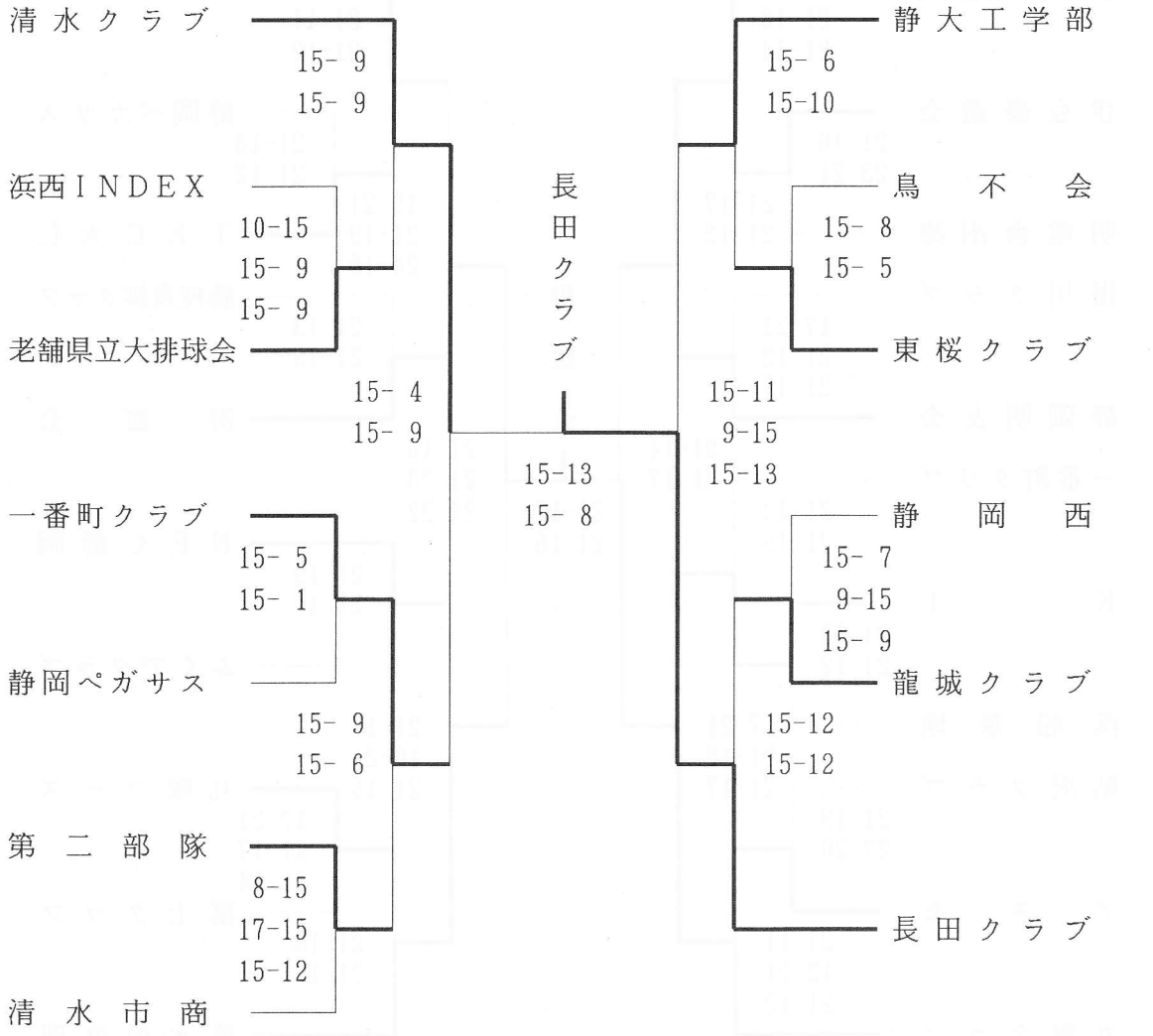

◎女子の部　　静岡市商　　三菱電機体育館

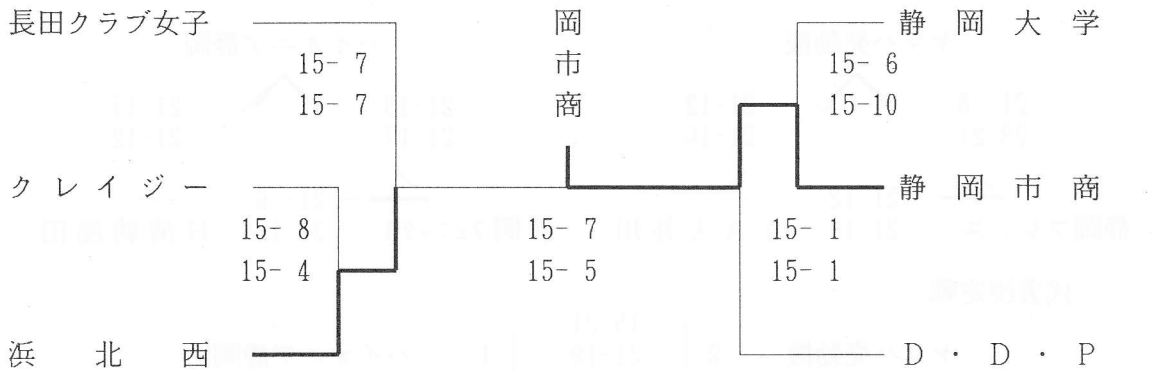

平成８年度　第２６回　静岡県９人制バレーボール実業団男女リーグ戦

◎男子１部　　'96.4.21 ～7.21

チーム名	松　下	ヤマハ	特　種	三　島	TEC	本　田	NTN	NEC	勝　敗	順位
松下電器静岡		● 19-21 20-22	● 18-21 15-21	○ 22-20 21-16	○ 21-12 22-20	○ 21-14 22-20	○ 21-19 17-21 21- 9	○ 21-17 21-18	5－2	3
ヤ　マ　ハ	○ 21-19 22-20		● 21-14 24-26 14-21	○ 21-16 22-20	○ 21-17 21-14	○ 21-18 21-19	○ 21- 8 22-20	○ 21-11 18-21 21-13	6－1	2
特種製紙	○ 21-18 21-15	○ 14-21 26-24 21-14		○ 15-21 21-14 21- 7	○ 21-18 21-16	○ 21- 5 21-16	○ 21-19 21-15	○ 21-19 21- 8	7－0	1
三島市役所	● 20-22 16-21	● 16-21 10-22	● 21-15 14-21 7-21		○ 21-15 21-15	○ 21-18 21-17	○ 21-11 21-11	○ 21-12 21-14	4－3	4
TEC大仁	● 12-21 20-22	● 17-21 14-21	● 18-21 16-21	● 15-21 15-21		○ 18-21 21-17 21-18	○ 21-17 21-18	○ 18-21 21-12 21-19	3－4	5
本田技研浜松	● 14-21 20-22	● 18-21 19-21	● 5-21 16-21	● 18-21 17-21	● 21-18 17-21 18-21		○ 21-19 21-12	○ 21-10 21-15	2－5	6
NTN	● 19-21 21-17 9-21	● 8-21 20-22	● 19-21 15-21	● 11-21 11-21	● 17-21 18-21	● 19-21 12-21		○ 21-15 21-15	1－6	7
NEC静岡	● 17-21 18-21	● 11-21 21-18 13-21	● 19-21 8-21	● 12-21 14-21	● 21-18 12-21 19-21	● 10-21 15-21	● 15-21 15-21		0－7	8

◎男子２部　　'96.4.21 ～7.21

チーム名	リコー	JAT	中　電	県　庁	三　菱	ヤ　発	基　地	JA	勝　敗	順位
リコー沼津		○ 19-21 21-20 21-17	● 14-21 18-21	○ 21-15 21-15	○ 15-21 21-17 21-15	○ 21-10 21- 8	○ 21-16 21-13	○ 21-11 21- 7	6－1	1
JATOC	● 21-19 10-21 17-21		● 24-26 13-21	○ 21-17 13-21 21-17	● 21- 9 19-21 19-21	○ 21-23 21-13 21-16	○ 21-15 17-21 21- 7	○ 21-13 21-13	4－3	4
中部電力静岡	○ 21-14 21-18	○ 26-24 21-13		○ 21-16 21-14	○ 21-17 13-21 21-13	○ 21-19 9-21 21-10	● 21-18 19-21 17-21	○ 15-21 21-13 21-13	6－1	2
静岡県庁	● 15-21 15-21	● 17-21 21-13 17-21	● 16-21 14-21		○ 20-22 21-17 21-19	○ 21-17 21-17	○ 21-12 21-14	● 21-15 15-21 20-22	3－4	5
三菱電機静岡	● 21-15 17-21 15-21	○ 9-21 21-19 21-19	● 17-21 21-13 13-21	● 22-20 17-21 19-21		○ 21-14 21-17	● 20-22 17-21	● 20-22 20-22	2－5	7
ヤマハ発動機	● 10-21 8-21	● 23-21 13-21 16-21	● 19-21 21- 9 10-21	● 17-21 17-21	● 14-21 17-21		● 20-22 21-18 15-21	● 21-19 13-21 16-21	0－7	8
浜松基地	● 16-21 13-21	● 15-21 21-17 7-21	○ 18-21 21-19 21-17	● 12-21 14-21	○ 22-20 21-17	○ 22-20 18-21 21-15		○ 21-19 22-20	4－3	3
JA大井川	● 11-21 7-21	● 13-21 13-21	● 21-15 13-21 13-21	○ 15-21 21-15 22-20	○ 22-20 22-20	○ 19-21 21-13 21-16	● 19-21 20-22		3－4	6

◎男子3部　　'96.4.21 ～7.21

チーム名	明電	アスモ	静岡	日立	浜松	東芝	旭化	エンケ	勝敗	順位
明電舎沼津		● 15-21 11-21	○ 21-17 21-12	○ 21-12 21-14	● 11-21 18-21		○ 23-21 21-17	○ 21- 9 21-23 21-19	4－2	2
アスモ	○ 21-15 21-11		○ 21-18 20-22 21-14	○ 21-17 21- 6	○ 21-18 21-14		○ 21-10 21-19	○ 21-15 21-13	6－0	1
静岡市役所	● 17-21 12-21	● 18-21 22-20 14-21		● 21-18 18-21 13-21	○ 21-13 21-19		● 21- 8 10-21 18-21	○ 21-15 21-10	2－4	5
日立清水	● 12-21 14-21	● 17-21 6-21	○ 18-21 21-18 21-13		○ 21-17 17-21 21-16		● 19-21 21-14 12-21	○ 21-15 21-16	3－3	4
浜松市役所	○ 21-11 21-18	● 18-21 14-21	● 13-21 19-21	● 17-21 21-17 16-21			● 21-19 22-24 12-21	○ 21-17 14-21 25-23	2－4	6
東芝富士										
旭化成富士	● 21-23 17-21	● 10-21 19-21	○ 8-21 21-10 21-18	○ 21-19 14-21 21-12	○ 19-21 24-22 21-12			○ 24-22 21- 5	4－2	3
エンケイ	● 9-21 23-21 19-21	● 15-21 13-21	● 15-21 10-21	● 15-21 16-21	● 17-21 21-14 23-25		● 22-24 5-21		0－6	7

◎男子4部　　'96.4.21 ～7.21

チーム名	三島	富士	三菱	日産	スズキ	静銀	トヨタ	協和	勝敗	順位
TEC三島		○ 17-21 21-18 21-10	○ 12-21 21-17 21-18	○ 21-11 17-21 21-14	● 16-21 16-21	○ 21- 0 21- 0 棄	○ 21-16 21-14	○ 21- 7 13-21 21-12	6－1	2
富士市役所	● 21-17 18-21 10-21		● 23-25 21-11 22-24	● 20-22 17-21	● 22-20 6-21 27-29	○ 21- 0 21- 0 棄	○ 21-10 18-21 21-17	○ 21-15 21-16	3－4	5
三菱ﾏﾃﾘｱﾙ	● 21-12 17-21 18-21	○ 25-23 11-21 24-22		○ 10-21 21-15 24-22	● 21-11 12-21 16-21	○ 21- 0 21- 0 棄	○ 21-18 21- 9	○ 21-17 18-21 21-16	5－2	4
日産自動車	● 11-21 21-17 14-21	○ 22-20 21-17	● 21-10 15-21 22-24		○ 21-23 21-17 21-19	○ 21- 0 21- 0 棄	○ 21-15 21-16	○ 21-19 21-17	5－2	3
スズキ	○ 21-16 21-16	○ 20-22 21- 6 29-27	○ 11-21 21-12 21-16	● 23-21 17-21 19-21		○ 21- 8 21-16	○ 21-17 21-14	○ 21- 9 21-17	6－1	1
静岡銀行	● 0-21 0-21 棄	● 0-21 0-21 棄	● 0-21 0-21 棄	● 0-21 0-21 棄	● 8-21 16-21		● 21-23 14-24	○ 15-21 21-12 21-16	1－6	8
トヨタ自動車	● 16-21 14-21	● 10-21 21-18 17-21	● 18-21 9-21	● 15-21 16-21	● 17-21 14-21	○ 23-21 21-14		● 13-21 21-17 12-21	1－6	7
協和醗酵富士	● 7-21 21-13 12-21	● 15-21 16-21	● 17-21 21-18 16-21	● 8-21 12-21	● 9-21 17-21	● 21-15 12-21 16-21	○ 21-13 17-21 21-12		1－6	6

◎男子５部

Aグループ	三　菱	ミクニ	TDK	順位
三菱ｱﾙﾐﾆｳﾑ		○ 21-13 21-11	○ 21-17 21-19	1
ミ　ク　ニ	● 13-21 11-21		○ 21-14 21-23 21-13	2
T　D　K	● 17-21 19-21	● 14-21 23-21 13-21		3

Bグループ

矢崎部品大浜 22-20 21- 8 小糸製作所

21-12 21-17 熱海市役所

決勝トーナメント

三菱ｱﾙﾐﾆｳﾑ 20-22 21-12 15-21 熱海市役所

矢崎部品大浜 21-13 21-13

ミ　ク　ニ 21-14 21-15 矢崎部品大浜

◎女子１部　　'96.4.21 ～7.21

チーム名	ヤ　発	パイオ	東　芝	島　田	松　下	三　菱	藤　枝	明　電	勝　敗	順位
ヤマハ発動機		○ 19-21 21-15 21-15	○ 21-10 21- 9	○ 21-14 21-10	○ 21-15 21-13	○ 21- 0 21- 0 棄	○ 21-11 21- 5	○ 21-13 21-16	7－0	1
ﾊﾟｲｵﾆｱ 静岡	● 21-19 15-21 15-21		○ 21-14 21-13	○ 21-16 21-16	○ 21- 3 21- 6	○ 21- 0 21- 0 棄	○ 21- 3 21-12	○ 21-10 21-10	6－1	2
東芝富士	● 10-21 9-21	● 14-21 13-21		● 17-21 15-21	○ 21- 9 21- 9	○ 21- 0 21- 0 棄	○ 21-18 21-18	○ 21-18 17-21 21- 8	4－3	5
日清紡島田	● 14-21 10-21	● 16-21 16-21	○ 21-17 21-15		○ 21-10 21-12	○ 21- 0 21- 0 棄	○ 21-18 20-22 21-11	● 17-21 14-21	4－3	4
松下電器静岡	● 15-21 13-21	● 3-21 6-21	● 9-21 9-21	● 10-21 12-21		○ 21- 0 21- 0 棄	● 13-21 21-12 14-21	● 13-21 12-21	1－6	7
三菱ｱﾙﾐﾆｳﾑ	● 0-21 0-21 棄	● 0-21 0-21 棄	● 0-21 0-21 棄	● 0-21 0-21 棄	● 0-21 0-21 棄		● 0-21 0-21 棄	● 0-21 0-21 棄	0－7	8
日清紡藤枝	● 11-21 5-21	● 3-21 12-21	● 18-21 18-21	● 18-21 22-20 11-21	○ 21-13 12-21 21-14	○ 21- 0 21- 0 棄		● 15-21 9-21	2－5	6
明電舎沼津	● 13-21 16-21	● 10-21 10-21	● 18-21 21-17 8-21	○ 21-17 21-14	○ 21-13 21-12	○ 21- 0 21- 0 棄	○ 21-15 21- 9		4－3	3

◎女子２部

'96.4.21 ～7.21

チーム名	興和富士	東芝機械沼津	日清紡浜松	ＪＡ大井川	勝敗	順位
興和富士		● 21-18 13-21 18-21	● 17-21 21- 8 16-21	○ 25-23 21-23 21-13	3－3	2
		● 12-21 11-21	○ 21-14 21-11	○ 21-15 21-19		
東芝機械沼津	○ 18-21 21-13 21-18		○ 21-14 21-16	○ 21-15 21-15	6－0	1
	○ 21-12 21-11		○ 21-11 21-17	○ 21-18 24-22		
日清紡浜松	○ 21-17 8-21 21-16	● 14-21 16-21		○ 21-15 17-21 21-17	2－4	3
	● 14-21 11-21	● 11-21 17-21		● 17-21 11-21		
ＪＡ大井川	● 23-25 23-21 13-21	● 15-21 15-21	● 15-21 21-17 17-21		1－5	4
	● 15-21 19-21	● 18-21 22-24	○ 21-17 21-11			

第１９回静岡県クラブ選手権大会

'９７．２．２３

◎男子９人制の部　　焼津市総合体育館

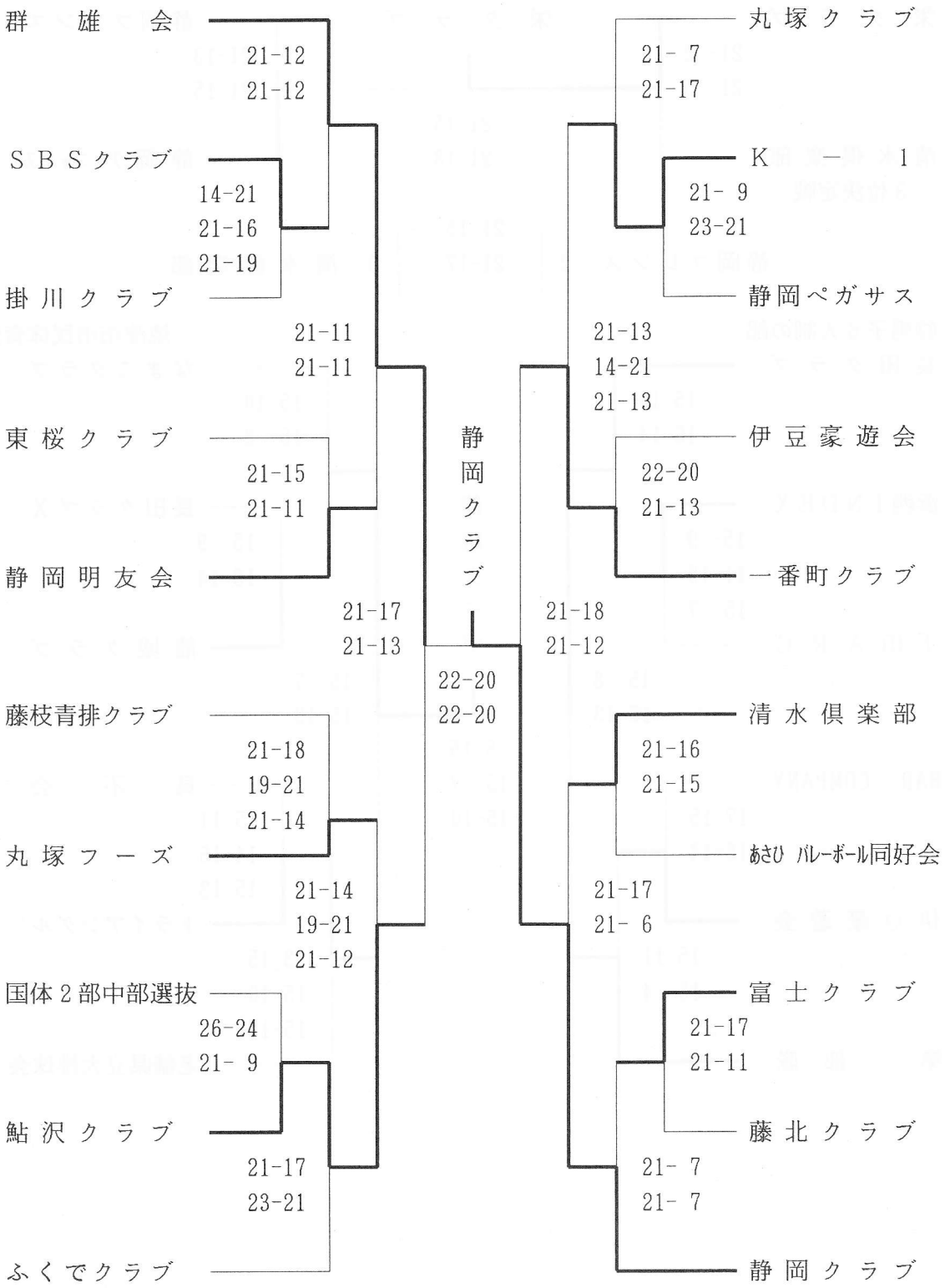

第１９回静岡県クラブ選手権大会

’９７．２．２３

◎女子９人制の部　　焼津市総合体育館

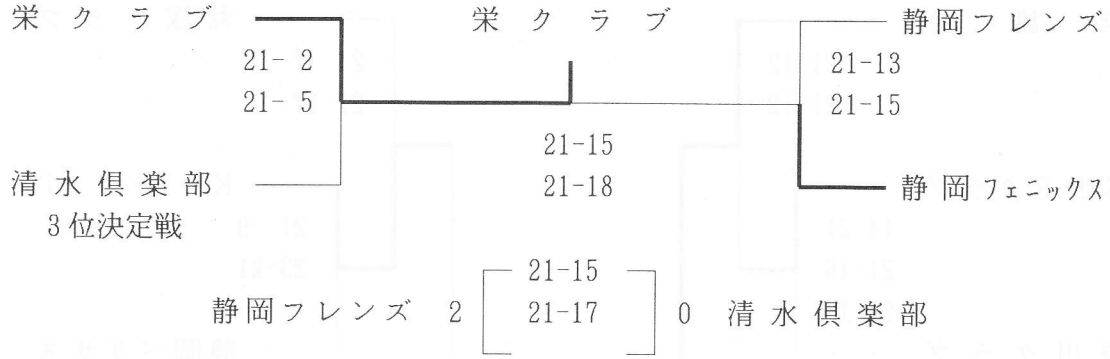

３位決定戦

静岡フレンズ　2　［21-15 / 21-17］　0　清 水 倶 楽 部

◎男子６人制の部　　焼津市市民体育館

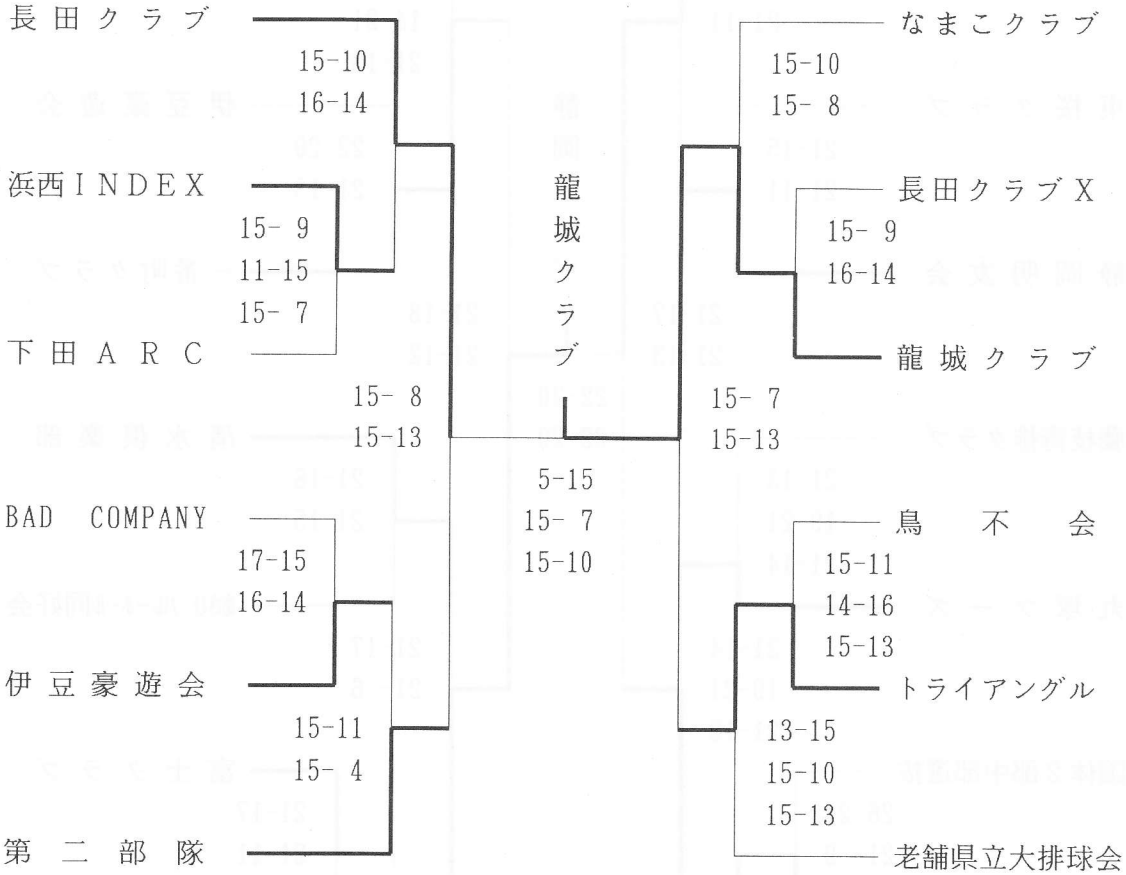

家庭婦人の部

真田杯争奪静岡県バレーボール優勝大会

'96.4.7
藤枝市民体育館、藤枝勤労者体育館

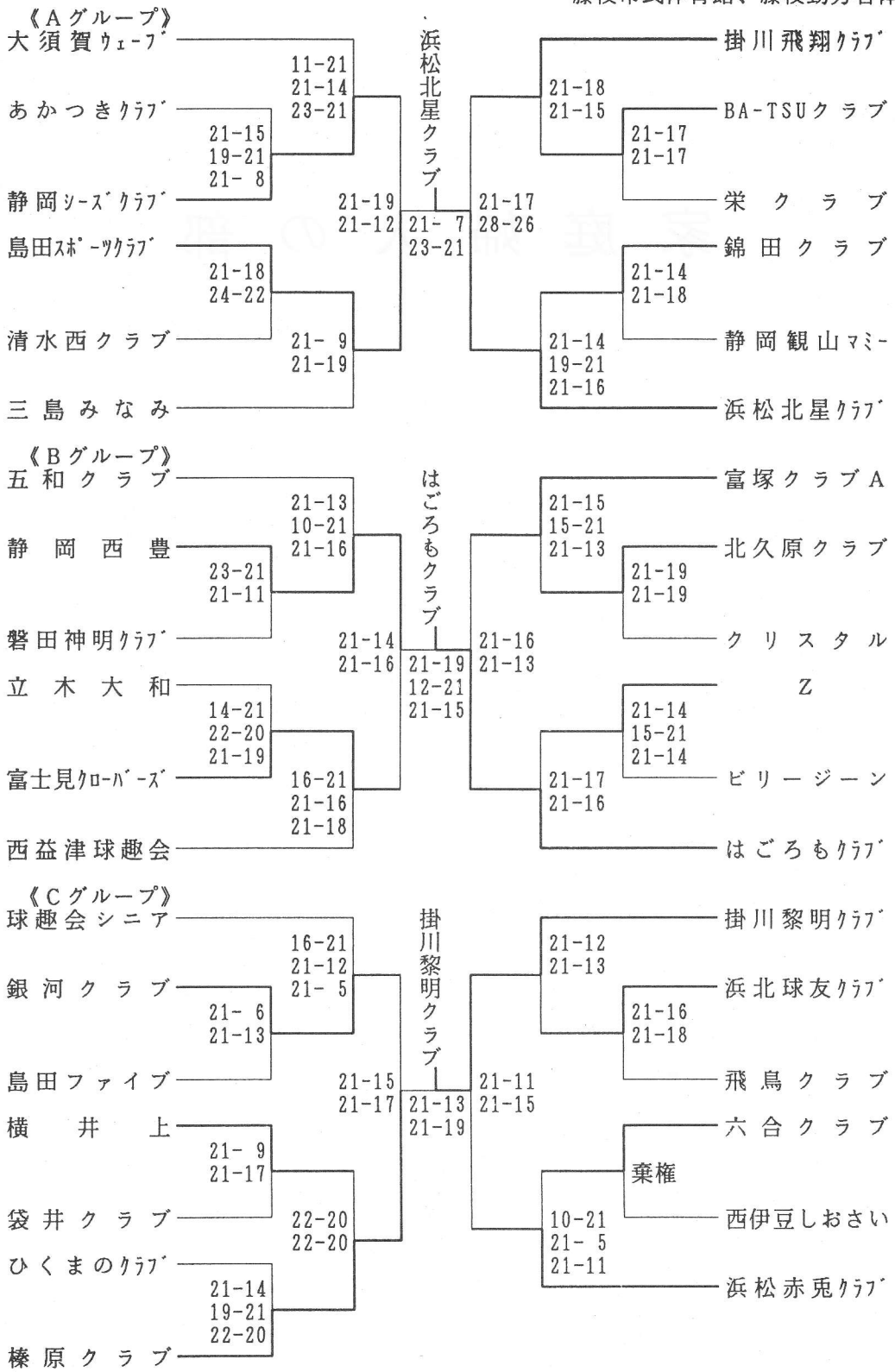

第２７回　全国家庭婦人バレーボール大会

'96.5.19

〈東部地区〉　三島市民体育館他

《１回戦》

カトレア　２－０　三島北
松崎友愛ｸﾗﾌﾞ　２－１　フレンズ
ASUKAクラブ　２－１　安久
虹泉倶楽部　２－１　大岡クラブ
沼津原クラブ　２－０　向山クラブ

《２回戦》

下田球友会　２－０　カトレア
ＫＶＣ　２－１　中郷クラブ
桜クラブ　２－０　香貫クラブ
黒田クラブ　２－０　修善寺秋桜
三島みなみ　２－０　松崎友愛ｸﾗﾌﾞ
沢田クラブ　２－０　御殿場ﾏｻﾞｰｽﾞ
恵倶楽部　２－０　北久原クラブ
沼津ﾐﾅﾐｸﾗﾌﾞ　２－０　ASUKAクラブ
錦田クラブ　２－０　虹泉倶楽部
清南ｳｨﾝｸﾞｽ　２－０　韮山クラブ
金岡クラブ　２－１　玉穂クラブ
さくら　２－０　東クラブ
愛鷹クラブ　２－０　鷹岡グリーン
ふじクラブ　２－０　徳倉クラブ
函南クラブ　２－０　御殿場ﾏｻﾞｰｽﾞｼﾆｱ
沼津原クラブ　２－１　こむろクラブ

《３回戦》

下田球友会　２－１　ＫＶＣ
黒田クラブ　２－０　桜クラブ
三島みなみ　２－０　沢田クラブ
恵倶楽部　２－０　沼津ﾐﾅﾐｸﾗﾌﾞ
錦田クラブ　２－０　清南ｳｨﾝｸﾞｽ
さくら　２－０　金岡クラブ
ふじクラブ　２－１　愛鷹クラブ
函南クラブ　２－０　沼津原クラブ

《準々決勝》

下田球友会　２－０　黒田クラブ
三島みなみ　２－１　恵倶楽部
錦田クラブ　２－１　さくら
ふじクラブ　２－０　函南クラブ

《準決勝》

三島みなみ　２－０　下田球友会
ふじクラブ　２－１　錦田クラブ

《決勝戦》

三島みなみ　２－１　ふじクラブ

《順位決定戦の結果》

3位下田球友会　4位錦田クラブ
5位函南クラブ　6位さくら
7位恵倶楽部　8位黒田クラブ
9位ＫＶＣ　10位愛鷹クラブ

〈中部地区〉　藤枝市立西益津小体育館他

《１回戦》

西奈クラブ　２－１　六合クラブ
球趣会シニア　２－１　飛鳥クラブ
Ｚ　２－１　はごろもｸﾗﾌﾞ

《２回戦》

あかつきｸﾗﾌﾞ　２－０　西奈クラブ
榛原クラブ　２－０　富士見ｸﾛｰﾊﾞｰｽﾞ
清水西クラブ　２－１　千代田クラブ
池田クラブ　２－０　横井上
五和クラブ　２－０　球趣会シニア
静岡ｼｰｽﾞｸﾗﾌﾞ　２－０　岡部ﾌｧｲﾀｰｽﾞ
クリスタル棄権　ユニオンｸﾗﾌﾞ
島田ｽﾎﾟｰﾂｸﾗﾌﾞ　２－０　Ｚ

《準々決勝》

榛原クラブ　２－０　あかつきｸﾗﾌﾞ
清水西クラブ　２－０　池田クラブ
静岡ｼｰｽﾞｸﾗﾌﾞ　２－０　五和クラブ
島田ｽﾎﾟｰﾂｸﾗﾌﾞ　２－１　クリスタル

《準決勝》

清水西クラブ　２－１　榛原クラブ
静岡ｼｰｽﾞｸﾗﾌﾞ　２－０　島田ｽﾎﾟｰﾂｸﾗﾌﾞ

《決勝戦》

静岡ｼｰｽﾞｸﾗﾌﾞ　２－０　清水西クラブ

《順位決定戦の結果》

３位島田ｽﾎﾟｰﾂｸﾗﾌﾞ　４位榛原クラブ
５位クリスタル　６位池田クラブ

〈西部地区〉　竜洋町立竜洋西小館体育館他

《１回戦》

岩田クラブ　２－０　ＭＬＣ
福田クラブ　２－１　ジュネス浜名
緑ケ丘クラブ　２－１　新居トムズ
大樹クラブ　２－０　ﾓｰﾘｴはまきた
弥生クラブ　２－０　壬生クラブ
ひくまのｸﾗﾌﾞ　２－１　浜北球友ｸﾗﾌﾞ
立木大和　２－０　サンクラブ
浜松赤兎ｸﾗﾌﾞ　２－０　新居ウィング

《２回戦》

富塚クラブＡ　２－０　岩田クラブ
福田クラブ　２－０　ビリージーン
大須賀ｳｪｰﾌﾞ　２－０　緑ケ丘クラブ
二俣クラブ　２－０　大樹クラブ
細江クラブ　２－１　弥生クラブ
磐田神明ｸﾗﾌﾞ　２－０　ひくまのｸﾗﾌﾞ
立木大和　２－０　浅羽クラブ
はまきたｸﾗﾌﾞ　２－０　浜松赤兎ｸﾗﾌﾞ

《準々決勝》

富塚クラブＡ　２－０　福田クラブ
二俣クラブ　２－１　大須賀ｳｪｰﾌﾞ
磐田神明ｸﾗﾌﾞ　２－０　細江クラブ
はまきたｸﾗﾌﾞ　２－０　立木大和

《準決勝》

富塚クラブＡ　２－１　二俣クラブ
磐田神明ｸﾗﾌﾞ　２－０　はまきたｸﾗﾌﾞ

《決勝戦》

磐田神明ｸﾗﾌﾞ　２－０　富塚クラブＡ

《順位決定戦の結果》

３位はまきたｸﾗﾌﾞ　４位二俣クラブ
５位大須賀ｳｪｰﾌﾞ　６位細江クラブ
７位立木大和　８位福田クラブ

第２７回全国家庭婦人バレーボール大会
県大会

'96.6.2
吉田町総合体育館

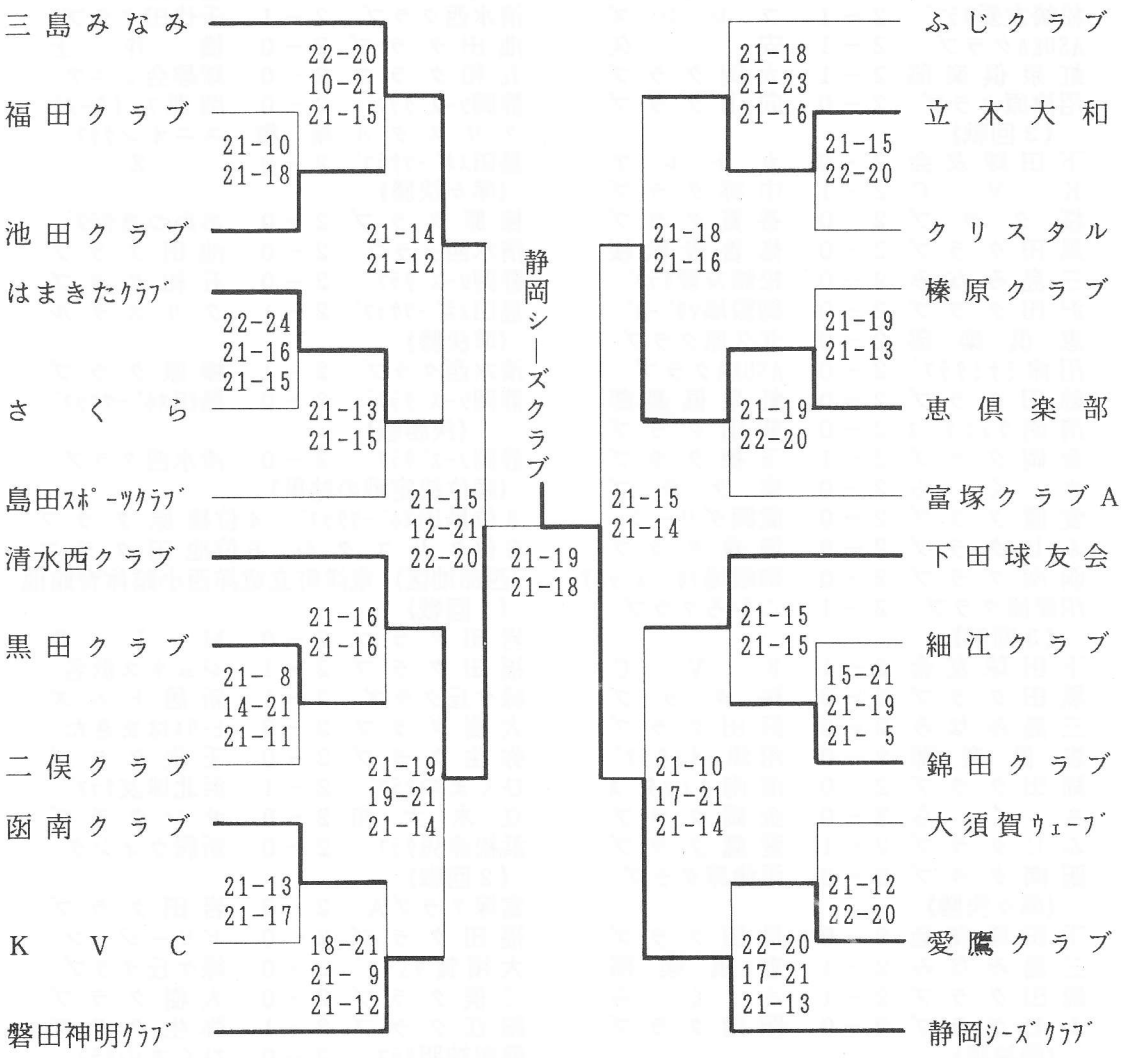

第２３回東海家庭婦人バレーボール大会
静岡県予戦大会

'96.6.30

日立清水工場体育館・清見潟スポーツセンター・清水南高校体育館

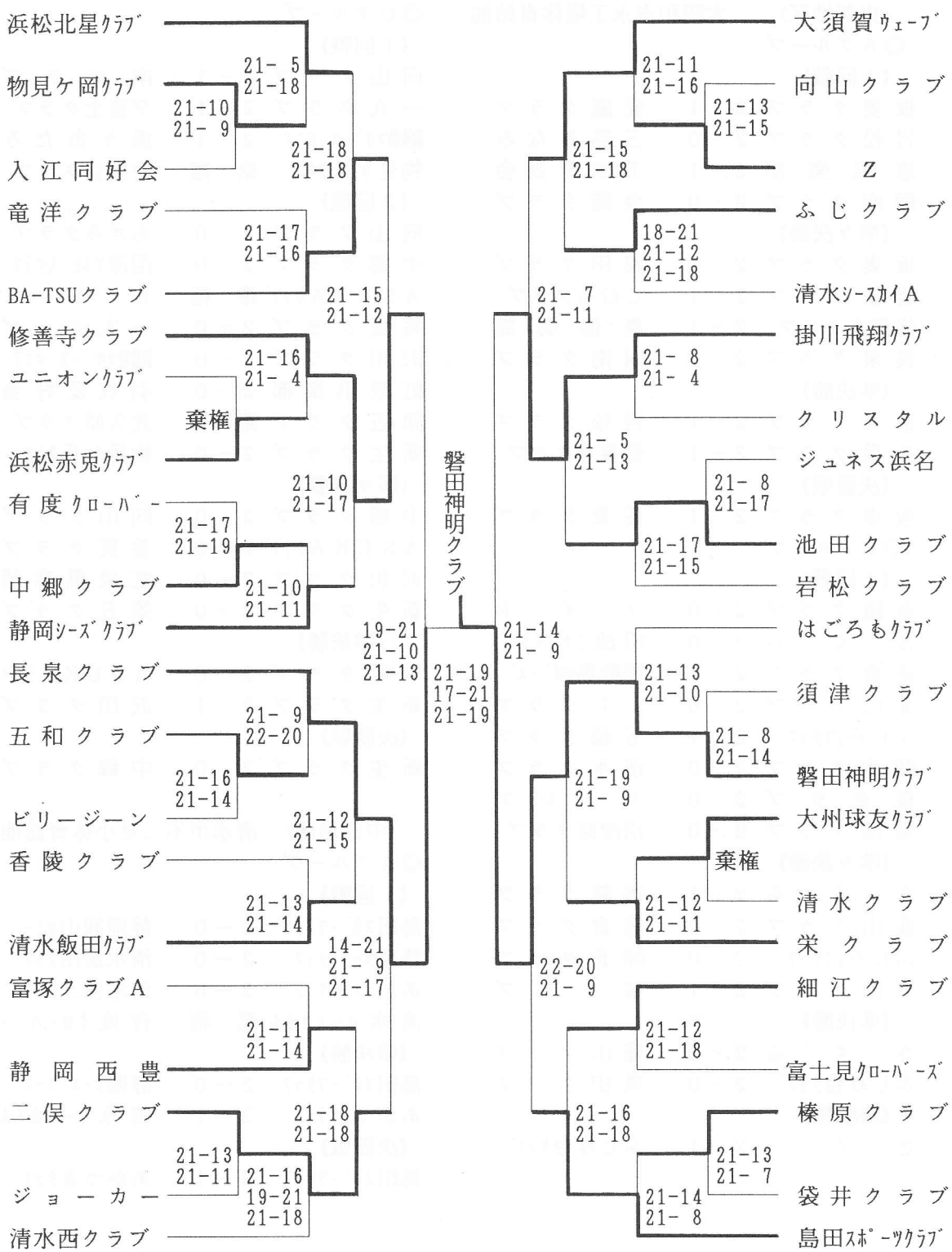

第２０回さわやか杯争奪静岡県家庭婦人バレーボール大会

'96.7.21

〈東部地区〉　大昭和吉永工場体育館他

◎Ａグループ

《１回戦》

板妻クラブ	２－１	愛鷹クラブ
岩松クラブ	２－０	三島みなみ
恵倶楽部	２－１	下田球友会
函南クラブ	２－０	金岡クラブ

《準々決勝》

板妻クラブ	２－０	錦田クラブ
岩松クラブ	２－１	こむろクラブ
修善寺クラブ	２－１	恵倶楽部
長泉クラブ	２－０	函南クラブ

《準決勝》

板妻クラブ	２－１	岩松クラブ
長泉クラブ	２－１	修善寺クラブ

《決勝戦》

板妻クラブ	２－１	長泉クラブ

◎Ｂグループ

《１回戦》

香陵クラブ	２－０	メイト
さくら	２－０	沼津ﾐﾅﾐｸﾗﾌﾞ
徳倉クラブ	２－０	御殿場ﾏｻﾞｰｽﾞ
韮山クラブ	２－０	ふじクラブ
ふじみ台ｸﾗﾌﾞ	２－１	玉穂クラブ
開北クラブ	２－０	清水クラブ
桜クラブ	２－０	カトレア
黒田クラブ	２－０	沼津原クラブ

《準々決勝》

さくら	２－１	香陵クラブ
韮山クラブ	２－０	徳倉クラブ
ふじみ台ｸﾗﾌﾞ	２－０	開北クラブ
黒田クラブ	２－１	桜クラブ

《準決勝》

さくら	２－０	韮山クラブ
ふじみ台ｸﾗﾌﾞ	２－０	黒田クラブ

《決勝戦》

さくら	２－１	ふじみ台ｸﾗﾌﾞ

◎Ｃグループ

《１回戦》

向山クラブ	２－１	南クラブ
一九クラブ	２－１	夕富士クラブ
御殿場ﾏｻﾞｰｽﾞｼﾆｱ	２－１	湯々あたみ
物見ケ丘ｸﾗﾌﾞ	棄権	中伊豆クラブ

《２回戦》

向山クラブ	２－０	あざみクラブ
中郷クラブ	２－０	沼津ｱﾇﾋﾞｽｸﾗﾌﾞ
ＡＳＵＫＡｸﾗﾌﾞ	棄権	ＫＶＣ
香貫クラブ	２－０	一九クラブ
沢田クラブ	２－０	御殿場ﾏｻﾞｰｽﾞｼﾆｱ
虹泉倶楽部	２－０	羽衣愛好会
第五クラブ	棄権	北久原クラブ
新生クラブ	２－０	物見ケ丘ｸﾗﾌﾞ

《準々決勝》

中郷クラブ	２－０	向山クラブ
ＡＳＵＫＡｸﾗﾌﾞ	２－０	香貫クラブ
沢田クラブ	２－０	虹泉倶楽部
新生クラブ	２－０	第五クラブ

《準決勝》

中郷クラブ	２－０	ＡＳＵＫＡｸﾗﾌﾞ
新生クラブ	２－１	沢田クラブ

《決勝戦》

新生クラブ	２－０	中郷クラブ

〈中部地区〉　清水市不二見小体育館他

◎Ａグループ

《１回戦》

島田ｽﾎﾟｰﾂｸﾗﾌﾞ	２－０	静岡観山ﾏﾐｰ
静岡ｼｰｽﾞｸﾗﾌﾞ	２－０	清水飯田ｸﾗﾌﾞ
あかつきｸﾗﾌﾞ	２－０	清水西クラブ
清水ｼｰｽｶｲＡ	棄権	有度ｸﾛｰﾊﾞｰ

《準決勝》

島田ｽﾎﾟｰﾂｸﾗﾌﾞ	２－０	静岡ｼｰｽﾞｸﾗﾌﾞ
あかつきｸﾗﾌﾞ	２－１	清水ｼｰｽｶｲＡ

《決勝戦》

島田ｽﾎﾟｰﾂｸﾗﾌﾞ	２－１	あかつきｸﾗﾌﾞ

◎Ｂグループ

《１回戦》

BA-TSUクラブ	２－０	ユニオンｸﾗﾌﾞ
榛原クラブ	２－０	クリスタル
Ｚ	２－０	五和クラブ
静岡西豊	２－０	はごろもｸﾗﾌﾞ

《準々決勝》

栄クラブ	２－０	BA-TSUクラブ
榛原クラブ	２－０	大州球友ｸﾗﾌﾞ
漣クラブ	２－０	Ｚ
向敷地ｸﾗﾌﾞＡ	２－１	静岡西豊

《準決勝》

栄クラブ	２－０	榛原クラブ
漣クラブ	２－０	向敷地ｸﾗﾌﾞＡ

《決勝戦》

栄クラブ	２－０	漣クラブ

◎Ｃグループ

《１回戦》

入江同好会	棄権	飛鳥クラブ
西奈クラブ	２－０	球趣会シニア
青葉クラブ	２－０	向敷地ｸﾗﾌﾞＢ

《準々決勝》

西益津球趣会	２－０	入江同好会
横井上	２－０	飯田シニア
富士見ｸﾛｰﾊﾞｰｽﾞ	２－０	西奈クラブ
青葉クラブ	２－１	岡部ﾌｧｲﾀｰｽﾞ

《準決勝》

横井上	２－０	西益津球趣会
富士見ｸﾛｰﾊﾞｰｽﾞ	２－０	青葉クラブ

《決勝戦》

横井上	２－０	富士見ｸﾛｰﾊﾞｰｽﾞ

〈西部地区〉　磐田農業高校体育館他

◎Ａグループ

《１回戦》

浜松北星ｸﾗﾌﾞ	２－０	雄踏ﾋﾞｭｰﾃｨｰｽﾞ
細江クラブ	２－１	はまきたｸﾗﾌﾞ
掛川飛翔ｸﾗﾌﾞ	２－１	磐田神明ｸﾗﾌﾞ
大須賀ｳｪｰﾌﾞ	２－１	浜松飛鳥ｸﾗﾌﾞ

《準決勝》

浜松北星ｸﾗﾌﾞ	２－１	細江クラブ
大須賀ｳｪｰﾌﾞ	２－１	掛川飛翔ｸﾗﾌﾞ

《決勝戦》

浜松北星ｸﾗﾌﾞ	２－０	大須賀ｳｪｰﾌﾞ

◎Ｂグループ

《１回戦》

緑ケ丘クラブ	２－０	浜松球友ｸﾗﾌﾞ
掛川黎明ｸﾗﾌﾞ	２－０	ジュネス浜名
曳馬クラブ	２－０	福田クラブ
立木大和	２－１	大樹クラブ

《準々決勝》

緑ケ丘クラブ	２－０	竜洋クラブ
掛川黎明ｸﾗﾌﾞ	２－０	ビリージーン
富塚クラブＡ	２－１	曳馬クラブ
立木大和	２－０	二俣クラブ

《準決勝》

緑ケ丘クラブ	２－０	掛川黎明ｸﾗﾌﾞ
立木大和	２－１	富塚クラブＡ

《決勝戦》

緑ケ丘クラブ	２－０	立木大和

◎Ｃグループ

《１回戦》

ひくまのｸﾗﾌﾞ	２－０	掛川ﾎﾟﾌﾟﾗｰｽﾞ
ﾓｰﾘｪはまきた	２－０	岩田クラブ
ＩＶＣ	２－０	壬生クラブ
袋井クラブ	２－０	開成クラブ

《準々決勝》

サンクラブ	２－１	ひくまのｸﾗﾌﾞ
弥生クラブ	２－０	ﾓｰﾘｪはまきた
ＩＶＣ	２－１	浜松赤兎ｸﾗﾌﾞ
袋井クラブ	棄権	銀河クラブ

《準決勝》

サンクラブ	２－０	弥生クラブ
ＩＶＣ	２－０	袋井クラブ

《決勝戦》

ＩＶＣ	２－０	サンクラブ

第２０回さわやか杯争奪静岡県家庭婦人バレーボール大会
県大会

'96.9.8
草薙体育館

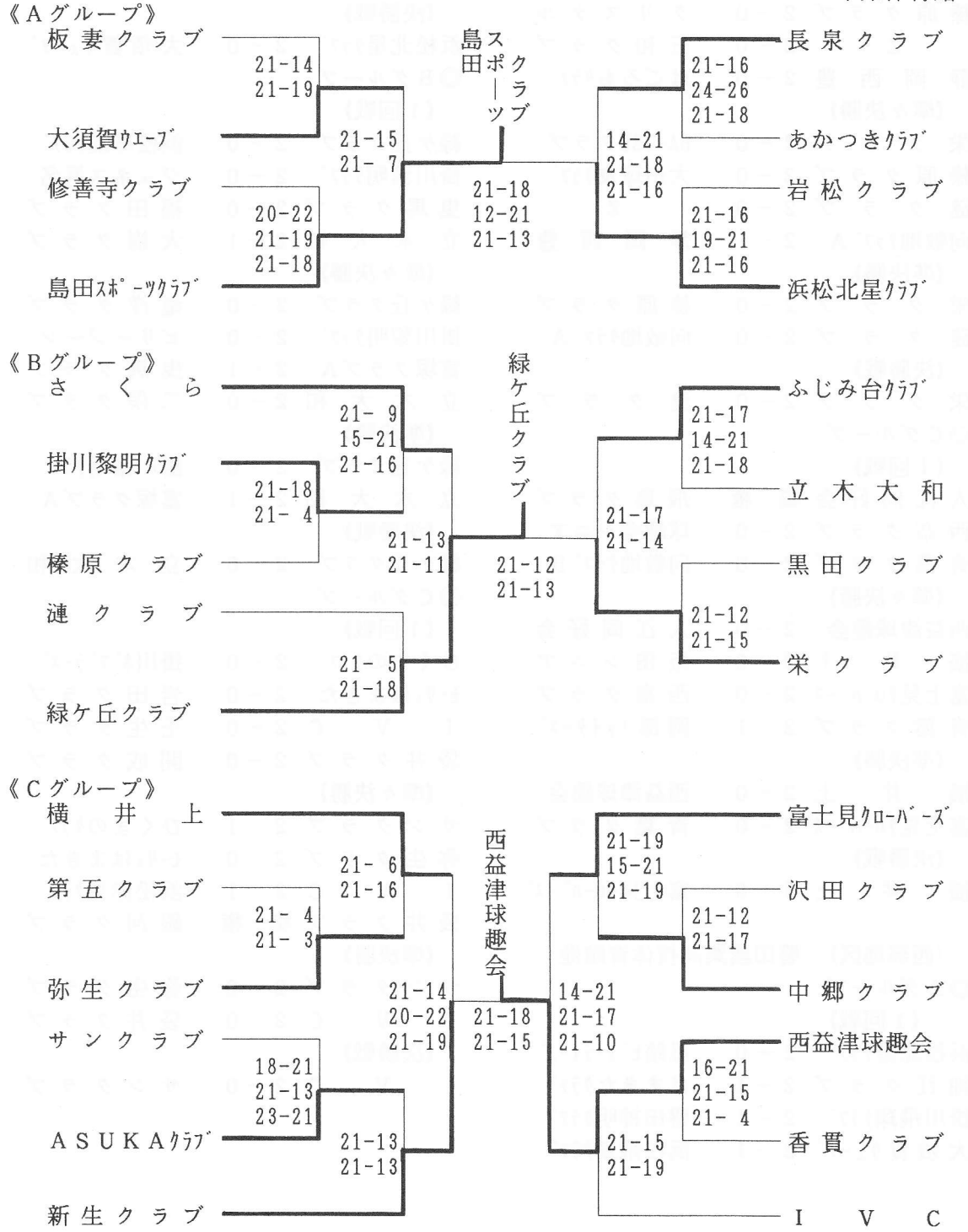

第８回全国家庭婦人バレーボールいそじ大会
静岡県予戦大会

'96.8.

藤枝市勤労者体育館

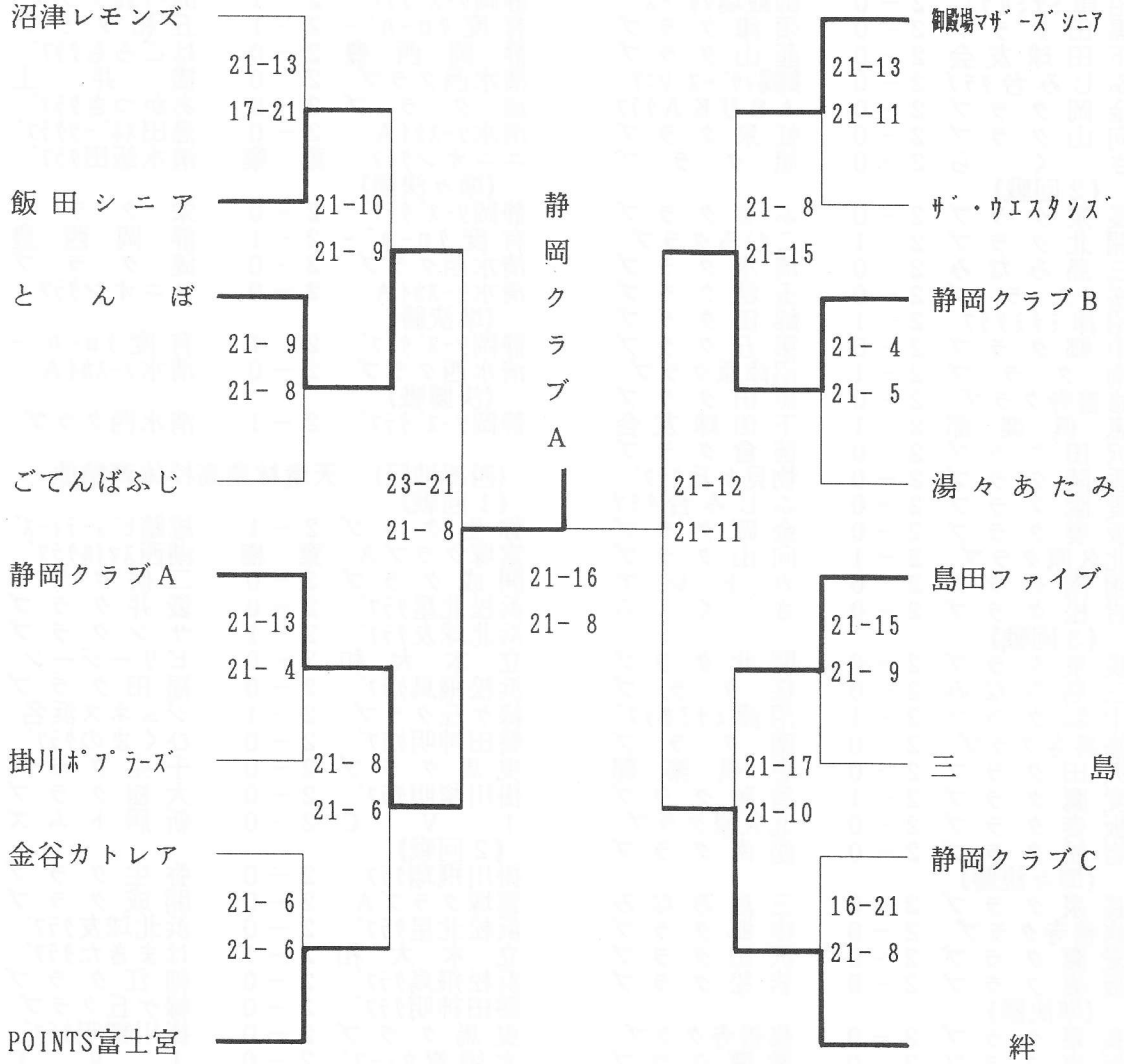

第22回静岡県家庭婦人バレーボール選手権大会

'96.10.20

〈東部地区〉　沼津中央高校体育館他

《1回戦》

ふじクラブ	2－0	メイト
三島みなみ	2－0	沼津ｱﾇﾋﾞｽｸﾗﾌﾞ
玉穂クラブ	2－0	中伊豆クラブ
沼津ﾐﾅﾐｸﾗﾌﾞ	2－0	御殿場ﾏｻﾞｰｽﾞ
黒田クラブ	2－0	須津クラブ
下田球友会	2－0	韮山クラブ
ふじみ台ｸﾗﾌﾞ	2－0	御殿場ﾏｻﾞｰｽﾞｼﾆｱ
金岡クラブ	2－0	ＡＳＵＫＡｸﾗﾌﾞ
向山クラブ	2－0	虹泉クラブ
さくら	2－0	旭クラブ

《2回戦》

長泉クラブ	2－0	ふじクラブ
開北クラブ	2－1	こむろクラブ
三島みなみ	2－0	清水クラブ
桜クラブ	2－0	玉穂クラブ
沼津ﾐﾅﾐｸﾗﾌﾞ	2－1	錦田クラブ
中郷クラブ	2－0	第五クラブ
南クラブ	2－1	沼津原クラブ
修善寺クラブ	2－0	黒田クラブ
恵倶楽部	2－1	下田球友会
沢田クラブ	2－0	徳倉クラブ
香陵クラブ	2－0	物見ケ丘ｸﾗﾌﾞ
愛鷹クラブ	2－0	ふじみ台ｸﾗﾌﾞ
板妻クラブ	2－0	金岡クラブ
北久原クラブ	2－1	向山クラブ
函南クラブ	2－0	カトレア
岩松クラブ	2－0	さくら

《3回戦》

長泉クラブ	2－0	開北クラブ
三島みなみ	2－0	桜クラブ
中郷クラブ	2－1	沼津ﾐﾅﾐｸﾗﾌﾞ
修善寺クラブ	2－0	南クラブ
沢田クラブ	2－0	恵倶楽部
愛鷹クラブ	2－1	香陵クラブ
板妻クラブ	2－0	北久原クラブ
岩松クラブ	2－0	函南クラブ

《準々決勝》

長泉クラブ	2－0	三島みなみ
修善寺クラブ	2－0	中郷クラブ
愛鷹クラブ	2－0	沢田クラブ
板妻クラブ	2－0	岩松クラブ

《準決勝》

長泉クラブ	2－0	修善寺クラブ
板妻クラブ	2－0	愛鷹クラブ

《決勝戦》

長泉クラブ	2－0	板妻クラブ

〈中部地区〉　静清工業高校体育館他

《1回戦》

大里クラブ	2－0	エスプリ
静岡ｼｰｽﾞｸﾗﾌﾞ	2－0	六合クラブ
BA-TSUクラブ	2－1	岡部ﾌｧｲﾀｰｽﾞ
五和クラブ	2－1	クリスタル
静岡西豊	2－1	榛原クラブ
横井上	2－1	西奈クラブ
漣クラブ	2－0	青葉クラブ
清水ｼｰｽｶｲＡ	2－0	富士見ｸﾛｰﾊﾞｰｽﾞ
ユニオンｸﾗﾌﾞ	2－0	Ｚ

《2回戦》

栄クラブ	2－0	大里クラブ
静岡ｼｰｽﾞｸﾗﾌﾞ	2－1	BA-TSUクラブ
有度ｸﾛｰﾊﾞｰ	2－1	五和クラブ
静岡西豊	2－0	はごろもｸﾗﾌﾞ
清水西クラブ	2－0	横井上
漣クラブ	2－0	あかつきｸﾗﾌﾞ
清水ｼｰｽｶｲＡ	2－0	島田ｽﾎﾟｰﾂｸﾗﾌﾞ
ユニオンｸﾗﾌﾞ	棄権	清水飯田ｸﾗﾌﾞ

《準々決勝》

静岡ｼｰｽﾞｸﾗﾌﾞ	2－0	栄クラブ
有度ｸﾛｰﾊﾞｰ	2－1	静岡西豊
清水西クラブ	2－0	漣クラブ
清水ｼｰｽｶｲＡ	2－0	ユニオンｸﾗﾌﾞ

《準決勝》

静岡ｼｰｽﾞｸﾗﾌﾞ	2－1	有度ｸﾛｰﾊﾞｰ
清水西クラブ	2－0	清水ｼｰｽｶｲＡ

《決勝戦》

静岡ｼｰｽﾞｸﾗﾌﾞ	2－1	清水西クラブ

〈西部地区〉　天竜林業高校体育館他

《1回戦》

弥生クラブ	2－1	雄踏ﾋﾞｭｰﾃｨｰｽﾞ
富塚クラブＡ	棄権	湖西ｽﾏｲﾙｸﾗﾌﾞ
開成クラブ	2－0	二俣クラブ
浜松北星ｸﾗﾌﾞ	2－0	袋井クラブ
浜北球友ｸﾗﾌﾞ	2－1	サンクラブ
立木大和	2－0	ビリージーン
浜松飛鳥ｸﾗﾌﾞ	2－0	福田クラブ
緑ケ丘クラブ	2－1	ジュネス浜名
磐田神明ｸﾗﾌﾞ	2－0	ひくまのｸﾗﾌﾞ
曳馬クラブ	2－0	壬生クラブ
掛川黎明ｸﾗﾌﾞ	2－0	大樹クラブ
ＩＶＣ	2－0	新居トムズ

《2回戦》

掛川飛翔ｸﾗﾌﾞ	2－0	弥生クラブ
富塚クラブＡ	2－0	開成クラブ
浜松北星ｸﾗﾌﾞ	2－0	浜北球友ｸﾗﾌﾞ
立木大和	2－1	はまきたｸﾗﾌﾞ
浜松飛鳥ｸﾗﾌﾞ	2－0	細江クラブ
磐田神明ｸﾗﾌﾞ	2－0	緑ケ丘クラブ
曳馬クラブ	2－0	掛川黎明ｸﾗﾌﾞ
大須賀ｳｪｰﾌﾞ	2－0	ＩＶＣ

《準々決勝》

掛川飛翔ｸﾗﾌﾞ	2－0	富塚クラブＡ
浜松北星ｸﾗﾌﾞ	2－1	立木大和
磐田神明ｸﾗﾌﾞ	2－0	浜松飛鳥ｸﾗﾌﾞ
大須賀ｳｪｰﾌﾞ	2－1	曳馬クラブ

《準決勝》

掛川飛翔ｸﾗﾌﾞ	2－1	浜松北星ｸﾗﾌﾞ
磐田神明ｸﾗﾌﾞ	2－1	大須賀ｳｪｰﾌﾞ

《決勝戦》

磐田神明ｸﾗﾌﾞ	2－0	掛川飛翔ｸﾗﾌﾞ

第２２回静岡県家庭婦人バレーボール選手権大会
県大会

'96.11.4
草薙体育館

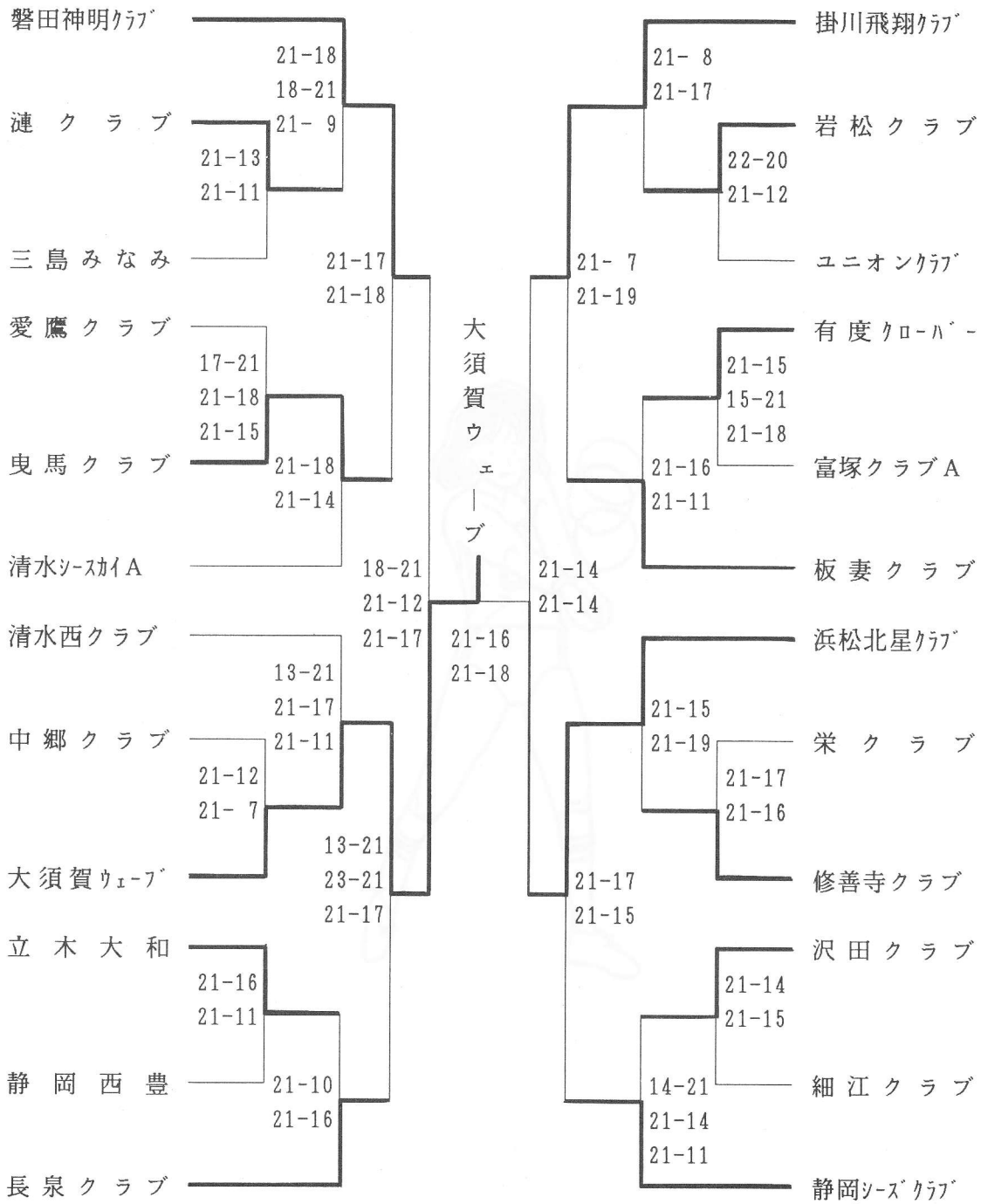

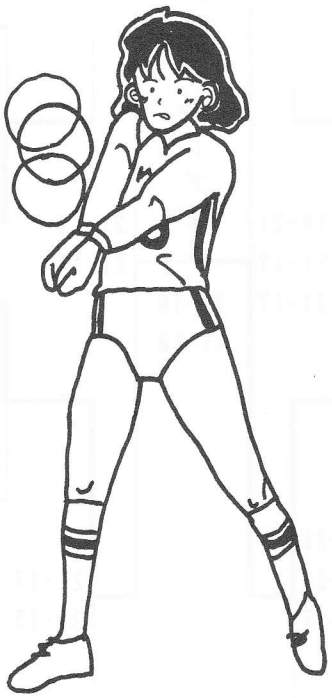

大　学　の　部

平成8年度第12回静岡県大学男女バレーボール大会

'96. 6. 16.
静岡県立大学体育館
静岡大学体育館

《男子》

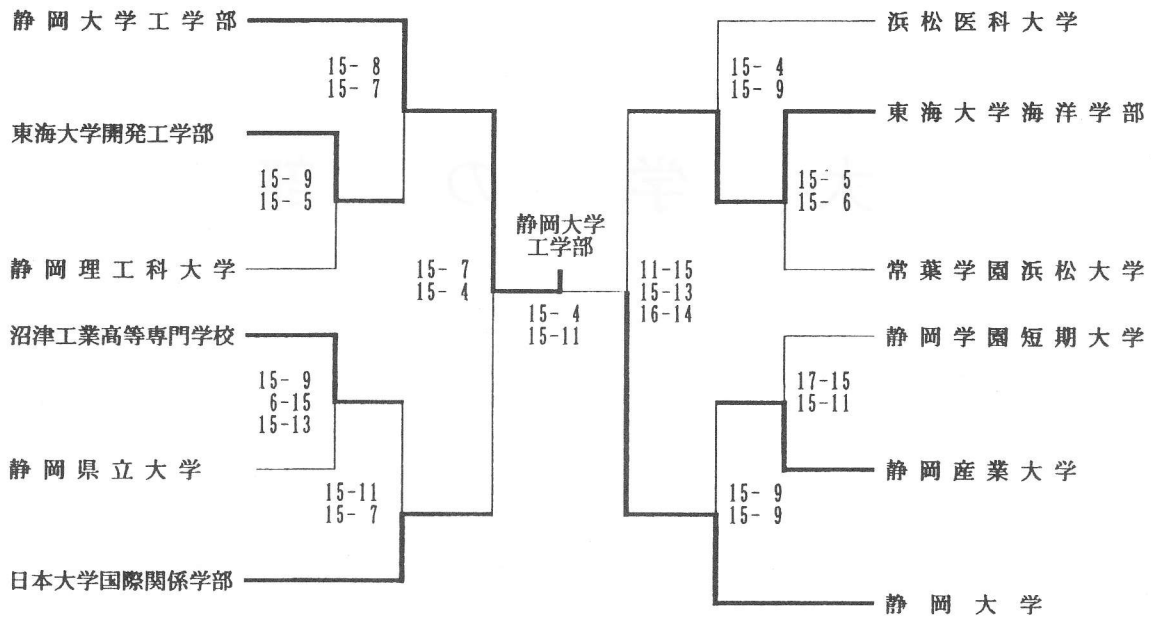

《女子》

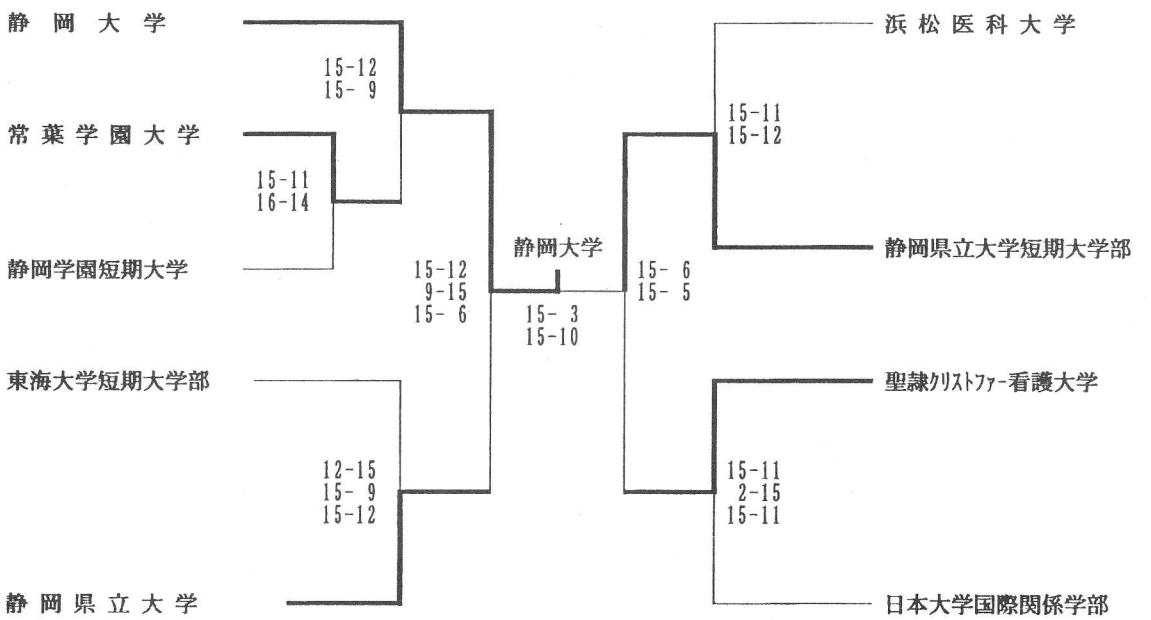

第21回静岡県バレーボール選手権大会

'96
静岡県立大学体育館
静岡大学体育館

《男　子》
予選リーグ
リーグA

	静大工	常葉大	県立大
静大工		15- 4 ○15- 2	15- 0 ○15-12
常葉大	4-15 ● 2-15		15-17 ○15- 6 15- 9
県立大	0-15 ●12-15	17-15 ● 6-15 9-15	

リーグB

	日大国際	浜医大	沼津高専
日大国際		15- 6 ○15-13	15-11 ●12-15 14-16
浜医大	6-15 ●13-15		15-17 ○15- 8 15-10
沼津高専	11-15 ○15-12 16-14	17-15 ● 8-15 10-15	

リーグC

	東海開発	常葉浜松	東海海洋
東海開発		15- 2 ○15- 6	15- 2 ○15-11
常葉浜松	2-15 ● 6-15		5-15 ●15- 6 10-15
東海海洋	2-15 ●11-15	15- 5 ○ 6-15 15-10	

リーグD

	静　大	産業大	理工科大
静　大		15- 8 ○15- 4	15-11 ○15- 3
産業大	8-15 ● 4-15		15-13 ○15-12
理工科大	11-15 ● 3-15	13-15 ●12-15	

《男子決勝》
3位トーナメント

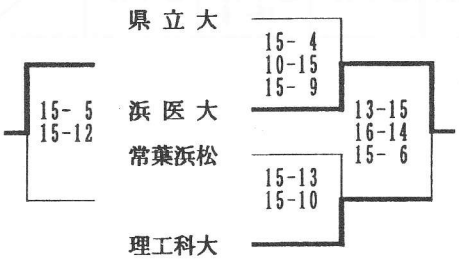

2位トーナメント

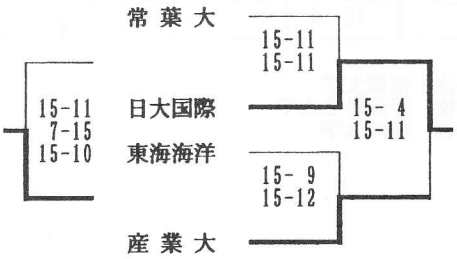

1位トーナメント

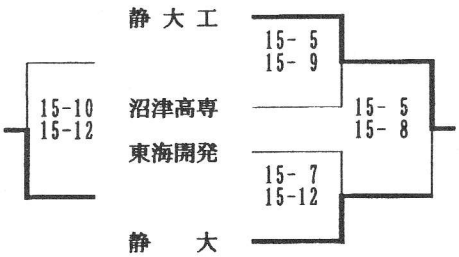

一位　静岡大学工学部
二位　静岡大学
三位　東海開発

《女　子》
予選リーグ

リーグA

	静　大	東海短大	静学短大	浜松医大
静　大		15- 3 ○15- 8	15- 8 ○15- 7	15- 3 ○15- 7
東海短大	3-15 ● 8-15		15-13 ○15- 1	15- 2 ○15- 5
静学短大	8-15 ● 7-15	13-15 ● 1-15		15-10 ○15- 6
浜松医大	3-15 ● 7-15	2-15 ● 5-15	10-15 ● 6-15	

リーグB

	県立短大	県立大	日大国際	常葉大
県立短大		10-15 ● 3-15	3-15 ●10-15	4-15 ●10-15
県立大	15-10 ○15- 3		12-15 ○15-13 15- 6	8-15 ●15- 7 6-15
日大国際	15- 3 ○15-10	15-12 ●13-15 6-15		10-15 ● 2-15
常葉大	15- 4 ○15-10	15- 8 ○ 7-15 15- 6	15-10 ○15- 2	

決勝リーグ

上位リーグ

	静　大	東海短大	常葉大	県立大
静　大		15- 8 ○13-15 16-14	11-15 ● 8-15	15- 7 ● 7-15 9-15
東海短大	8-15 ●15-13 14-16		13-15 ● 9-15	14-16 ● 7-15
常葉大	15-11 ○15- 8	15-13 ○15- 9		15- 2 ○15- 5
県立大	7-15 ○15- 7 15- 9	16-14 ○15- 7	2-15 ● 5-15	

下位リーグ

	静学短大	浜松医大	日大国際	県立短大
静学短大		15- 2 ○15- 6	8-15 ○15- 6 15- 8	15- 9 ○15- 9
浜松医大	2-15 ● 6-15		2-15 ● 9-15	8-15 ●15- 7 6-15
日大国際	15- 8 ● 6-15 8-15	15- 2 ○15- 9		15-10 ○15- 4
県立短大	9-15 ● 9-15	15- 8 ○ 7-15 15- 6	10-15 ● 4-15	

1位　常葉大学
2位　静岡県立大学
3位　静岡大学

高等学校の部

平成８年度　第４４回　静岡県高等学校総合体育大会バレーボール競技

男　子

＜東部地区＞　'96.5.12･19　沼津工業高会場他

≪１回戦≫

御殿場西	２－１	伊東城ヶ崎
三島南	２－１	富士東
吉原商	２－０	長泉
沼津工	２－０	小山
富士宮東	２－０	富士宮北

≪２回戦≫

下田北	２－０	御殿場西
市立沼津	２－０	修善寺工
星陵	２－０	裾野
沼津学園	２－０	田方農
日大三島	２－０	三島南
沼津城北	２－１	伊東
沼津北	２－１	暁秀
下田南	２－０	吉原商
沼津東	２－１	沼津工
富士宮西	２－１	吉原工
韮山	２－０	伊東商
御殿場	２－０	松崎
御殿場南	２－０	熱海
富士	２－０	富士宮農
伊豆中央	２－０	三島
富士宮東	２－０	稲取

≪３回戦≫

下田北	２－０	市立沼津
星陵	２－０	沼津学園
日大三島	２－０	沼津城北
下田南	２－０	沼津北
沼津東	２－０	富士宮西
御殿場	２－０	韮山
御殿場南	２－０	富士
稲取	２－０	伊豆中央

≪準々決勝戦≫

下田北	２－０	星陵
日大三島	２－０	下田南
御殿場	２－１	沼津東
稲取	２－０	御殿場南

≪９，１０位決定１回戦≫

沼津学園	２－１	市立沼津
沼津城北	２－１	沼津北
韮山	２－０	富士宮西
富士	２－１	伊豆中央

≪９，１０位決定２回戦≫

沼津城北	２－０	沼津学園
韮山	２－０	富士

≪９，１０位決定戦≫

韮山	２－０	沼津城北

≪５～８位決定１回戦≫

星陵	２－０	下田南
御殿場南	２－０	沼津東

≪７，８位決定戦≫

下田南	２－０	沼津東

≪５，６位決定戦≫

星陵	２－１	御殿場南

≪準決勝戦≫

下田北	２－０	日大三島
稲取	２－０	御殿場

≪３，４位決定戦≫

日大三島	２－０	御殿場

≪決勝戦≫

下田北	２－０	稲取

＜中部地区＞　'96.5.12･19　焼津中央高会場他

≪１回戦≫

島田学園	２－０	聖光学院
静岡市商	２－０	藤枝北

≪２回戦≫

清水市商	２－０	島田学園
島田	２－０	清水工
静岡東	２－１	大井川
東海大工	２－０	静岡農
静岡	２－０	静岡北
相良	２－０	島田工
金谷	２－０	常葉学園橘
静岡学園	２－０	静岡南
静岡西	２－０	東海大一
静清工	２－０	清水南
焼津中央	２－０	清水東
藤枝東	２－０	島田商
焼津水産	２－１	静岡商
静岡工	２－０	榛原
静岡市立	２－０	庵原
藤枝明誠	２－０	静岡市商

≪３回戦≫

清水市商	２－０	島田
東海大工	２－０	静岡東
静岡	２－０	相良
静岡学園	２－０	金谷
静岡西	２－０	静清工
藤枝東	２－０	焼津中央
静岡工	２－０	焼津水産
藤枝明誠	２－０	庵原

≪準々決勝戦≫

清水市商	２－０	東海大工
静岡	２－０	静岡学園
静岡西	２－０	藤枝東
藤枝明誠	２－０	静岡工

＜西部地区＞　'96.5.12・19.
浜松工高会場他

≪９～１２位決定１回戦≫
静岡東 2－0 島田
相良 2－0 金谷
焼津中央 2－0 静清工
静岡市立 2－1 焼津水産

≪９～１２位決定２回戦≫
相良 2－0 静岡東
焼津中央 2－0 静岡市立

≪１１，１２位決定戦≫
静岡東 2－1 静岡市立

≪９，１０位決定戦≫
焼津中央 2－0 相良

≪５～８位決定１回戦≫
東海大工 2－0 静岡学園
静岡工 2－1 藤枝東

≪７，８位決定戦≫
藤枝東 2－0 静岡学園

≪５，６位決定戦≫
東海大工 2－0 静岡工

≪準決勝戦≫
清水市商 2－0 静岡
静岡西 2－0 藤枝明誠

≪３，４位決定戦≫
藤枝明誠 2－0 静岡

≪決勝戦≫
清水市商 2－0 静岡西

≪１回戦≫
浜松工 2－0 常葉菊川
池新田 2－0 周智
浜松湖東 2－0 農業経営
浜松西 2－0 興誠
浜松南 2－0 浜松城北工
袋井 2－0 浜松湖南
磐田東 2－0 磐田農
聖隷学園 2－0 新居
袋井商 2－0 佐久間
磐田西 2－0 磐田南
浜松北 2－0 小笠
掛川西 2－0 横須賀
浜松商 2－0 湖西
浜松江之島 2－0 引佐
浜北西 2－0 浜松日体
掛川工 2－0 浜松東

≪２回戦≫
浜松工 2－0 池新田
浜松西 2－0 浜松湖東
袋井 2－1 浜松南
磐田東 2－1 聖隷学園
袋井商 2－0 磐田西
浜松北 2－1 掛川西
浜松商 2－0 浜松江之島
掛川工 2－0 浜北西

≪準々決勝戦≫
浜松西 2－0 浜松工
磐田東 2－0 袋井
浜松北 2－1 袋井商
浜松商 2－1 掛川工

≪９，１０位決定１回戦≫
浜松湖東 2－0 池新田
浜松南 2－0 聖隷学園
掛川西 2－0 磐田西
浜松江之島 2－0 浜北西

≪９，１０位決定２回戦≫
浜松南 2－0 浜松湖東
浜松江之島 2－1 掛川西

≪９，１０位決定戦≫
浜松南 2－0 浜松江之島

≪５～８位決定１回戦≫
浜松工 2－0 袋井
掛川工 2－1 袋井商

≪７，８位決定戦≫
袋井商 2－0 袋井

≪５，６位決定戦≫
浜松工 2－1 掛川工

≪準決勝戦≫
磐田東 2－0 浜松西
浜松商 2－0 浜松北

≪３，４位決定戦≫
浜松西 2－0 浜松北

≪決勝戦≫
浜松商 2－1 磐田東

平成８年度　第４４回　静岡県高等学校総合体育大会バレーボール競技

女　子

＜東部地区＞　'96.5.12・19　韮山高会場他

≪１回戦≫

富士宮西	2－1	松　崎
富　士	2－0	熱　海
沼津城北	2－0	沼津学園
沼津中央	2－0	稲　取
三島南	2－0	田方農
沼津西	2－0	沼津市立
吉　原	2－0	長　泉
沼津東	2－1	御殿場

≪２回戦≫

富士見	2－0	富士宮西
下田北	2－0	韮　山
富士宮東	2－0	御殿場西
富士東	2－1	富　士
日大三島	2－0	沼津城北
伊豆中央	2－0	伊東商
富士宮農	2－0	裾　野
小　山	2－0	沼津中央
三　島	2－0	三島南
大　仁	2－0	星　陵
伊　東	2－0	富士宮北
三島北	2－0	沼津西
吉原商	2－0	吉　原
沼津商	2－0	伊東城ヶ崎
御殿場南	2－1	下田南
加藤学園	2－0	沼津東

≪３回戦≫

富士見	2－0	下田北
富士宮東	2－0	富士東
日大三島	2－0	伊豆中央
小　山	2－0	富士宮農
三　島	2－0	大　仁
三島北	2－0	伊　東
沼津商	2－0	吉原商
加藤学園	2－0	御殿場南

≪準々決勝戦≫

富士見	2－0	富士宮東
日大三島	2－0	小　山
三　島	2－1	三島北
加藤学園	2－0	沼津商

≪９，１０位決定１回戦≫

富士東	2－0	下田北
伊豆中央	2－1	富士宮農
伊　東	2－0	大　仁
御殿場南	2－0	吉原商

≪９，１０位決定２回戦≫

伊豆中央	2－0	富士東
伊　東	2－1	御殿場南

≪９，１０位決定戦≫

伊　東	2－1	伊豆中央

≪５～８位決定１回戦≫

小　山	2－1	富士宮東
三島北	2－0	沼津商業

≪７，８位決定戦≫

富士宮東	2－0	沼津商業

≪５，６位決定戦≫

小　山	2－1	三島北

≪準決勝戦≫

富士見	2－0	日大三島
加藤学園	2－0	三　島

≪３，４位決定戦≫

日大三島	2－0	三　島

≪決勝戦≫

富士見	2－1	加藤学園

＜中部地区＞　'96.5.12・19.　島田高会場他

≪１回戦≫

川　根	2－0	静岡南
清水南	2－1	静岡精華
藤枝西	2－0	庵　原
静岡西	2－0	焼　津

≪２回戦≫

静岡市商	2－0	川　根
清水西	2－0	静岡商
静岡星美	2－0	東海大一
榛　原	2－0	静岡女子商
大井川	2－0	金　谷
清水東	2－1	常葉学園橘
静岡東	2－0	静岡農
清水市商	2－0	清水南
島田商	2－0	藤枝西
静　岡	2－0	静岡市立
吉　田	2－1	島　田
焼津中央	2－0	藤枝北
静岡城北	2－0	静岡学園
常葉学園	2－0	清水国際
相　良	2－1	静岡英和
藤枝南女子	2－0	静岡西

≪３回戦≫

静岡市商	2－0	清水西
静岡星美	2－1	榛　原
大井川	2－0	静岡東
清水市商	2－0	清水東
島田商	2－0	静　岡
焼津中央	2－0	吉　田
静岡城北	2－0	常葉学園
藤枝南女子	2－0	相　良

≪準々決勝戦≫

静岡市商	2－0	静岡星美
大井川	2－0	清水市商
島田商	2－0	焼津中央
藤枝南女子	2－0	静岡城北

＜西部地区＞　　'96.5.12・19.
掛川東高会場他

≪９～１２位決定１回戦≫
榛　　原　２－０　清　水　西
静　岡　東　２－１　清　水　東
吉　　田　２－０　静　　岡
常葉学園　２－０　相　　良

≪９～１２位決定２回戦≫
榛　　原　２－０　静　岡　東
吉　　田　２－０　常葉学園

≪１１，１２位決定戦≫
常葉学園　２－１　静　岡　東

≪９，１０位決定戦≫
榛　　原　２－０　吉　　田

≪５～８位決定１回戦≫
清水市商　２－０　静岡星美
静岡城北　２－０　焼津中央

≪７，８位決定戦≫
焼津中央　２－１　静岡星美

≪５，６位決定戦≫
静岡城北　２－０　清水市商

≪準決勝戦≫
静岡市商　２－０　大　井　川
藤枝南女子　２－０　島　田　商

≪３，４位決定戦≫
大　井　川　２－０　島　田　商

≪決勝戦≫
静岡市商　２－０　藤枝南女子

≪１回戦≫
佐　久　間　２－０　周　　智
袋　井　商　２－１　浜　松　西
小　　笠　２－１　気　　賀
磐　田　北　２－０　浜　　名
聖　　隷　２－０　春　　野
袋　　井　２－０　誠　　心
引　　佐　２－０　横　須　賀
浜　松　工　２－０　二　　俣

≪２回戦≫
浜　北　西　２－０　佐　久　間
三　ヶ　日　２－０　浜　松　東
磐　田　南　２－０　磐　田　西
浜松日体　２－０　袋　井　商
湖　　西　２－０　小　　笠
掛　川　西　２－０　浜松学芸
浜松湖東　２－０　磐　田　東
常葉菊川　２－０　磐　田　北
浜松市立　２－０　聖　　隷
浜　松　北　２－０　　森
浜松女子　２－０　磐　田　農
池　新　田　２－０　袋　　井
浜松海の星　２－０　引　　佐
浜松江之島　２－０　浜　松　南
浜　松　商　２－０　浜松湖南
掛　川　東　２－０　浜　松　工

≪３回戦≫
浜　北　西　２－０　三　ヶ　日
浜松日体　２－１　磐　田　南
湖　　西　２－０　掛　川　西
常葉菊川　２－０　浜松湖東
浜松市立　２－０　浜　松　北
池　新　田　２－０　浜松女子
浜松海の星　２－０　浜松江之島
掛　川　東　２－０　浜　松　商

≪準々決勝戦≫
浜　北　西　２－０　浜松日体
常葉菊川　２－０　湖　　西
浜松市立　２－０　池　新　田
掛　川　東　２－０　浜松海の星

≪９，１０位決定１回戦≫
三　ヶ　日　２－１　磐　田　南
浜松湖東　２－１　掛　川　西
浜　松　北　２－０　浜松女子
浜　松　商　２－１　浜松江之島

≪９，１０位決定２回戦≫
浜松湖東　２－０　三　ヶ　日
浜　松　商　２－１　浜　松　北

≪９，１０位決定戦≫
浜松湖東　２－０　浜　松　商

≪５～８位決定１回戦≫
湖　　西　２－０　浜松日体
浜松海の星　２－０　池　新　田

≪７，８位決定戦≫
池　新　田　２－０　浜松日体

≪５，６位決定戦≫
湖　　西　２－１　浜松海の星

≪準決勝戦≫
浜　北　西　２－０　常葉菊川
浜松市立　２－０　掛　川　西

≪３，４位決定戦≫
常葉菊川　２－０　掛　川　東

≪決勝戦≫
浜　北　西　２－０　浜松市立

平成８年度　第４４回静岡県総合体育大会バレーボール競技　県大会

男　子

'９６．６．８・９．

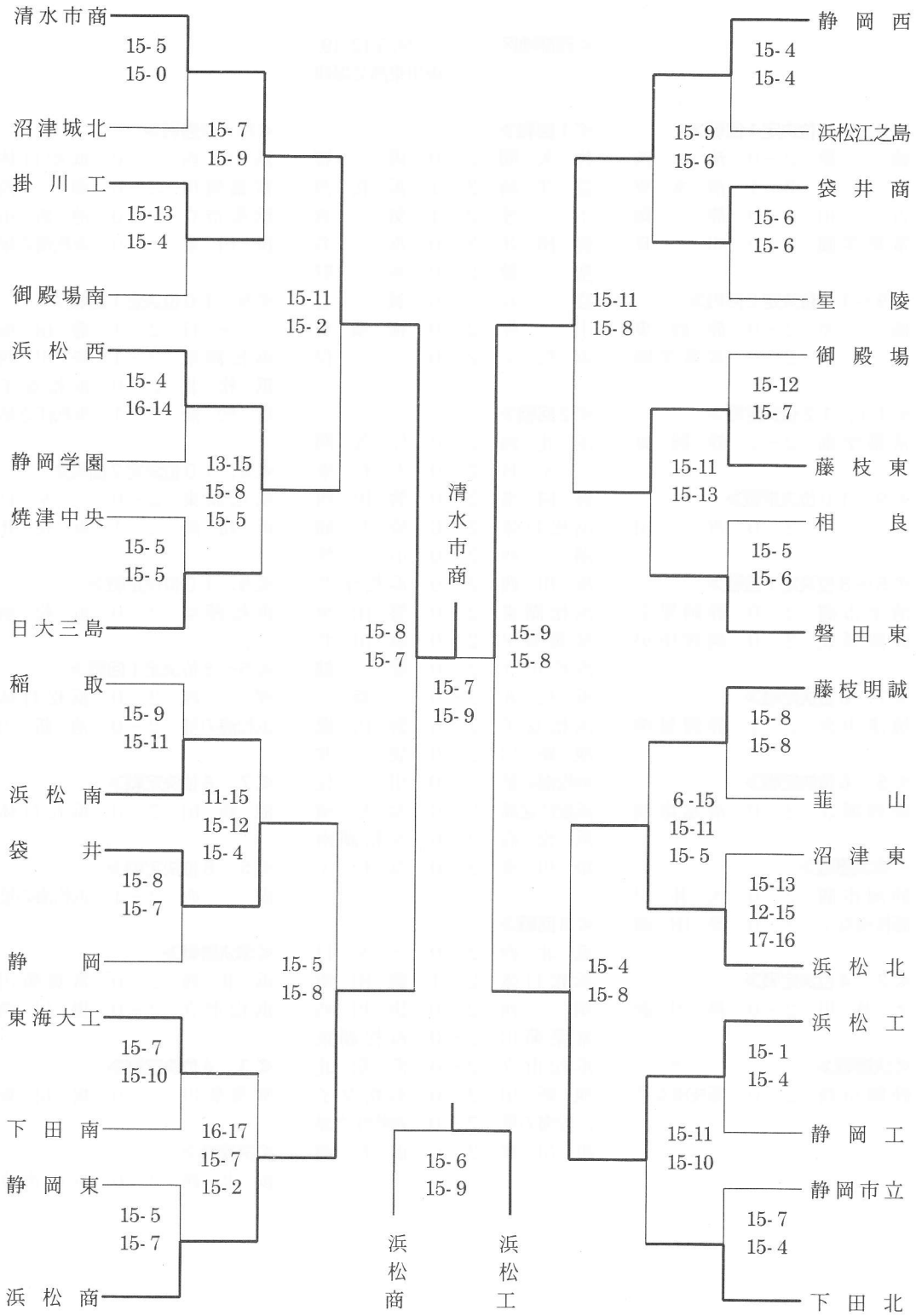

平成８年度　第４４回静岡県総合体育大会バレーボール競技　県大会

女　子

'９６．６．８・９．

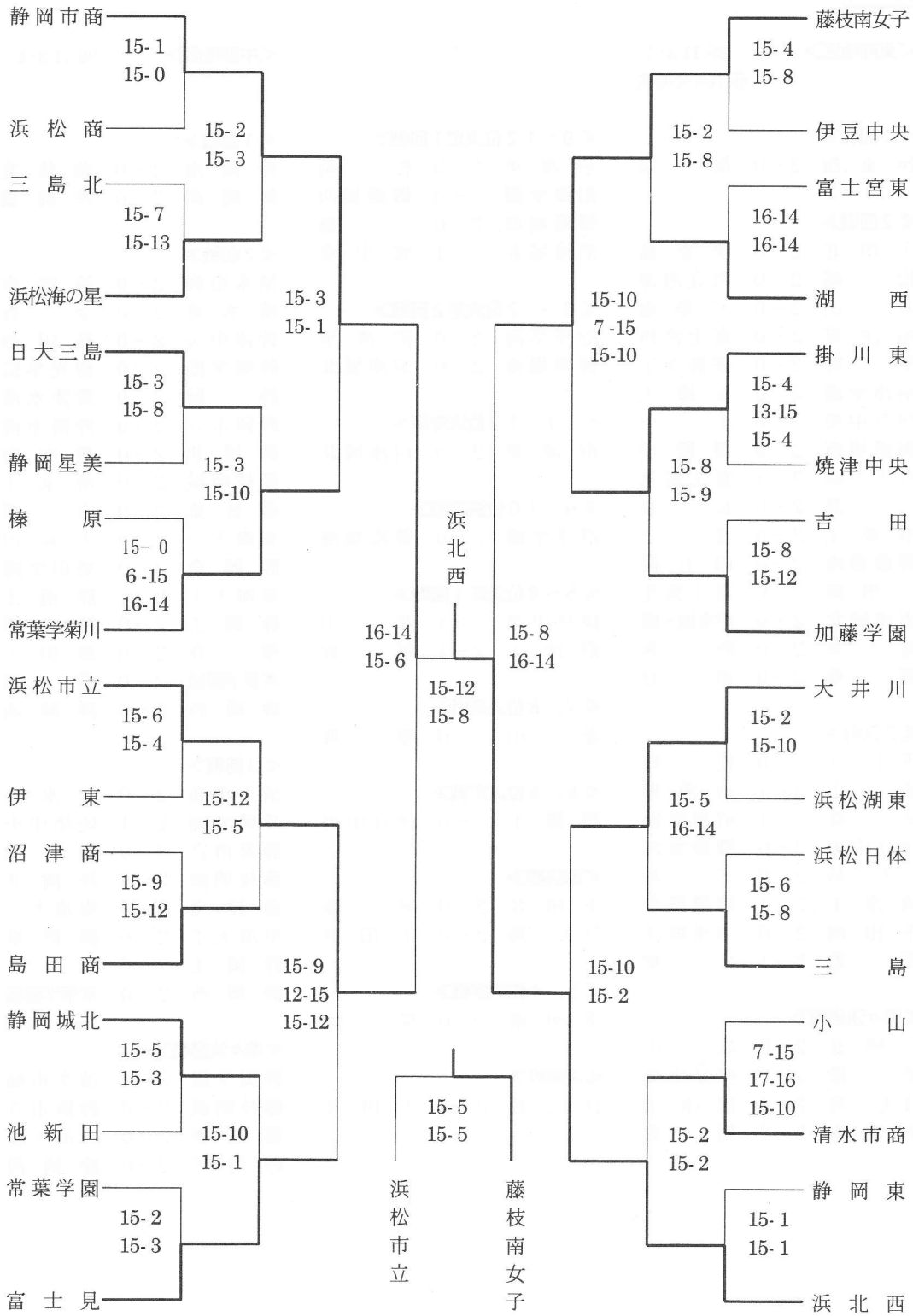

平成８年度　第１５回　静岡県高等学校バレーボール選手権

男　子

＜東部地区＞　'96.11.3･4.　韮山高会場他

≪１回戦≫
伊東商 2－0 桐陽

≪２回戦≫
下田北 2－0 伊東商
松崎 2－0 市立沼津
韮山 2－0 三島南
沼津東 2－0 富士宮西
星陵 2－0 修善寺工
沼津学園 2－0 吉原工
伊豆中央 2－0 小山
御殿場西 2－0 御殿場
日大三島 2－1 富士宮東
三島 2－0 長泉
沼津工 2－0 富士
御殿場南 2－0 田方農
下田南 2－0 富士宮北
沼津城北 2－0 伊東城ヶ崎
富士東 2－0 暁秀
稲取 2－0 裾野

≪３回戦≫
下田北 2－0 松崎
韮山 2－1 沼津東
星陵 2－1 沼津学園
伊豆中央 2－0 御殿場西
日大三島 2－0 三島
沼津工 2－1 御殿場南
下田南 2－0 沼津城北
稲取 2－1 富士東

≪準々決勝戦≫
下田北 2－0 韮山
星陵 2－0 伊豆中央
日大三島 2－1 沼津工
下田南 2－0 稲取

≪９～１２位決定１回戦≫
沼津東 2－0 松崎
沼津学園 2－0 御殿場西
御殿場南 2－0 三島
沼津城北 2－1 富士東

≪９～１２位決定２回戦≫
沼津学園 2－0 沼津東
御殿場南 2－0 沼津城北

≪１１，１２位決定戦≫
沼津東 2－0 沼津城北

≪９，１０位決定戦≫
沼津学園 2－0 御殿場南

≪５～８位決定１回戦≫
伊豆中央 2－1 韮山
沼津工 2－1 稲取

≪７，８位決定戦≫
韮山 2－0 稲取

≪５，６位決定戦≫
沼津工 2－0 伊豆中央

≪準決勝≫
下田北 2－0 星陵
日大三島 2－0 下田南

≪３，４位決定戦≫
下田南 2－0 星陵

≪決勝戦≫
日大三島 2－1 下田北

＜中部地区＞　'96.11.3･4.

≪１回戦≫
静岡南 2－0 藤枝北
静岡商 2－0 静岡農

≪２回戦≫
清水市商 2－0 静岡南
清水東 2－0 金谷
焼津中央 2－0 島田商
静岡学園 2－0 聖光学院
静岡 2－0 焼津水産
静岡市立 2－0 静岡市商
静岡北 2－0 清水南
藤枝明誠 2－0 清水工
藤枝東 2－0 庵原
東海大一 2－0 大井川
静岡東 2－0 島田学園
東海大工 2－1 静清工
静岡工 2－0 榛原
相良 2－0 島田工
常葉学園橘 2－0 島田
静岡西 2－0 静岡商

≪３回戦≫
清水市商 2－0 清水東
静岡学園 2－1 焼津中央
静岡市立 2－0 静岡
藤枝明誠 2－0 静岡北
藤枝東 2－0 東海大一
東海大工 2－0 静岡東
静岡工 2－0 相良
静岡西 2－0 常葉学園橘

≪準々決勝戦≫
静岡学園 2－0 清水市商
藤枝明誠 2－0 静岡市立
藤枝東 2－0 東海大工
静岡工 2－0 静岡西

＜西部地区＞　　'96.11.3･4.
浜松江之島高会場他

≪9，10位決定1回戦≫
焼津中央　2－1　清水東
静岡　2－0　静岡北
東海大一　2－0　静岡東
常葉学園橘　2－1　相良

≪9，10位決定2回戦≫
焼津中央　2－1　静岡
東海大一　2－0　常葉学園橘

≪9，10位決定戦≫
東海大一　2－1　焼津中央

≪5～8位決定1回戦≫
清水市商　2－0　静岡市立
東海大工　2－1　静岡西

≪7，8位決定戦≫
静岡西　2－0　静岡市立

≪5，6位決定戦≫
清水市商　2－0　東海大工

≪準決勝戦≫
藤枝明誠　2－0　静岡学園
藤枝東　2－0　静岡工

≪3，4位決定戦≫
静岡学園　2－0　静岡工

≪決勝戦≫
藤枝明誠　2－0　藤枝東

≪1回戦≫
浜松湖南　2－0　農業経営
浜松南　2－0　浜松城北工
袋井商　2－0　興誠
浜松日体　2－0　袋井
掛川西　2－0　磐田南
聖隷学園　2－0　常葉菊川
浜松北　2－0　佐久間
浜松西　2－0　周智
浜松東　2－0　池新田
浜松湖東　2－0　引佐
磐田東　2－0　横須賀
掛川工　2－0　小笠
浜松江之島　2－0　浜北西
磐田西　2－0　湖西

≪2回戦≫
浜松工　2－0　浜松湖南
袋井商　2－0　浜松南
浜松日体　2－0　掛川西
聖隷学園　2－0　浜松北
浜松西　2－0　浜松東
磐田東　2－0　浜松湖東
浜松江之島　2－0　掛川工
浜松商　2－0　磐田西

≪準々決勝戦≫
袋井商　2－0　浜松工
聖隷学園　2－0　浜松日体
浜松西　2－1　磐田東
浜松商　2－0　浜松江之島

≪9，10位決定1回戦≫
浜松南　2－0　浜松湖南
掛川西　2－0　浜松北
浜松湖東　2－0　浜松東
掛川工　2－1　磐田西

≪9，10位決定2回戦≫
掛川西　2－0　浜松南
掛川工　2－1　磐田西

≪9，10位決定戦≫
掛川西　2－0　掛川工

≪5～8位決定1回戦≫
浜松工　2－0　浜松日体
磐田東　2－1　浜松江之島

≪7，8位決定戦≫
浜松江之島　2－1　浜松日体

≪5，6位決定戦≫
浜松工　2－1　磐田東

≪準決勝戦≫
袋井商　2－1　聖隷学園
浜松商　2－1　浜松西

≪3，4位決定戦≫
聖隷学園　2－1　浜松西

≪決勝戦≫
袋井商　2－0　浜松商

平成８年度　第１５回　静岡県高等学校バレーボール選手権

女　子

＜東部地区＞　'96.11.3･4.　三島北高会場他

≪１回戦≫

松　崎	2－0	韮　山
御殿場	2－0	沼津学園
沼津市立	2－0	沼津城北
三島南	2－0	富　士

≪２回戦≫

富士見	2－0	松　崎
吉原商	2－0	沼津西
伊　東	2－0	富士宮西
沼津商	2－0	伊東商
小　山	2－0	富士宮農
下田北	2－1	富士東
下田南	2－1	富士宮北
三　島	2－0	御殿場
日大三島	2－0	沼津市立
沼津東	2－0	田方農
御殿場南	2－0	沼津中央
三島北	2－0	伊東城ヶ崎
富士宮東	2－0	稲　取
伊豆中央	2－0	吉　原
大　仁	2－0	裾　野
加藤学園	2－1	三島南

≪３回戦≫

富士見	2－0	吉原商
伊　東	2－1	沼津商
小　山	2－0	下田北
下田南	2－0	三　島
日大三島	2－0	沼津東
三島北	2－0	御殿場南
伊豆中央	2－0	富士宮東
加藤学園	2－0	大　仁

≪準々決勝戦≫

富士見	2－0	伊　東
小　山	2－0	下田南
日大三島	2－1	三島北
加藤学園	2－0	伊豆中央

≪９～１２位決定１回戦≫

沼津商	2－0	吉原商
三　島	2－0	下田北
御殿場南	2－1	沼津東
大　仁	2－1	富士宮東

≪９～１２位決定２回戦≫

三　島	2－0	沼津商
大　仁	2－0	御殿場南

≪１１，１２位決定戦≫

御殿場南	2－0	沼津商

≪９，１０位決定戦≫

三　島	2－0	大　仁

≪５～８位決定１回戦≫

伊　東	2－1	下田南
伊豆中央	2－1	三島北

≪７，８位決定戦≫

下田南	2－0	三島北

≪５，６位決定戦≫

伊　東	2－1	伊豆中央

≪準決勝戦≫

富士見	2－0	小　山
日大三島	2－1	加藤学園

≪３，４位決定戦≫

加藤学園	2－1	小　山

≪決勝戦≫

富士見	2－0	日大三島

＜中部地区＞　'96.11.3･4.

≪１回戦≫

静　岡	2－0	静岡農
静岡精華	2－0	庵　原
島　田	2－0	静岡英和

≪２回戦≫

静岡市商	2－0	静　岡
静岡女子商	2－0	焼　津
榛　原	2－1	静岡市立
静岡星美	2－0	静岡南
静岡城北	2－0	清水西
常葉学園橘	2－0	静岡東
清水南	2－0	静岡学園
島田商	2－0	藤枝西
大井川	2－0	静岡精華
藤枝北	2－0	相　良
常葉学園	2－0	金　谷
清水市商	2－0	東海大一
焼津中央	2－0	静岡西
吉　田	2－0	清水東
静岡商	2－0	川　根
藤枝南女子	2－0	島　田

≪３回戦≫

静岡市商	2－1	静岡女子商
静岡星美	2－0	榛　原
静岡城北	2－0	常葉学園橘
島田商	2－0	清水南
大井川	2－0	藤枝北
清水市商	2－1	常葉学園
焼津中央	2－0	吉　田
藤枝南女子	2－0	静岡商

≪準々決勝戦≫

静岡星美	2－0	静岡市商
島田商	2－0	静岡城北
清水市商	2－0	大井川
焼津中央	2－0	藤枝南女子

＜西部地区＞　　'96.11.3･4.
磐田北高会場他

≪9，10位決定1回戦≫
静岡女子商　2－0　榛　　原
清　水　南　2－0　常葉学園橘
常葉学園　2－0　藤　枝　北
吉　　田　2－0　静　岡　商

≪9，10位決定2回戦≫
清　水　南　2－0　静岡女子商
吉　　田　2－0　常葉学園

≪9，10位決定戦≫
吉　　田　2－1　清　水　南

≪5～8位決定1回戦≫
静岡城北　2－1　静岡市商
大　井　川　2－1　藤枝南女子

≪7，8位決定戦≫
静岡市商　2－0　藤枝南女子

≪5，6位決定戦≫
大　井　川　2－0　静岡城北

≪準決勝戦≫
島　田　商　2－0　静岡星美
焼津中央　2－0　清水市商

≪3，4位決定戦≫
静岡星美　2－1　清水市商

≪決勝戦≫
焼津中央　2－0　島　田　商

≪1回戦≫
袋　　井　2－0　二　　俣
聖隷学園　2－0　佐　久　間
引　　佐　2－1　横　須　賀
気　　賀　2－0　新　　居

≪2回戦≫
浜　北　西　2－0　袋　　井
磐　田　北　2－0　浜松女子
浜松湖東　2－0　磐　田　東
浜松日体　2－0　掛　川　西
湖　　西　2－0　浜　松　西
浜松湖南　2－0　天　竜　林
磐　田　西　2－0　　森
掛　川　東　2－0　聖隷学園
常葉菊川　2－0　引　　佐
袋　井　商　2－0　誠　　心
浜　松　工　2－0　浜　松　南
浜松海の星　2－0　春　　野
浜　　名　2－0　池　新　田
浜　松　商　2－0　浜松江之島
小　　笠　2－0　浜　松　北
浜松市立　2－0　気　　賀

≪3回戦≫
浜　北　西　2－0　磐　田　北
浜松湖東　2－0　浜松日体
湖　　西　2－1　浜松湖南
掛　川　東　2－0　磐　田　西
常葉菊川　2－1　袋　井　商
浜　松　工　2－0　浜松海の星
浜　　名　2－1　浜　松　商
小　　笠　2－1　浜松市立

≪準々決勝戦≫
浜　北　西　2－0　浜松湖東
掛　川　東　2－0　湖　　西
常葉菊川　2－0　浜　松　工
小　　笠　2－0　浜　　名

≪9，10位決定1回戦≫
磐　田　北　2－0　浜松日体
磐　田　西　2－1　浜松湖南
袋　井　商　2－1　浜松海の星
浜松市立　2－1　浜　松　商

≪9，10位決定2回戦≫
磐　田　北　2－0　磐　田　西
浜松市立　2－0　袋　井　商

≪9，10位決定戦≫
磐　田　北　2－1　浜松市立

≪5～8位決定1回戦≫
湖　　西　2－1　浜松湖東
浜　　名　2－0　浜　松　工

≪7，8位決定戦≫
浜松湖東　2－0　浜　松　工

≪5，6位決定戦≫
浜　　名　2－0　湖　　西

≪準決勝戦≫
浜　北　西　2－1　掛　川　東
常葉菊川　2－0　小　　笠

≪3，4位決定戦≫
小　　笠　2－1　掛　川　東

≪決勝戦≫
浜　北　西　2－0　常葉菊川

平成８年度　第１５回静岡県高等学校バレーボール選手権大会　県大会

男　子

'96. 11. 17・23・24.

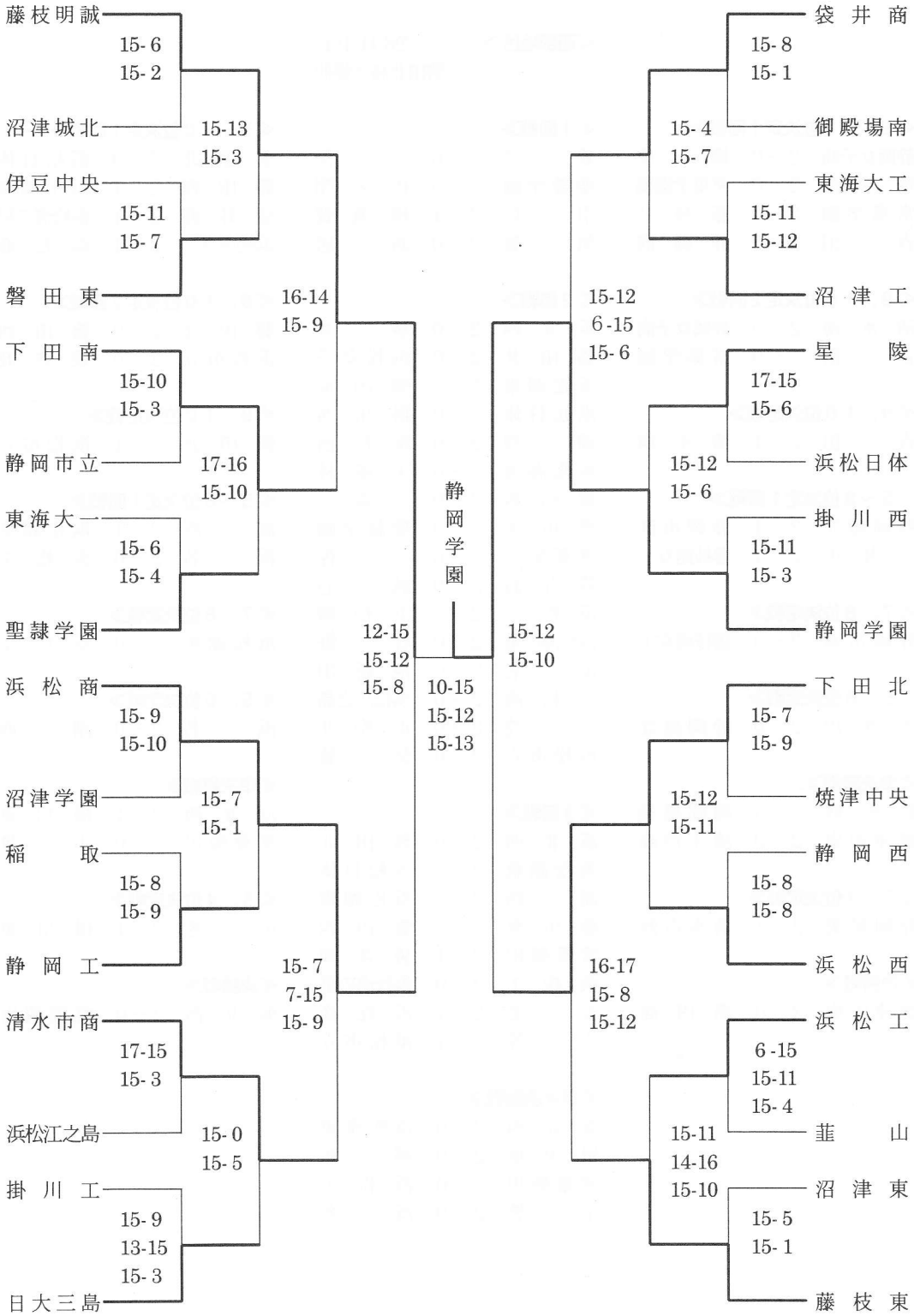

平成８年度　第１５回静岡県高等学校バレーボール選手権大会　県大会

女　子

'９６．１１．１７・２３・２４．

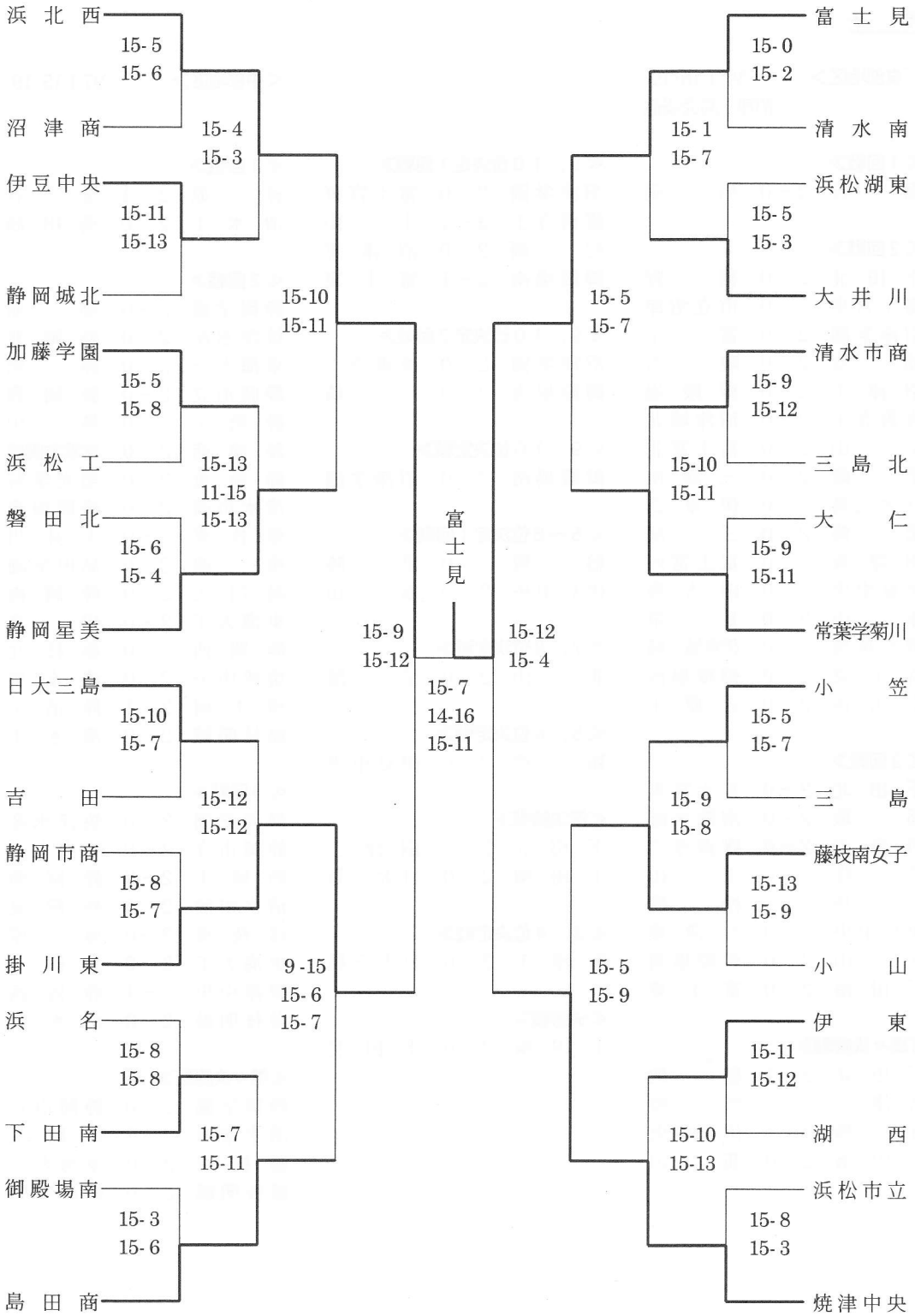

平成８年度　静岡県高等学校新人バレーボール大会

兼　第２８回　全国高等学校バレーボール選抜優勝大会

男　子

＜東部地区＞　'97.1.15･19.　沼津工高会場他

≪１回戦≫

裾　野	２－０	桐　陽

≪２回戦≫

下田北	２－０	裾　野
富士宮東	２－０	市立沼津
沼津学園	２－０	富　士
稲　取	２－０	暁　秀
沼津工	２－０	御殿場
修善寺工	２－０	沼津城北
小　山	２－０	富士宮北
星　陵	２－０	三島南
日大三島	２－０	伊東商
松　崎	２－０	三　島
沼津東	２－０	富士宮西
伊豆中央	２－０	田方農
韮　山	２－０	長　泉
御殿場南	２－０	伊東城ヶ崎
富士東	２－０	御殿場西
下田南	２－０	吉原工

≪３回戦≫

下田北	２－０	富士宮東
稲　取	２－０	沼津学園
沼津工	２－０	修善寺工
星　陵	２－０	小　山
日大三島	２－０	松　崎
伊豆中央	２－０	沼津東
韮　山	２－０	御殿場南
下田南	２－０	富士東

≪準々決勝戦≫

下田北	２－１	稲　取
沼津工	２－０	星　陵
日大三島	２－１	伊豆中央
下田南	２－０	韮　山

≪９，１０位決定１回戦≫

沼津学園	２－０	富士宮東
修善寺工	２－１	小　山
松　崎	２－０	沼津東
御殿場南	２－１	富士東

≪９，１０位決定２回戦≫

沼津学園	２－０	修善寺工
御殿場南	２－０	松　崎

≪９，１０位決定戦≫

御殿場南	２－０	沼津学園

≪５～８位決定１回戦≫

稲　取	２－０	星　陵
伊豆中央	２－０	韮　山

≪７，８位決定戦≫

韮　山	２－０	星　陵

≪５，６位決定戦≫

稲　取	２－０	伊豆中央

≪準決勝戦≫

下田北	２－０	沼津工
下田南	２－０	日大三島

≪３，４位決定戦≫

沼津工	２－０	日大三島

≪決勝戦≫

下田南	２－０	下田北

＜中部地区＞　'97.1.15･19.

≪１回戦≫

榛　原	２－１	金　谷
清水工	２－０	島田商

≪２回戦≫

静岡学園	２－０	榛　原
焼津水産	２－０	静岡北
東海大一	２－０	静　岡
静岡市立	２－０	静岡農
静岡工	２－０	島　田
静岡商	２－０	常葉学園橘
静岡東	２－０	聖光学院
清水市商	２－０	静岡市商
藤枝東	２－０	大井川
庵　原	２－０	島田学園
島田工	２－０	静岡南
東海大工	２－０	相　良
静岡西	２－０	藤枝北
焼津中央	２－０	清水東
清水南	２－１	静清工
藤枝明誠	２－０	清水工

≪３回戦≫

静岡学園	２－０	焼津水産
静岡市立	２－０	東海大一
静岡工	２－０	静岡商
清水市商	２－０	静岡東
藤枝東	２－０	庵　原
東海大工	２－０	島田工
焼津中央	２－１	静岡西
藤枝明誠	２－０	清水南

≪準々決勝戦≫

静岡学園	２－０	静岡市立
清水市商	２－０	静岡工
藤枝東	２－０	東海大工
藤枝明誠	２－０	焼津中央

＜西部地区＞

'97.1.15･19
掛川工高会場他

≪９～１２位決定１回戦≫
東海大一　２－０　焼津水産
静岡商　２－０　静岡東
島田工　２－０　庵原
静岡西　２－０　清水南

≪９～１２位決定２回戦≫
東海大一　２－１　静岡商
静岡西　２－０　島田工

≪１１，１２位決定戦≫
静岡商　２－０　島田工

≪９，１０位決定戦≫
東海大一　２－１　静岡西

≪５～８位決定１回戦≫
静岡市立　２－１　静岡工
東海大工　２－０　焼津中央

≪７，８位決定戦≫
静岡工　２－１　焼津中央

≪５，６位決定戦≫
東海大工　２－０　静岡市立

≪準決勝戦≫
清水市商　２－１　静岡学園
藤枝明誠　２－１　藤枝東

≪３，４位決定戦≫
藤枝東　２－０　静岡学園

≪決勝戦≫
清水市商　２－０　藤枝明誠

≪１回戦≫
磐田南　２－０　浜松城北工
掛川西　２－０　池新田
浜松東　２－１　浜松日体
浜松工　２－１　磐田西
浜松北　２－０　小笠
佐久間　２－０　磐田農
浜松西　２－０　農業経営
聖隷学園　２－０　湖西
興誠　２－０　引佐
浜北西　２－１　浜松湖南
磐田東　２－０　浜松南
浜松江之島　２－０　周智
掛川工　２－０　常葉菊川
浜松湖東　２－０　横須賀
袋井商　２－０　袋井

≪２回戦≫
浜松商　２－０　磐田南
掛川西　２－０　浜松東
浜松工　２－０　浜松北
浜松西　２－０　佐久間
聖隷学園　２－０　興誠
磐田東　２－０　浜北西
掛川工　２－０　浜松江之島
袋井商　２－０　掛川工

≪準々決勝戦≫
浜松商　２－０　掛川西
浜松西　２－０　浜松工
聖隷学園　２－０　磐田東
袋井商　２－０　掛川工

≪９，１０位決定１回戦≫
磐田南　２－１　浜松東
浜松北　２－０　佐久間
興誠　２－０　浜北西
浜松江之島　２－０　浜松湖東

≪９，１０位決定２回戦≫
浜松北　２－１　磐田南
浜松江之島　２－０　興誠

≪９，１０位決定戦≫
浜松江之島　２－１　浜松北

≪５～８位決定１回戦≫
掛川西　２－０　浜松工
磐田東　２－１　掛川工

≪７，８位決定戦≫
浜松工　２－１　掛川工

≪５，６位決定戦≫
掛川西　２－１　磐田東

≪準々決勝戦≫
浜松商　２－０　浜松西
聖隷学園　２－０　袋井商

≪３，４位決定戦≫
袋井商　２－１　浜松西

≪決勝戦≫
聖隷学園　２－０　浜松商

平成８年度　静岡県高等学校新人バレーボール大会

兼　第２８回　全国高等学校バレーボール選抜優勝大会

女　子

＜東部地区＞　'97.1.15･19.
長岡総合体育館会場他

≪１回戦≫

富　士	2－0	沼津城北

≪２回戦≫

富士見	2－0	富　士
富士東	2－1	伊東商
三　島	2－0	下田北
三島北	2－0	田方農
伊　東	2－0	三島南
沼津商	2－1	松　崎
沼津東	2－0	稲　取
小　山	2－0	富士宮西
加藤学園	2－0	沼津学園
富士宮農	2－0	裾　野
吉原商	2－1	御殿場南
伊豆中央	2－0	韮　山
下田南	2－0	御殿場
富士宮北	2－0	大　仁
沼津西	2－0	富士宮東
日大三島	2－0	沼津市立

≪３回戦≫

富士見	2－0	富士東
三島北	2－0	三　島
伊　東	2－0	沼津商
小　山	2－0	沼津東
加藤学園	2－0	富士宮農
伊豆中央	2－0	吉原商
下田南	2－0	富士宮北
日大三島	2－0	沼津西

≪準々決勝戦≫

富士見	2－0	三島北
小　山	2－0	伊　東
加藤学園	2－0	伊豆中央
日大三島	2－0	下田南

≪９，１０位決定１回戦≫

富士東	2－0	三　島
沼津商	2－0	沼津東
吉原商	2－0	富士宮農
富士宮北	2－0	沼津西

≪９，１０位決定２回戦≫

沼津商	2－0	三　島
富士宮北	2－1	吉原商

≪９，１０位決定戦≫

富士宮北	2－0	沼津商

≪５～８位決定１回戦≫

伊　東	2－1	三島北
下田南	2－0	伊豆中央

≪７，８位決定戦≫

伊豆中央	2－0	三島北

≪５，６位決定戦≫

下田南	2－1	伊　東

≪準決勝戦≫

富士見	2－1	小　山
日大三島	2－0	加藤学園

≪３，４位決定戦≫

加藤学園	2－1	小　山

≪決勝戦≫

富　士　見	2－0	日大三島

＜中部地区＞　'97.1.15･19.

≪１回戦≫

清水東	2－0	静岡南
静岡学園	2－1	静岡商

≪２回戦≫

焼津中央	2－0	清水東
島　田	2－0	静岡農
吉　田	2－0	川　根
静岡市商	2－0	庵　原
清水市商	2－0	静岡東
榛　原	2－1	静岡精華
藤枝北	2－0	焼　津
藤枝南女子	2－0	藤枝西
静岡星美	2－0	金　谷
静岡女子商	2－0	東海大一
静岡市立	2－1	常葉学園橘
大井川	2－0	静　岡
静岡城北	2－0	静岡英和
清水南	2－0	静岡西
常葉学園	2－1	清水西
島田商	2－0	静岡学園

≪３回戦≫

焼津中央	2－0	島　田
静岡市商	2－0	吉　田
清水市商	2－0	榛　原
藤枝南女子	2－0	藤枝北
静岡星美	2－0	静岡女子商
大井川	2－0	静岡市立
静岡城北	2－0	清水南
島田商	2－0	常葉学園

≪準々決勝戦≫

焼津中央	2－0	静岡市商
清水市商	2－0	藤枝南女子
大井川	2－0	静岡星美
島田商	2－0	静岡城北

＜西部地区＞　'97.7.15・19.
湖西高会場他

≪９～１２位決定１回戦≫
吉　田　２－０　島　田
榛　原　２－０　藤枝北
静岡女子商　２－０　静岡市立
清水南　２－１　常葉学園

≪９～１２位決定２回戦≫
吉　田　２－０　榛　原
清水南　２－０　静岡女子商

≪１１，１２位決定戦≫
榛　原　２－１　静岡女子商

≪９，１０位決定戦≫
吉　田　２－０　清水南

≪５～８位決定１回戦≫
静岡市商　２－１　藤枝南女子
静岡星美　２－０　静岡城北

≪７，８位決定戦≫
藤枝南女子　２－０　静岡城北

≪５，６位決定戦≫
静岡星美　２－０　静岡市商

≪準決勝戦≫
焼津中央　２－０　清水市商
大井川　２－１　島田商

≪３，４位決定戦≫
島田商　２－１　清水市商

≪決勝戦≫
焼津中央　２－０　大井川

≪１回戦≫
袋井商　２－０　誠　心
浜松西　２－０　磐田東
池新田　２－０　森
聖隷学園　２－０　浜松女子

≪２回戦≫
浜北西　２－０　袋井商
春　野　２－０　掛川西
磐田北　２－１　磐田西
浜松工　２－１　浜松海の星
浜　名　２－０　新　居
袋　井　２－０　佐久間
浜松日体　２－０　気　賀
小　笠　２－０　浜松西
常葉菊川　２－０　池新田
浜松南　２－０　横須賀
二　俣　２－０　磐田農
湖　西　２－０　引　佐
浜松湖東　２－０　浜松湖南
浜松市立　２－０　浜松北
浜松商　２－０　天竜林
掛川東　２－０　聖隷学園

≪３回戦≫
浜北西　２－０　春　野
磐田北　２－１　浜松工
浜　名　２－０　袋　井
小　笠　２－０　浜松日体
常葉菊川　２－０　浜松南
湖　西　２－０　二　俣
浜松市立　２－０　浜松湖東
掛川東　２－０　浜松商

≪準々決勝戦≫
浜北西　２－０　磐田北
小　笠　２－１　浜　名
常葉菊川　２－１　湖　西
掛川東　２－０　浜松市立

≪９，１０位決定１回戦≫
浜松工　２－１　春　野
袋　井　２－１　浜松日体
浜松西　２－０　二　俣
浜松商　２－１　浜松湖東

≪９，１０位決定２回戦≫
浜松工　２－０　袋　井
浜松商　２－０　浜松西

≪９，１０位決定戦≫
浜松工　２－０　浜松商

≪５～８位決定１回戦≫
浜　名　２－１　磐田北
浜松市立　２－０　湖　西

≪７，８位決定戦≫
磐田北　２－０　湖　西

≪５，６位決定戦≫
浜松市立　２－１　浜　名

≪準決勝戦≫
浜北西　２－０　小　笠
掛川東　２－１　常葉菊川

≪３，４位決定戦≫
常葉菊川　２－０　小　笠

≪決勝戦≫
浜北西　２－１　掛川東

平成８年度　静岡県高等学校新人バレーボール大会
兼　第２７回　全国高等学校バレーボール選抜優勝大会　県大会　　'９６．１１．１７・２３・２４．

男　子

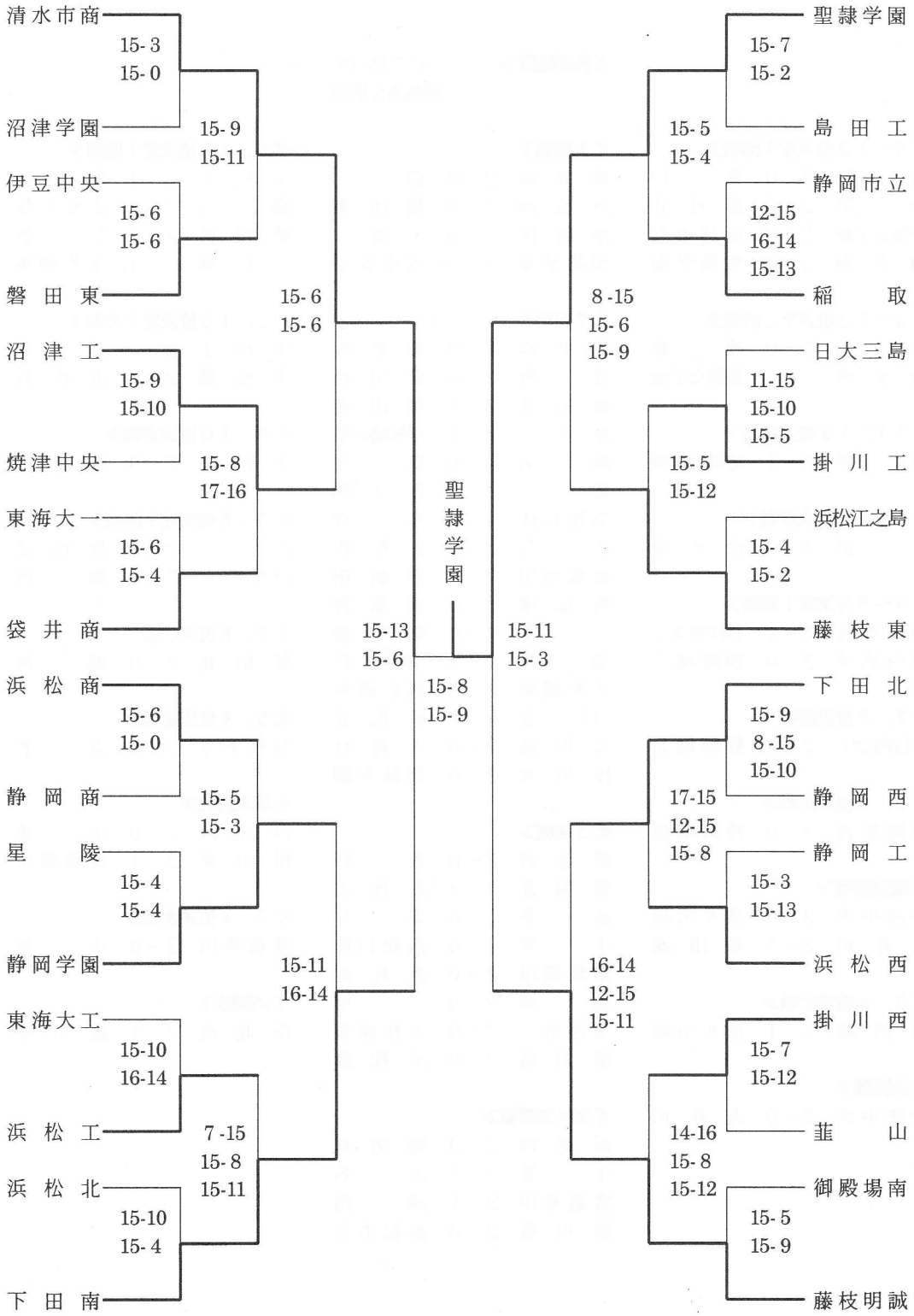

平成８年度　静岡県高等学校新人バレーボール大会
兼　第２７回　全国高等学校バレーボール選抜優勝大会　県大会　　'９６．１１．１７・２３・２４．

女　子

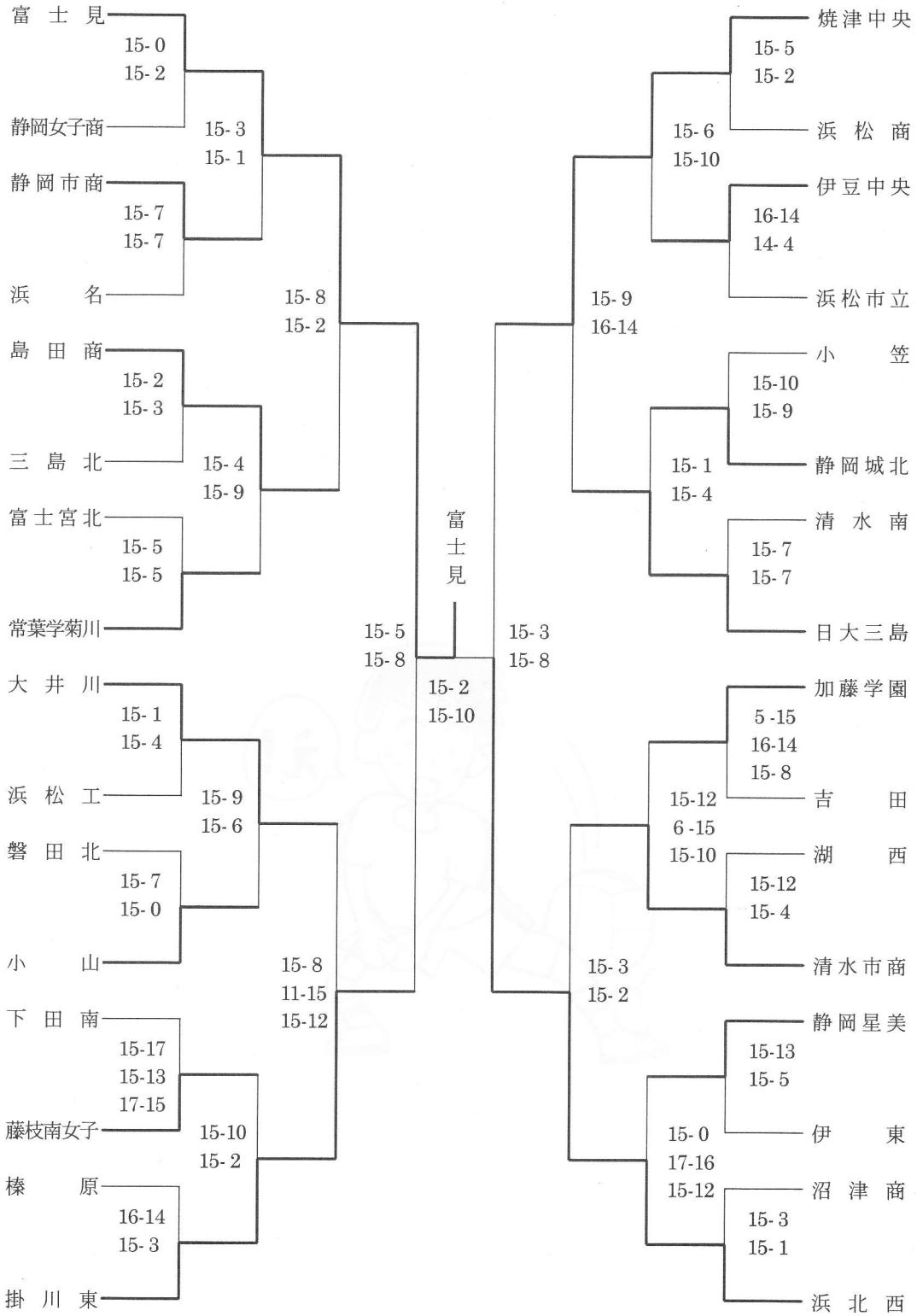

え!

中　学　校　の　部

平成８年度　静岡県中学校６人制バレーボール選手権大会

〈東部地区〉　　４月２８・２９日　韮山中学校他

【男子の部】

《１回戦》

深　良	２－０	浮　島
鷹　岡	２－０	小　山
御殿場西	２－０	多　賀
富士岡	２－０	須　走
長　泉	２－０	片　浜
御殿場南	２－０	三島南
沼津四	２－１	錦　田
富士南	２－０	裾野西
吉原北	２－０	大　仁
函　南	２－０	大　岡
富士宮一	２－０	三島北
大　淵	２－０	伊東北

《２回戦》

韮　山	２－０	深　良
富士宮四	２－０	静　浦
稲　取	２－０	函南東
鷹　岡	２－０	小　嵐
天　城	２－１	北　上
沼津三	２－０	河　津
吉原三	２－０	稲生沢
大　平	２－０	多　賀
南伊豆東	２－０	富士岡
吉原二	２－１	沼津五
下　田	２－０	中伊豆
中郷西	２－０	長井崎
長　泉	２－０	富士宮二
熱　海	２－０	田　子
長　岡	２－０	金　岡
宇佐美	２－０	御殿場南
富士根南	２－０	沼津四
北　郷	２－０	伊東南
愛　鷹	２－０	賀　茂
富士南	２－０	戸　田
熱　川	２－０	富　岡
門　野	２－０	沼津一
中　郷	２－０	南伊豆
裾野東	２－０	吉原北
御殿場	２－０	函　南
清　水	２－１	吉原一
仁　科	２－１	長泉北
山　田	２－０	原
富士宮一	２－０	修善寺
下田東	２－０	今　沢
門　池	２－０	原　里
松　崎	２－０	大　淵

《３回戦》

韮　山	２－０	富士宮四
稲　取	２－０	鷹　岡
沼津三	２－０	天　城
大　平	２－０	吉原三
南伊豆東	２－０	吉原二
中郷西	２－０	下　田
熱　海	２－１	長　泉
宇佐美	２－０	長　岡
富士根南	２－１	北　郷
富士南	２－１	愛　鷹
門　野	２－０	熱　川
裾野東	２－０	中　郷
御殿場	２－０	清　水
仁　科	２－０	山　田
下田東	２－０	富士宮一
松　崎	２－０	門　池

《４回戦》

韮　山	２－１	稲　取
沼津三	２－１	大　平
南伊豆東	２－１	中郷西
宇佐美	２－０	熱　海
富士根南	２－０	富士南
門　野	２－１	裾野東
御殿場	２－０	仁　科
松　崎	２－０	下田東

《準々決勝》

韮　山	２－０	沼津三
宇佐美	２－０	南伊豆東
門　野	２－０	富士根南
松　崎	２－０	御殿場

《準決勝》

韮　山	２－０	宇佐美
松　崎	２－０	門　野

《決　勝》

松　崎	２－１	韮　山

順　位

優　勝	松崎中学校
準優勝	韮山中学校
３　位	門野中学校
４　位	宇佐美中学校
５　位	御殿場中学校
６　位	沼津三中学校
７　位	富士根南中学校
８　位	南伊豆東中学校

【女子の部】　　於：富士宮第二中学校他

《１回戦》

中伊豆	２－０	御殿場西
長泉北	２－０	片　浜
吉原東	２－０	三島北
富　岡	２－０	熱　川
松　崎	２－０	金　岡
網　代	２－０	鷹　岡
稲生沢	２－０	北　郷
多　賀	２－０	須　走
稲　梓	２－０	函　南
吉原一	２－０	原　里
長　泉	２－０	宇佐美
吉原三	２－０	仁　科
小　山	２－０	戸　田
岩　松	２－０	静　浦
柚　野	２－０	下田東
大　仁	２－０	浮　島
御殿場南	２－０	賀　茂
清水南	２－０	熱　海
富士南	２－０	長井崎
伊東北	２－０	長　岡
富士宮一	２－０	稲　取
西富士	２－０	吉原北
土　肥	２－０	原
須　津	２－０	深　良
中　郷	２－１	門　池
高　根	２－０	泉
須　山	２－０	沼津一
南伊豆	２－０	芝　川

《２回戦》

富士宮二	２－０	中伊豆
小　嵐	２－０	長泉北
吉原東	２－０	愛　鷹
富　岡	２－０	清　水
上　野	２－０	三島南
松　崎	２－０	裾野東
富士岡	２－０	網　代
富士宮三	２－１	稲生沢
富士根南	２－０	多　賀
稲　梓	２－０	北　上
大　平	２－０	吉原一
韮　山	２－０	沼津五
山　田	２－０	長　泉
吉原三	２－０	今　沢
小　山	２－０	田　子
富士宮四	２－０	岩　松
沼津三	２－０	柚　野
大　仁	２－０	門　野
御殿場南	２－１	大　岡
修善寺	２－０	清水南
中郷西	２－０	裾野西
南伊豆東	２－０	富士南
伊東北	２－０	沼津四
御殿場	２－０	富士宮一
対　島	２－０	西富士
土　肥	２－０	下　田
須　津	２－０	沼津二
錦　田	２－０	河　津
大　淵	２－０	中　郷
天　城	２－１	高　根
須　山	２－１	函南東
伊東南	２－０	南伊豆

《３回戦》

富士宮二	２－０	小　嵐
富　岡	２－０	吉原東
松　崎	２－０	上　野
富士宮三	２－０	富士岡
富士根南	２－０	稲　梓
大　平	２－０	韮　山
吉原三	２－０	山　田
富士宮四	２－０	小　山
沼津三	２－１	大　仁
修善寺	２－０	御殿場南
南伊豆東	２－１	中郷西
御殿場	２－０	伊東北
対　島	２－０	土　肥
錦　田	２－０	須　津
大　淵	２－０	天　城
伊東南	２－０	須　山

《４回戦》

富士宮二	２－０	富　岡
富士宮三	２－０	松　崎
富士根南	２－０	大　平
富士宮四	２－０	吉原三
沼津三	２－０	修善寺
御殿場	２－０	南伊豆東
対　島	２－０	錦　田
伊東南	２－０	大　淵

《準々決勝》

富士宮二	２－０	富士宮三
富士根南	２－０	富士宮四
沼津三	２－０	御殿場
対　島	２－０	伊東南

《準決勝》

富士根南	２－０	富士宮二
対　島	２－０	沼津三

《決　勝》

富士根南	２－０	対　島

順　位

優　勝	富士宮富士根南
準優勝	伊東対島中
３　位	富士宮二中
４　位	沼津三中
５　位	富士宮四中
６　位	伊東南中
７　位	富士宮三中
８　位	御殿場中

平成８年度　静岡県中学校６人制バレーボール選手権大会

〈中部地区〉　　４月２９日　静岡地区中学校　　５月３日　吉田町総合体育館

【男子の部】

《１回戦》

玉　川	２－０	興　津
吉　田	２－０	西益津
末　広	２－１	青　島
藁　科	２－０	小　川
焼津豊田	２－１	服　織
賤　機	２－０	青島北
清水一	２－０	葉　梨
御前崎	２－０	長田西
高　松	２－０	島田北
清水七	２－１	大井川
金　谷	２－０	大　村
観　山	２－０	大　洲
静岡豊田	２－０	由　比
清水四	２－０	高　洲
美　和	２－０	附属島田
長田南	２－１	藤　枝
安　東	２－０	富士川一
城　内	２－０	島田一
静岡南	２－０	榛　原
蒲　原	２－０	聖　光

《２回戦》

大　富	２－０	玉　川
末　広	２－１	吉　田
岡　部	２－１	藁　科
富士川二	２－０	焼津豊田
焼　津	２－０	賤　機
静岡東	２－０	清水一
御前崎	２－０	高　松
籠　上	２－０	清水七
東豊田	２－０	金　谷
観　山	２－０	静岡豊田
清水四	２－１	西　奈
六　合	２－０	美　和
大　里	２－０	長田南
安　東	２－０	和　田
静岡南	２－１	城　内
港	２－０	蒲　原

《３回戦》

大　富	２－０	末　広
富士川二	２－０	岡　部
静岡東	２－０	焼　津
籠　上	２－０	御前崎
観　山	２－１	東豊田
六　合	２－０	清水四
大　里	２－０	安　東
港	２－０	静岡南

《準々決勝》

大　富	２－０	富士川二
籠　上	２－０	静岡東
六　合	２－１	観　山
大　里	２－０	港

《準決勝》

大　富	２－０	籠　上
大　里	２－０	六　合

《決　勝》

大　富	２－１	大　里

【女子の部】　　4月29日　志太地区中学校　　5月3日　吉田町総合体育館

《1回戦》

大井川	2－0	安　東
飯　田	2－1	本川根
西益津	2－0	城　内
附属島田	2－0	大　里
賤　機	2－0	金　谷
長田西	2－1	川　根
大　富	2－0	藤　枝
美　和	2－0	初　倉
牧之原	2－1	静岡東
小　川	2－0	蒲　原
静岡豊田	2－1	大　洲
長田南	2－0	瀬戸谷
由　比	2－0	精　華
観　山	2－1	笹　間
広　幡	2－0	服　織
相　良	2－0	六　合
焼　津	2－0	藁　科
青島北	2－0	城　内
高　松	2－0	島田北
榛　原	2－0	富士川一
和　田	2－0	西　奈
高　洲	2－0	末　広
御前崎	2－0	静岡南
東益津	2－0	島田二

《2回戦》

大井川	2－0	飯　田
西益津	2－0	附属島田
富士川二	2－0	焼津豊田
岡　部	2－0	賤　機
港	2－0	長田西
大　富	2－0	美　和
牧之原	2－0	小　川
吉　田	2－0	静岡豊田
大　村	2－0	長田南
由　比	2－0	観　山
広　幡	2－1	相　良
青　島	2－0	焼　津
安倍川	2－1	青島北
榛　原	2－0	富士川一
和　田	2－0	高　洲
東益津	2－0	御前崎

《3回戦》

大井川	2－0	西益津
富士川二	2－0	岡　部
港	2－0	大　富
吉　田	2－0	牧之原
大　村	2－0	由　比
青　島	2－0	広　幡
榛　原	2－0	安倍川
東益津	2－0	和　田

《準々決勝》

大井川	2－0	富士川二
吉　田	2－1	港
大　村	2－1	青　島
榛　原	2－1	東益津

《準決勝》

大井川	2－1	吉　田
榛　原	2－1	大　村

《決　勝》

大井川	2－0	榛　原

平成８年度　静岡県中学校６人制バレーボール選手権大会

〈西部地区〉
【男子の部】

《１回戦》

入　野	２－１	新　居
豊　田	２－０	丸　塚
曳　馬	２－０	細　江
掛川東	２－０	神　明
鷲　津	２－０	新　津
雄　踏	２－０	東　陽
浜松西部	２－０	福　田
笠　井	２－１	引佐南部
浜松東部	２－０	浜　名
袋　井	２－０	岳　洋
城　山	２－０	浜北北部
北　星	２－０	大　浜
白須賀	２－０	天　竜
篠　原	２－０	北　浜
大須賀	２－０	可　美
開　成	２－０	北浜東部
高　台	２－０	周　南
湖　西	２－０	浜松南部
南　陽	２－０	舞　阪
桜が丘	２－０	三ヶ日

《２回戦》

掛川北	２－０	入　野
豊　田	２－０	富　塚
曳　馬	２－１	掛川東
中　郡	２－０	鷲　津
浅　羽	２－０	雄　踏
笠　井	２－０	浜松西部
浜松東部	２－０	豊　岡
庄　内	２－０	袋　井
与　進	２－０	城　山
北　星	２－０	磐田南部
白須賀	２－１	篠　原
袋井南	２－０	大須賀
浜　岡	２－０	開　成
湖　西	２－１	高　台
豊田南	２－０	南　陽
湖　東	２－０	桜が丘

《３回戦》

掛川北	２－０	豊　田
中　郡	２－０	曳　馬
笠　井	２－１	浅　羽
庄　内	２－０	浜松東部
与　進	２－０	北　星
袋井南	２－０	白須賀
浜　岡	２－０	湖　西
湖　東	２－０	豊田南

《準々決勝》

掛川北	２－０	中　郡
庄　内	２－０	笠　井
与　進	２－０	袋井南
湖　東	２－０	浜　岡

《準決勝》

掛川北	２－１	庄　内
湖　東	２－０	与　進

《順位決定戦》

笠　井	２－１	中　郡
袋井南	２－１	浜　岡
袋井南	２－０	笠　井
中　郡	２－０	浜　岡

《３位決定戦》

与　進	２－０	庄　内

《決　勝》

湖　東	２－１	掛川北

優　勝　浜松湖東
準優勝　掛川北
３　位　浜松与進
４　位　浜松庄内
５　位　袋井南
６　位　笠　井
７　位　中　郡
８　位　浜　岡

【女子の部】

《１回戦》

向　陽　２－０　湖　東
袋　井　２－１　庄　内

《２回戦》

掛川北　２－０　向　陽
雄　踏　２－１　北　星
開　成　２－１袋井南
引佐南部２－０　浜松西部
三方原　２－０　掛川東
城　山　２－０　笠　井
福　田　２－１　神久呂
湖　西　２－０　与　進
竜　洋　２－０　麁　玉
原野谷　２－０　富　塚
引佐北部２－０　新　津
豊田南　２－０　浜松東部
大須賀　２－０　篠　原
浜　名　２－０　佐鳴台
豊　岡　２－０　都　田
桜が丘　２－０　北浜東部
岳　洋　２－０　周　南
北　浜　２－０　浜松南部
旭ヶ丘　２－０　附属浜松
天　竜　２－１　大　浜
西　遠　２－０　白須賀
積　志　２－０　春野南
菊川東　２－０　蜆　塚
三ヶ日　２－０　中　郡
細　江　２－０　可　美
豊　田　２－０　栄　川
鷲　津　２－０　南　陽
曳　馬　２－１　浅　羽
浜松北部２－０　浜北北部
高　台　２－０　森
浜　岡　２－０　江　西
新　居　２－０　袋　井

《３回戦》

掛川北　２－０　雄　踏
引佐南部２－１　開　成
三方原　２－０　城　山
湖　西　２－０　福　田
竜　洋　２－０　原野谷
引佐北部２－０　豊田南
浜　名　２－０　大須賀
桜が丘　２－０　豊　岡
岳　洋　２－０　北　浜
天　竜　２－１　旭ヶ丘
西　遠　２－０　積　志
三ヶ日　２－０　菊川東
細　江　２－０　豊　田
浅　羽　２－０　鷲　津
浜松北部２－０　高　台
新　居　２－０　浜　岡

《４回戦》

掛川北　２－０　引佐南部
湖　西　２－０　三方原
竜　洋　２－０　引佐北部
桜が丘　２－０　浜　名
岳　洋　２－０　天　竜
三ヶ日　２－０　西　遠
細　江　２－１　曳　馬
新　居　２－０　浜松北部

《準々決勝》

掛川北　２－１　湖　西
竜　洋　２－０　桜が丘
岳　洋　２－０　三ヶ日
細　江　２－１　新　居

《準決勝》

掛川北　２－１　竜　洋
岳　洋　２－０　細　江

《順位決定戦》

桜が丘　２－１　湖　西
新　居　２－０　三ヶ日
新　居　２－０　桜が丘
三ヶ日　２－０　湖　西

《３位決定戦》

竜　洋　２－０　細　江

《決　勝》

掛川北　２－０　岳　洋

優　勝　掛川北
準優勝　岳　洋
３　位　竜　洋
４　位　細　江
５　位　新　居
６　位　桜が丘
７　位　三ヶ日
８　位　湖　西

平成８年度　静岡県中学校６人制バレーボール選手権大会　結果

【 男 子 の 部 】

6.16　浜松市立庄内中学校・中郡中学校
6.23　引佐町総合体育館

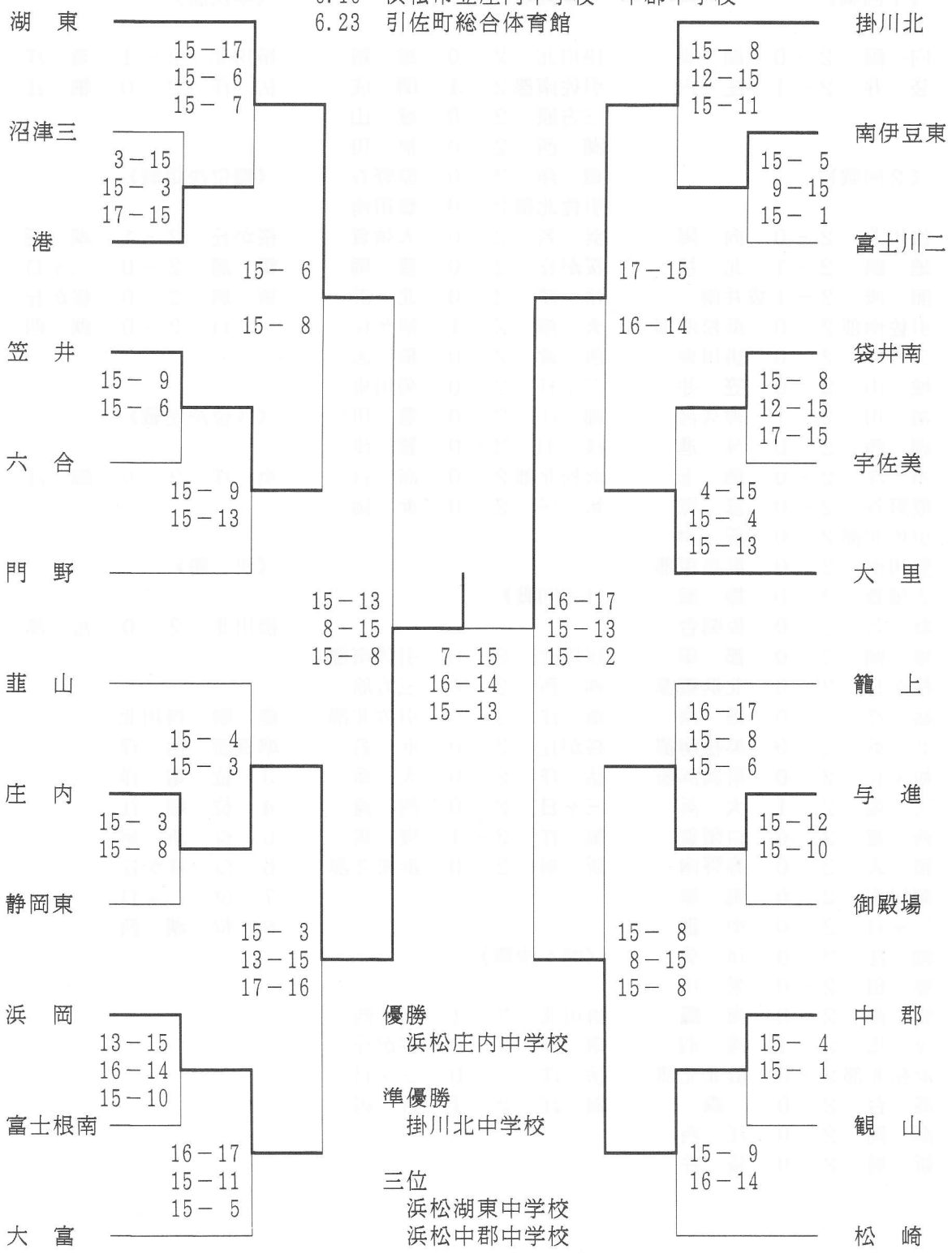

優勝
浜松庄内中学校

準優勝
掛川北中学校

三位
浜松湖東中学校
浜松中郡中学校

【 女 子 の 部 】

6.16　三ヶ日中学校・舞阪中学校
6.23　引佐町総合体育館

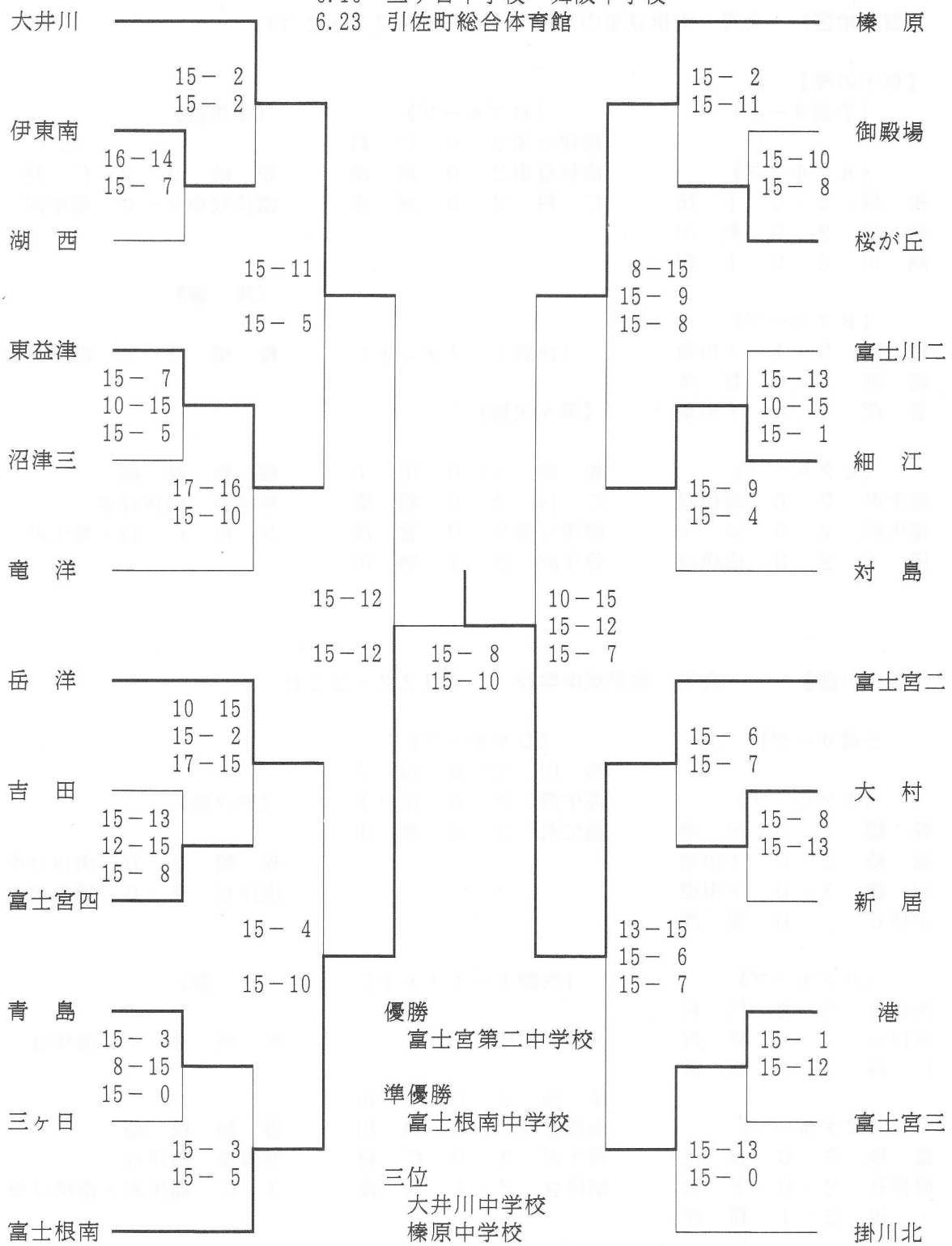

平成８年度　静岡県中学校総合体育大会

〈賀茂地区〉　会場：南伊豆東中学校　　７月２２・２３日

【男子の部】

［予選リーグ］

《Ａグループ》

松　崎　２－０　下　田
松　崎　２－０　熱　川
熱　川　２－０　下　田

《Ｂグループ》

稲　取　２－１　下田東
稲　取　２－０　賀　茂
賀　茂　２－０　下田東

《Ｃグループ》

稲生沢　２－０　南伊豆
稲生沢　２－０　田　子
田　子　２－０　南伊豆

《Ｄグループ》

南伊豆東２－０　仁　科
南伊豆東２－０　河　津
仁　科　２－０　河　津

［決勝トーナメント］

《準々決勝》

松　崎　２－０　田　子
仁　科　２－０　稲　取
南伊豆東２－０　賀　茂
稲生沢　２－１　熱　川

《準決勝》

松　崎　２－０　仁　科
南伊豆東２－０　稲生沢

《決　勝》

松　崎　２－０　南伊豆東

優　勝　松　崎
準優勝　南伊豆東
３　位　仁　科・稲生沢

【女子の部】　　会場　南伊豆中学校　　７月２２・２３日

［予選リーグ］

《Ａグループ》

松　崎　２－０　河　津
松　崎　２－０　下田東
河　津　２－０　下田東
南伊豆　２－０　賀　茂

《Ｂグループ》

南伊豆　２－０　仁　科
南伊豆　２－０　稲　取
仁　科　２－０　稲　取

《Ｃグループ》

稲　梓　２－０　賀　茂
南伊豆　２－０　下　田
下　田　２－１　稲　梓

《Ｄグループ》

熱　川　２－０　田　子
稲生沢　２－０　田　子
稲生沢　２－０　熱　川

［決勝トーナメント］

《準々決勝》

松　崎　２－０　下　田
南伊豆東２－０　熱　川
稲生沢　２－０　仁　科
南伊豆　２－１　河　津

《準決勝》

松　崎　２－０　南伊豆東
南伊豆　２－０　稲生沢

《決　勝》

松　崎　２－１　南伊豆

優　勝　松　崎
準優勝　南伊豆
３　位　稲生沢・南伊豆東

〈田方地区〉

【男子の部】　伊豆長岡町総合体育館

［予選リーグ］

《Ａグループ》

韮　山	２－０	修善寺	
戸　田	２－０	修善寺	
韮　山	２－０	戸　田	

《Ｂグループ》

函　南	２－１	大　仁	
長　岡	２－０	函　南	
長　岡	２－０	大　仁	

《Ｃグループ》

天　城	２－０	中伊豆	
天　城	２－０	函南東	
中伊豆	２－０	函南東	

［決勝トーナメント］

《１回戦》

函　南	２－１	中伊豆	
天　城	２－１	戸　田	

《準決勝》

韮　山	２－０	函　南	
天　城	２－１	長　岡	

《決　勝》

韮　山	２－０	天　城	

【女子の部】

［予選リーグ］

《Ａグループ》

修善寺	２－０	大　仁	
修善寺	２－０	函　南	
大　仁	２－０	函　南	

《Ｂグループ》

土　肥	２－０	中伊豆	
函南東	２－１	土　肥	
函南東	２－０	中伊豆	

《Ｃグループ》

長　岡	２－１	戸　田	
韮　山	２－０	天　城	
韮　山	２－０	長　岡	
天　城	２－０	戸　田	
天　城	２－１	長　岡	
韮　山	２－０	戸　田	

［決勝トーナメント］

《１回戦》

土　肥	２－０	天　城	
韮　山	２－１	大　仁	

《準決勝》

修善寺	２－０	土　肥	
韮　山	２－０	函南東	

《決　勝》

修善寺	２－０	韮　山	

平成８年度　静岡県中学校総合体育大会

〈沼津地区〉

【男子の部】

《１回戦》

沼津第一	２－０	静　浦	
門　池	２－０	沼津第四	
沼津第三	２－０	長井崎	
原	２－０	片　浜	
沼津第五	２－０	浮　島	
愛　鷹	２－０	今　沢	
大　岡	２－０	金　岡	

《２回戦》

大　平	２－１	沼津第一	
門　池	２－１	沼津第五	
愛　鷹	２－１	原	
沼津第三	２－０	大　岡	

《準決勝》

大　平	２－０	愛　鷹	
沼津第三	２－０	門　池	

《決　勝》

沼津第三	２－０	大　平	

【女子の部】

《１回戦》

沼津第四	２－０	長井崎	
愛　鷹	２－１	沼津第五	
大　岡	２－０	沼津第二	
大　平	２－０	片　浜	
門　池	２－０	静　浦	
沼津第三	２－０	金　岡	
原	２－０	沼津第一	
今　沢	２－１	浮　島	

《２回戦》

大　平	２－０	沼津第四	
今　沢	２－０	門　池	
愛　鷹	２－１	原	
沼津第三	２－０	大　岡	

《準決勝》

大　平	２－０	愛　鷹	
沼津第三	２－０	今　沢	

《決　勝》

沼津第三	２－１	大　平	

〈富士地区〉　　於：富士中学校

【男子の部】

［予選リーグ］

《Ａグループ》

吉原北	２－１	岩　松	
吉原北	２－１	吉原二	
吉原二	２－１	岩　松	

《Ｂグループ》

富士南	２－０	岳　陽	
富士南	２－０	鷹　岡	
鷹　岡	２－１	岳　陽	

《Ｃグループ》

吉原一	２－０	大　淵	
吉原一	２－０	須　津	
大　淵	２－０	須　津	

《Ｄグループ》

田子浦	２－０	吉原三	
田子浦	２－０	元吉原	
田子浦	２－１	富　士	
吉原三	２－０	元吉原	
吉原三	２－０	富　士	
元吉原	２－０	富　士	

［決勝トーナメント］

《１回戦》

吉原北	２－１	大　淵	
田子浦	２－０	鷹　岡	
吉原二	２－０	吉原一	
吉原三	２－０	富士南	

《準決勝》

田子浦	２－１	吉原北	
吉原三	２－０	吉原二	

《３位決定戦》

吉原二	２－１	吉原北	

《決　勝》

田子浦	２－０	吉原三	

【女子の部】　　於：須津中学校

［予選リーグ］

《Ａグループ》
吉原一　２－１　大　淵
吉原一　２－０　岳　陽
大　淵　２－０　岳　陽

《Ｂグループ》
吉原三　２－０　富　士
吉原三　２－０　田子浦
富　士　２－０　田子浦

《Ｃグループ》
須　津　２－０　岩　松
須　津　２－０　吉原二
須　津　２－０　元吉原
岩　松　２－１　吉原二
岩　松　２－０　元吉原
吉原二　２－０　元吉原

《Ｄグループ》
吉原東　２－１　鷹　岡
吉原東　２－０　富士南
吉原東　２－０　吉原北
鷹　岡　２－１　富士南
鷹　岡　２－０　吉原北
富士南　２－１　吉原北

［決勝トーナメント］

《１回戦》
吉原一　２－０　岩　松
吉原東　２－０　富　士
大　淵　２－０　須　津
吉原三　２－０　鷹　岡

《準決勝》
吉原一　２－１　吉原東
大　淵　２－１　吉原三

《３位決定戦》
吉原三　２－１　吉原東

《決　勝》
大　淵　２－０　吉原一

〈東豆地区〉

【男子の部】
［予選リーグ］
熱　海　２－０　伊東南
門　野　２－０　伊東南
門　野　２－０　熱　海

宇佐美　２－０　小　嵐
宇佐美　２－０　伊東北
宇佐美　２－０　多　賀
伊東北　２－０　多　賀
伊東北　２－１　小　嵐
小　嵐　２－１　多　賀

［決勝トーナメント］

《準決勝》
門　野　２－０　伊東北
宇佐美　２－０　熱　海

《決　勝》
宇佐美　２－０　門　野

【女子の部】
［予選リーグ］
対　島　２－０　多　賀
対　島　２－０　門　野
門　野　２－０　多　賀

小　嵐　２－０　宇佐美
小　嵐　２－０　泉
泉　２－０　宇佐美

伊東南　２－０　伊東北
伊東南　２－０　網　代
伊東南　２－０　熱　海
熱　海　２－０　網　代
熱　海　２－１　伊東北
網　代　２－１　伊東北

［決勝トーナメント］

《１回戦》
熱　海　２－１　泉
伊東南　２－０　門　野

《準決勝》
対　島　２－０　熱　海
伊東南　２－０　小　嵐

《決　勝》
対　島　２－０　伊東南

〈三島地区〉　　7月20日（土）　21日（日）

【男子の部】　　於：山田中学校

［予　選］

中郷西	2－0	三島北	山　田	2－0	錦　田
中　郷	2－0	三島南	山　田	2－0	北　上
三島北	2－0	三島南	北　上	2－0	錦　田
中郷西	2－0	中　郷			

［決勝トーナメント］

《1回戦》
北　上　2－0　三島北

《準決勝》
中郷西　2－0　北　上
中　郷　2－0　山　田

《決　勝》
中郷西　2－1　中　郷

【女子の部】

［予　選］

錦　田	2－0	中　郷	三島南	2－1	中郷西
北　上	2－0	三島北	中郷西	2－0	山　田
中　郷	2－0	三島北	三島南	2－0	山　田
錦　田	2－0	北　上			

［決勝トーナメント］

《1回戦》
中　郷　2－0　中郷西

《準決勝》
錦　田　2－0　中　郷
北　上　2－0　三島南

《決　勝》
錦　田　2－0　北　上

〈駿東地区〉

【男子の部】　　於：裾野市民体育館

［予選リーグ］

《Ａグループ》

裾野東	２－０	清　水
裾野東	２－０	須　走
清　水	２－０	須　走

《Ｂグループ》

北　郷	２－０	富士岡
北　郷	２－０	小　山
富士岡	２－０	小　山

《Ｃグループ》

富　岡	２－０	深　良
深　良	２－１	御殿場西
御殿場西	２－１	富　岡

《Ｄグループ》

御殿場	２－０	長泉北
御殿場	２－０	原　里
長泉北	２－１	原　里

《Ｅグループ》

長　泉	２－１	御殿場南
長　泉	２－０	裾野西
御殿場南	２－０	裾野西

［決勝トーナメント］

《１回戦》

富士岡	２－０	長泉北
御殿場南	２－０	清　水

《２回戦》

裾野東	２－０	富士岡
長　泉	２－０	御殿場西
御殿場	２－０	富　岡
御殿場南	２－０	北　郷

《準決勝》

裾野東	２－０	長　泉
御殿場	２－１	御殿場南

《決　勝》

御殿場	２－０	裾野東

【女子の部】　　於：小山町総合体育館

［予選トーナメント＆リーグ］

富士岡	２－１	小　山
清水南	２－０	北　郷
小　山	２－０	北　郷
御殿場	２－０	富　岡
須　山	２－１	高　根
富　岡	２－０	高　根
深　良	２－０	須　走
原　里	２－１	裾野東
裾野東	２－０	須　走
清　水	２－０	御殿場南
裾野西	２－０	不二聖心
御殿場南	２－０	不二聖心
長泉北	２－１	長　泉
長　泉	２－０	御殿場西
長泉北	２－０	御殿場西

［決勝トーナメント］

《１回戦》

裾野東	２－０	須　山
清水南	２－０	長泉北
富　岡	２－０	深　良
小　山	２－１	裾野西
長　泉	２－１	清　水
原　里	２－０	御殿場南

《２回戦》

富士岡	２－０	富　岡
裾野東	２－０	長　泉
御殿場	２－０	小　山
清水南	２－０	原　里

《準決勝》

富士岡	２－１	裾野東
御殿場	２－０	清水南

《決　勝》

御殿場	２－０	富士岡

〈富士宮地区〉　　７月２０日、２１日　於：富士宮市民体育館、
富士写真フィルム体育館

【男子の部】

富士根南２－０　富士宮一
富士根南２－０　富士宮二
富士宮一２－０　富士宮二
富士根南２－０　富士宮四
富士宮一２－０　富士宮四
富士宮四２－１　富士宮二

【女子の部】

［予選リーグ］

《Ａブロック》
富士根南２－０　西富士
富士根南２－０　芝　川
西富士　２－０　芝　川

《Ｂブロック》
富士宮四２－０　柚　野
富士宮四２－０　富士宮一
柚　野　２－０　富士宮一

《Ｃブロック》
富士宮三２－０　上　野
富士宮三２－０　大富士
上　野　２－０　大富士

《Ｄブロック》
富士宮二２－０　北　山

［予選トーナメント］

富士宮二２－０　西富士
富士宮三２－０　柚　野
富士根南２－０　北　山
富士宮四２－０　上　野

［決勝リーグ］

富士宮二２－１　富士根南
富士宮二２－０　富士宮三
富士根南２－０　富士宮三
富士宮二２－０　富士宮四
富士根南２－０　富士宮四
富士宮四２－０　富士宮三

〈清水地区〉

【男子の部】

［予選リーグ］

飯　田　２－０　清水五
庵　原　２－０　清水六
飯　田　２－０　清水六
庵　原　２－０　清水五
飯　田　２－０　庵　原
清水六　２－０　清水五

清水一　２－０　清水七
清水二　２－０　清水七
清水二　２－０　清水一

興　津　２－０　清水八
清水四　２－０　清水八
興　津　２－０　清水四

［敗者復活戦］

清水七　１－０　清水八
清水五　１－０　清水八
清水七　１－０　清水五

［決勝トーナメント］

《１回戦》
飯　田　２－０　清水七
清水二　２－０　清水六
清水四　２－０　清水一
興　津　２－０　庵　原

《準決勝》
飯　田　２－０　清水四
興　津　２－１　清水二

《三位決定戦》
清水四　２－０　清水二

《決　勝》
興　津　２－１　飯　田

【女子の部】

［予選リーグ］

清水四	2－0	小　島
清水一	2－1	清水二
清水四	2－0	清水一
小　島	2－1	清水二
清水五	2－0	両河内
清水八	2－1	庵　原
清水五	2－0	清水八
両河内	2－0	庵　原
飯　田	2－1	興　津
飯　田	2－0	清水七
清水七	2－1	興　津
袖　師	2－0	清水六
清水三	2－0	清水六
袖　師	2－0	清水三

［決勝トーナメント］

両河内	2－0	清水七
小　島	2－0	清水三
袖　師	2－0	清水八
飯　田	2－0	清水二
清水四	2－0	両河内
清水五	2－0	小　島

《準決勝》

清水四	2－0	袖　師
清水五	2－0	飯　田

《三位決定戦》

袖　師	2－0	飯　田

《決　勝》

清水四	2－0	清水五

平成８年度　中学校総合体育大会

〈静岡地区〉

【男子の部】

［予選リーグ］

《Ａグループ》

東	２－０	服　織
東	２－０	賤　機
服　織	２－０	賤　機

《Ｂグループ》

大　里	２－０	高　松
大　里	２－０	聖　光
高　松	２－１	聖　光

《Ｃグループ》

籠　上	２－０	附　属
大　川	２－０	長田南
籠　上	２－０	大　川
長田南	２－０	附　属

《Ｄグループ》

東豊田	２－０	美　和
末　広	２－１	長田西
東豊田	２－０	末　広
美　和	２－０	長田西

《Ｅグループ》

観　山	２－０	豊　田
安　東	２－０	城　内
観　山	２－１	安　東
城　内	２－１	豊　田

《Ｆグループ》

玉　川	２－０	西　奈
南	２－１	藁　科
玉　川	２－１	南
西　奈	２－０	藁　科

［決勝トーナメント］

《１回戦》

東	２－０	西　奈
大　川	２－０	南
観　山	２－０	高　松
東豊田	２－０	美　和
籠　上	２－０	城　内
玉　川	２－０	服　織
安　東	２－１	末　広
大　里	２－０	長田南

《２回戦》

東	２－０	大　川
東豊田	２－１	観　山
籠　上	２－０	玉　川
大　里	２－０	安　東

《準決勝》

東	２－０	東豊田
籠　上	２－０	大　里

《３位決定戦》

大　里	２－０	東豊田

《決勝戦》

籠　上	２－１	東

［５位決定戦トーナメント］

《１回戦》

南	２－０	西　奈
美　和	２－０	高　松
城　内	２－０	服　織
末　広	２－０	長田南

《２回戦》

観　山	２－０	南
大　川	２－０	美　和
安　東	２－０	城　内
玉　川	２－０	末　広

《３回戦》

大　川	２－１	観　山
玉　川	２－１	安　東

《５位決定戦》

玉　川	２－１	大　川

【女子の部】

［予選リーグ］

《Ａグループ》

安倍川	２－０	大　里
安倍川	２－０	服　織
服　織	２－０	大　里

《Ｂグループ》

高　松	２－０	双　葉
高　松	２－０	附　属
双　葉	２－０	附　属

《Ｃグループ》

大　川	２－１	末　広
大　川	２－０	美　和
末　広	２－１	美　和

《Ｄグループ》

安　東	２－０	長田西
安　東	２－０	中　島
長田西	２－０	中　島

《Ｅグループ》

豊　田	２－０	西　奈
豊　田	２－０	精　華
西　奈	２－０	精　華

《Ｆグループ》

東	２－１	長田南
東	２－０	東豊田
長田南	２－０	東豊田

《Ｇグループ》

南	２－０	城　内
観　山	２－０	藁　科
観　山	２－０	南
城　内	２－０	藁　科

《Ｈグループ》

城　山	２－０	竜　爪
賤　機	２－０	英　和
城　山	２－１	賤　機
竜　爪	２－０	英　和

［決勝トーナメント］

《１回戦》

西　奈	２－０	長田西
長田南	２－０	服　織

《２回戦》

安倍川	２－０	末　広
賤　機	２－０	西　奈
南	２－０	豊　田
安　東	２－０	双　葉
大　川	２－０	城　内
東	２－０	城　山
観　山	２－０	長田南
高　松	２－０	竜　爪

《３回戦》

安倍川	２－０	賤　機
南	２－１	安　東
東	２－０	大　川
高　松	２－１	観　山

［５位決定戦トーナメント］

《１回戦》

賤　機	２－１	安　東
大　川	２－１	観　山

《５位決定戦》

大　川	２－０	賤　機

《準決勝》

安倍川	２－０	南
高　松	２－０	東

《決　勝》

安倍川	２－０	高　松

〈志太地区〉

【男子の部】

［予選リーグ］

焼津	2－0	広幡	和田	2－0	葉梨	豊田	2－0	大洲
広幡	2－0	島田一	高洲	2－0	小川	岡部	2－0	大村
港	2－0	藤枝	和田	2－0	附属	豊田	2－0	青島北
焼津	2－0	島田一	高洲	2－0	島田北	岡部	2－0	島田二
藤枝	2－0	島田一	葉梨	2－0	附属	青島北	2－1	大洲
			小川	2－0	島田北			
六合	2－0	青島	六合	2－0	大井川			
青島	2－0	大井川	西益津	2－0	大井川			
大富	2－0	西益津	島田二	2－0	大村			

［決勝トーナメント］

《1回戦》

港	2－0	青島北
大富	2－0	小川
青島	2－0	和田
岡部	2－0	広幡
高洲	2－0	西益津
豊田	2－1	西益津
焼津	2－0	島田二
六合	2－0	葉梨

《2回戦》

港	2－0	青島
大富	2－0	岡部
焼津	2－0	高洲
六合	2－0	豊田

《5・6位決定戦》

青島	2－0	高洲
岡部	2－0	豊田

《準決勝》

港	2－0	焼津
大富	2－0	六合

《決勝》

大富	2－1	港

【女子の部】

［予選リーグ］

広幡	2－1	小川	豊田	2－0	青島	東益津	2－0	藤枝
大井川	2－0	瀬戸谷	港	2－0	葉梨	岡部	2－1	大富
和田	2－0	島田一	青島	2－0	六合	東益津	2－0	初倉
大井川	2－0	島田二	港	2－0	島田北	岡部	2－0	附属
和田	2－0	小川	豊田	2－0	六合	藤枝	2－0	初倉
広幡	2－0	島田一	葉梨	2－0	島田北	大富	2－0	附属
和田	2－1	広幡	小川	2－1	島田一	島田二	2－1	瀬戸谷
大洲	2－0	焼津	大村	2－0	高洲			
大村	2－0	青島北	焼津	2－0	西益津			
大洲	2－1	西益津	青島北	2－0	高洲			

［決勝トーナメント］

《１回戦》

大　村	２－０	豊　田
大井川	２－０	大　富
大　洲	２－０	葉　梨
広　幡	２－０	藤　枝
岡　部	２－０	島田二
青　島	２－０	青島北
東益津	２－０	和　田
港	２－０	

《２回戦》

大　村	２－０	大　洲
大井川	２－０	広　幡
東益津	２－０	岡　部
青　島	２－０	港

《５位決定戦》

大　洲	２－１	岡　部
港	２－０	広　幡
港	２－０	大　洲

《準決勝》

大　村	２－０	東益津
大井川	２－０	青　島

《決　勝》

大井川	２－０	大　村

〈榛原地区〉

【男子の部】

［決勝リーグ］

吉　田	２－０	榛　原
御前崎	２－０	相　良
金　谷	２－０	榛　原
吉　田	２－０	相　良
金　谷	２－１	御前崎

金　谷	２－０	相　良
御前崎	２－１	榛　原
吉　田	２－０	金　谷
榛　原	２－１	相　良
吉　田	２－０	御前崎

優　勝	吉　田
２　位	金　谷
３　位	御前崎

【女子の部】

［予選Ａリーグ］

牧之原	２－０	金　谷
榛　原	２－０	本川根
御前崎	２－０	牧之原
本川根	２－０	金　谷
榛　原	２－０	御前崎
御前崎	２－０	本川根
榛　原	２－０	牧之原
御前崎	２－０	金　谷
牧之原	２－０	本川根
榛　原	２－０	金　谷

［予選Ｂリーグ］

吉　田	２－０	中川根
相　良	２－０	笹　間
川　根	２－０	中川根
吉　田	２－０	相　良
笹　間	２－０	川　根
相　良	２－０	川　根
笹　間	２－０	中川根
吉　田	２－０	川　根
相　良	２－０	中川根
吉　田	２－０	笹　間

［決勝トーナメント］

《準決勝》

榛　原	２－０	相　良
吉　田	２－０	御前崎

《決　勝》

榛　原	２－０	吉　田

〈庵原地区〉

【男子の部】

富士一	2－0	富士二	富士二	2－0	由　比	優　勝	富士二
由　比	2－0	蒲　原	由　比	2－0	富士一	2　位	由　比
蒲　原	2－0	富士一	富士二	2－1	蒲　原	3　位	蒲　原

【女子の部】

富士二	2－0	蒲　原	蒲　原	2－0	由　比	優　勝	富士二
由　比	2－1	富士一	富士二	2－1	由　比	2　位	富士一
富士二	2－0	富士一	富士一	2－0	蒲　原	3　位	由　比

〈小笠地区〉　於：掛川市立西中学校

【男子の部】

［予選リーグ］

掛川北	2－0	菊川西	浜　岡	2－0	菊川東		
大須賀	2－0	岳　洋	掛川東	2－0	掛川西	《準決勝》	
桜が丘	2－0	菊川西	大　浜	2－0	菊川東	掛川北　2－0	掛川東
掛川北	2－0	岳　洋	浜　岡	2－0	掛川西	浜　岡　2－0	桜が丘
大須賀	2－0	菊川西	掛川東	2－0	菊川東		
桜が丘	2－0	岳　洋	掛川西	2－0	大　浜	《3位決定戦》	
掛川北	2－0	桜が丘	浜　岡	2－0	大　浜	掛川東　2－0	桜が丘
桜が丘	2－1	大須賀	掛川東	2－0	大　浜		
菊川西	2－1	岳　洋	掛川西	2－0	菊川東	《決　勝》	
掛川北	2－0	大須賀	浜　岡	2－0	掛川東	掛川北　2－0	浜　岡

《5位決定戦》

大須賀　2－0　掛川西

【女子の部】

［予選リーグ］

掛川北	2－0	大須賀	《準々決勝》			《準決勝》	
掛川北	2－0	栄　川	岳　洋	2－0	浜　岡	岳　洋　2－0	桜が丘
大須賀	2－0	栄　川	桜が丘	2－1	原野谷	掛川北　2－0	菊川西
菊川西	2－0	掛川東	菊川西	2－1	大須賀		
菊川西	2－0	城　東	掛川北	2－0	掛川東	《3位決定戦》	
掛川東	2－0	城　東				桜が丘　2－1　菊川西	
岳　洋	2－0	原野谷	［5位決定トーナメント］				
岳　洋	2－0	大　浜	《1回戦》			《決　勝》	
原野谷	2－0	大　浜	掛川東	2－1	大須賀	岳　洋　2－0	掛川北
桜が丘	2－0	浜　岡	浜　岡	2－1	原野谷		
桜が丘	2－0	掛川西					
桜が丘	2－0	菊川東	《5位決定戦》				
浜　岡	2－0	掛川西	掛川東	2－0	浜　岡		
浜　岡	2－0	菊川東					
掛川西	2－0	菊川東	《7位決定戦》				
			原野谷	2－1	大須賀		

〈磐周地区〉　　7月21日・23日

【男子の部】　於：周南中学校

《1回戦》
浅　羽　2－0　二　俣
上阿多古　2－0　磐田南部
豊田南　2－0　福　田
水　窪　2－0　光　明
城　山　2－0　神　明
袋　井　2－0　周　南
豊　岡　2－1　磐田一
袋井南　2－0　豊　田

《2回戦》
浅　羽　2－0　上阿多古
豊田南　2－1　水　窪
袋　井　2－0　城　山
袋井南　2－0　豊　岡

《3回戦（準決勝）》
浅　羽　2－0　豊田南
袋井南　2－0　袋　井

《3位決定戦》
袋　井　2－0　豊田南

《決　勝》
袋井南　2－1　浅　羽

【女子の部】　於：アミューズ豊田

《1回戦》
気　多　2－0　熊
周　南　2－0　龍　山
福　田　2－0　泉　陽
光　明　2－0　森
袋　井　2－0　浅　羽
神　明　2－1　向　陽
袋井南　2－0　上阿多古
城　山　2－0　旭ケ丘
春野南　2－1　磐田南部
磐田一　2－0　佐久間

《2回戦》
竜　洋　2－0　気　多
福　田　2－1　周　南
豊　田　2－0　光　明
下阿多古　2－0　袋　井
二　俣　2－0　神　明
袋井南　2－0　豊田南
城　山　2－0　春野南
豊　岡　2－0　磐田一

《3回戦（準々決勝）》
竜　洋　2－0　福　田
下阿多古　2－1　豊　田
二　俣　2－0　袋井南
豊　岡　2－1　城　山

《準決勝》
竜　洋　2－0　下阿多古
豊　岡　2－1　二　俣

《7位決定戦》
福　田　2－0　袋井南

《5位決定戦》
城　山　2－0　豊　田

《3位決定戦》
二　俣　2－0　下阿多古

《決　勝》
竜　洋　2－1　豊　岡

〈浜名地区〉　　7月20日・21日

【男子の部】　於：浜北市立北部中学校

［予選リーグ］
新　居　2－0　白須賀
新　居　2－0　浜　名
白須賀　2－0　浜　名

雄　踏　2－0　湖　西
雄　踏　2－0　浜北北部
湖　西　2－0　浜北北部

鷲　津　2－0　北　浜
鷲　津　2－0　舞　阪
鷲　津　2－0　北浜東部
舞　阪　2－1　北　浜
舞　阪　2－1　北浜東部
北　浜　2－1　北浜東部

［敗者復活戦］
北浜東部　2－0　浜　名
北　浜　2－0　浜北北部

〈浜名地区〉

［決勝トーナメント］

《１回戦》
新　居　２－０　北　浜
湖　西　２－１　舞　阪
白須賀　２－０　鷲　津
雄　踏　２－０　北浜東部

《５～８位決定戦》
北　浜　２－０　舞　阪
鷲　津　２－０　北浜東部

《５位決定戦》
鷲　津　２－１　北　浜

《準決勝》
新　居　２－０　湖　西
白須賀　２－１　雄　踏

《３位決定戦》
雄　踏　２－０　湖　西

《決　勝》
白須賀　２－１　新　居

【女子の部】　於：雄踏町立雄踏中学校

［予選リーグ］
新　居　２－０　麁　玉
新　居　２－０　鷲　津
鷲　津　２－１　麁　玉
浜　名　２－０　白須賀
浜　名　２－０　浜北北部
浜　名　２－０　雄　踏
雄　踏　２－０　白須賀
雄　踏　２－１　浜北北部
浜北北部２－０　白須賀
湖　西　２－０　北浜東部
湖　西　２－０　舞　阪
湖　西　２－１　北　浜
北　浜　２－０　舞　阪
北　浜　２－０　北浜東部
北浜東部２－０　舞　阪

［敗者復活戦］
北浜東部２－０　麁　玉
浜北北部２－１　麁　玉

［決勝トーナメント］

《１回戦》
新　居　２－０　浜北北部
雄　踏　２－０　北　浜
湖　西　２－０　鷲　津
浜　名　２－０　北浜東部

《５～８位決定戦》
北　浜　２－１　浜北北部
北浜東部２－０　鷲　津

《５位決定戦》
北　浜　２－０　北浜東部

《準決勝》
新　居　２－０　雄　踏
浜　名　２－１　湖　西

《３位決定戦》
湖　西　２－１　雄　踏

《決　勝》
新　居　２－１　浜　名

〈引佐地区〉　於：細江中学校

【男子の部】
［決勝リーグ］
細　江　２－０　三ヶ日
引佐南部２－０　三ヶ日
細　江　２－０　引佐南部

１　位　細　江
２　位　引佐南部

【女子の部】　於：引佐北部中学校
［決勝リーグ］
細　江　２－０　引佐南部
三ヶ日　２－０　引佐北部
細　江　２－０　引佐北部
三ヶ日　２－０　引佐南部
引佐北部２－１　引佐南部
細　江　２－０　三ヶ日

１　位　細　江
２　位　三ヶ日
３　位　引佐北部

〈浜松地区〉

7月20日　富塚中学校　曳馬中学校
7月21日　庄内中学校

【男子の部】

［予　選］

浜松南部	2－1	北　星
南　陽	2－1	東　陽
江　南	2－1	可　美
開　成	2－1	浜松西部
入　野	2－0	三方原
天　竜	2－0	浜松北部
富　塚	2－0	新　津
高　台	2－0	丸　塚
湖　東	2－0	浜松南部
曳　馬	2－0	南　陽
中　郡	2－0	江　西
浜松東部	2－0	開　成
庄　内	2－1	入　野
篠　原	2－0	天　竜
笠　井	2－0	富　塚
与　進	2－0	高　台

［決勝トーナメント］

《1回戦》

湖　東	2－0	開　成
中　郡	2－0	南　陽
曳　馬	2－0	江　南
浜松東部	2－1	浜松南部
庄　内	2－0	富　塚
篠　原	2－0	高　台
笠　井	2－1	入　野
与　進	2－0	天　竜

《準々決勝》

庄　内	2－0	篠　原
与　進	2－0	笠　井
中　郡	2－1	浜松東部
湖　東	2－0	曳　馬

《7位決定戦》

浜松東部	2－0	篠　原

《5位決定戦》

曳　馬	2－1	笠　井

《準決勝》

庄　内	2－1	与　進
湖　東	2－1	中　郡

《3位決定戦》

中　郡	2－0	与　進

《決　勝》

湖　東	2－0	庄　内

【女子の部】

7月20日　中郡・高台・湖東・開成中学校
7月21日　西遠中学校

［予　選］

浜松南部	2－0	附　属
中　郡	2－0	八　幡
浜松東部	2－0	笠　井
高　台	2－0	佐鳴台
北　星	2－0	篠　原
可　美	2－0	入　野
曳　馬	2－0	都　田
浜松北部	2－0	新　津
湖　東	2－0	浜松西部
江　西	2－0	富　塚
積　志	2－0	天　竜
神久呂	2－0	与　進
蜆　塚	2－0	開　成
庄　内	2－0	丸　塚
西　遠	2－0	南　陽

［決勝トーナメント］

《1回戦》

三方原		中　郡
浜松東部	2－0	浜松南部
高　台	2－0	可　美
曳　馬	2－0	北　星
浜松北部	2－0	江　西
積　志	2－0	湖　東
庄　内	2－1	神久呂
西　遠	2－0	蜆　塚

《準々決勝》

三方原	2－0	浜松東部
曳　馬	2－0	高　台
積　志	2－1	浜松北部
西　遠	2－0	庄　内

《7位決定戦》

浜松東部	2－0	庄　内

《5位決定戦》

浜松北部	2－1	高　台

《準決勝》

三方原	2－0	曳　馬
西　遠	2－0	積　志

《3位決定戦》

曳　馬	2－1	積　志

《決　勝》

西　遠	2－0	三方原

三方原　2－0　浜松南部
浜松東部　2－0　中　郡
高　台　2－1　北　星
曳　馬　2－0　可　美
浜松北部　2－0　湖　東
積　志　2－0　江　西
神久呂　2－0　蜆　塚
西　遠　2－0　庄　内

平成８年度　東部中体連バレーボール大会

７月２５・２６日

【男子の部】　於：伊豆長岡町総合体育館

《１回戦》

松　崎	２－０	大　平	
富士宮一	２－１	中郷西	
南伊豆東	２－０	田子浦	
富士根南	２－０	裾野東	
御殿場	２－０	門　野	
韮　山	２－０	吉原第三	
宇佐美	２－０	中　郷	
沼津三	２－０	天　城	

《２回戦》

御殿場	２－１	松　崎	
宇佐美	２－０	南伊豆東	
韮　山	２－０	富士宮一	
沼津三	２－１	富士根南	

《５位決定戦》

松　崎	２－０	富士宮一	
富士根南	２－０	南伊豆東	
松　崎	２－１	富士根南	

《準決勝》

御殿場	２－１	韮　山	
宇佐美	２－０	沼津三	

《３位決定戦》

沼津三	２－０	韮　山	

《決　勝》

宇佐美	２－０	御殿場	

【女子の部】　於：修善寺中学校

《１回戦》

御殿場	２－０	大　平	
修善寺	２－０	南伊豆	
富士宮二	２－０	富士岡	
伊東南	２－０	松　崎	
対　島	２－０	吉原第一	
富士根南	２－０	錦　田	
大　淵	２－１	韮　山	
沼津三	２－０	三島北上	

《２回戦》

御殿場	２－０	対　島	
富士宮二	２－０	大　淵	
富士根南	２－０	修善寺	
沼津三	２－１	伊東南	

《５位決定戦》

対　島	２－０	修善寺	
伊東南	２－０	大　淵	
伊東南	２－１	対　島	

《準決勝》

富士根南	２－０	御殿場	
富士宮二	２－０	沼津三	

《３位決定戦》

御殿場	２－１	沼津三	

《決　勝》

富士宮二	２－０	富士根南	

平成８年度中部中体連バレーボール大会

７月２５・２６日
於：吉田町総合体育館

【男子の部】

《１回戦》

籠　上	２－１	岡　部	
大　富	２－０	清水四	
六　合	２－０	興　津	
大　里	２－１	焼　津	
港	２－０	飯　田	
静岡東	２－０	青　島	
吉　田	２－１	玉　川	
東豊田	２－１	富士川二	

《２回戦》

籠　上	２－０	六　合	
港	２－１	吉　田	
大　富	２－１	大　里	
静岡東	２－０	東豊田	

《５位決定戦》

六　合	２－０	吉　田	
大　里	２－０	東豊田	
大　里	２－０	六　合	

《準決勝》

港	２－０	籠　上	
大　富	２－０	静岡東	

《決　勝》

港	２－０	大　富	

【女子の部】

《１回戦》

大井川	２－０	大　川
港	２－１	清水四
東益津	２－０	静岡東
吉　田	２－０	安倍川
榛　原	２－０	静岡南
青　島	２－０	清水五
大　村	２－０	袖　師
富士川二	２－１	高　松

《２回戦》

大井川	２－０	港
吉　田	２－０	東益津
青　島	２－０	榛　原
大　村	２－１	富士川二

《５・６位決定戦》

港	２－０	東益津
榛　原	２－０	富士川二

《準決勝》

大井川	２－０	吉　田
青　島	２－１	大　村

《決　勝》

大井川	２－１	青　島

平成８年度　西部中体連バレーボール大会　　７月２６・２７日

【男子の部】　於：大東町民体育館　大東町立大浜中学校

《１回戦》

北　浜	２－０	城　山
袋　井	２－０	湖　西
浜　岡	２－０	篠　原
桜が丘	２－０	細　江
水　窪	２－１	中　郡
曳　馬	２－０	掛川西
笠　井	２－０	雄　踏
掛川東	２－１	豊田南
庄　内	２－０	引佐南部
浅　羽	２－０	新　居
与　進	２－０	大須賀
鷲　津	２－０	浜松東部

《２回戦》

湖　東	２－０	北　浜
浜　岡	２－０	袋　井
桜が丘	２－１	水　窪
曳　馬	２－１	白須賀
笠　井	２－０	袋井南
庄　内	２－０	掛川東
浅　羽	２－０	与　進
掛川北	２－０	鷲　津

《準々決勝》

湖　東	２－１	浜　岡
曳　馬	２－０	桜が丘
庄　内	２－０	笠　井
浅　羽	２－１	掛川北

《５・６位決定戦》

浜　岡	２－０	桜が丘
掛川北	２－０	笠　井

《準決勝》

掛川北	２－０	浜　岡
湖　東	２－１	曳　馬
庄　内	２－１	浅　羽

《３位決定戦》

浅　羽	２－１	曳　馬

《決　勝》

庄　内	２－０	湖　東

【女子の部】　於：小笠町総合体育館　浜岡町立浜岡中学校

《１回戦》

岳　洋	２－０	庄　内
下阿多古	２－０	雄　踏
豊　岡	２－０	浜松北部
浜　名	２－１	浜　岡
西　遠	２－０	北浜東部
桜が丘	２－０	豊　田
湖　西	２－０	掛川東
細　江	２－０	浜松東部
竜　洋	２－０	原野谷
曳　馬	２－０	北　浜
菊川西	２－０	二　俣
三ヶ日	２－０	高　台
掛川北	２－０	袋井南
引佐北部	２－０	積　志
三方原	２－０	城　山
新　居	２－０	福　田

《２回戦》

岳　洋	２－０	下阿多古
浜　名	２－０	豊　岡
西　遠	２－０	桜が丘
細　江	２－０	湖　西
竜　洋	２－１	曳　馬
三ヶ日	２－０	菊川西
掛川北	２－０	引佐北部
新　居	２－１	三方原

《準々決勝》

岳　洋	２－０	浜　名
西　遠	２－０	細　江
三ヶ日	２－０	竜　洋
掛川北	２－０	新　居

《５・６位決定戦》

浜　名	２－０	細　江
新　居	２－０	竜　洋

《準決勝》

浜　名	２－１	新　居
西　遠	２－０	岳　洋
三ヶ日	２－１	掛川北

《３位決定戦》

掛川北	２－０	岳　洋

《決　勝》

三ヶ日	２－１	西　遠

平成８年度　静岡県中学校総合体育大会　バレーボールの部　　96.7.31/8.1

【 男 子 の 部 】

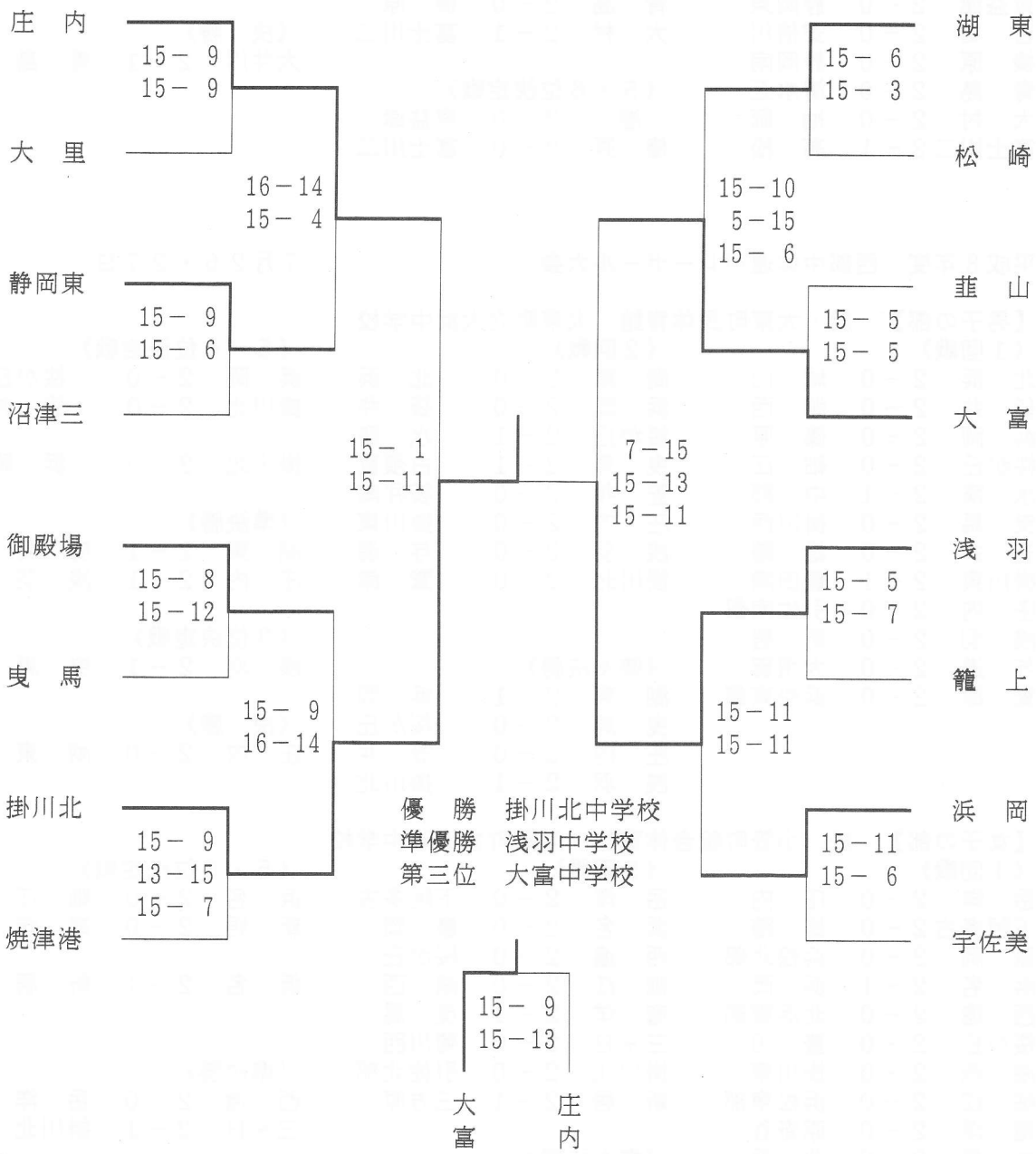

【 女 子 の 部 】

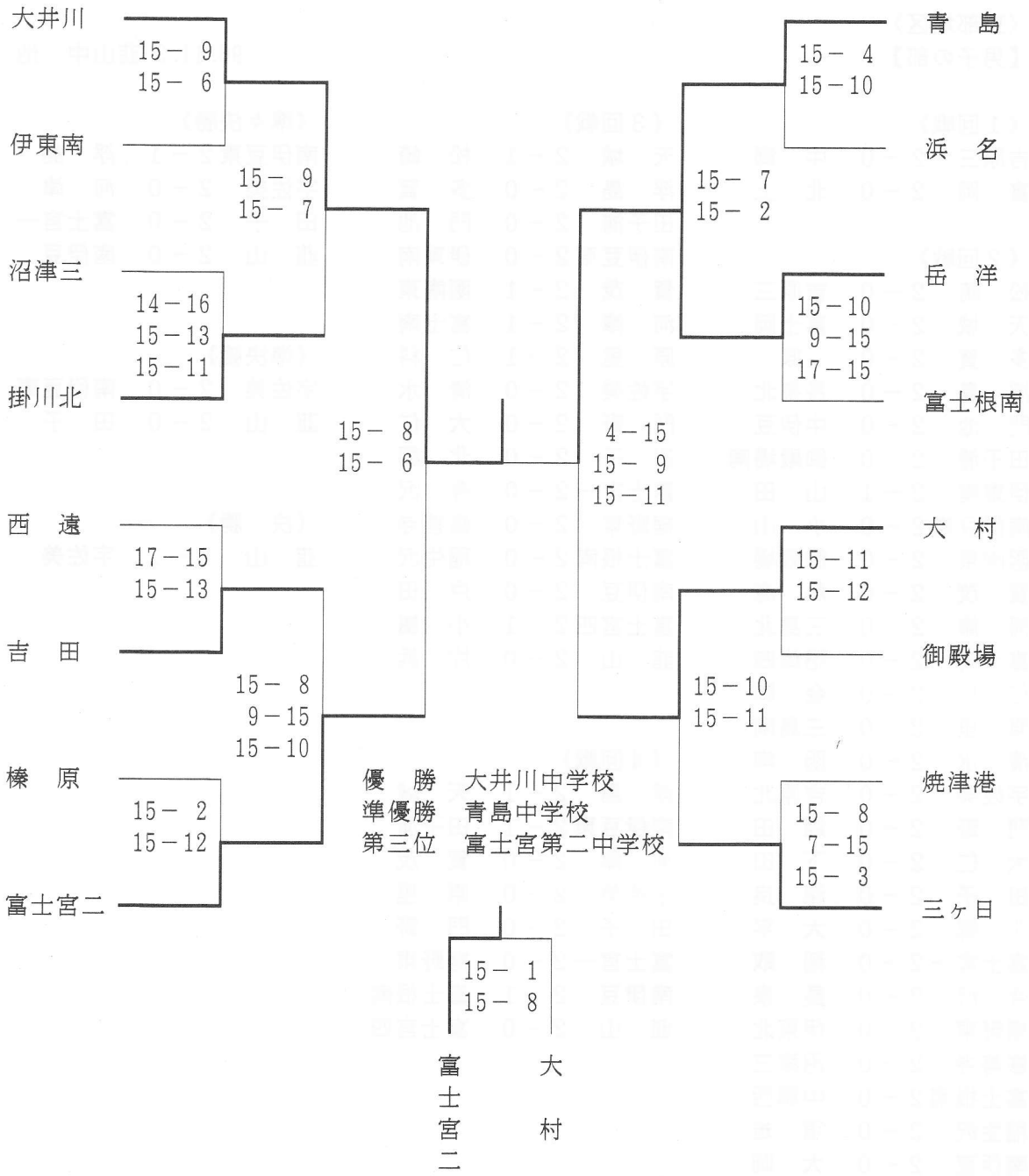
大井川
15－ 9
15－ 6
伊東南
15－ 9
15－ 7
沼津三
14－16
15－13
15－11
掛川北
15－ 8
15－ 6
西　遠
17－15
15－13
吉　田
15－ 8
9－15
15－10
榛　原
15－ 2
15－12
富士宮二
15－ 1
15－ 8
富士宮二
大村
4－15
15－ 9
15－11
青　島
15－ 4
15－10
浜　名
15－ 7
15－ 2
岳　洋
15－10
9－15
17－15
富士根南
大　村
15－11
15－12
御殿場
15－10
15－11
焼津港
15－ 8
7－15
15－ 3
三ヶ日
優　勝　大井川中学校
準優勝　青島中学校
第三位　富士宮第二中学校

平成８年度　静岡県中学校新人バレーボール大会

〈東部地区〉
【男子の部】

96.11.3 韮山中　他

《１回戦》

吉原三	２－０	中　郷
富　岡	２－０	北　上

《２回戦》

松　崎	２－０	吉原三
天　城	２－０	富士岡
多　賀	２－０	原
浮　島	２－０	長泉北
門　池	２－０	中伊豆
田子浦	２－０	御殿場南
伊東南	２－１	山　田
南伊豆東	２－０	小　山
函南東	２－０	御殿場
賀　茂	２－０	熱　海
河　津	２－０	三島北
富士南	２－０	沼津四
仁　科	２－０	金　岡
原　里	２－０	三島南
清　水	２－０	函　南
宇佐美	２－０	吉原北
門　野	２－０	錦　田
大　仁	２－０	下　田
田　子	２－０	深　良
北　郷	２－０	大　平
富士宮一	２－０	稲　取
今　沢	２－０	長　泉
裾野東	２－０	伊東北
修善寺	２－０	沼津三
富士根南	２－０	中郷西
稲生沢	２－０	須　走
南伊豆	２－０	大　岡
戸　田	２－１	御殿場西
富士宮四	２－０	熱　川
小　嵐	２－０	裾野西
片　浜	２－０	須　津
韮　山	２－０	富　岡

《３回戦》

天　城	２－１	松　崎
浮　島	２－０	多　賀
田子浦	２－０	門　池
南伊豆東	２－０	伊東南
賀　茂	２－１	函南東
河　津	２－１	富士南
原　里	２－１	仁　科
宇佐美	２－０	清　水
門　野	２－０	大　仁
田　子	２－０	北　郷
富士宮一	２－０	今　沢
裾野東	２－０	修善寺
富士根南	２－０	稲生沢
南伊豆	２－０	戸　田
富士宮四	２－１	小　嵐
韮　山	２－０	片　浜

《４回戦》

浮　島	２－１	天　城
南伊豆東	２－１	田子浦
河　津	２－０	賀　茂
宇佐美	２－０	原　里
田　子	２－０	門　野
富士宮一	２－０	裾野東
南伊豆	２－１	富士根南
韮　山	２－０	富士宮四

《準々決勝》

南伊豆東	２－１	浮　島
宇佐美	２－０	河　津
田　子	２－０	富士宮一
韮　山	２－０	南伊豆

《準決勝》

宇佐美	２－０	南伊豆東
韮　山	２－０	田　子

《決　勝》

韮　山	２－１	宇佐美

【女子の部】

96.11.3 今沢中　他

《１回戦》

稲生沢	2－0	長　泉
中　郷	2－0	浮　島
柚　野	2－0	吉原北
大　仁	2－0	金　岡
愛　鷹	2－0	函南東
深　良	2－1	稲　取
錦　田	2－0	須　山
御殿場南	2－0	網　代
賀　茂	2－1	裾野西
山　田	2－0	下　田
土　肥	2－0	富　岡
大　平	2－0	仁　科
南伊豆	2－0	原
吉原一	2－0	田　子
中伊豆	2－0	富士岡
北　郷	2－1	沼津五
松　崎	2－0	御殿場西
清　水	2－0	稲　梓
戸　田	2－0	富士南

《２回戦》

富士根南	2－1	稲生沢
中　郷	2－1	小　山
韮　山	2－1	今　沢
小　嵐	2－0	柚　野
大　仁	2－0	裾野東
西富士	2－0	北　上
熱　海	2－0	鷹　岡
御殿場	2－0	愛　鷹
富士宮四	2－0	深　良
須　走	2－0	沼津四
岩　松	2－0	長泉北
錦　田	2－0	門　池
吉原三	2－0	御殿場南
中郷西	2－0	静　浦
三島南	2－0	門　野
沼津三	2－0	賀　茂
富士宮二	2－0	山　田
土　肥	2－0	大　岡
南伊豆東	2－0	原　里
大　平	2－0	多　賀
南伊豆	2－1	宇佐美
三島北	2－0	函　南
熱　川	2－0	高　根
伊東南	2－0	吉原一
富士宮三	2－0	中伊豆
伊東北	2－0	沼津二
須　津	2－0	清水南
修善寺	2－0	北　郷
富士宮一	2－1	松　崎
天　城	2－0	河　津
片　浜	2－0	清　水
戸　田	2－1	対　島

《３回戦》

富士根南	2－1	中　郷
小　嵐	2－0	韮　山
西富士	2－0	大　仁
御殿場	2－0	熱　海
富士宮四	2－0	須　走
錦　田	2－1	岩　松
吉原三	2－0	中郷西
沼津三	2－1	三島南
富士宮二	2－1	土　肥
南伊豆東	2－1	大　平
南伊豆	2－1	三島北
伊東南	2－0	熱　川
富士宮三	2－0	伊東北
須　津	2－1	修善寺
天　城	2－1	富士宮一
戸　田	2－1	片　浜

《４回戦》

小　嵐	2－0	富士根南
御殿場	2－0	西富士
錦　田	2－1	富士宮四
吉原三	2－0	沼津三
南伊豆東	2－0	富士宮二
伊東南	2－0	南伊豆
須　津	2－1	富士宮三
天　城	2－0	戸　田

《準々決勝》

小　嵐	2－1	御殿場
錦　田	2－0	吉原三
南伊豆東	2－1	伊東南
天　城	2－0	須　津

《準決勝》

錦　田	2－0	小　嵐
天　城	2－0	南伊豆東

《決　勝》

錦　田	2－1	天　城

〈中部地区〉

【男子の部】　96.11.3　志太・榛原・静岡地区中学校　　11.4　富士川町総合体育館

《１回戦》

藤　枝	２－０	長田西
長田南	２－０	蒲　原
高　洲	２－１	賤　機
葉　梨	２－０	城　内
大　里	２－０	吉　田
玉　川	２－０	和　田

《２回戦》

港	２－０	西　奈
美　和	２－０	末　広
観　山	２－０	附属島田
富士川二	２－０	藤　枝
安　東	２－０	榛　原
大　富	２－０	長田南
六　郷	２－１	服　織
高　松	２－０	高　洲
藁　科	２－０	清水一
岡　部	２－０	大　里
静岡豊田	２－１	大　村
籠　上	２－０	玉　川
静岡東	２－０	金　谷
静岡南	２－０	葉　梨
焼　津	２－０	聖光学院
東豊田	２－０	興　津

《３回戦》

港	２－０	美　和
観　山	２－０	富士川二
安　東	２－０	大　富
高　松	２－０	六　合
岡　部	２－０	藁　科
籠　上	２－０	静岡豊田
静岡南	２－０	静岡東
焼　津	２－０	東豊田

《準々決勝》

港	２－０	富士川二
静岡南	２－０	焼　津
岡　部	２－０	籠　上
安　東	２－１	高　松

《準決勝》

港	２－０	安　東
岡　部	２－１	静岡南

《決　勝》

港	２－１	岡　部

【女子の部】　１１月３日　静岡地区中学校　４日　富士川町総合体育館

《１回戦》

西　奈	２－０	島田二
広　幡	２－０	長田南
観　山	２－０	川　根
相　良	２－０	精　華
小　川	２－０	服　織
岡　部	２－０	竜　爪
興　津	２－１	安　東
高　洲	２－１	静岡南
牧之原	２－０	六　合
城　山	２－０	藤　枝
和　田	２－０	藁　科
由　比	２－０	島田一
末　広	２－０	附属島田
青島北	２－０	賤　機
長田南	２－０	朝　鮮
大　富	２－０	城　内
高　松	２－０	瀬戸谷
富士川二	２－０	静岡東
大　村	２－０	東豊田
静岡豊田	２－０	初　倉
安倍川	２－０	蒲　原
西益津	２－０	大　里
港	２－０	美　和

《２回戦》

大井川	２－０	西　奈
観　山	２－１	広　幡
岡　部	２－０	小　川
富士川一	２－０	相　良
東益津	２－０	興　津
牧之原	２－１	高　洲
吉　田	２－０	城　山
由　比	２－１	和　田
焼　津	２－０	末　広
青島北	２－１	長田南
御前崎	２－０	大　富
富士川二	２－０	高　松
青　島	２－０	静岡豊田
大　村	２－０	安倍川
港	２－１	飯　田
榛　原	２－０	西益津

《３回戦》

大井川	２－０	観　山
富士川一	２－０	岡　部
東益津	２－０	牧之原
吉　田	２－０	由　比
焼　津	２－０	青島北
富士川二	２－０	御前崎
青　島	２－１	大　村
榛　原	２－０	港

《準々決勝》

大井川	２－０	富士川一
吉　田	２－０	東益津
焼　津	２－０	富士川二
榛　原	２－０	青　島

《準決勝》

大井川	２－０	吉　田
榛　原	２－０	焼　津

《決　勝》

大井川	２－１	榛　原

〈西部地区〉
【男子の部】　96.11.3.4.10

《１回戦》

神　明	２－０	浜松南部
富　塚	２－１	細　江
笠　井	２－０	南　陽
掛川西	２－０	舞　阪
天　竜	２－０	浜　名
曳　馬	２－０	浅　羽
三ヶ日	２－０	可　美
周　南	２－１	浜北北部
北　浜	２－０	浜　岡
袋井南	２－１	新　津
湖　西	２－０	開　成

《２回戦》

湖　東	２－１	北浜東部
大　浜	２－０	神　明
富　塚	２－０	新　居
掛川北	２－０	笠　井
豊　田	２－０	中　郡
掛川西	２－０	舞　阪
城　山	２－０	天　竜
入　野	２－０	岳　洋
与　進	２－０	大須賀
曳　馬	２－０	雄　踏
鷲　津	２－０	三ヶ日
庄　内	２－０	周　南
浜松東部	２－０	北　浜
引佐南部	２－０	袋井南
湖　西	２－０	浜松西部
桜が丘	２－０	豊　岡

《３回戦》

湖　東	２－０	大　浜
掛川北	２－０	富　塚
豊　田	２－１	掛川西
入　野	２－０	城　山
曳　馬	２－１	与　進
庄　内	２－０	鷲　津
浜松東部	２－０	引佐南部
桜が丘	２－０	湖　西

《準々決勝》

湖　東	２－０	掛川北
豊　田	２－０	入　野
曳　馬	２－１	庄　内
桜が丘	２－０	浜松東部

《順位決定戦》

掛川北	２－０	入　野
浜松東部	２－１	庄　内
掛川北	２－０	浜松東部
入　野	２－０	庄　内

《準決勝》

湖　東	２－０	豊　田
桜が丘	２－０	曳　馬

《３位決定戦》

豊　田	２－０	曳　馬

《決　勝》

湖　東	２－０	桜が丘

【女子の部】

《１回戦》

中　郡	２－１	周　南
麁　玉	２－１	浜松西部
豊　田	２－０	庄　内
曳　馬	２－０	春野南
篠　原	２－０	舞　阪
大　浜	２－１	浜松北部
白須賀	２－０	引佐北部
新　居	２－０	神　明
袋　井	２－１	入　野
栄　川	２－０	三方原
開　成	２－０	袋井南
掛川東	２－０	豊　岡
磐田南部	２－０	天　竜
高　台	２－０	浜　名
三ヶ日	２－０	蜆　塚
大須賀	２－０	都　田
浜北北部	２－０	湖　東
豊田南	２－０	笠　井
神久呂	２－０	引佐南部
北浜東部	２－０	北　星
西　遠	２－０	福　田
桜が丘	２－１	北　浜
細　江	２－０	浜松東部
浜　岡	２－０	向　陽
雄　踏	２－０	新　津
城　山	２－０	富　塚
湖　西	２－０	与　進
浅　羽	２－０	積　志
鷲　津	２－０	南　陽

《２回戦》

岳　洋	２－０	中　郡
豊　田	２－１	麁　玉
曳　馬	２－０	篠　原
大　浜	２－１	白須賀
新　居	２－０	袋　井
栄　川	２－０	開　成
掛川東	２－１	磐田南部
三ヶ日	２－０	高　台
竜　洋	２－１	大須賀
浜北北部	２－１	豊田南
神久呂	２－０	北浜東部
桜が丘	２－０	西　遠
細　江	２－０	浜　岡
城　山	２－０	雄　踏
浅　羽	２－１	湖　西
掛川北	２－０	鷲　津

《３回戦》

岳　洋	２－０	豊　田
曳　馬	２－１	大　浜
新　居	２－０	栄　川
三ヶ日	２－０	掛川東
竜　洋	２－１	浜北北部
桜が丘	２－１	神久呂
城　山	２－０	細　江
掛川北	２－０	浅　羽

《準々決勝》

岳　洋	２－０	曳　馬
新　居	２－０	三ヶ日
桜が丘	２－０	竜　洋
掛川北	２－０	城　山

《順位決定戦》

三ヶ日	２－０	曳　馬
竜　洋	２－０	城　山
三ヶ日	２－０	竜　洋
城　山	２－０	曳　馬

《準決勝》

岳　洋	２－０	新　居
掛川北	２－０	桜が丘

《３位決定戦》

桜が丘	２－１	新　居

《決　勝》

掛川北	２－１	岳　洋

平成８年度　第１回　静岡県中学校新人バレーボール大会　結果

【 男 子 の 部 】

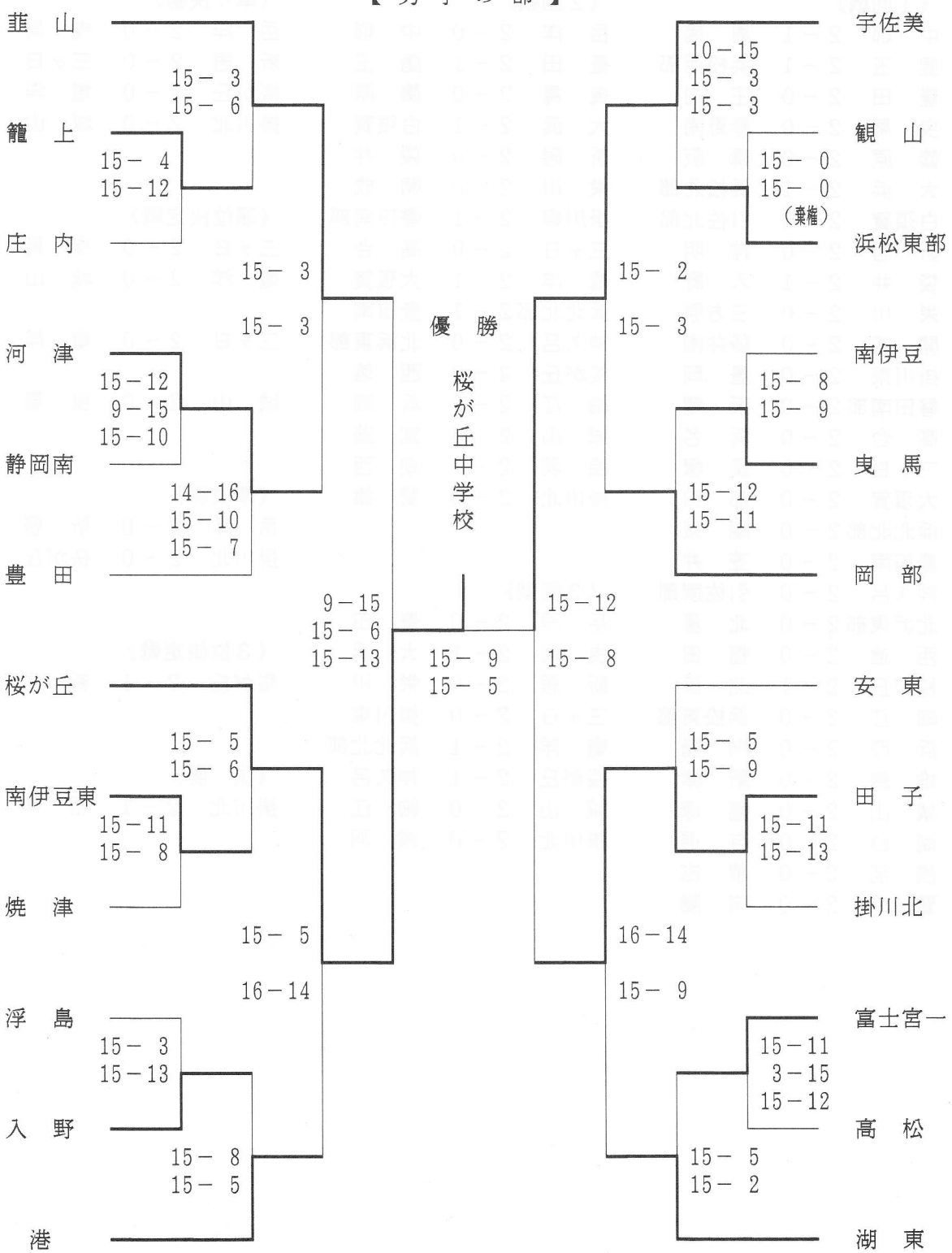

１月１９日　田方・三島地区中学校　　１月２６日　東レ三島体育館

【女子の部】

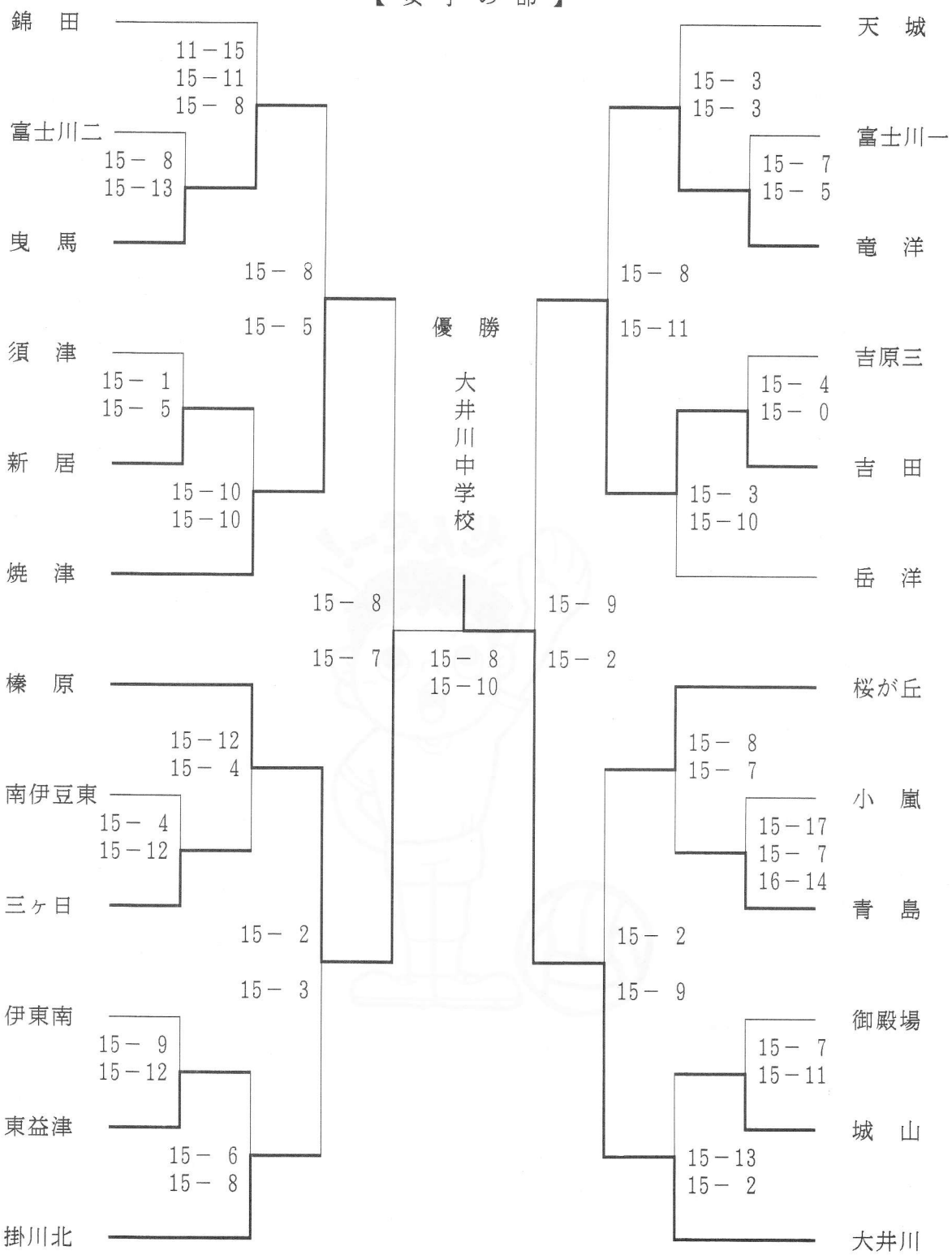

せんせー！

小　学　校　の　部

第16回全日本バレーボール小学生静岡県大会地区大会

【東部地区・男子】
'96.5.26
大仁勤労者体育センター

「Aグループ」

チーム名	富　丘	深　山	あすなろB	北　郷
富　丘	—	○ 2-0	○ 2-0	○ 2-0
深　山	● 0-2	—	○ 2-0	○ 2-0
あすなろB	● 0-2	● 0-2	—	○ 2-0
北　郷	● 0-2	● 0-2	● 0-2	—

「Bグループ」

チーム名	あすなろA	韮　山	東中央	大　平
あすなろA	—	○ 2-0	○ 2-0	○ 2-0
韮　山	● 0-2	—	○ 2-0	○ 2-0
東中央	● 0-2	● 0-2	—	○ 2-0
大　平	● 0-2	● 0-2	● 0-2	—

「決勝トーナメント」
（1～2位決定戦）　富　丘　2－1　あすなろB　　（3～4位決定戦）　韮　山　2－0　深　山

【中部地区・男子】
'96.6.9
焼津市立大富小学校

「Aグループ」

チーム名	岡　部	大　富	青島東
岡　部	—	○ 2-1	○ 2-0
大　富	● 1-2	—	○ 2-0
青島東	● 0-2	● 0-2	—

「Bグループ」

チーム名	由　比	港	大井川東
由　比	—	○ 2-1	○ 2-0
港	● 1-2	—	○ 2-0
大井川東	● 0-2	● 0-2	—

「決勝トーナメント」
（1～2位決定戦）　岡　部　2－1　由　比　　（3～4位決定戦）　大　富　2－0　港

【西部地区・男子】
'96.6.2
掛川市立城北体育館

「Aグループ」

チーム名	掛川城北	浜松城北	豊　西
掛川城北	—	○ 2-0	○ 2-0
浜松城北	● 0-2	—	○ 2-0
豊　西	● 0-2	● 0-2	—

「Bグループ」

チーム名	黒潮キッズ	竜　洋	豊　田	三ケ日
黒潮キッズ	—	○ 2-0	○ 2-0	○ 2-0
竜　洋	● 0-2	—	○ 2-0	○ 2-0
豊　田	● 0-2	● 0-2	—	○ 2-0
三ケ日	● 0-2	● 0-2	● 0-2	—

「決勝トーナメント」
（1～2位決定戦）掛川城北　2－0　黒潮キッズ　　（3～4位決定戦）　竜　洋　2－0　浜松城北

【東部地区・女子】
'96.5.26
伊豆長岡総合体育館、他

「Aグループ」

チーム名	穆　清	北　郷	東中央
穆　清	—	○ 2-0	○ 2-0
北　郷	● 0-2	—	○ 2-0
東中央	● 0-2	● 0-2	—

「Bグループ」

チーム名	つばさ	大　淵	大　見
つばさ	—	○ 2-0	○ 2-0
大　淵	● 0-2	—	○ 2-1
大　見	● 0-2	● 1-2	—

「順位決定戦」

（1～2位決定戦）
穆　清　2－0　つばさ

（3～4位決定戦）
大　淵　2－0　北　郷

「Cグループ」

チーム名	大　仁	網　代	富　丘
大　仁	—	○ 2-0	○ 2-0
網　代	● 0-2	—	○ 2-0
富　丘	● 0-2	● 0-2	—

「Dグループ」

チーム名	沼　三	クローバ	大　岡
沼　三	—	○ 2-0	○ 2-0
クローバ	● 0-2	—	○ 2-1
大　岡	● 0-2	● 1-2	—

（1～2位決定戦）
大　仁　2－0　沼　三

（3～4位決定戦）
網　代　2－0　クローバーズ

「Eグループ」

ﾁｰﾑ名	韮　山	深　山	須　津
韮　山	—	○ 2-0	○ 2-0
深　山	● 0-2	—	○ 2-0
須　津	● 0-2	● 0-2	—

「Fグループ」

ﾁｰﾑ名	松　野	あすなろ	修善寺
松　野	—	○ 2-1	○ 2-0
あすなろ	● 1-2	—	○ 2-0
修善寺	● 0-2	● 0-2	—

（1～2位決定戦）
韮　山　2－1　松　野

（3～4位決定戦）
あすなろ　2－0　深　山

「Gグループ」

ﾁｰﾑ名	八幡野	大　宮	長　伏
八幡野	—	○ 2-1	○ 2-0
大　宮	● 1-2	—	○ 2-0
長　伏	● 0-2	● 0-2	—

「Hグループ」

ﾁｰﾑ名	大　平	三島西	三島北
大　平	—	○ 2-0	○ 2-0
三島西	● 0-2	—	○ 2-0
三島北	● 0-2	● 0-2	—

（1～2位決定戦）
大　平　2－0　八幡野

（3～4位決定戦）
大　宮　2－0　三島西

'96.6.2
伊豆長岡総合体育館

「順位決定戦」

（1～4位戦）
穆　清　2－0　大　仁
韮　山　2－0　大　平
3~4位 大　渕　2－0　大　平
1~2位 穆　清　2－0　韮　山

（5～8位戦）
沼　三　2－1　つ ば さ
八 幡 野　2－0　松　野
7~8位 つ ば さ　2－1　松　野
5~6位 八 幡 野　2－0　沼　三

（9～12位戦）
大　渕　2－0　網　代
大　宮　2－0　あすなろ
11~12位 あすなろ　2－0　網　代
9~10位 大　宮　2－0　大　渕

〈県大会出場チーム〉
1位・穆　清、2位・韮　山、3位・大　仁、　4位・大　平、　5位・八 幡 野、　6位・沼　三
7位・つ ば さ、8位・松　野、9位・大　宮、10位・大　渕

【中部地区・女子】

'96.5.26
焼津市立黒石小学校、他

「Aグループ」

ﾁｰﾑ名	吉　田	青　島	岡　部	相　良
吉　田	—	○ 2-0	○ 2-0	○ 2-0
青　島	● 0-2	—	○ 2-1	○ 2-1
岡　部	● 0-2	● 1-2	—	○ 2-0
相　良	● 0-2	● 1-2	● 0-2	—

「Bグループ」

ﾁｰﾑ名	地頭方	黒　石	勝間田	笹　間
地頭方	—	○ 2-1	○ 2-0	○ 2-0
黒　石	● 1-2	—	○ 2-0	○ 2-0
勝間田	● 0-2	● 0-2	—	○ 2-0
笹　間	● 0-2	● 0-2	● 0-2	—

ゾーン決勝トーナメント
（Aゾーン）
港　2－0 大　富
東益津 2－1 吉　田
大井川東 2－0 港
港　2－0 吉　田
大井川東 2－0 東益津

（Bゾーン）
焼津南 2－0 地頭方
小　川 2－0 由　比
大　州 2－0 焼津南
焼津南 2－0 由　比
小　川 2－0 大　州

（Cゾーン）
和　田 2－0 黒　石
大井川南 2－0 西益津
和　田 2－0 青島東
青島東 2－1 西益津
大井川南 2－0 和　田

（Dゾーン）
榛　原 2－0 青　島
焼津東 2－1 青島北
大井川西 2－0 榛　原
榛　原 2－0 青島北
大井川西 2－1 焼津東

「Cグループ」

ﾁｰﾑ名	和　田	焼津南	川　根	江　尻
和　田	—	○ 2-0	○ 2-0	○ 2-0
焼津南	● 0-2	—	○ 2-0	○ 2-0
川　根	● 0-2	● 0-2	—	○ 2-1
江　尻	● 0-2	● 0-2	● 1-2	—

「Dグループ」

ﾁｰﾑ名	焼津東	大　富	牧之原	朝比奈
焼津東	—	○ 2-1	○ 2-0	○ 2-0
大　富	● 1-2	—	○ 2-0	○ 2-0
牧之原	● 0-2	● 0-2	—	○ 2-0
朝比奈	● 0-2	● 0-2	● 0-2	—

「Eグループ」

ﾁｰﾑ名	由　比	港	豊　田	焼津西
由　比	—	● 1-2	○ 2-0	○ 2-0
港	○ 2-1	—	● 1-2	○ 2-0
豊　田	● 0-2	○ 2-1	—	○ 2-0
焼津西	● 0-2	● 0-2	● 0-2	—

「Fグループ」

ﾁｰﾑ名	西益津	榛　原	坂　部	清　水
西益津	—	○ 2-0	○ 2-0	○ 2-0
榛　原	● 0-2	—	○ 2-0	○ 2-0
坂　部	● 0-2	● 0-2	—	○ 2-0
清　水	● 0-2	● 0-2	● 0-2	—

'９６．６．９
藤枝市民体育館

（順位決定リーグ戦）
「１～４位戦」

ﾁｰﾑ名	大井川西	大井川南	大井川東	小　川
大井川西	－	○ 2-0	● 1-2	○ 2-0
大井川南	● 0-2	－	○ 2-0	○ 2-0
大井川東	○ 2-1	● 0-2	－	○ 2-0
小　川	● 0-2	● 0-2	● 0-2	－

「５～８位戦」

ﾁｰﾑ名	大　州	和　田	焼津東	東益津
大　州	－	○ 2-0	○ 2-0	○ 2-0
和　田	● 0-2	－	○ 2-0	○ 2-0
焼津東	● 0-2	● 0-2	－	○ 2-1
東益津	● 0-2	● 0-2	● 1-2	－

「９～１２位戦」

ﾁｰﾑ名	港	焼津南	青島東	榛　原
港	－	○ 2-0	○ 2-0	○ 2-0
焼津南	● 0-2	－	○ 2-0	○ 2-0
青島東	● 0-2	● 0-2	－	○ 2-0
榛　原	● 0-2	● 0-2	● 0-2	－

1位　大井川西　　2位　大井川南
3位　大井川東　　4位　小　川
5位　大　州　　6位　和　田
7位　焼津東　　8位　東益津
9位　　港　　10位　焼津南
11位　青島東　　12位　榛　原

【西部地区・女子】
'９６．５．２６
浜岡町立東小学校　他

（グループ１回戦）

「①グループ」
黒潮東　２勝０敗
黒潮第一A　１勝１敗
豊田Ｂ　０勝２敗

「②グループ」
原谷Ａ　２勝０敗
和田岡Ａ　１勝１敗
三ケ日Ｃ　０勝２敗

「③グループ」
福田本町A　２勝０敗
竜洋Ａ　１勝１敗
龍　玉　０勝２敗

「④グループ」
曽　我　２勝０敗
広沢Ａ　１勝１敗
豊西Ａ　０勝２敗

「⑤グループ」
浜北Ａ　２勝０敗
西山口Ａ　１勝１敗
原田Ｂ　０勝２敗

「⑥グループ」
小笠北Ａ　２勝０敗
三ケ日Ｂ　１勝１敗
東山口Ａ　０勝２敗

「⑦グループ」
小笠東Ａ　２勝０敗
大須賀Ａ　１勝１敗
磐田見付　０勝２敗

「⑧グループ」
浅羽Ａ　２勝０敗
新居町Ａ　１勝１敗
袋井北　０勝２敗

「⑨グループ」
西郷Ａ　２勝０敗
豊田Ａ　１勝１敗
浜松城北　０勝２敗

「⑩グループ」
三ケ日Ａ　２勝０敗
磐田向陽A　１勝１敗
菊川Ａ　０勝２敗

「⑪グループ」
小笠南Ａ　２勝０敗
黒潮北Ａ　１勝１敗
倉真Ａ　０勝２敗

「⑫グループ」
桜木Ａ　２勝０敗
原田Ａ　１勝１敗
桔梗ケ丘A０勝２敗

（グループ２回戦）

「⑬グループ」
黒潮東　２勝０敗
福田本町A　１勝１敗
原谷Ａ　０勝２敗

「⑭グループ」
小笠北Ａ　２勝０敗
曽　我　１勝１敗
浜北Ａ　０勝２敗

「⑮グループ」
小笠東Ａ　２勝０敗
西郷Ａ　１勝１敗
浅羽Ａ　０勝２敗

「⑯グループ」
小笠南Ａ　２勝０敗
桜木Ａ　１勝１敗
三ケ日Ａ　０勝２敗

（順位決定戦）

（準決勝戦）
黒潮東　２－０　小笠北Ａ
小笠東Ａ　２－０　小笠南Ａ

（決　勝　戦）
黒潮東　２－０　小笠東Ａ

（３～４位決定戦）
小笠南Ａ　２－０　小笠北Ａ

（５～８位戦）
曽　我　２－０　福田本町Ａ
桜木Ａ　２－０　西郷Ａ

（５～６位決定戦）
桜木Ａ　２－０　曽　我

（７～８位決定戦）
西郷Ａ　２－０　福田本町Ａ

（９～１２位戦）
浜北Ａ　２－０　原谷Ａ
三ケ日Ａ　２－０　浅羽Ａ

（９～１０位決定戦）
三ケ日Ａ　２－０　浜北Ａ

＜県大会出場チーム＞
１位・黒潮東、２位・小笠東Ａ、３位・小笠南Ａ、４位・小笠北Ａ、　５位・桜木Ａ
６位・曽　我、７位・西郷Ａ、８位・福田本町Ａ、９位・三ケ日Ａ、１０位・浜北Ａ

ライオンカップ第16回全日本バレーボール小学生大会静岡県大会

'96.6.23,30　吉田町総合体育館

【男子の部】

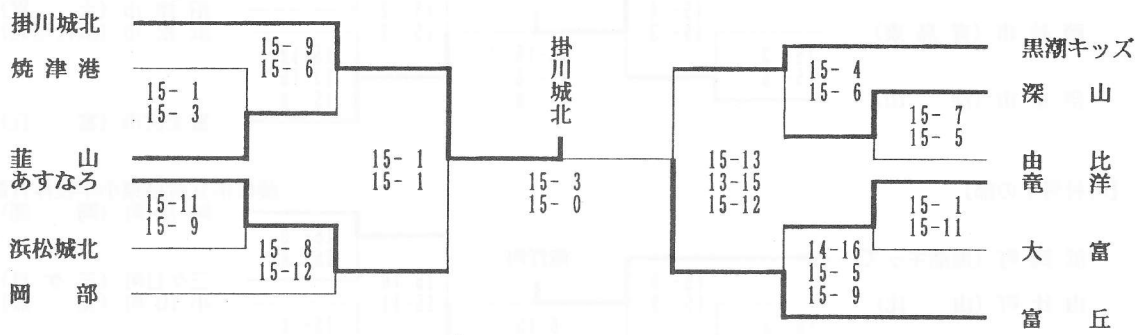

【女子の部】

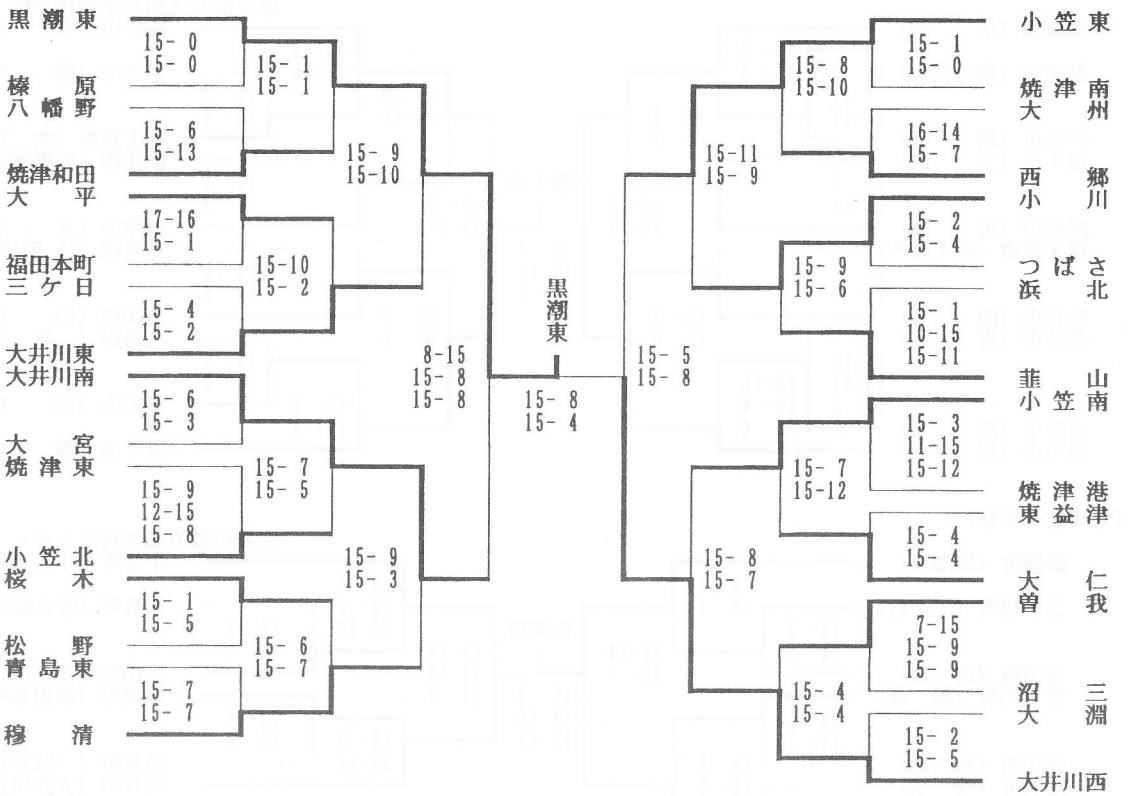

第50回静岡県民スポーツ祭バレーボール競技大会

'96.10.27

【市男子の部】

藤枝市立青島東小学校体育館

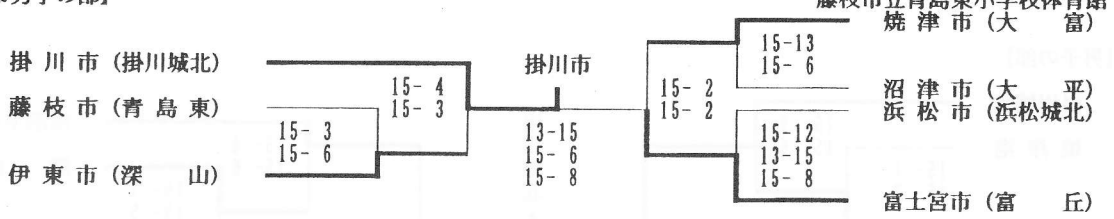

【町村男子の部】

藤枝市立青島東小学校体育館

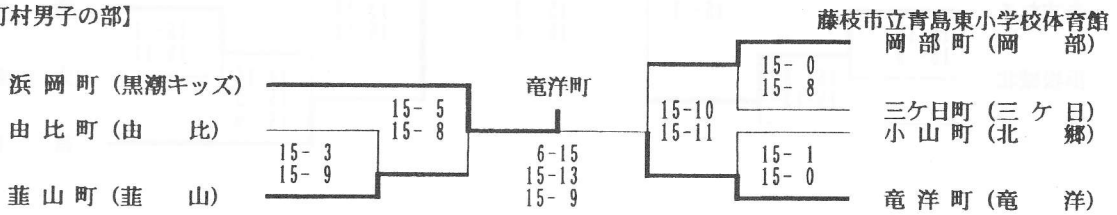

【市女子の部】

大井川高校体育館
藤枝市立大州小学校体育館

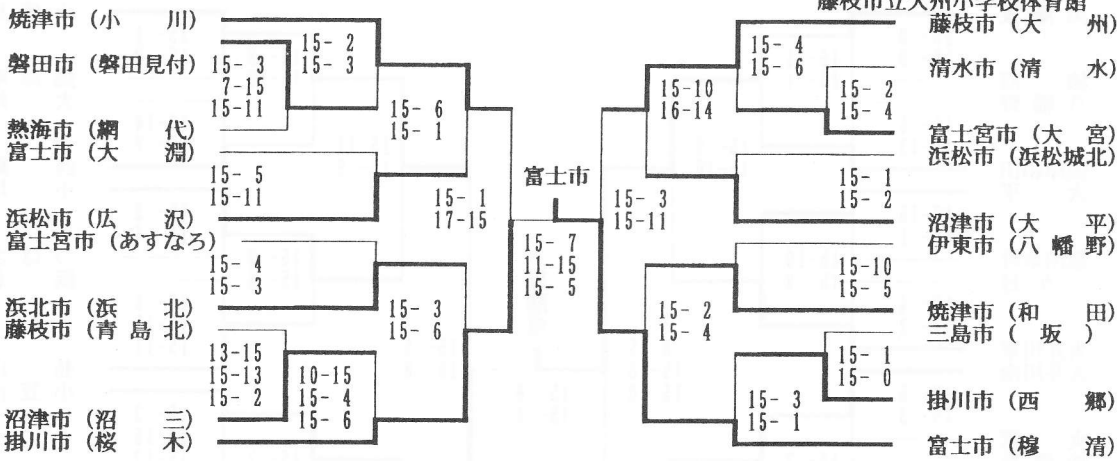

【町村女子の部】

大井川勤労者体育センター

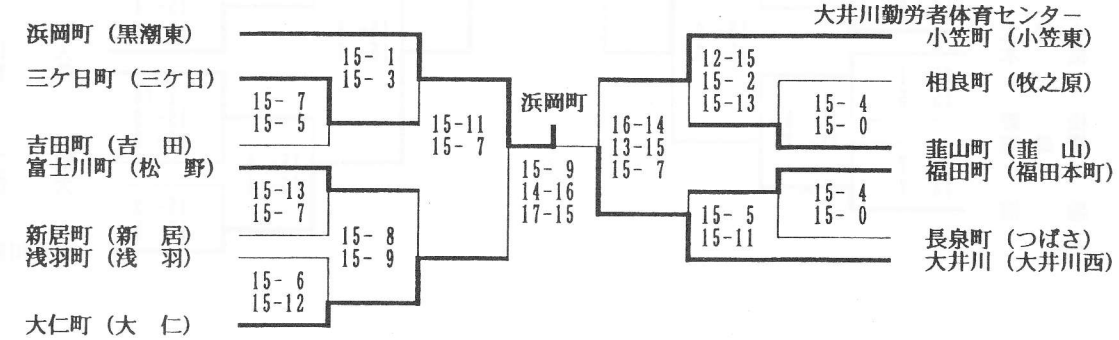

第25回静岡県小学生バレーボール大会

'96.11.23
磐田市総合体育館

【男子の部】

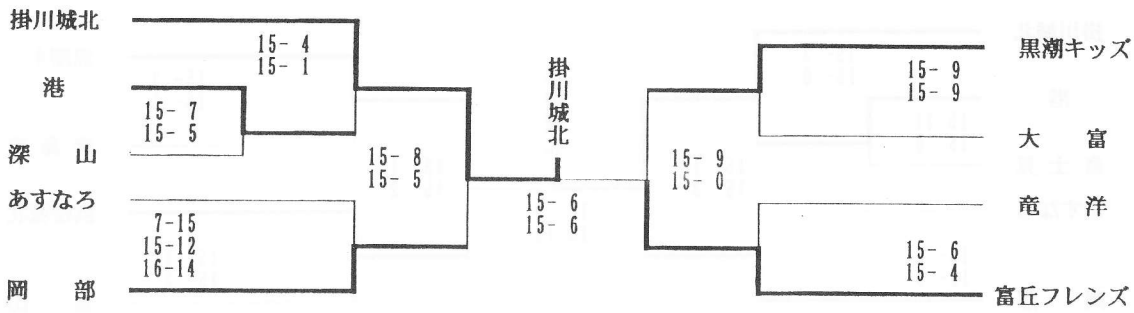

【女子の部】

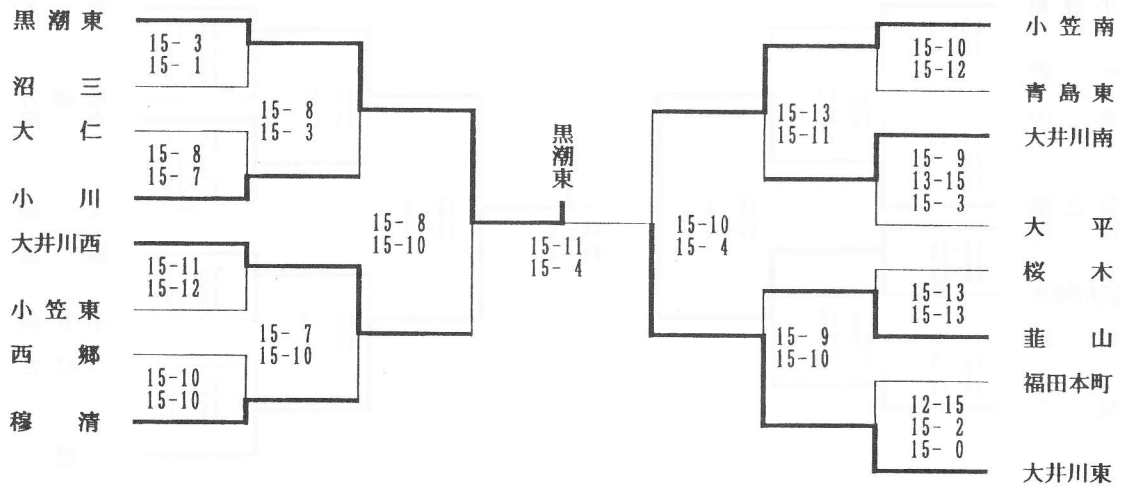

第２３回静岡県小学生バレーボール選抜優勝大会

'９７．２．２３
富士川町総合体育館

【男子の部】

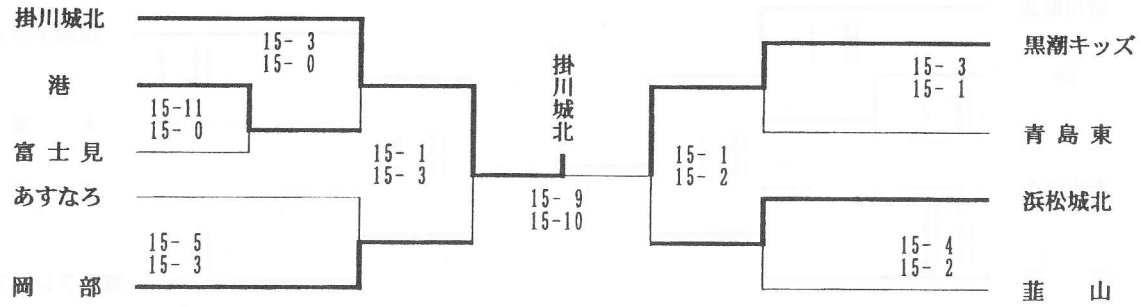

【女子の部】

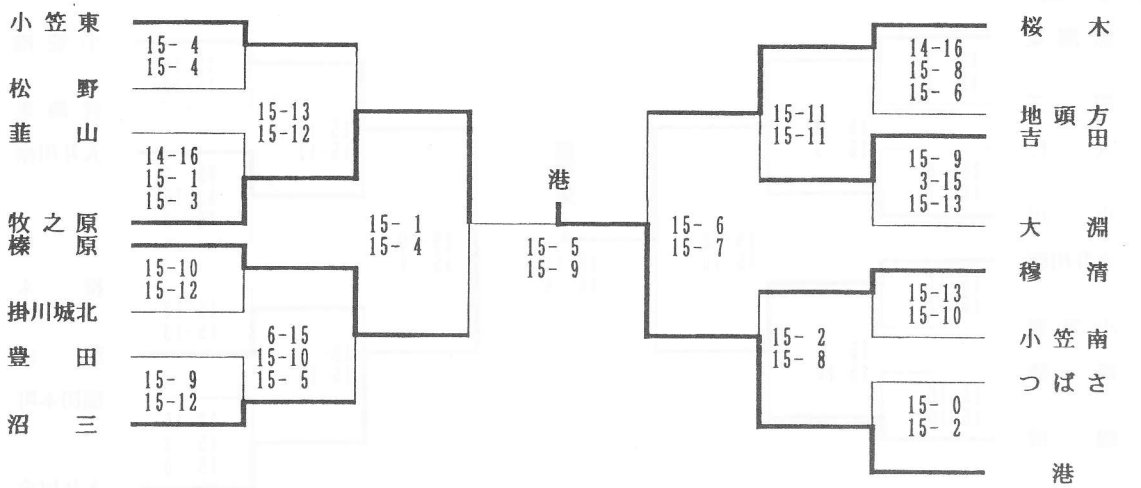

編集後記

『'９７　Volleyball Annual SHIZUOKA』をお届けいたします。このアニュアルも通算１２号目を迎えました。お忙しい中、ご協力をいただいた皆様、本当にありがとうございました。

今回は、静岡県バレーボール協会創立５０周年記念誌『排球から、バレーボールへ』の編集と同時進行での作業となりました。大変な作業となりましたが、皆様からいただいた記録をこのような形でまとめておくことで、また次の区切りの時には何か役立つこともあるのではないかと思いながら、スタッフ一同、ワープロに向かいました。

また、今回より、スタッフが一部交代いたしました。不手際が多々あるとは思いますが、創刊号以来の積み重ねを大切にしながら、より読みやすい『Volleyball Annual SHIZUOKA』作りを目指して編集を行いますので、これからも皆様のご協力をよろしくお願いいたします。

編集委員　松下　和弘
小野　雅彦
内野　正洋
大塚　仁啓
磯貝　直樹

'97 Volleyball Annual SHIZUOKA

平成10年３月８日発行

編　集／静岡県バレーボール協会編集部

発　行／静岡県バレーボール協会
〒411-0942 静岡県駿東郡長泉町中土狩1,111
三島殖産ビル３Ｆ
電　話〈0559〉88－5373

印　刷／ナガハシ印刷株式会社
〒421-0115 静岡市みずほ1丁目35-3☎054-257-0111㈹