2014

Volleyball Annual

SHIZUOKA

静岡県バレーボール協会

「Volleyball　Annual　SHIZUOKA」

「Volleyball Annual SHIZUOKA」（アニュアル）は、静岡県バレーボール協会主催または後援である大会などの「県内の大会結果集［年度別］」である。東海大会においては、これら大会を経て出場した県内チームの大会結果を添付し、また、2014 年度からは全国大会も同様の方式にて出場し、（公財）日本バレーボール協会ホームページにて公開している大会結果のみ添付してある。

なお、静岡県代表・静岡県選抜として出場したものや県内所属のトップチームが出場した大会結果についても掲載している。

過去のアニュアルや各大会の結果は以下 web 上に掲載。

【過去の「Volleyball　Annual　SHIZUOKA」の掲載 URL】

http://www.sva-shizuoka.jp/?p=350

【過去の県内・東海大会結果が掲載されている web ページ［静岡県バレーボール協会公式 HP］URL】

http://www.sva-shizuoka.jp/?p=314

【過去の全国大会結果が掲載されている web ページ［[財法］日本バレーボール協会 HP］URL】

http://www.jva.or.jp/index.php/domestic/

INDEX

全　　体 ・・・・・・・・・・・・・・・・・・・・・・・・・・ 1
実　業　団　部 ・・・・・・・・・・・・・・・・・・・・・・・・・・ １１
ク　ラ　ブ　部 ・・・・・・・・・・・・・・・・・・・・・・・・・・ ３６
マ　マ　さ　ん　部 ・・・・・・・・・・・・・・・・・・・・・・・・・・ ６１
大　　学　　部 ・・・・・・・・・・・・・・・・・・・・・・・・・・ ７８
高　　校　　部 ・・・・・・・・・・・・・・・・・・・・・・・・・・ ９４
中　学　校　部 ・・・・・・・・・・・・・・・・・・・・・・・・・・１２８
小　学　生　部 ・・・・・・・・・・・・・・・・・・・・・・・・・・１５９
ビーチバレーボール部 ・・・・・・・・・・・・・・・・・・・・・・・・・・１９１
ソフトバレーボール部 ・・・・・・・・・・・・・・・・・・・・・・・・・・２０２
ハンディキャップ部 ・・・・・・・・・・・・・・・・・・・・・・・・・・２０６
ヤングクラブ部 ・・・・・・・・・・・・・・・・・・・・・・・・・・２０９

（注）デジタルデータ化にあたり、ページの跨ぎ等で見づらさが生じることがあります。
また、ＰＤＦデータにページ番号を上乗せした関係で、ページ番号が見づらくなっているページがあります。ご了承ください

全体

［掲載大会］

- 天皇杯・皇后杯全日本バレーボール選手権 静岡ラウンド
  - → 東海ブロックラウンド
    - → ファイナルラウンド

- 国民体育大会
  - → 第35回東海ブロック大会
    - → 長崎がんばらんば国体（少年女子出場）

第63回黒鷲旗全日本男女選抜バレーボール大会　男子グループ戦結果　平成26年5月3日

【 A組 】

チーム名	パナソニックパンサーズ	ジェイテクトSTINGS	日本体育大学	つくばユナイテッドSun GAIA	勝敗	セット率	ポイント率	順位
パナソニックパンサーズ		3 { 25 — 20 28 — 26 25 — 19 } 0	3 { 25 — 18 26 — 24 25 — 16 } 0	3 { 25 — 14 25 — 20 23 — 25 25 — 18 } 1	3 － 0	9.00	1.26	1
ジェイテクトSTINGS	0 { 20 — 25 26 — 28 19 — 25 } 3		3 { 25 — 15 25 — 18 25 — 17 } 0	3 { 25 — 17 25 — 18 22 — 25 25 — 22 } 1	2 － 1	1.50	1.13	2
日本体育大学	0 { 18 — 25 24 — 26 16 — 25 } 3	0 { 15 — 25 18 — 25 17 — 25 } 3		3 { 25 — 16 25 — 17 25 — 23 } 0	1 － 2	0.50	0.88	3
つくばユナイテッドSun GAIA	1 { 14 — 25 20 — 25 25 — 23 18 — 25 } 3	1 { 17 — 25 18 — 25 25 — 22 22 — 25 } 3	0 { 16 — 25 17 — 25 23 — 25 } 3		0 － 3	0.22	0.80	4

【 B組 】

チーム名	堺ブレイザーズ	FC東京	警視庁フォートファイターズ	近畿大学	勝敗	セット率	ポイント率	順位
堺ブレイザーズ		3 { 25 — 19 25 — 22 25 — 21 } 0	3 { 25 — 20 25 — 12 22 — 25 25 — 12 } 1	3 { 25 — 23 25 — 20 25 — 22 } 0	3 － 0	9.00	1.26	1
FC東京	0 { 19 — 25 22 — 25 21 — 25 } 3		3 { 25 — 18 25 — 19 25 — 23 } 0	3 { 25 — 22 25 — 22 25 — 18 } 0	2 － 1	2.00	1.08	2
警視庁フォートファイターズ	1 { 20 — 25 12 — 25 25 — 22 12 — 25 } 3	0 { 18 — 25 19 — 25 23 — 25 } 3		1 { 20 — 25 25 — 21 22 — 25 26 — 28 } 3	0 － 3	0.22	0.82	4
近畿大学	0 { 23 — 25 20 — 25 22 — 25 } 3	0 { 22 — 25 22 — 25 18 — 25 } 3	3 { 25 — 20 21 — 25 25 — 22 28 — 26 } 1		1 － 2	0.43	0.93	3

【 C組 】

チーム名	JTサンダーズ	サントリーサンバーズ	早稲田大学	星城高校	勝敗	セット率	ポイント率	順位
JTサンダーズ		3 { 25 — 18 25 — 27 25 — 9 25 — 22 } 1	3 { 25 — 21 24 — 26 25 — 23 25 — 20 } 1	3 { 25 — 14 25 — 7 25 — 13 } 0	3 － 0	4.50	1.37	1
サントリーサンバーズ	1 { 18 — 25 27 — 25 9 — 25 22 — 25 } 3		3 { 25 — 21 25 — 16 25 — 20 } 0	3 { 25 — 13 25 — 22 25 — 16 } 0	2 － 1	2.33	1.09	2
早稲田大学	1 { 21 — 25 26 — 24 23 — 25 20 — 25 } 3	0 { 21 — 25 16 — 25 20 — 25 } 3		3 { 25 — 10 25 — 16 25 — 12 } 0	1 － 2	0.67	1.05	3
星城高校	0 { 14 — 25 7 — 25 13 — 25 } 3	0 { 13 — 25 22 — 25 16 — 25 } 3	0 { 10 — 25 16 — 25 12 — 25 } 3		0 － 3	0.00	0.55	4

【 D組 】

チーム名	東レアローズ	豊田合成トレフェルサ	大分三好ヴァイセアドラー	順天堂大学	勝敗	セット率	ポイント率	順位
東レアローズ		3 { 20 — 25 25 — 22 25 — 14 26 — 24 } 1	3 { 25 — 15 30 — 28 23 — 25 34 — 32 } 1	3 { 25 — 18 25 — 18 25 — 21 } 0	3 － 0	4.50	1.17	1
豊田合成トレフェルサ	1 { 25 — 20 22 — 25 14 — 25 24 — 26 } 3		3 { 25 — 17 25 — 17 31 — 29 } 0	3 { 25 — 19 25 — 19 25 — 14 } 0	2 － 1	2.33	1.14	2
大分三好ヴァイセアドラー	1 { 15 — 25 28 — 30 25 — 23 32 — 34 } 3	0 { 17 — 25 17 — 25 29 — 31 } 3		1 { 21 — 25 23 — 25 25 — 13 26 — 28 } 3	0 － 3	0.22	0.91	4
順天堂大学	0 { 18 — 25 18 — 25 21 — 25 } 3	0 { 19 — 25 19 — 25 14 — 25 } 3	3 { 25 — 21 25 — 23 13 — 25 29 — 26 } 1		1 － 2	0.43	0.82	3

第63回 黒鷲旗全日本男女選抜バレーボール大会

決勝トーナメント戦　結果

大阪市中央体育館

（男　子）

5/4(日)　5/5(月)　5/6(火)　5/5(月)　5/4(日)

優勝　パナソニックパンサーズ　２年ぶり１２回目

パナソニックパンサーズ（大阪）	A組1位	73’	3	25 – 17 25 – 15 25 – 23	0	79’	
ＦＣ東京（東京）	B組2位						
サントリーサンバーズ（大阪）	C組2位		3	18 – 25 20 – 25 25 – 22 25 – 21 16 – 14	2		
東レアローズ（静岡）	D組1位	129’					
ＪＴサンダーズ（広島）	C組1位	88’	3	25 – 23 25 – 20 25 – 21	0	90’	
豊田合成トレフェルサ（愛知）	D組2位						
ジェイテクトＳＴＩＮＧＳ（愛知）	A組2位		3	23 – 25 25 – 23 25 – 22 25 – 23	1		
堺ブレイザーズ（大阪）	B組1位	117’					

3 25 – 13, 25 – 21, 25 – 22 0　110’　3 25 – 21, 25 – 22, 25 – 23 0

3 23 – 25, 25 – 20, 25 – 19, 25 – 19 1

（女　子）

5/4(日)　5/5(月)　5/6(火)　5/5(月)　5/4(日)

優勝　トヨタ車体クインシーズ　初優勝

東レアローズ（滋賀）	A組1位	132’	3	25 – 20 14 – 25 25 – 16 22 – 25 15 – 13	2	84’	
岡山シーガルズ（岡山）	B組2位						
ＪＴマーヴェラス（大阪）	C組2位		3	20 – 25 25 – 14 25 – 17 22 – 25 15 – 7	2		
日立リヴァーレ（茨城）	D組1位	117’					
トヨタ車体クインシーズ（愛知）	C組1位	83’	3	25 – 19 25 – 23 25 – 19	0	93’	
ＮＥＣレッドロケッツ（東京）	D組2位						
デンソーエアリービーズ（愛知）	A組2位		3	25 – 16 26 – 28 25 – 23 25 – 19	1		
パイオニアレッドウィングス（山形）	B組1位	123’					

3 25 – 22, 25 – 20, 25 – 19 0　109’　3 31 – 29, 25 – 17, 25 – 17 0

3 25 – 20, 25 – 19, 23 – 25, 25 – 21 1

平成26年度　天皇杯・皇后杯全日本バレーボール選手権大会　静岡ラウンド

日時　平成26年6月29日(日)
会場　草薙総合運動場体育館

【男 子】

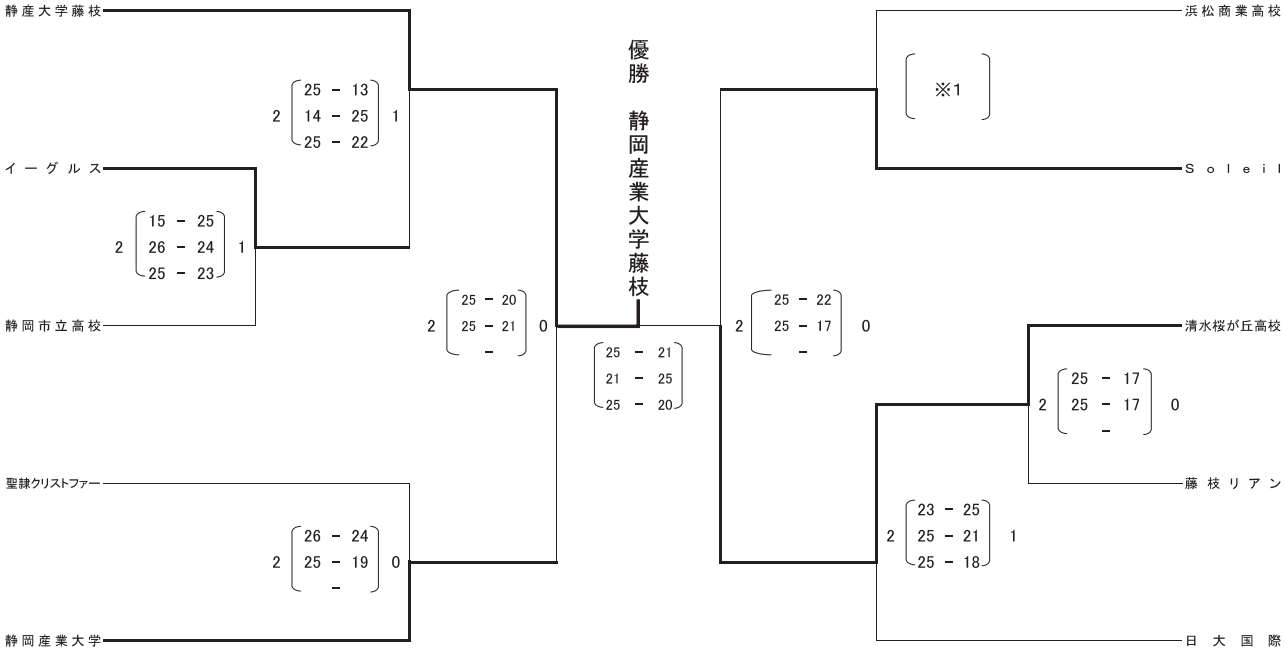

【女 子】

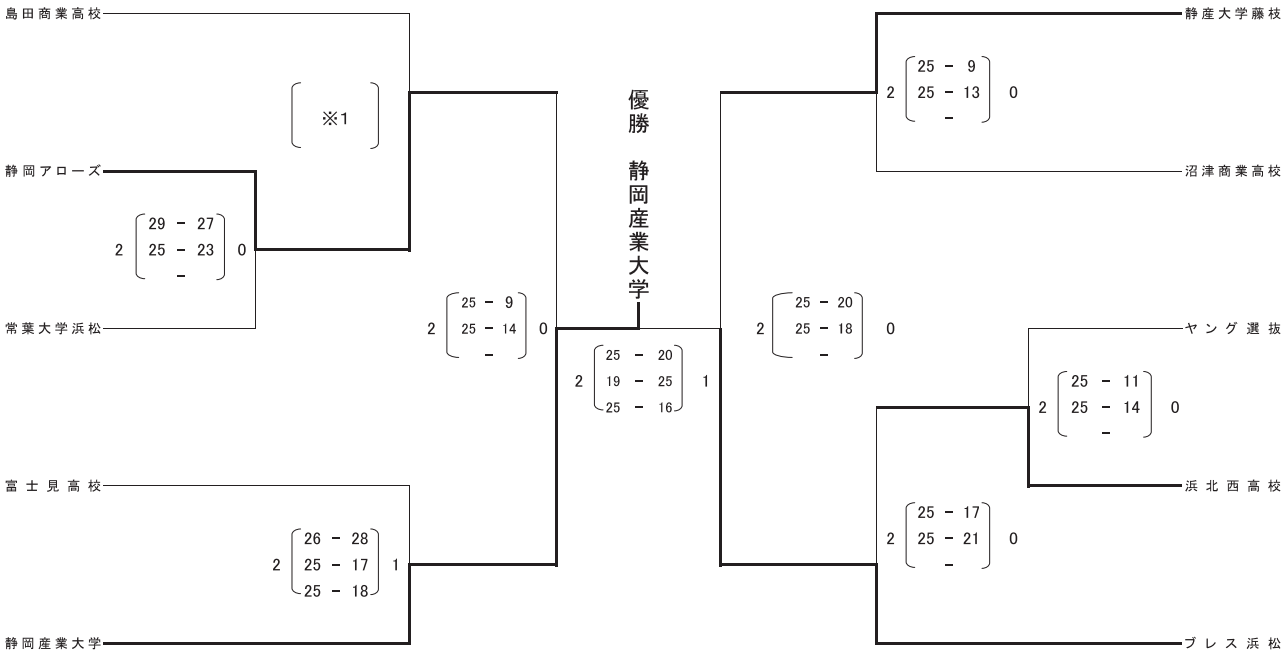

※1　浜松商業高校と島田商業高校は、東海総体で優勝し、東海ブロックラウンド出場のため、静岡県ラウンドは不参加。

東海ブロックラウンド（男子）

日程：9月7日（日）

会場：三重県営総合競技場（三重県）

チーム名	所属	カテゴリー	
A グループ			
愛知学院大学	愛知	大学	1
静岡県立浜松商業高等学校	静岡	高校	2
岐阜クラブ	岐阜	クラブ	3
大同特殊鋼レッドスター	愛知	V・チャレンジ	4
静岡産業大学藤枝校舎	静岡	大学	5
B グループ			
中京大学	愛知	大学	6
山本一家	三重	クラブ	7
アイシン精機	愛知	実業団	8
トヨタ自動車サンホークス	愛知	V・チャレンジ	9
岐阜経済大学	岐阜	大学	10

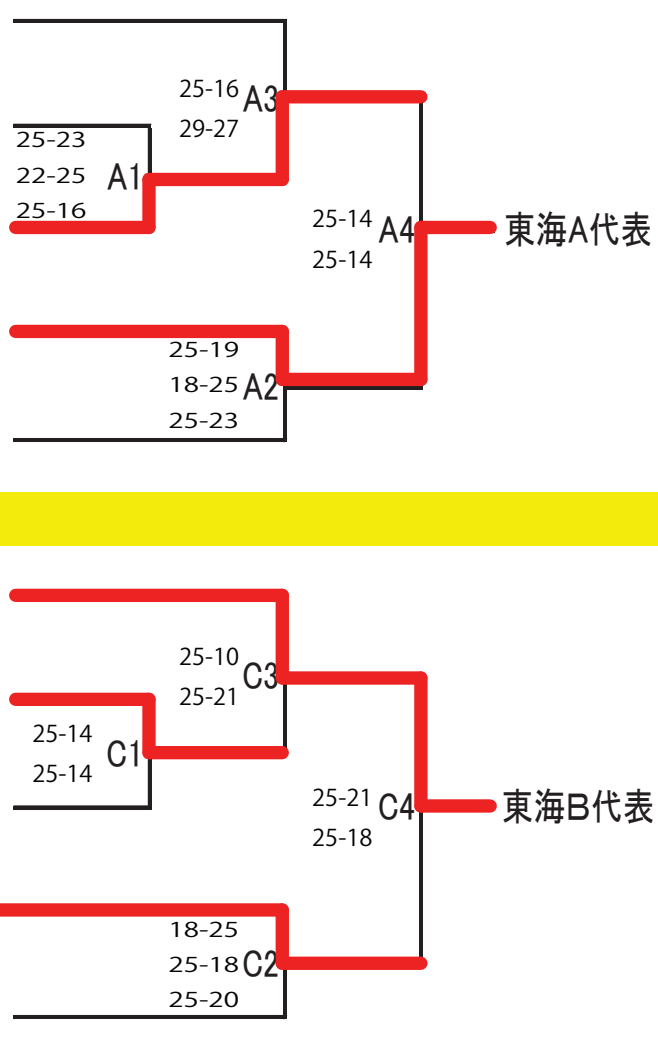

東海ブロックラウンド（女子）

日程：9月7日（日）

会場：三重県営総合競技場（三重県）

チーム名	所属	カテゴリー	
A グループ			
JAぎふリオレーナ	岐阜	V・チャレンジ	1
ブレス浜松	静岡	実業団	2
PRINCESS	愛知	クラブ	3
岐阜経済大学	岐阜	大学	4
愛知学院大学	愛知	大学	5
B グループ			
中京大学	愛知	大学	6
トヨタ自動車ヴァルキューレ	愛知	実業団	7
静岡県立島田商業高等学校	静岡	高校	8
皇學館大學	三重	大学	9
静岡産業大学	静岡	大学	10

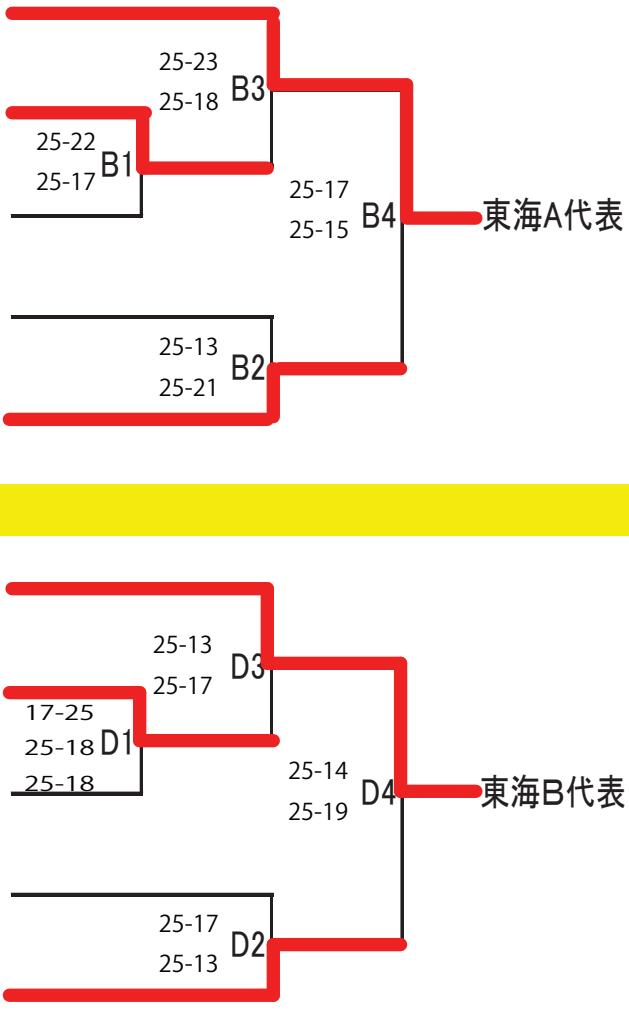

平成26年度天皇杯・皇后杯 ファイナルラウンド 男子 決勝トーナメント戦

会場：東京体育館：A・B・特

平成26年12月10日～14日

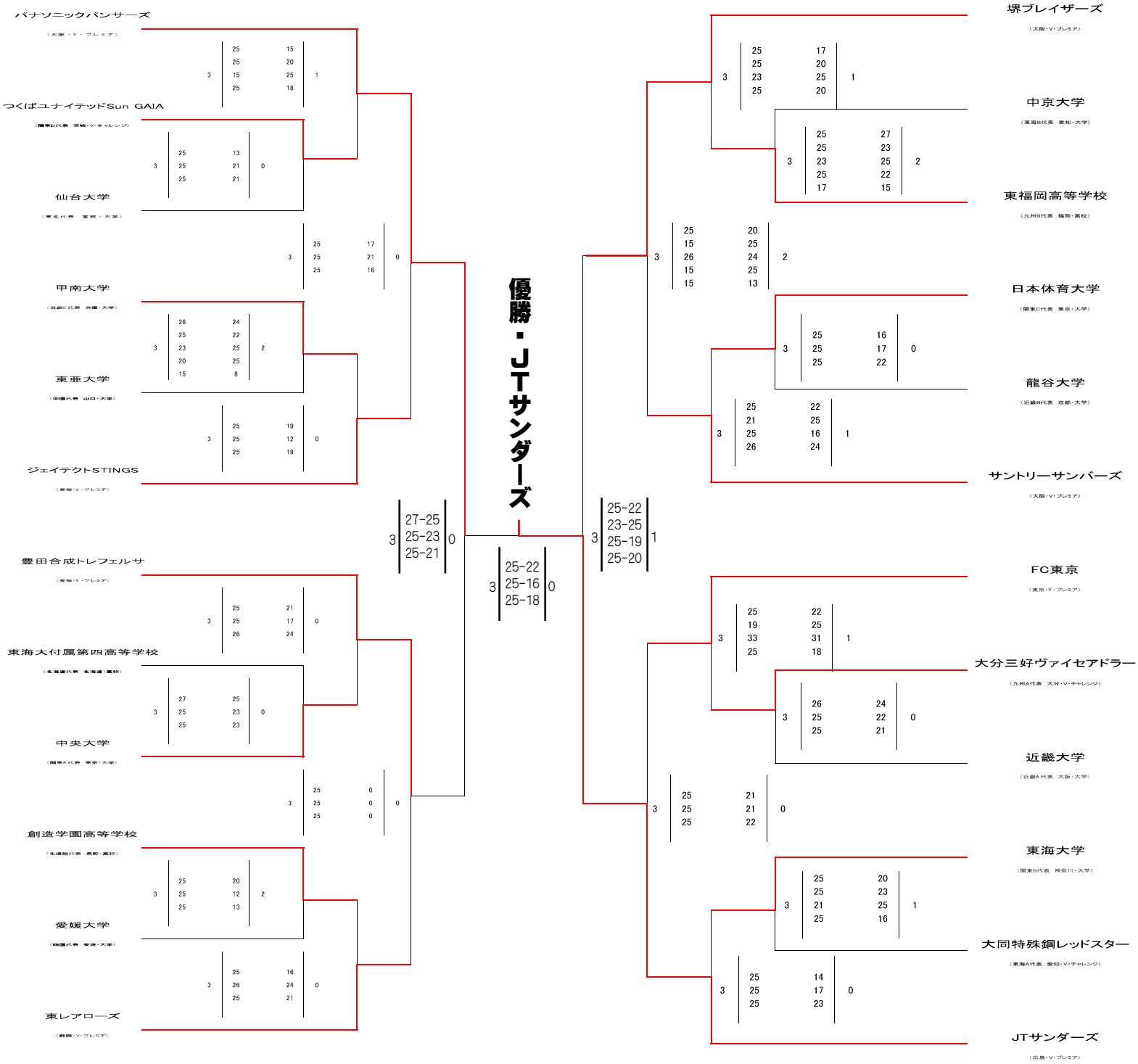

国民体育大会第35回東海ブロック大会
バレーボール競技（成年6人制） 試合結果

日程　平成26年8月24日（日）
会場　関市総合体育館　A、B、C、Dコート
使用球　男子：ミカサ製(MVA300)ボール
　　女子：モルテン製（V5M5000)ボール

成年男子6人制

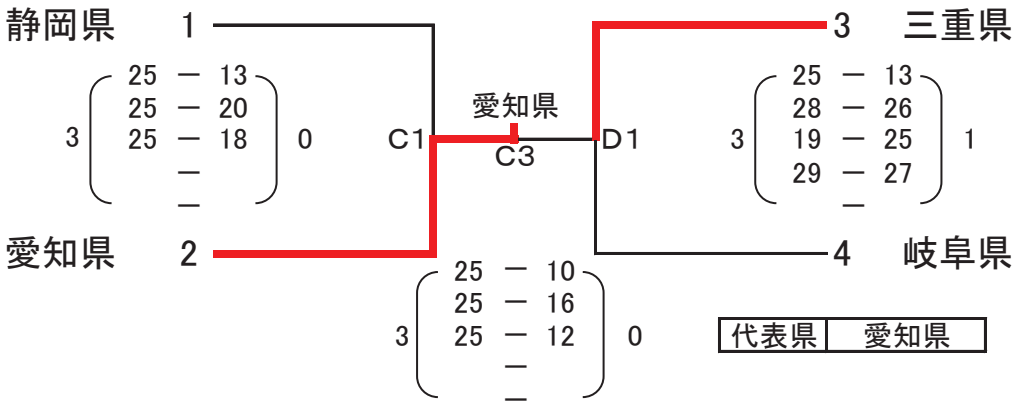

第一位　愛知県　　第二位　三重県　　第三位　静岡県　　第三位　岐阜県

成年女子6人制

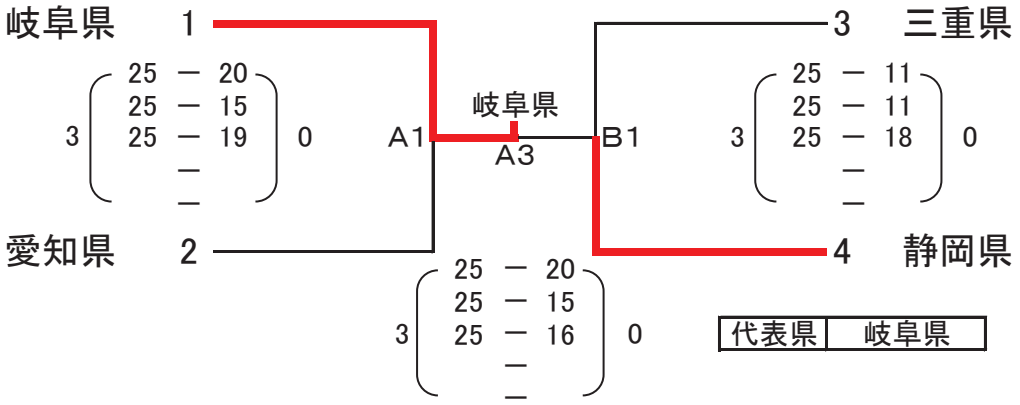

第一位　岐阜県　　第二位　静岡県　　第三位　愛知県　　第三位　三重県

国民体育大会第35回東海ブロック大会
バレーボール競技（少年） 試合結果

日程　平成26年8月23日（土）・24日（日）
会場　関市総合体育館　A、B、C、Dコート
使用球　男子：ミカサ製(MVA300)ボール　女子：モルテン製(V5M5000)ボール

少年男子

月日		対戦				試合順
8/23（土）	1	愛知県	対	4	三重県	C1
	2	静岡県	対	3	岐阜県	D1
	3	岐阜県	対	4	三重県	C2
	1	愛知県	対	2	静岡県	D2
8/24（日）	2	静岡県	対	4	三重県	C2
	1	愛知県	対	3	岐阜県	D2

	県名
1	愛知県
2	静岡県
3	岐阜県
4	三重県

集計表

	愛知県	静岡県	岐阜県	三重県	試合数 数	勝	負	セット率 得	失	率	ポイント率 得	失	率	順位
愛知県		2 (25－18, 15－25, 25－17) 1	0 (19－25, 19－25, －) 2	2 (25－19, 23－25, 25－20) 1	3	2	1	4	4	1.000	176	174	1.011	3
静岡県	1 (18－25, 25－15, 17－25) 2		0 (18－25, 23－25, －) 2	1 (25－14, 19－25, 18－25) 2	3	0	3	2	6	0.333	163	179	0.911	4
岐阜県	2 (25－19, 25－19, －) 0	2 (25－18, 25－23, －) 0		0 (22－25, 23－25, －) 2	3	2	1	4	2	2.000	145	129	1.124	1
三重県	1 (19－25, 25－23, 20－25) 2	2 (14－25, 25－19, 25－18) 1	2 (25－22, 25－23, －) 0		3	2	1	5	3	1.667	178	180	0.989	2

順位はセット率による

代表県	岐阜県

代表県	三重県

少年女子

月日		対戦				試合順
8/23（土）	1	岐阜県	対	4	愛知県	A1
	2	静岡県	対	3	三重県	B1
	3	三重県	対	4	愛知県	A2
	1	岐阜県	対	2	静岡県	B2
8/24（日）	2	静岡県	対	4	愛知県	A2
	1	岐阜県	対	3	三重県	B2

	県名
1	岐阜県
2	静岡県
3	三重県
4	愛知県

集計表

	岐阜県	静岡県	三重県	愛知県	試合数 数	勝	負	セット率 得	失	率	ポイント率 得	失	率	順位
岐阜県		0 (22－25, 14－25, －) 2	0 (31－33, 17－25, －) 2	1 (21－25, 25－19, 19－25) 2	3	0	3	1	6	0.167	149	177	0.842	4
静岡県	2 (25－22, 25－14, －) 0		1 (25－11, 23－25, 23－25) 2	2 (25－14, 25－14, －) 0	3	2	1	5	2	2.500	171	125	1.368	2
三重県	2 (33－31, 25－17, －) 0	2 (11－25, 25－23, 25－23) 1		2 (18－25, 25－19, 25－19) 1	3	3	0	6	2	3.000	187	182	1.027	1
愛知県	2 (25－21, 19－25, 25－19) 1	0 (14－25, 14－25, －) 2	1 (25－18, 19－25, 19－25) 2		3	1	2	3	5	0.600	160	183	0.874	3

代表県	三重県

代表県	静岡県

国民体育大会　バレーボール競技組合せ表　【少年女子】

Ｃ・Ｄコート：佐世保市体育文化館

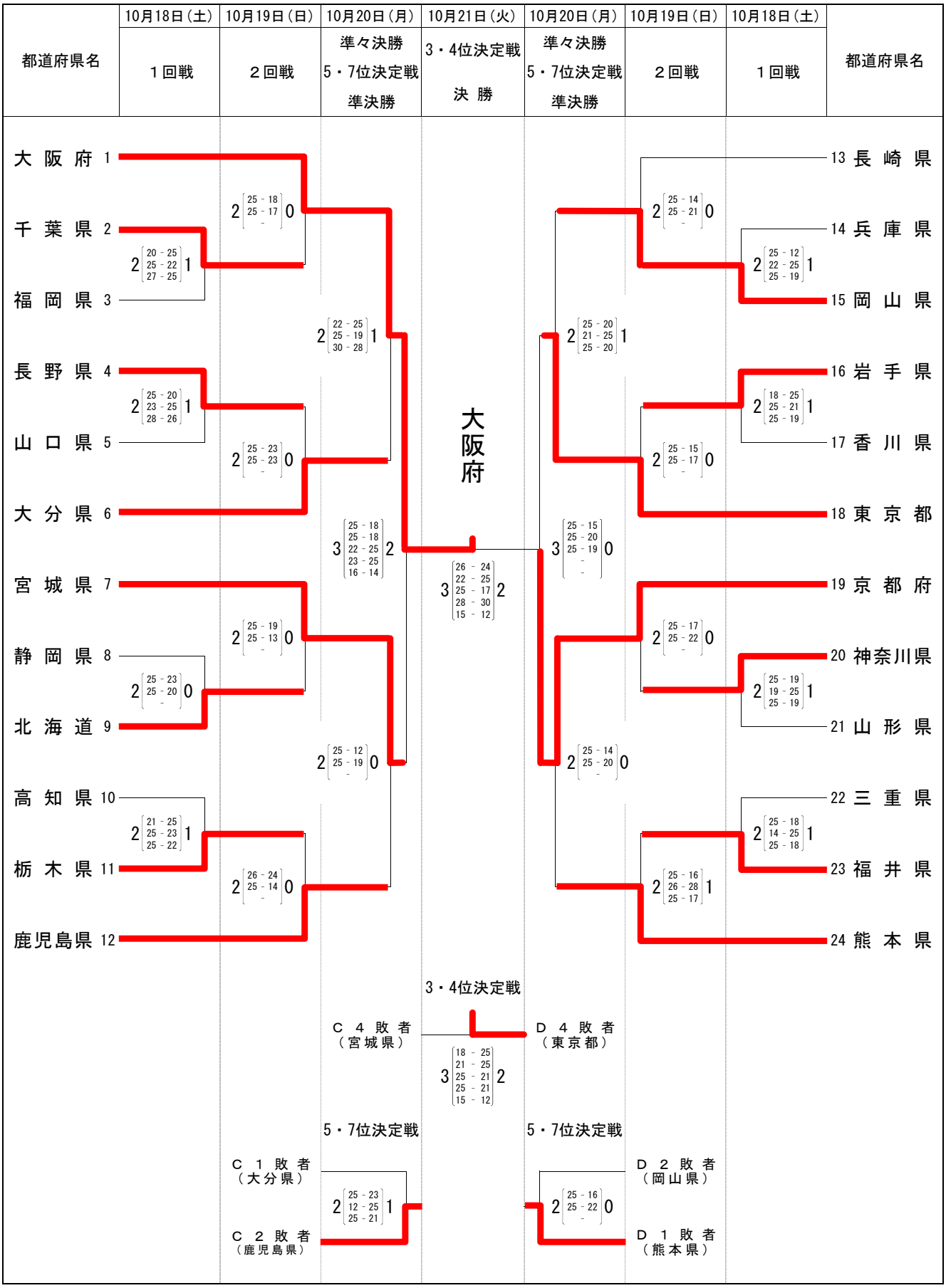

実業団部

［掲載大会］

【東レアローズ（男子）の戦績】

- 2014/15　V･プレミアリーグ男子

【ブレス浜松の戦績】

- 第5回全国6人制バレーボールリーグ総合優勝大会

【県内試合、県内チームの戦績】

- 第44回静岡県9人制バレーボール実業団リーグ戦 春季大会
  - → 第4回東海実業団リーグ
  - → 第29回東海9人制バレーボール実業団男女選手権大会
- 第44回静岡県9人制バレーボール実業団男女リーグ戦　秋季大会
- 第43回小山杯　全日本実業団男女選手権大会静岡県予選会
  - → 第67回 全日本9人制バレーボール実業団男子選手権大会
- 平成26年度真田杯　第13回全国社会人東ブロック 男女優勝大会　静岡県予選大会
  - → 第13回全国社会人東ブロック 男女優勝大会
- 第18回静岡県実業団バレーボール連盟会長杯9人制バレーボール男女優勝大会
- 平成26年度　全日本9人制バレーボール総合男女選手権大会静岡県予選大会
  - → 第84回 全日本総合男子選手権大会
  - → 第83回 全日本総合女子選手権大会
- 第43回静岡対抗9人制バレーボール実業団選抜男女優勝大会

※天皇杯、国体、黒鷲旗の試合は「全体」の項目に掲載

東レアローズ（男子）の戦績

C1 星取表

V・プレミアリーグ男子 2014/15　レギュラーラウンド通算

2015/02/22現在

順位	チーム	JT	サントリー	豊田合成	パナソニック	堺	ジェイテクト	東レ	FC東京	試合数	通算ポイント	勝数	負数	勝率	得セット	失セット	セット率	得点	失点	得点率
1	JTサンダーズ		○ 3-0 ● 2-3 ● 2-3	● 2-3 ○ 3-0 ● 1-3	○ 3-0 ○ 3-0 ○ 3-0	○ 3-0 ○ 3-2 ○ 3-1	● 2-3 ○ 3-0 ○ 3-0	○ 3-1 ● 0-3 ○ 3-0	○ 3-0 ○ 3-1 ○ 3-2	21	47	15	6	0.714	54	25	2.160	1858	1684	1.103
2	サントリーサンバーズ	● 0-3 ○ 3-2 ○ 3-2		● 0-3 ○ 3-1 ● 1-3	● 2-3 ○ 3-2 ○ 3-1	○ 3-0 ○ 3-0 ○ 3-0	○ 3-0 ○ 3-0 ● 1-3	○ 3-0 ○ 3-1 ○ 3-0	○ 3-0 ○ 3-2 ○ 3-0	21	45	16	5	0.762	52	26	2.000	1803	1683	1.071
3	豊田合成トレフェルサ	○ 3-2 ● 0-3 ○ 3-1	○ 3-0 ● 1-3 ○ 3-1		○ 3-2 ● 1-3 ● 2-3	○ 3-2 ○ 3-2 ● 1-3	○ 3-1 ● 0-3 ● 2-3	● 2-3 ○ 3-1 ○ 3-1	○ 3-2 ○ 3-0 ○ 3-1	21	37	13	8	0.619	48	40	1.200	1990	1904	1.045
13 4	パナソニックパンサーズ	● 0-3 ● 0-3 ● 0-3	○ 3-2 ● 2-3 ● 1-3	● 2-3 ○ 3-1 ○ 3-2		○ 3-2 ○ 3-0 ● 1-3	○ 3-0 ● 1-3 ○ 3-0	○ 3-1 ○ 3-2 ○ 3-2	○ 3-1 ○ 3-0 ○ 3-0	21	36	13	8	0.619	46	37	1.243	1882	1853	1.016
5	堺ブレイザーズ	● 0-3 ● 2-3 ● 1-3	● 0-3 ● 0-3 ● 0-3	● 2-3 ● 2-3 ○ 3-1	● 2-3 ● 0-3 ○ 3-1		○ 3-1 ● 2-3 ○ 3-2	● 1-3 ○ 3-2 ● 1-3	○ 3-0 ○ 3-0 ○ 3-1	21	27	8	13	0.381	37	47	0.787	1831	1894	0.967
6	ジェイテクトSTINGS	○ 3-2 ● 0-3 ● 0-3	● 0-3 ● 0-3 ○ 3-1	● 1-3 ○ 3-0 ○ 3-2	● 0-3 ○ 3-1 ● 0-3	● 1-3 ○ 3-2 ● 2-3		● 1-3 ● 0-3 ● 1-3	○ 3-0 ○ 3-0 ○ 3-0	21	25	9	12	0.429	33	44	0.750	1709	1770	0.966
7	東レアローズ	● 1-3 ○ 3-0 ● 0-3	● 0-3 ● 1-3 ● 0-3	○ 3-2 ● 1-3 ● 1-3	● 1-3 ● 2-3 ● 2-3	○ 3-1 ● 2-3 ○ 3-1	○ 3-1 ○ 3-0 ○ 3-1		● 1-3 ● 0-3 ○ 3-2	21	25	8	13	0.381	36	47	0.766	1853	1881	0.985
8	FC東京	● 0-3 ● 1-3 ● 2-3	● 0-3 ● 2-3 ● 0-3	● 2-3 ● 0-3 ● 1-3	● 1-3 ● 0-3 ● 0-3	● 0-3 ● 0-3 ● 1-3	● 0-3 ● 0-3 ● 0-3	○ 3-1 ○ 3-0 ● 2-3		21	10	2	19	0.095	18	58	0.310	1591	1848	0.861

※ポイント＝３－０・３－１勝利３点、３－２勝利２点、２－３敗戦１点、１－３・０－３敗戦０
※勝率＝勝数÷試合数　セット率＝得セット÷失セット　得点率＝得点÷失点
※本票の著作権は一般社団法人日本バレーボールリーグ機構に帰属します。
※Vリーグの公式データは公益財団法人日本バレーボール協会のＪＶＩＳにより作成されています。

チャレンジマッチ男子2014/15：チャレンジマッチ

於:横浜市文化体育館

試合日	対戦カード			セットカウント	ポイント				
					1セット	2セット	3セット	4セット	5セット
2015/03/29(日)	東レ	-	富士通	3-1	25-22	23-25	25-18	25-19	
2015/03/28(土)	東レ	-	富士通	3-0	25-22	11-25	25-18		

※2勝0敗で東レアローズがVプレミアリーグ残留

ブレス浜松の戦績

2015/03/01 現在

試合番号 521 消化時点

第5回全国6人制バレーボールリーグ総合優勝大会　女子

Teams Total Ranking

C1　星取表

	チーム名（通算順位）	1 ブレス浜松	2 Osaka Superiors	3 三菱東京UFJ銀行	4 CLUB EHIME	5 千葉ゼルバ	6 セイコーエプソン	7 ベスビアス新潟	8	9	10	試合数 試合数	勝数	負数	棄権	勝点	セット率 得セット	失セット	セット率	得点率 得点	失点	得点率
1	ブレス浜松		●1-3	○3-1	○3-0	○3-0	○3-0	○3-0				6	5	1	0	11	16	4	4.00	491	368	1.33
2	Osaka Superiors	○3-1		○3-1	●2-3	●2-3	○3-1	○3-0				6	4	2	0	10	16	9	1.78	559	537	1.04
3	三菱東京UFJ銀行	●1-3	●1-3		○3-2	○3-0	○3-0	○3-0				6	4	2	0	10	14	8	1.75	494	458	1.08
4	CLUB EHIME	●0-3	○3-2	●2-3		○3-1	●1-3	○3-0				6	3	3	0	9	12	12	1.00	533	512	1.04
5	千葉ゼルバ	●0-3	○3-2	●0-3	●1-3		○3-2	○3-1				6	3	3	0	9	10	14	0.71	481	527	0.91
6	セイコーエプソン	●0-3	●1-3	●0-3	○3-1	●2-3		○3-1				6	2	4	0	8	9	14	0.64	470	502	0.94
7	ベスビアス新潟	●0-3	●0-3	●0-3	●0-3	●1-3	●1-3					6	0	6	0	6	2	18	0.11	370	494	0.75
8																						
9																						
10																						

勝率＝勝数÷試合数　セット率＝得セット÷失セット　得点率＝得点÷失点

※ 本票の著作権は公益財団法人日本バレーボール協会に帰属します。

県内試合、県内チームの戦績

第 44 回静岡県９人制バレーボール実業団男女リーグ戦　春季大会

H26.5.18

［男子 1部］

	リコー沼津	特種東海製紙	三島市役所	ヤマハ	勝 敗	セット率 得(a)	セット率 失(b)	セット率 (a)/(b)	得点率 得(A)	得点率 失(B)	得点率 (A)/(B)	順位
リコー沼津		● 0 {18 − 21, 16 − 21, −} 2	● 0 {15 − 21, 10 − 21, −} 2	○ 2 {21 − 18, 10 − 21, 22 − 20} 1	1勝 2負	2	5	0.4	112	143	0.7832168	4
特種東海製紙	○ 2 {21 − 18, 21 − 16, −} 0		● 1 {21 − 17, 11 − 21, 13 − 21} 2	● 0 {14 − 21, 18 − 21, −} 2	1勝 2負	3	4	0.75	119	135	0.8814815	3
三島市役所	○ 2 {21 − 15, 21 − 10, −} 0	○ 2 {17 − 21, 21 − 11, 21 − 13} 1		○ 2 {13 − 21, 21 − 16, 22 − 20} 1	3勝 0負	6	2	3	157	127	1.2362205	1
ヤマハ	● 1 {18 − 21, 21 − 10, 20 − 22} 2	○ 2 {21 − 14, 21 − 18, −} 0	● 1 {21 − 13, 16 − 21, 20 − 22} 2		1勝 2負	4	4	1	158	141	1.1205674	2

［男子 2部］

	ホンダ浜松	ジヤトコ	ヤマハ発動機（男子）	静岡県庁	勝 敗	セット率 得(a)	セット率 失(b)	セット率 (a)/(b)	得点率 得(A)	得点率 失(B)	得点率 (A)/(B)	順位
ホンダ浜松		○ 2 {21 − 12, 21 − 11, −} 0	○ 2 {21 − 15, 17 − 21, 21 − 18} 1	○ 2 {21 − 16, 21 − 17, −} 0	3勝 0負	6	1	6	143	110	1.3	1
ジヤトコ	● 0 {12 − 21, 11 − 21, −} 2		○ 2 {21 − 11, 21 − 11, −} 0	○ 2 {21 − 18, 17 − 21, 21 − 16} 1	2勝 1負	4	3	1.3333333	124	119	1.0420168	2
ヤマハ発動機（男子）	● 1 {15 − 21, 21 − 17, 18 − 21} 2	● 0 {11 − 21, 11 − 21, −} 2		○ 2 {19 − 21, 21 − 12, 21 − 16} 1	1勝 2負	3	5	0.6	137	150	0.9133333	3
静岡県庁	● 0 {16 − 21, 17 − 21, −} 2	● 1 {18 − 21, 21 − 17, 16 − 21} 2	● 1 {21 − 19, 12 − 21, 16 − 21} 2		0勝 3負	2	6	0.3333333	137	162	0.845679	4

［男子3部］

	日立アプライアンス清水	富士市役所バレーボール部	沼津市役所男子バレーボール部	JR東海バレーボールクラブ	勝 敗	セット率 得(a)	セット率 失(b)	セット率 (a)/(b)	得点率 得(A)	得点率 失(B)	得点率 (A)/(B)	順位
日立アプライアンス清水		● 1 {16 − 21, 21 − 18, 19 − 21} 2	○ 2 {21 − 14, 21 − 11, −} 0	○ 2 {22 − 20, 21 − 8, −} 0	2勝 1負	5	2	2.5	141	113	1.2477876	1
富士市役所バレーボール部	○ 2 {21 − 16, 18 − 21, 21 − 19} 1		○ 2 {21 − 15, 21 − 13, −} 0	● 1 {21 − 17, 15 − 21, 15 − 21} 2	2勝 1負	5	3	1.6666667	153	143	1.0699301	2
沼津市役所男子バレーボール部	● 0 {14 − 21, 11 − 21, −} 2	● 0 {15 − 21, 13 − 21, −} 2		● 0 {15 − 21, 10 − 21, −} 2	0勝 3負		6		78	126	0.6190476	4
JR東海バレーボールクラブ	● 0 {20 − 22, 8 − 21, −} 2	○ 2 {17 − 21, 21 − 15, 21 − 15} 1	○ 2 {21 − 15, 21 − 10, −} 0		2勝 1負	4	3	1.3333333	129	119	1.0840336	3

［男子4部］

	中部電力静岡	ASMO	旭化成富士	小糸製作所	勝 敗	セット率 得(a)	セット率 失(b)	セット率 (a)/(b)	得点率 得(A)	得点率 失(B)	得点率 (A)/(B)	順位
中部電力静岡		○ 2 {22 − 20, 21 − 17, −} 0	● 1 {21 − 9, 20 − 22, 16 − 21} 2	○ 2 {21 − 0, 21 − 0, −} 0	2勝 1負	5	2	2.5	142	89	1.5955056	1
ASMO	● 0 {20 − 22, 17 − 21, −} 2		○ 2 {17 − 21, 21 − 19, 21 − 12} 1	○ 2 {21 − 0, 21 − 0, −} 0	2勝 1負	4	3	1.3333333	138	95	1.4526316	3
旭化成富士	○ 2 {9 − 21, 22 − 20, 21 − 16} 1	● 1 {21 − 17, 19 − 21, 12 − 21} 2		○ 2 {21 − 0, 21 − 0, −} 0	2勝 1負	5	3	1.6666667	146	116	1.2586207	2
小糸製作所	● 0 {0 − 21, 0 − 21, −} 2	● 0 {0 − 21, 0 − 21, −} 2	● 0 {0 − 21, 0 − 21, −} 2		0勝 3負		6			126		4

［男子5部］

	NEC アクセステクニカ	東芝テック三島	富士宮市役所	勝 敗	セット率			得点率			順位
					得 (a)	失 (b)	(a)/(b)	得 (A)	失 (B)	(A)/(B)	
NEC アクセステクニカ		● 1 { 21 − 17, 19 − 21, 11 − 21 } 2	● 1 { 21 − 17, 19 − 21, 19 − 21 } 2	0 勝 2 負	2	4	0.5	110	118	0.932	3
東芝テック三島	○ 2 { 17 − 21, 21 − 19, 21 − 11 } 1		○ 2 { 21 − 17, 12 − 21, 24 − 22 } 1	2 勝 0 負	4	2	2	116	111	1.045	1
富士宮市役所	○ 2 { 17 − 21, 21 − 19, 21 − 19 } 1	● 1 { 17 − 21, 21 − 12, 22 − 24 } 2		1 勝 1 負	3	3	1	119	116	1.026	2

［男子6部］

	トヨタ東富士	熱海市役所	静岡市役所（男子）	勝 敗	セット率			得点率			順位
					得 (a)	失 (b)	(a)/(b)	得 (A)	失 (B)	(A)/(B)	
トヨタ東富士		● 0 { 18 − 21, 19 − 21, — } 2	● 0 { 17 − 21, 20 − 22, — } 2	0 勝 2 負		4		74	85	0.871	3
熱海市役所	○ 2 { 21 − 18, 21 − 19, — } 0		● 0 { 20 − 22, 10 − 21, — } 2	1 勝 1 負	2	2	1	72	80	0.9	2
静岡市役所（男子）	○ 2 { 21 − 17, 22 − 20, — } 0	○ 2 { 22 − 20, 21 − 10, — } 0		2 勝 0 負	4			86	67	1.284	1

［2014実業団9人制リーグ戦春季入替戦］

2014.6.29 日立アプライアンス清水体育館

リコー沼津 1部4位	2	22−20, 21−17, —	0	ホンダ浜松 2部1位
静岡県庁 2部4位	2	21− 0, 21− 0, —	0	日立アプライアンス清水 3部1位
沼津市役所 3部4位	2	21 − 9, 21 − 18, —	0	中部電力静岡 4部1位
小糸製作所 4部4位	2	21− 0, 21− 0, —	0	東芝テック三島 5部1位
NECｱｸｾｽﾃｸﾆｶ 5部3位	0	19 − 21, 12 − 21, —	2	静岡市役所 6部1位

第4回東海実業団リーグ

[男子Aゾーン]

2014/6/8

	ヤマハ (静岡県)	メイラ (岐阜県)	オークマ (愛知県)	日立金属桑名 (三重県)	勝　敗	セット率 得 (a)	失 (b)	(a) (b)	得点率 得 (A)	失 (B)	(A) (B)	順位
ヤマハ (静岡県)		○ 2 {21 − 14 21 − 13 − } 0	○ 2 {21 − 16 28 − 26 − } 0	○ 2 {21 − 11 21 − 14 − } 0	3 勝 0 負	6			133	94	1.41	1
メイラ (岐阜県)	● 0 {14 − 21 13 − 21 − } 2		○ 2 {21 − 18 26 − 24 − } 0	○ 2 {21 − 10 15 − 21 22 − 20} 1	2 勝 1 負	4	3	1.33	132	135	0.98	2
オークマ (愛知県)	● 0 {16 − 21 26 − 28 − } 2	● 0 {18 − 21 24 − 26 − } 2		● 0 {12 − 21 18 − 21 − } 2	0 勝 3 負	0	6	0.00	114	138	0.83	4
日立金属桑名 (三重県)	● 0 {11 − 21 14 − 21 − } 2	● 1 {10 − 21 21 − 15 20 − 22} 2	○ 2 {21 − 12 21 − 18 − } 0		1 勝 2 負	3	4	0.75	118	130	0.91	3

[男子Bゾーン]

	川崎重工 (岐阜県)	三島市役所 (静岡県)	中部電力岡崎 (愛知県)	パナソニックエコソリューションズ津 (三重県)	勝　敗	セット率 得 (a)	失 (b)	(a) (b)	得点率 得 (A)	失 (B)	(A) (B)	順位
川崎重工 (岐阜県)		○ 2 {22 − 20 21 − 15 − } 0	○ 2 {23 − 21 19 − 21 21 − 17} 1	● 0 {15 − 21 2 − 21 − } 2	2 勝 1 負	4	3	1.33	123	136	0.90	2
三島市役所 (静岡県)	● 0 {20 − 22 15 − 21 − } 2		● 1 {16 − 21 21 − 12 12 − 21} 2	● 0 {13 − 21 10 − 21 − } 2	0 勝 3 負	1	6	0.17	107	139	0.77	4
中部電力岡崎 (愛知県)	● 1 {21 − 23 21 − 19 17 − 21} 2	○ 2 {21 − 16 12 − 21 21 − 12} 1		● 0 {13 − 21 5 − 21 − } 2	1 勝 2 負	3	5	0.60	131	154	0.85	3
パナソニックエコソリューションズ津 (三重県)	○ 2 {21 − 15 21 − 2 − } 0	○ 2 {21 − 13 21 − 10 − } 0	○ 2 {21 − 13 21 − 5 − } 0		3 勝 0 負	6	0	10.00	126	58	2.17	1

平成26年度

第29回　東海9人制バレーボール実業団男女選手権大会結果

期日：平成26年8月31日(日)

会場：鈴鹿市市立体育館

【男　子】

◎　中　部　電　力　岡　崎　（愛知県）

◎　三　島　市　役　所　（静岡県）

◎　メ　イ　ラ　（岐阜県）

◎　パ　ナ　ソ　ニ　ッ　ク　エ　コ　ソ　リ　ュ　ー　ス　ン　ズ　津　（三重県）

【女　子】

◎　イ　ビ　デ　ン　（岐阜県）

◎　パ　ナ　ソ　ニ　ッ　ク　ES　津　（三重県）

【男　子】

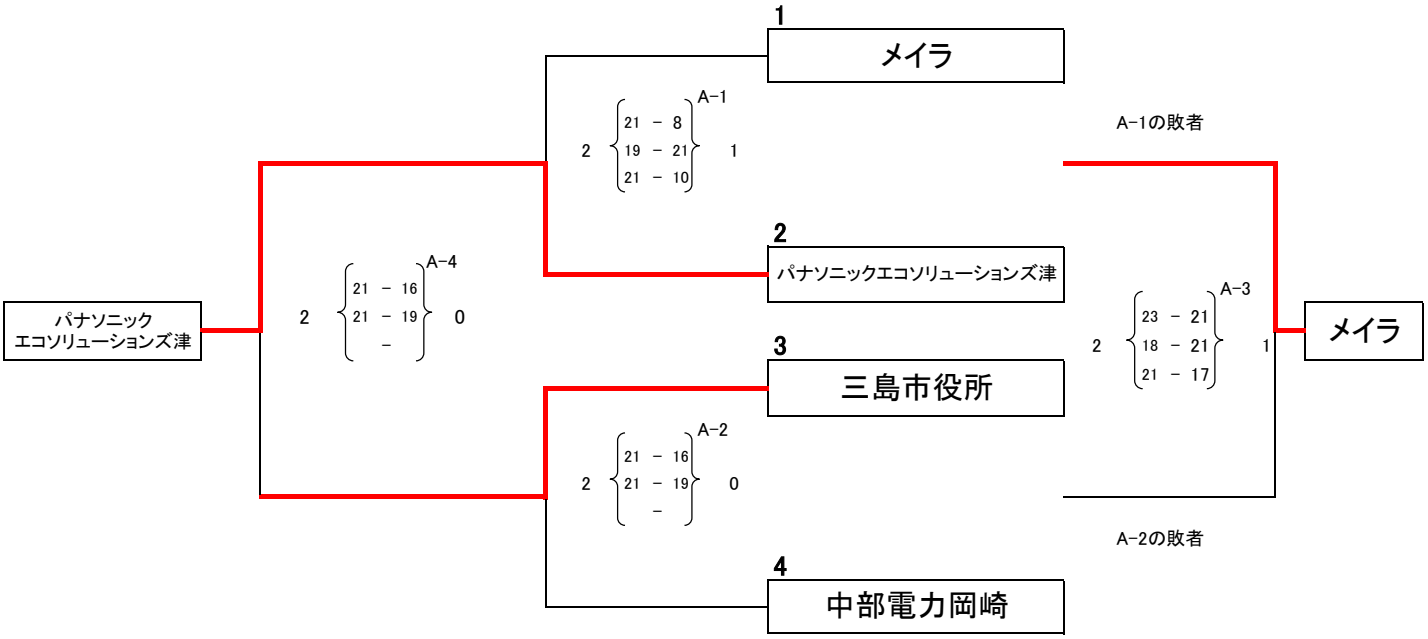

【女　子】

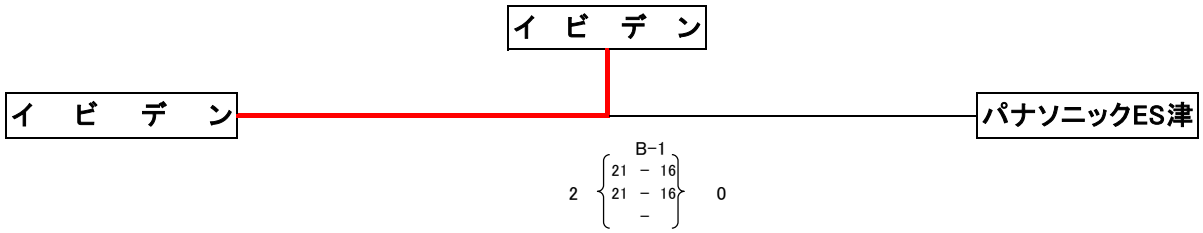

第44回静岡県9人制バレーボール実業団男女リーグ戦　秋季大会

2014.11.16

ヤマハ有玉健保体育館

［男子1部］

	三島市役所	ヤマハ	特種東海製紙	リコー沼津	勝　敗	セット率 得 (a)	セット率 失 (b)	セット率 (a)/(b)	得点率 得 (A)	得点率 失 (B)	得点率 (A)/(B)	順位
三島市役所		○ 2 {15 − 21, 24 − 22, 21 − 11} 1	○ 2 {15 − 21, 21 − 15, 21 − 14} 1	○ 2 {22 − 20, 21 − 15, −} 0	3 勝 0 敗	6	2	3.000	160	139	1.151	1
ヤマハ	● 1 {21 − 15, 22 − 24, 11 − 21} 2		● 1 {21 − 15, 19 − 21, 17 − 21} 2	○ 2 {21 − 13, 21 − 17, −} 0	1 勝 2 敗	4	4	1.000	153	147	1.041	2
特種東海製紙	● 1 {21 − 15, 15 − 21, 14 − 21} 2	○ 2 {15 − 21, 21 − 19, 21 − 17} 1		● 0 {21 − 23, 19 − 21, −} 2	1 勝 2 敗	3	5	0.600	147	158	0.930	3
リコー沼津	● 0 {20 − 22, 15 − 21, −} 2	● 0 {13 − 21, 17 − 21, −} 2	○ 2 {23 − 21, 21 − 19, −} 0		1 勝 2 敗	2	4	0.500	109	125	0.872	4

［男子2部］

	ホンダ浜松	ジヤトコ	ヤマハ発動機（男子）	静岡県庁	勝　敗	セット率 得 (a)	セット率 失 (b)	セット率 (a)/(b)	得点率 得 (A)	得点率 失 (B)	得点率 (A)/(B)	順位
ホンダ浜松		○ 2 {21 − 0, 21 − 0, −} 0	○ 2 {21 − 15, 21 − 15, −} 1	○ 2 {21 − 23, 21 − 18, 21 − 19} 1	3 勝 0 敗	6	2	3.000	147	90	1.633	1
ジヤトコ	● 0 {0 − 21, 0 − 21, −} 2		● 0 {9 − 21, 13 − 21, −} 2	○ 2 {18 − 21, 21 − 15, 21 − 19} 1	1 勝 2 敗	2	5	0.400	82	139	0.590	3
ヤマハ発動機（男子）	● 1 {15 − 21, 15 − 21, −} 2	○ 2 {21 − 9, 21 − 13, −} 0		○ 2 {21 − 19, 28 − 26, −} 0	2 勝 1 敗	5	2	2.500	121	109	1.110	2
静岡県庁	● 1 {23 − 21, 18 − 21, 19 − 21} 2	● 1 {21 − 18, 15 − 21, 19 − 21} 2	● 0 {19 − 21, 26 − 28, −} 2		0 勝 3 敗	2	6	0.333	160	172	0.930	4

第44回静岡県9人制バレーボール実業団男女リーグ戦　秋季大会

2014/11/9
草薙総合体育館

[男子3部]

	日立アプライアンス清水	富士市役所バレーボール部	JR東海バレーボールクラブ	沼津市役所男子バレーボール部	勝 敗	セット率 得(a)	セット率 失(b)	セット率 (a)/(b)	得点率 得(A)	得点率 失(B)	得点率 (A)/(B)	順位
日立アプライアンス清水		● 0 {17 − 21, 14 − 21, −} 2	○ 2 {18 − 21, 22 − 20, 24 − 22} 1	○ 2 {24 − 22, 10 − 21, 21 − 16} 1	2 勝 1 敗	4	4	1.000	150	164	0.915	2
富士市役所バレーボール部	○ 2 {21 − 17, 21 − 14, −} 0		● 0 {15 − 21, 20 − 22, −} 2	○ 2 {21 − 14, 21 − 17, −} 0	2 勝 1 敗	4	2	2.000	119	105	1.133	1
JR東海バレーボールクラブ	● 1 {21 − 18, 20 − 22, 22 − 24} 2	○ 2 {21 − 15, 22 − 20, −} 0		● 1 {21 − 16, 17 − 21, 23 − 25} 2	1 勝 2 敗	4	4	1.000	167	161	1.037	3
沼津市役所男子バレーボール部	● 1 {22 − 24, 21 − 10, 16 − 21} 2	● 0 {14 − 21, 17 − 21, −} 2	○ 2 {16 − 21, 21 − 17, 25 − 23} 1		1 勝 2 敗	3	5	0.600	152	158	0.962	4

[男子4部]

	中部電力静岡	旭化成富士	ASMO	小糸製作所	勝 敗	セット率 得(a)	セット率 失(b)	セット率 (a)/(b)	得点率 得(A)	得点率 失(B)	得点率 (A)/(B)	順位
中部電力静岡		○ 2 {21 − 19, 21 − 18, −} 0	● 1 {22 − 20, 17 − 21, 19 − 21} 2	● 0 {20 − 22, 20 − 22, −} 2	1 勝 2 敗	3	4	0.750	140	143	0.979	3
旭化成富士	● 0 {19 − 21, 18 − 21, −} 2		● 1 {13 − 21, 21 − 17, 11 − 21} 2	○ 2 {21 − 3, 15 − 21, 21 − 19} 1	1 勝 2 敗	3	5	0.600	139	144	0.965	4
ASMO	○ 2 {20 − 22, 21 − 17, 21 − 19} 1	○ 2 {21 − 13, 17 − 21, 21 − 11} 1		○ 2 {21 − 16, 9 − 21, 21 − 15} 1	3 勝 0 敗	6	3	2.000	172	155	1.110	1
小糸製作所	○ 2 {22 − 20, 22 − 20, −} 0	● 1 {3 − 21, 21 − 15, 19 − 21} 2	● 1 {16 − 21, 21 − 9, 15 − 21} 2		1 勝 2 敗	4	4	1.000	139	148	0.939	2

[男子5部]

	東芝テック三島	富士宮市役所	静岡市役所（男子）	勝 敗	セット率 得(a)	セット率 失(b)	セット率 (a)/(b)	得点率 得(A)	得点率 失(B)	得点率 (A)/(B)	順位
東芝テック三島		○ 2 {21 − 0, 21 − 0, −} 0	● 0 {21 − 23, 14 − 21, −} 2	1 勝 1 敗	2	2	1	77	44	1.75	2
富士宮市役所	● 0 {0 − 21, 0 − 21, −} 2		● 0 {0 − 21, 0 − 21, −} 2	0 勝 2 敗		4			84		3
静岡市役所（男子）	○ 2 {23 − 21, 21 − 14, −} 0	○ 2 {21 − 0, 21 − 0, −} 0		2 勝 0 敗	4			86	35	2.457	1

[男子6部]

	NECプラットフォームズ	熱海市役所	トヨタ東富士	勝 敗	セット率 得(a)	セット率 失(b)	セット率 (a)/(b)	得点率 得(A)	得点率 失(B)	得点率 (A)/(B)	順位
NECプラットフォームズ		○ 2 {22 − 20, 16 − 21, 21 − 17} 1	○ 2 {21 − 0, 21 − 0, −} 0	2 勝 0 敗	4	1	4	101	58	1.741	1
熱海市役所	● 1 {20 − 22, 21 − 16, 17 − 21} 2		○ 2 {21 − 0, 21 − 0, −} 0	1 勝 1 敗	3	2	1.5	100	59	1.695	2
トヨタ東富士	● 0 {0 − 21, 0 − 21, −} 2	● 0 {0 − 21, 0 − 21, −} 2		0 勝 2 敗		4			84		3

第44回静岡県9人制バレボール実業団リーグ戦　秋季大会

2014.11.30

日立アプライアンス清水体育館

［入替戦］

男子

リコー沼津 1部4位	2	21－11 21－18 －	0	ホンダ浜松 2部1位
静岡県庁 2部4位	1	21－13 15－21 18－21	2	富士市役所 3部1位
沼津市役所 3部4位	0	12-21 11-21 －	2	ASMO 4部1位
旭化成富士 4部4位	1	15－21 21－19 10 - 21	2	静岡市役所 5部1位
富士宮市役所 5部3位	0	0－21 0－21 －	2	NECプラットフォームズ 6部1位

第43回小山杯　全日本実業団男女選手権大会静岡県予選会

平成26年6月1日（日）

会場：静岡市　三菱電機体育館

《男子の部：組合せ》

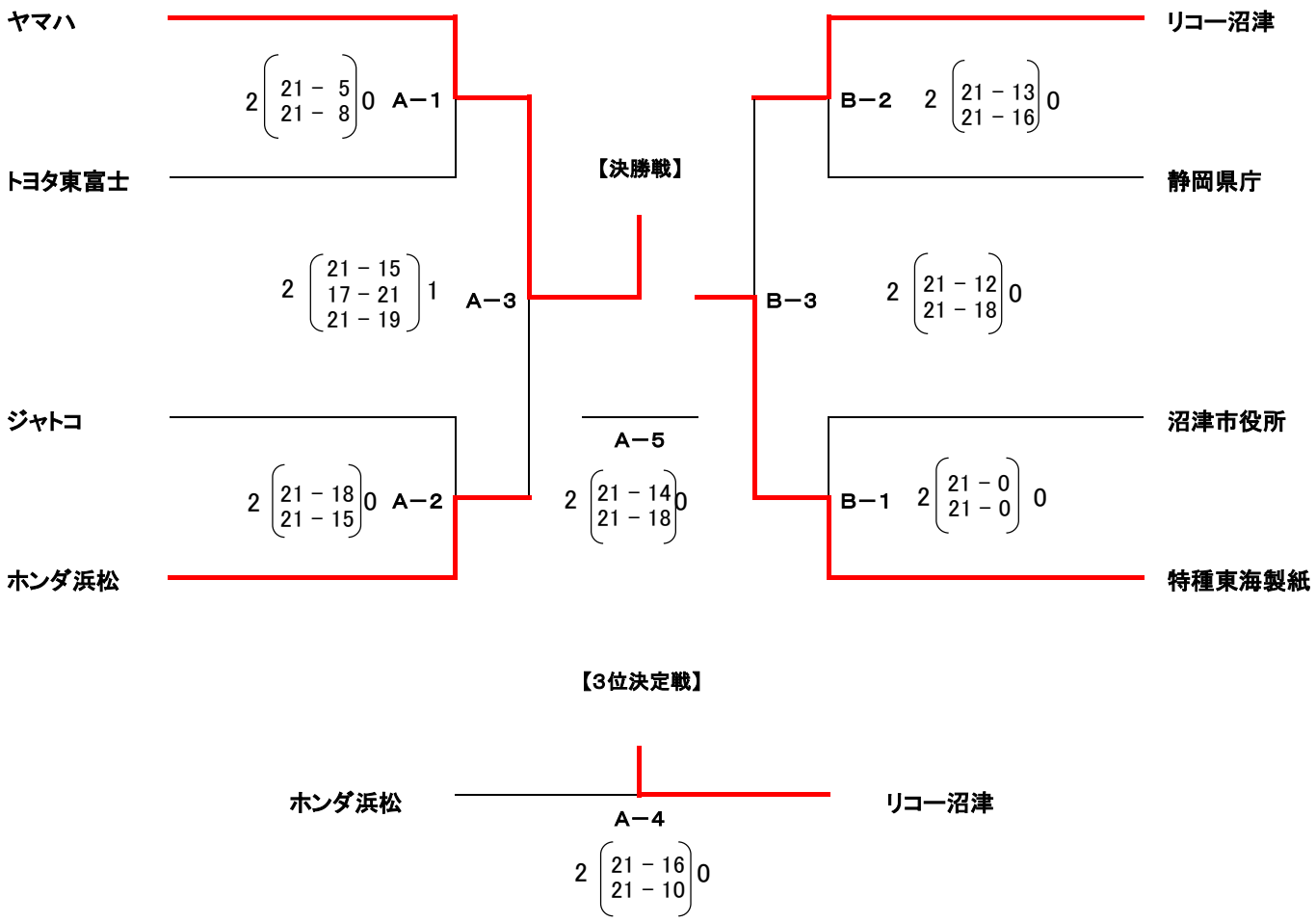

＊1．男子優勝チームは、7／25～／28に松山市で行われる全日本9人制バレーボール実業団男子選手権大会に出場する。

第67回 全日本9人制バレーボール実業団男子選手権大会　予選リーグ

会場　A･B･C コート　：愛媛県総合運動公園体育館　　7月26日（土） 第1試合開始　午前9時30分
D･E･F コート　：松山市総合コミュニティセンター体育館
G･H コート　：伊予市民体育館

勝利チーム

第1組

A1	1	東レ滋賀（滋賀県）	0	18 − 21 / 7 − 21 / −	2		
	2	JR九州（福岡県）				A5	0 / 20 − 22 / 15 − 21 / − / 2
A2	3	リコー（神奈川県）	2	21 − 13 / 21 − 10 / −	0		
	4	川崎重工（岐阜県）					

第2組

A3	5	OSG Phoenix（愛知県）	2	21 − 16 / 21 − 12 / −	0		
	6	宮崎県庁（宮崎県）				A6	0 / 3 − 21 / 10 − 21 / − / 2
A4	7	日本無線（東京都）	1	28 − 26 / 13 − 21 / 16 − 21	2		
	8	住友電工伊丹（兵庫県）					

第3組

B1	9	住友化学（千葉県）	2	17 − 21 / 21 − 14 / 21 − 13	1		
	10	関西電力高浜（福井県）				B5	0 / 20 − 22 / 17 − 21 / − / 2
B2	11	岡山市役所（岡山県）	2	21 − 9 / 21 − 8 / −	0		
	12	京都プラネッツ（京都府）					

第4組

B3	13	横河電機（東京都）	2	21 − 13 / 21 − 7 / −	0		
	14	オルガン針（長野県）				B6	0 / 13 − 21 / 19 − 21 / − / 2
B4	15	日立金属NEOMAXマテリアル（大阪府）	0	10 − 21 / 11 − 21 / −	2		
	16	JFE西日本（広島県）					

第5組

C1	17	JT東京（東京都）	2	21 − 19 / 21 − 12 / −	0		
	18	ヤマハ（静岡県）				C5	0 / 14 − 21 / 18 − 21 / − / 2
C2	19	造幣局（大阪府）	0	15 − 21 / 19 − 21 / −	2		
	20	日本化薬（山口県）					

第6組

C3	21	特種東海製紙（静岡県）	0	17 − 21 / 16 − 21 / −	2		
	22	ジャパンマリンユナイテッド（神奈川県）				C6	0 / 13 − 21 / 3 − 21 / − / 2
C4	23	富士通（兵庫県）	2	21 − 3 / 21 − 9 / −	0		
	24	徳島県庁（徳島県）					

第7組

D1	25	北陸電力（富山県）	2	21 − 9 / 21 − 13 / −	0		
	26	帝人松山（愛媛県）				D5	0 / 19 − 21 / 20 − 22 / − / 2
D2	27	ニコン（埼玉県）	2	17 − 21 / 21 − 19 / 21 − 13	1		
	28	パナソニックエナジー（大阪府）					

第8組

D3	29	NONAME（埼玉県）	2	21 − 5 / 21 − 15 / −	0		
	30	北見市役所（北海道）				D6	0 / 13 − 21 / 9 − 21 / − / 2
D4	31	モリタ製作所（京都府）	2	21 − 16 / 21 − 16 / −	0		
	32	パナソニックエコソリューションズ新潟（新潟県）					

勝利チーム

第9組

E1	33	四国電力（香川県）	2	21 − 8 / 21 − 12 / −	0		
	34	中部電力岡崎（愛知県）				E5	1 / 16 − 21 / 21 − 12 / 19 − 21 / 2
E2	35	日立佐和（茨城県）	0	10 − 21 / 15 − 21 / −	2		
	36	中部徳洲会病院（沖縄県）					

第10組

E3	37	ジェイテクトスピアーズ（奈良県）	2	21 − 13 / 13 − 21 / 21 − 17	1		
	38	松本市役所（長野県）				E6	0 / 18 − 21 / 16 − 21 / − / 2
E4	39	日立笠戸（山口県）	0	19 − 21 / 10 − 21 / −	2		
	40	THK甲府（山梨県）					

第11組

F1	41	三島市役所（静岡県）	0	3 − 21 / 13 − 21 / −	2		
	42	三菱電機（熊本県）				F5	2 / 11 − 21 / 21 − 17 / 21 − 16 / 1
F2	43	神鋼環境ソリューション（兵庫県）	2	22 − 20 / 19 − 21 / 21 − 19	1		
	44	日本精工（神奈川県）					

第12組

F3	45	パブコック日立呉（広島県）	2	21 − 17 / 21 − 17 / −	0		
	46	新日鐵住金大阪（大阪府）				F6	2 / 21 − 12 / 21 − 10 / −
F4	47	住友電工横浜（神奈川県）	2	21 − 15 / 21 − 14 / −	0		
	48	三菱レイヨン（愛知県）					

第13組

G1	49	住友精密（兵庫県）	0	16 − 21 / 14 − 21 / −	2		
	50	三好循環器科EKG（大分県）				G5	2 / 21 − 19 / 21 − 13 / − / 0
G2	51	北陸電力石川（石川県）	0	8 − 21 / 14 − 21 / −	2		
	52	サンデン（群馬県）					

第14組

G3	53	明治大阪（大阪府）	0	15 − 21 / 17 − 21 / −	2		
	54	パナソニックエコソリューションズ津（三重県）				G6	2 / 21 − 11 / 21 − 10 / − / 0
G4	55	東レ愛媛（愛媛県）	2	21 − 12 / 21 − 11 / −	0		
	56	NEC府中（東京都）					

第15組

H1	57	住友電工（大阪府）	1	18 − 21 / 24 − 22 / 19 − 21	2		
	58	リコーインダストリー東北（宮城県）				H3	2 / 21 − 10 / 21 − 10 / − / 0
H2	59	オーク（愛知県）	0	14 − 21 / 17 − 21 / −	2		
	60	富士通小山（栃木県）					

平成２６年度
第６７回 全日本９人制バレーボール実業団男子選手権大会
決勝トーナメント戦 組合せ表

（会 場） 愛媛県総合運動公園体育館 A･B･Cコート 松山市総合コミュニティセンター体育館 D･E･Fコート
伊 予 市 民 体 育 館 G･Hコート

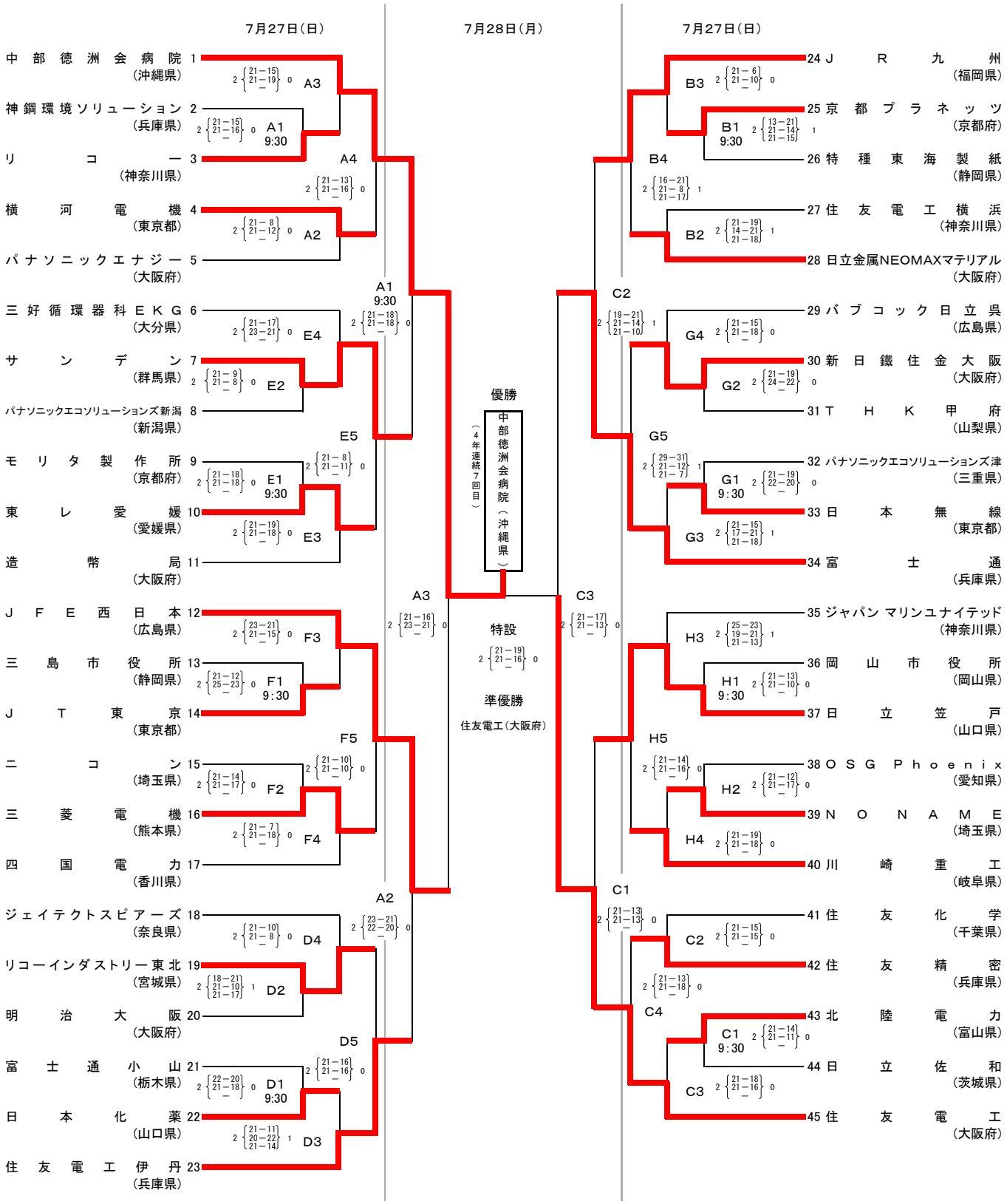

平成26年度真田杯
第13回全国社会人9人制バレーボール東ブロック男女優勝大会　静岡県予選大会

平成26年 8月 3日（日）
会場：沼津市民体育館

《男子の部》

【Aブロック】　【Bブロック】

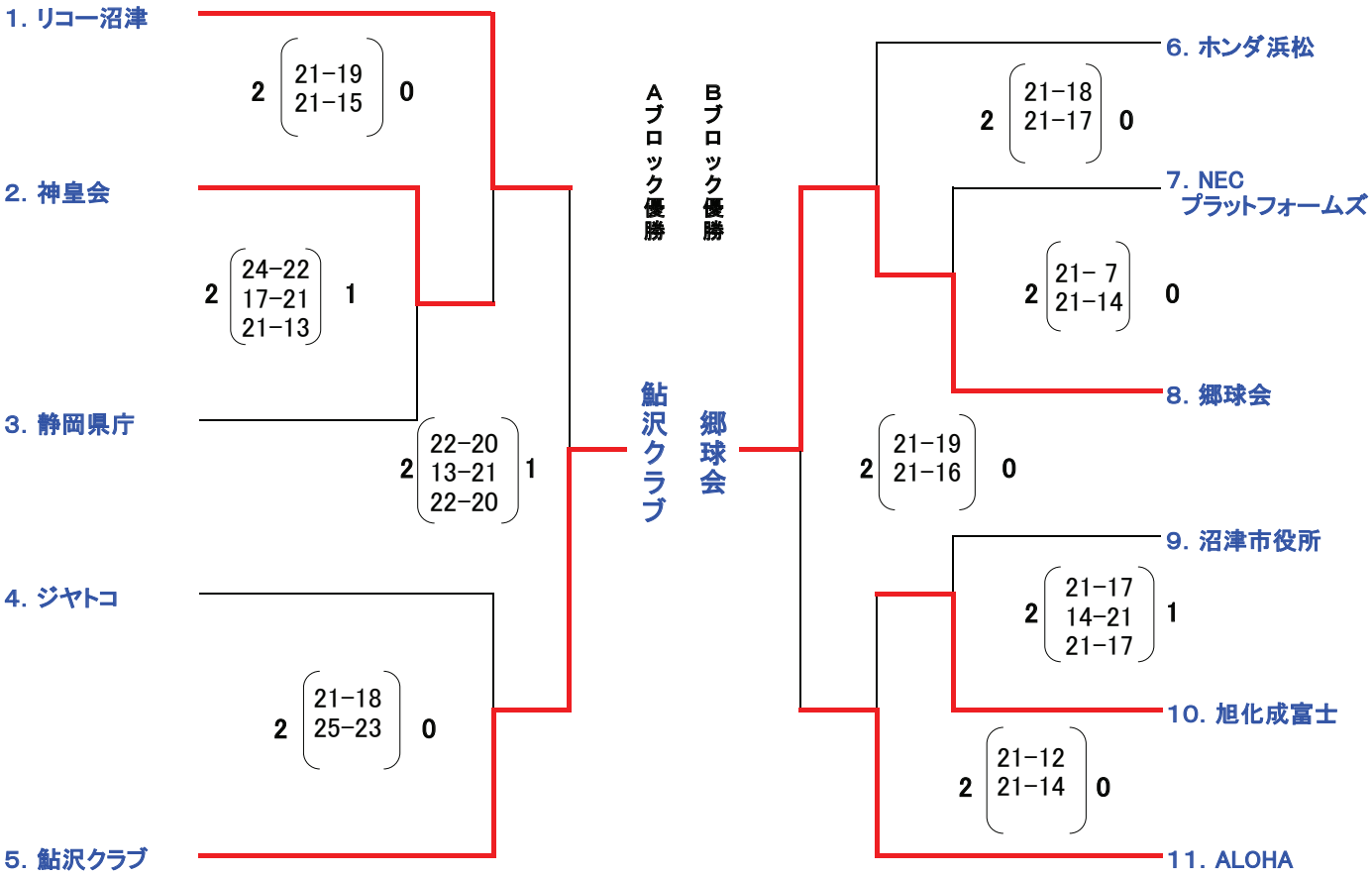

【3位決定戦】

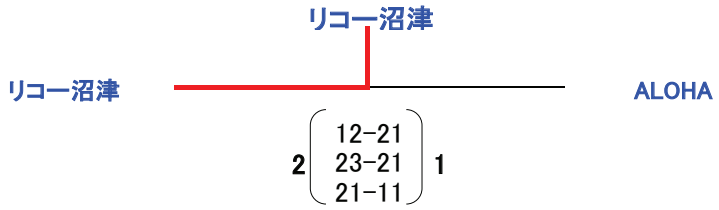

《女子の部》

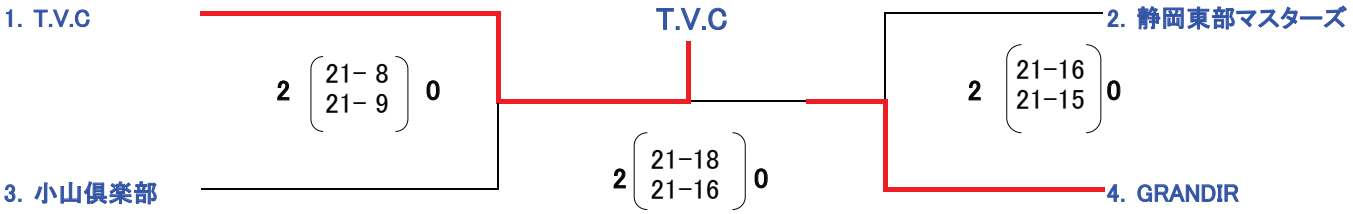

平成２６年度
第１3回　全国社会人９人制バレーボール東ブロック男女優勝大会
〈予選グループ戦結果（男子）〉

期　日：平成２６年１１月　８日（土）

Ａ・Ｂコート：大館樹海体育館　、　Ｅ・Ｆコート：大館市田代体育館

【第１試合の開始時刻は、すべて９：３０です。】　　【第２試合以降は追い込み方式とします。】

第1組

- A1　1 新日鉄住金名古屋（愛知県）　2 {21－11, 17－21, 21－16} 1　2 郷球会（静岡県）
- A2　3 メイラ（岐阜県）　2 {21－15, 21－16} 0　4 深川市体育協会（北海道）
- A6　2 {21－15, 21－8} 0

第2組

- A3　5 伊勢崎排工会（群馬県）　2 {21－17, 21－16} 0　6 黒部クラブ（富山県）
- A4　7 日本原燃（青森県）　2 {18－21, 21－18, 21－15} 1　8 丸子クラブ（長野県）
- A7　2 {21－13, 21－14} 0

第3組

- A5　9 オクトパス（埼玉県）　2 {21－17, －, 21－11} 0　10 ＮＩＰＲＯ（秋田県）
- B5　11 鮎沢クラブ（静岡県）　2 {21－12, －, 21－12} 0　12 福島県庁（福島県）
- B8　2 {21－14, －, 21－11} 0

第4組

- B4　13 日立ハイテク（茨城県）　2 {6－21, 21－19, 21－15} 1　14 豊橋酷寒クラブ（愛知県）
- B3　15 北上（岩手県）　2 {21－7, 21－19} 0　16 埼玉喜楽クラブ（埼玉県）
- B7　2 {21－10, 21－15} 0

第5組

- B2　17 ＰＡＬＳ（秋田県）　2 {21－10, 22－20} 0　18 日本体育大学（東京都）
- B1　19 ふじクラブ（新潟県）　2 {21－11, 21－16} 0　20 すとろんぐ（神奈川県）
- B6　2 {21－18, 18－21, 21－13} 1

第6組

- E1　21 ＯＫＡＹＡ（長野県）　2 {21－18, 21－17} 0　22 鷹巣クラブ（秋田県）
- E2　23 ＺＥＲＯクラブ（三重県）　2 {21－17, 21－23, 21－19} 1　24 甲斐クラブ（山梨県）
- E5　2 {21－15, 21－15} 0

第7組

- E3　25 風雷迅（群馬県）　2 {21－15, 21－15} 0　26 藤沢市役所（神奈川県）
- E4　27 東レ岐阜（岐阜県）　2 {21－13, 21－10} 0　28 いわきマリーンズ（福島県）
- E6　2 {21－11, 21－17} 0

第8組

- F1　29 ＡＫＩＯ栃木（栃木県）　2 {21－18, 21－7} 0　30 てらどまり（新潟県）
- F3　31 黒修会（岩手県）　2 {21－16, 21－17} 0　32 Ｎｉｔｔｏ（宮城県）
- F5　2 {21－16, 21－17} 0

第9組

- F2　33 高岡鳳凰会（富山県）　2 {21－11, 21－12} 0　34 躍歩排球会（東京都）
- F4　35 大迫クラブ（岩手県）　2 {6－21, 21－17, 21－19} 1
- F6　2 {21－15, 21－19} 0

平成26年度
第13回　全国社会人9人制バレーボール東ブロック男女優勝大会
〈決勝トーナメント結果（男子）〉

平成26年11月　9日（日）　大館樹海体育館：A・Bコート　大館市田代体育館：E・Fコート
10日（月）　大館樹海体育館：Aコート

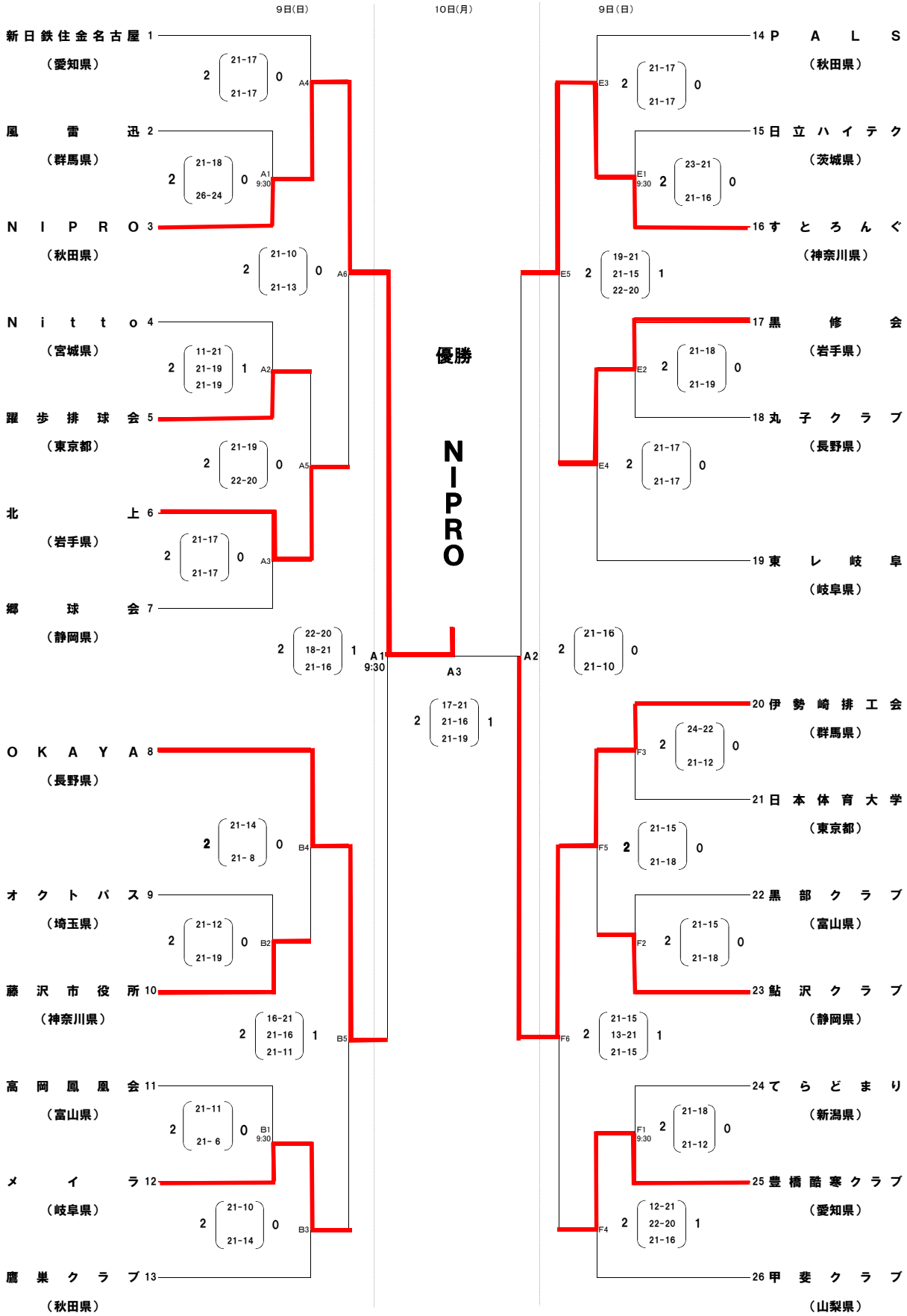

平成26年度
第13回　全国社会人9人制バレーボール東ブロック男女優勝大会
〈決勝トーナメント結果（女子）〉

平成26年11月　9日（日）　大館樹海体育館：C・Dコート
10日（月）　大館樹海体育館：Cコート

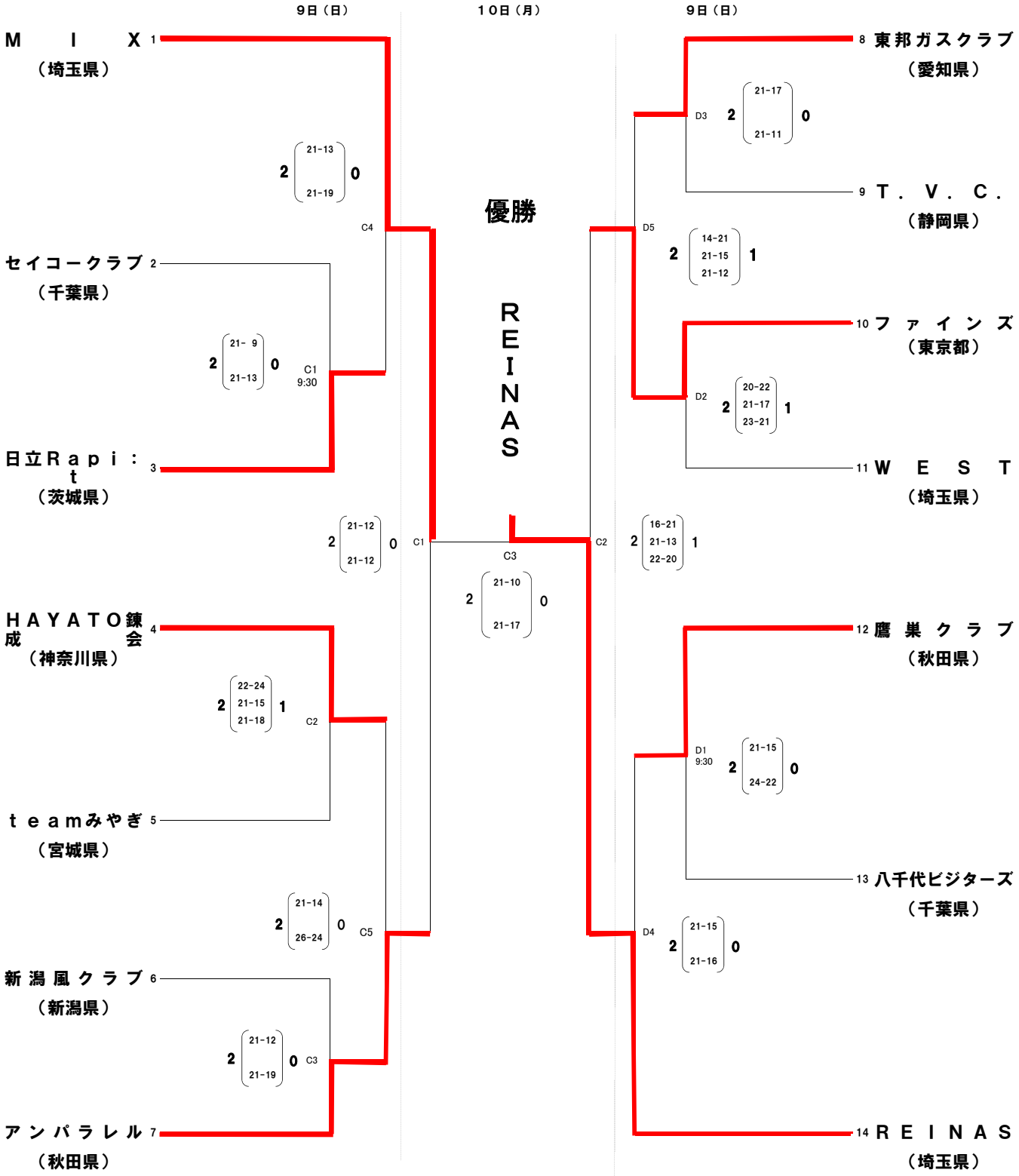

平成26年度　第18回　静岡県実業団バレーボール連盟会長杯9人制バレーボール男女優勝大会

2014/9/21
特種東海製紙体育館

[Aグループ]

	ヤマハ	JR東海	特種東海製紙	ASMO	傲卍会	勝 敗	セット率 得(a)	セット率 失(b)	セット率 (a)/(b)	得点率 得(A)	得点率 失(B)	得点率 (A)/(B)	順位
ヤマハ		○ 2 {21 − 16, 21 − 12, −} 0			○ 2 {21 − 11, 21 − 6, −} 0	2 勝 0 負	4	0	100	84	45	1.87	1
JR東海	● 0 {16 − 21, 12 − 21, −} 2		● 0 {12 − 21, 13 − 21, −} 2			0 勝 2 負	0	4	0	53	84	0.63	5
特種東海製紙		○ 2 {21 − 12, 21 − 13, −} 0		2 {21 − 14, 21 − 11, −} 0		2 勝 0 負	4	0	100	84	50	1.68	2
ASMO			● 0 {14 − 21, 11 − 21, −} 2		○ 2 {21 − 15, 17 − 21, 21 − 18} 1	1 勝 1 負	2	3	0.67	84	96	0.88	3
傲卍会	● 0 {11 − 21, 6 − 21, −} 2			● 1 {15 − 21, 21 − 17, 18 − 21} 2		0 勝 2 負	1	4	0.25	71	101	0.70	4

[Bグループ]

	鮎沢クラブ	沼津市役所	リコー沼津	静岡県庁	旭化成富士	勝 敗	セット率 得(a)	セット率 失(b)	セット率 (a)/(b)	得点率 得(A)	得点率 失(B)	得点率 (A)/(B)	順位
鮎沢クラブ		○ 2 {21 − 17, 21 − 13, −} 0			○ 2 {21 − 5, 21 − 9, −} 0	2 勝 0 負	4	0	100	84	44	1.91	1
沼津市役所	● 0 {17 − 21, 13 − 21, −} 2		● 0 {11 − 21, 7 − 21, −} 2			0 勝 2 負	0	4	0	48	84	0.57	4
リコー沼津		○ 2 {21 − 11, 21 − 7, −} 0		○ 2 {13 − 21, 21 − 7, 21 − 15} 1		2 勝 0 負	4	1	4.00	97	61	1.59	2
静岡県庁			● 1 {21 − 13, 7 − 21, 15 − 21} 2		○ 2 {21 − 9, 21 − 17, −} 0	1 勝 1 負	3	2	1.50	85	81	1.05	3
旭化成富士	● 0 {5 − 21, 9 − 21, −} 2			● 0 {9 − 21, 17 − 21, −} 2		0 勝 2 負	0	4	0.00	40	84	0.48	5

決勝戦

Aグループ1位　　Bグループ1位

ヤ　マ　ハ 2 {19 − 21, 21 − 17, 21 − 11} 1 **鮎 沢 ク ラ ブ**

3位　4位決定戦

Aグループ2位　　Bグループ2位

特 種 東 海 製 紙 1 {21 − 17, 15 − 21, 17 − 21} 2 **リ コ ー 沼 津**

平成26年度　全日本9人制バレーボール総合男女選手権大会静岡県予選大会

《男子の部：組合せ》

平成26年10月26日（日）
会場：磐田市総合体育館

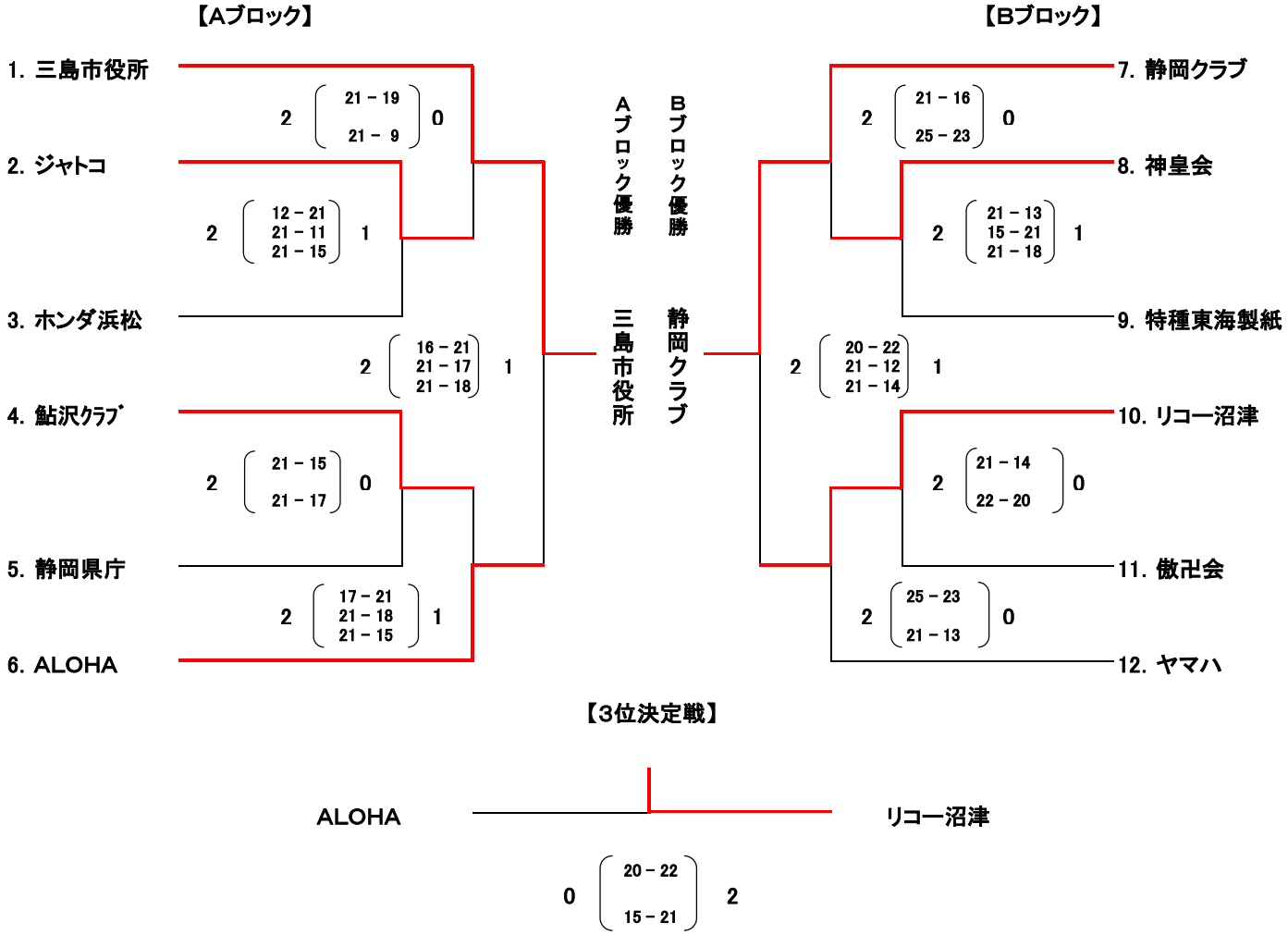

＊1．男子優勝チームは、1／16～1／19に京都府で行われる全日本9人制バレーボール総合男子選手権大会に出場する。

《女子の部：組合せ》

平成26年10月26日（日）
会場：磐田市総合体育館

	静岡西部クラブ	GRANDIR	ROMEO	勝　敗	セット率 得(a)	セット率 失(b)	セット率 (a)/(b)	得点率 得(A)	得点率 失(B)	得点率 (A)/(B)	順位
静岡西部クラブ		○ 2 21－15 21－11 0	○ 2 21－9 21－8 0	2　勝　0　敗	4			84	43	1.953	1
GRANDIR	● 0 15－21 11－21 2		○ 2 24－22 21－18 0	1　勝　1　敗	2	2	1	71	82	0.866	2
ROMEO	● 0 9－21 8－21 2	● 0 22－24 18－21 2		0　勝　2　敗		4		57	87	0.655	3

優勝	準優勝	3位
静岡西部クラブ	GRANDIR	ROMEO

＊1．女子優勝チームは、1／23～1／26に大阪市で行われる全日本9人制バレーボール総合女子選手権大会に出場する。

平成26年度

第43回静岐対抗9人制バレーボール実業団選抜男女優勝大会　【結果】

と　　き　：平成25年9月7日（日）
会　　場　：磐田市総合体育館

男子１部

Ａ１	BLUE CYLINDER JAPAN（岐阜２位）	1	9 － 21 22 － 20 14 － 21	2	三島市役所（静岡１位）
Ａ２	川崎重工Ａ（岐阜１位）	2	14 － 21 21 － 12 21 － 13	1	ホンダ浜松（静岡２位）
Ａ３	BLUE CYLINDER JAPAN（岐阜２位）	0	13 － 21 10 － 21 －	2	ホンダ浜松（静岡２位）
Ａ４	川崎重工Ａ（岐阜１位）	0	16 － 21 17 － 21 －	2	三島市役所（静岡１位）

チーム名	勝敗	セット率			得失点率			順位
		得(a)	失(b)	(a)/(b)	得(a)	失(b)	(a)/(b)	
川崎重工Ａ（岐阜県１位）	１勝　１敗	2	3	0.67	89	88	1.01	3
BLUE CYLINDER JAPAN（岐阜県2位）	０勝　２敗	1	4	0.25	68	104	0.65	4
三島市役所（静岡県１位）	２勝　０敗	4	1	4.00	104	78	1.33	1
ホンダ浜松（静岡県２位）	１勝　１敗	3	2	1.50	88	79	1.11	2

男子２部

Ｂ１	中部電力岐阜（静岡２位）	0	12 － 21 10 － 21 －	2	ヤマハ（静岡１位）
Ｂ２	東レ岐阜（岐阜１位）	2	21 － 11 16 － 21 22 － 20	1	中部電力静岡（静岡２位）
Ｂ３	中部電力岐阜（静岡２位）	1	21 － 15 16 － 21 13 － 21	2	中部電力静岡（静岡２位）
Ｂ４	東レ岐阜（岐阜１位）	2	21 － 14 21 － 16 －	0	ヤマハ（静岡１位）

チーム名	勝敗	セット率			得失点率			順位
		得(a)	失(b)	(a)/(b)	得(a)	失(b)	(a)/(b)	
東レ岐阜（岐阜県１位）	２勝　０敗	4	1	4.00	101	82	1.23	1
中部電力岐阜（岐阜県２位）	０勝　２敗	1	4	0.25	72	99	0.73	4
ヤマハ（静岡県１位）	１勝　１敗	2	2	1.00	72	64	1.13	2
中部電力静岡（静岡県２位）	１勝　１敗	3	3	1.00	109	109	1.00	3

男子３部

Ｃ１	川崎重工Ｂ（岐阜２位）	0	18－21 14－21	2	東芝テック三島（静岡１位）
Ｃ２	岐阜県庁（岐阜１位）	2	21－16 21－11	0	NECプラットフォームズ（静岡２位）
Ｃ３	川崎重工Ｂ（岐阜２位）	2	21－16 21－18	0	NECプラットフォームズ（静岡２位）
Ｃ４	岐阜県庁（岐阜１位）	0	16－21 19－21	2	東芝テック三島（静岡１位）

チーム名	勝敗	セット率			得失点率			順位
		得(a)	失(b)	(a)/(b)	得(a)	失(b)	(a)/(b)	
岐阜県庁（岐阜県１位）	1勝 1敗	2	2	1.00	77	69	1.12	2
川崎重工B（岐阜県２位）	1勝 1敗	2	2	1.00	74	76	0.97	3
東芝テック三島（静岡県１位）	2勝 0敗	4	0	10.00	84	67	1.25	1
ＮＥＣプラットフォームズ（静岡県２位）	0勝 2敗	0	4	0.00	61	84	0.73	4

大　会　成　績

男子

１部　優勝　**三島市役所(静岡県)**　　準優勝　**ホンダ浜松(静岡県)**

２部　優勝　**東レ岐阜(岐阜県)**　　準優勝　**ヤマハ(静岡県)**

３部　優勝　**東芝テック三島(静岡県)**　　準優勝　**岐阜県庁**

【最優秀選手賞】

男子　**原　礼敏(三島市役所)**

クラブ部

［掲載大会］

- 第67回　東海９人制バレーボール選手権大会　静岡県予選会

  → 第67回東海９人制バレーボール選手権大会

- 第64回 中部日本6人制バレーボール総合男女選手権大会一般の部　静岡県予選

  → 第64回 中部日本6人制バレーボール総合男女選手権大会一般の部

- 第34回全日本クラブカップ男女選手権大会　静岡県予選大会（６人制＆９人制）

  → 第11回東海6･9人制バレーボールクラブ男女選手権大会

  → 第34回 全日本クラブカップ男女選手権大会（６人制＆９人制）
  （34th デサントジャパンクラブカップ）

  ※男子９人制の大会は荒天により大会中止

- 海瀬杯 第16回東海マスターズ静岡県予選大会 兼 第14回日本スポーツマスターズ静岡県予選大会

  → 第16回東海マスターズ大会

  → 第14回 日本スポーツマスターズ2014

- 第14回 静岡県クラブバレーボール連盟会長杯

- 静岡県クラブ選手権大会

第67回　東海9人制バレーボール選手権大会　静岡県予選会

2014年04月20日
草薙体育館

【男子】

Aブロック

① 群雄会
② 鮎沢クラブ
③ 静岡県庁
④ 三島市役所
⑤ 郷球会

2 { 21- 8 / 21-17 } 0
2 { 15-21 / 21-16 / 21-16 } 1
2 { 21-13 / 19-21 / 21-13 } 1
2 { 21- 6 / 21-11 } 0

群雄会

Bブロック

① ヤマハ
② リコー沼津
③ ALOHA
④ 静岡クラブ
⑤ 特種東海製紙

2 { 21-18 / 21-18 } 0
{ 棄権 }
2 { 21-19 / 21-10 } 0
2 { 21-16 / 21-18 } 0

ヤマハ

【女子】

① 静岡西部クラブ
② ROMEO
③ GURANDIR
④ T. V. C.

2 { 21-18 / 21-19 } 0
2 { 21-12 / 13-21 / 21-17 } 1
2 { 21- 9 / 21-17 } 0

静岡西部クラブ

平成26年度（第67回）東海９人制バレーボール選手権大会

試　合　結　果

平成２６年５月１１日（日）

豊橋市総合体育館（愛知県）

＜男子の部＞

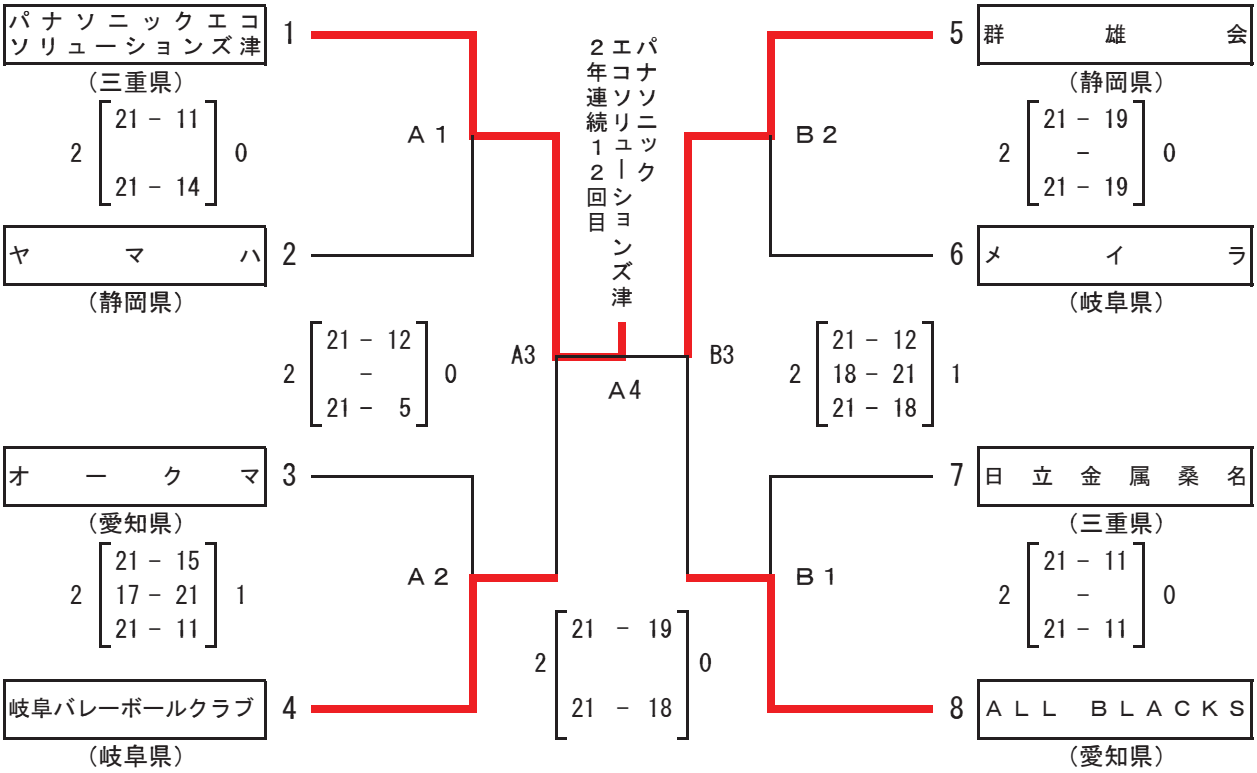

＜女子の部＞

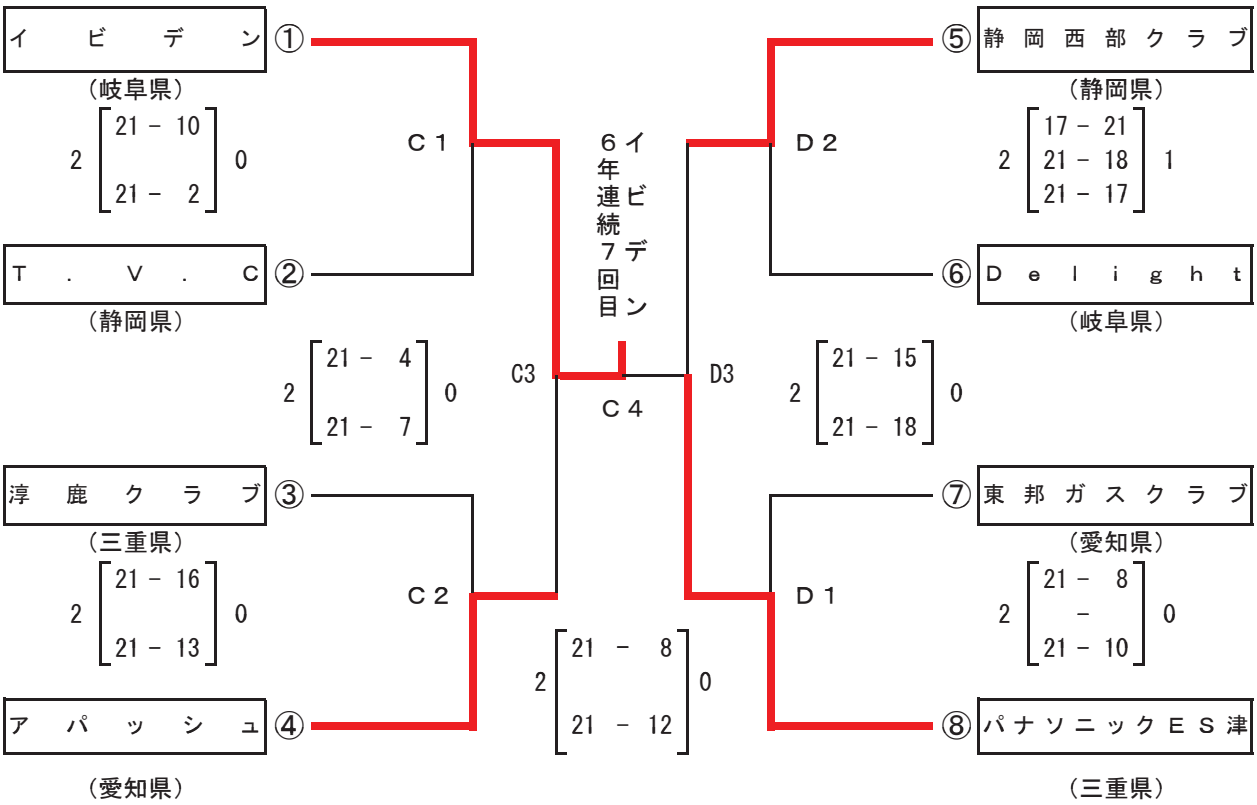

平成26年度中部日本6人制総合バレーボール男女選手権大会
静岡県予選大会

平成 26年 5月 18日（日）
吉 田 町 総 合 体 育 館

＜ 男子 ＞

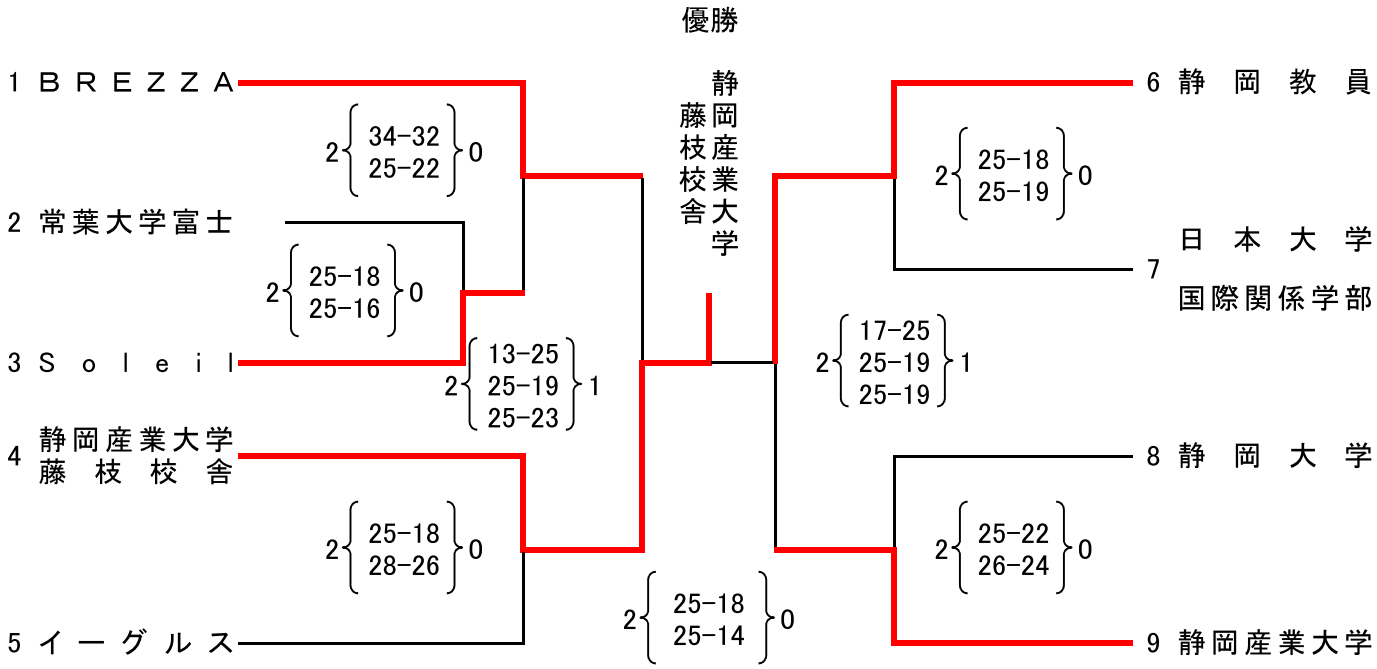

＜ 女子 ＞

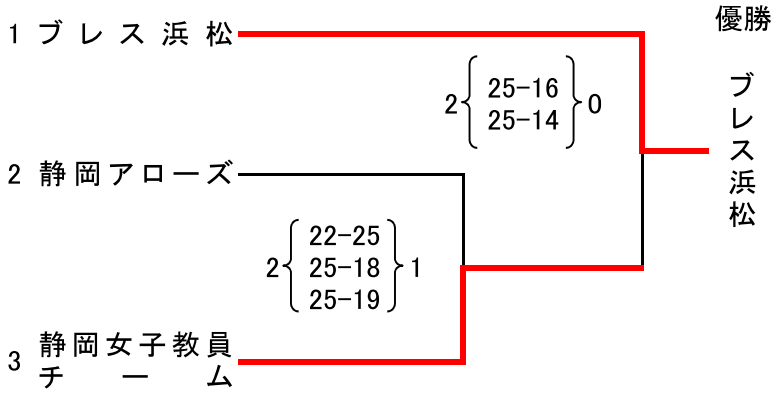

平成26年度 第64回中部日本6人制バレーボール総合男女選手権大会
一般の部　試合結果

開催期間 ： 平成26年7月19日(土)～7月21日(祝月)
会　　場 ： 飛騨高山ビッグアリーナ　A･B･Cコート(メイン)
Dコート(サブ)
宮小学校体育館　Eコート
宮中学校体育館　Fコート
久々野体育館　G･Hコート

【一般男子の部】

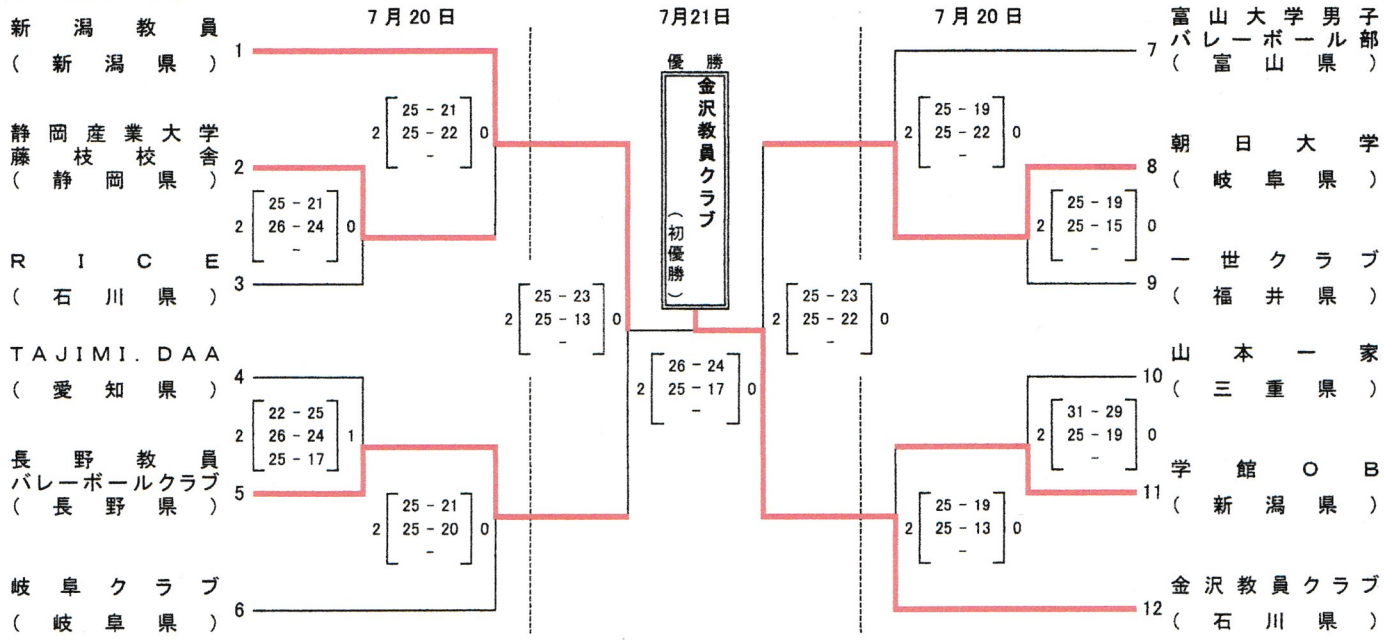

【一般女子の部】

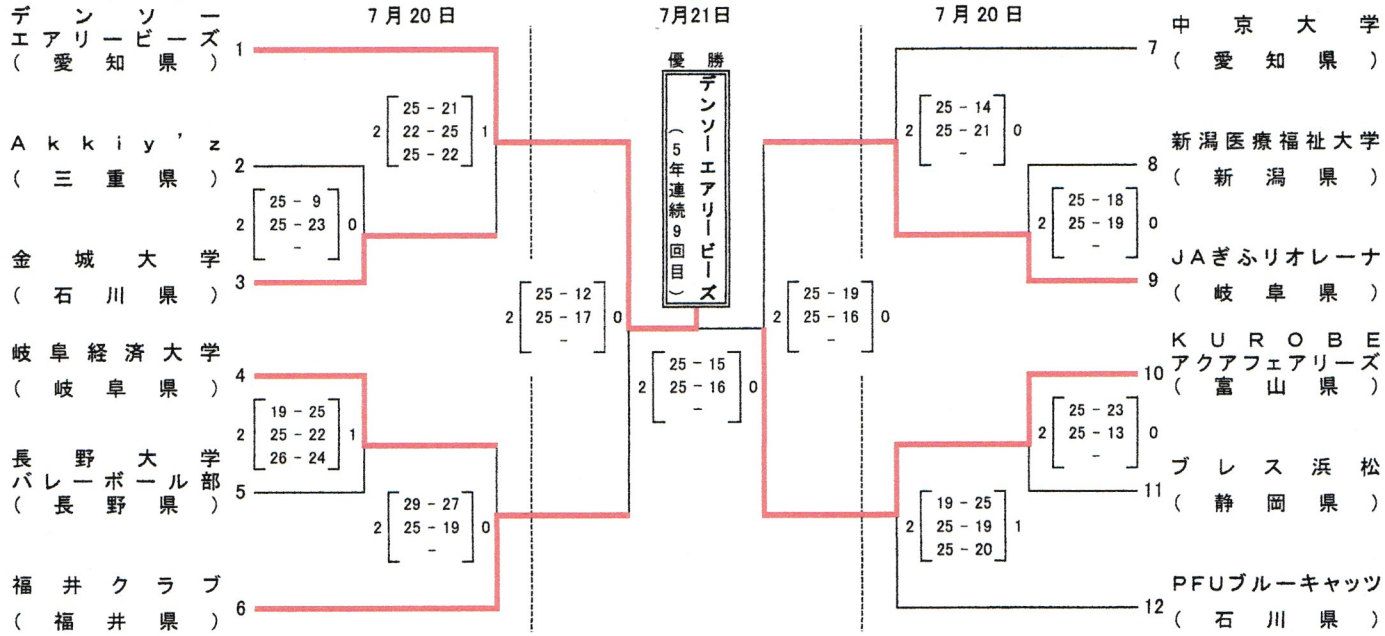

平成26年度　全日本6人制クラブカップ男子選手権大会　静岡県予選会

平成26年6月1日（日）
静岡市立南部体育館

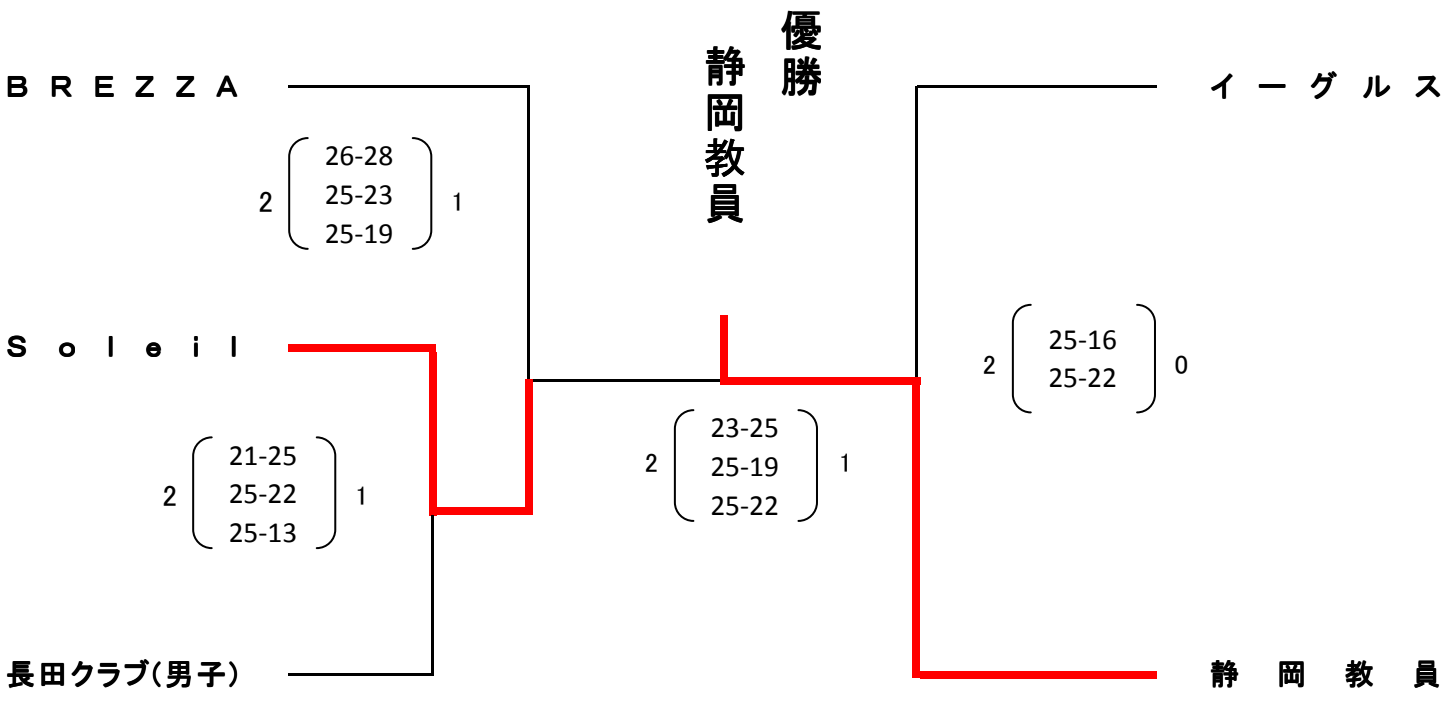

3位決定戦

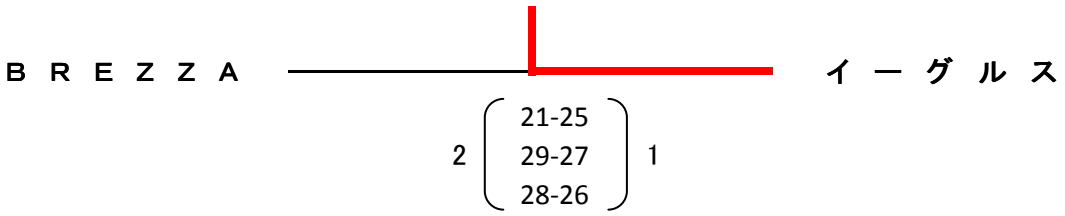

平成26年度全日本6人制＆9人制バレーボールクラブカップ女子選手権大会
静岡県予選会

2014年6月8日
静岡市立蒲原体育館

[6人制の部]

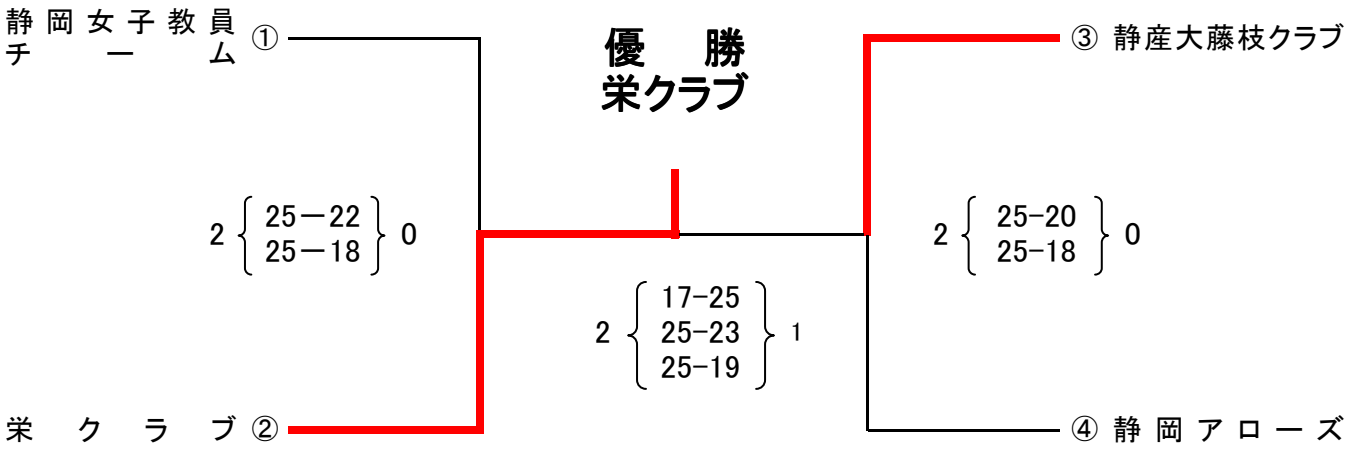

[9人制の部]

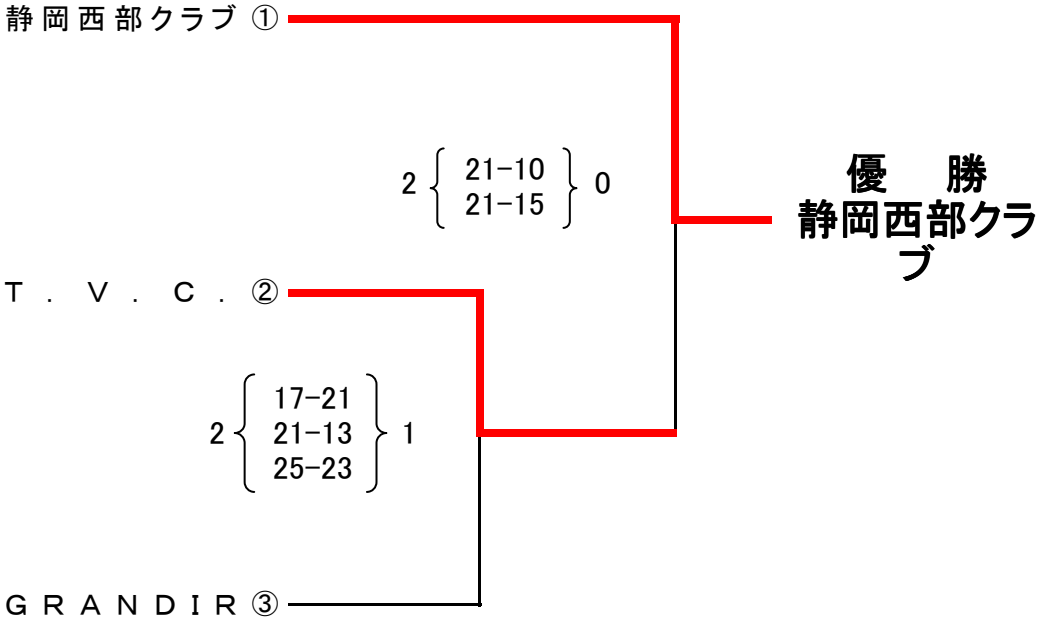

平成２６年度　全日本９人制クラブカップ男子選手権大会
静岡県予選会

平成26年6月15日
三菱電機静岡体育館

Aリーグ

	静岡クラブ	郷球会	傲卍会	勝敗	順位
① 静岡クラブ		2 (21 - 8, 21 - 18) 0	2 (21 - 9, 21 - 18) 0	2 - 0	1
② 郷球会	0 (8 - 21, 18 - 21) 2		2 (21 - 16, 21 - 18) 0	1 - 1	2
③ 傲卍会	0 (9 - 21, 18 - 21) 2	0 (16 - 21, 18 - 21) 2		0 - 2	3

Bリーグ

	ＡＬＯＨＡ	鮎沢クラブ	神皇会	勝敗	順位
① ＡＬＯＨＡ		2 (21 - 11, 15 - 21, 22 - 20) 1	2 (21 - 8, 21 - 18) 0	2 - 0	1
② 鮎沢クラブ	1 (11 - 21, 21 - 15, 20 - 22) 2		2 (21 - 13, 15 - 21, 21 - 19) 1	1 - 1	2
③ 神皇会	0 (8 - 21, 18 - 21) 2	1 (13 - 21, 21 - 15, 19 - 21) 2		0 - 2	3

決勝戦

静岡クラブ

2 (21 - 18, 21 - 19) 0

ＡＬＯＨＡ

優　勝
静岡クラブ

平成26年度
全日本6人制バレーボールクラブカップ男子選手権大会
（34th デサントジャパンクラブカップ）
＜予選グループ戦＞

A･B･C･Dコート　エコパ･メインアリーナ　　E･Fコート　エコパ･サブアリーナ　　G･Hコート　浜松アリーナ　　平成26年8月15日（金）

第1組	A1	1	創球会	（島根県）	25-21, 21-25, 29-27	1	2	25-22, 25-12	0 A5
		2	和歌山クラブ	（和歌山県）					
	A2	3	福島	（福島県）	25-14, 25-18	0			
		4	アイ・ディー・エフ	（北海道）					
第2組	A3	5	TTC	（富山県）	25-15, 25-19	0	2	25-23, 25-14	0 A6
		6	ゆとり	（京都府）					
	A4	7	守山翔球会	（滋賀県）	25-21, 25-14	0			
		8	VC秋田	（秋田県）					
第3組	B1	9	清	（徳島県）	25-21, 17-25, 32-30	1	2	23-25, 25-17, 25-14	1 B5
		10	岡山六球会	（岡山県）					
	B2	11	寺田工場長	（大阪府）	25-16, 28-26	0			
		12	魚石	（長崎県）					
第4組	B3	13	山本一家	（三重県）	25-16, 25-20	0	2	25-18, 25-22	0 B6
		14	フォルティシモ	（大阪府）					
	B4	15	PIRATES	（兵庫県）	25-18, 25-22	0			
		16	いわきBlue Wave	（鹿児島県）					
第5組	C1	17	VC長野トライデンツ	（長野県）	25-18, 25-18	0	2	25-22, 22-25, 25-15	1 C5
		18	CLUB-E	（高知県）					
	C2	19	山形選抜	（山形県）	25-17, 25-14	0			
		20	龍球会	（山口県）					
第6組	C3	21	LVCK	（岐阜県）	25-11, 25-16	0	2	25-9, 25-18	0 C6
		22	静岡教員	（静岡県）					
	C4	23	MAX	（東京都）	25-20, 23-25, 25-18	1			
		24	TAJIMI. DAA	（愛知県）					
第7組	D1	25	ながさき	（長崎県）	25-20, 25-20	0	2	25-14, 25-19	0 D5
		26	TEAM RAID	（鳥取県）					
	D2	27	八戸クラブ	（青森県）	25-19, 22-25, 25-20	1			
		28	H. I. T	（広島県）					
第8組	D3	29	ブルービアード	（石川県）	25-15, 25-16	0	2	25-22, 24-26, 25-19	1 D6
		30	味祭	（愛知県）					
	D4	31	群馬バレーボールクラブ	（群馬県）	25-16, 25-17	0			
		32	甲州V'Z	（山梨県）					
第9組	E1	33	TOPSIX	（愛知県）	25-10, 25-23	0	2	25-23, 25-19	0 E5
		34	葵クラブ	（愛媛県）					
	E2	35	曙	（神奈川県）	17-25, 25-21, 25-18	1			
		36	STAR CLUSTER	（東京都）					
第10組	E3	37	兵庫教員クラブ	（兵庫県）	25-22, 20-25, 25-17	1	2	25-22, 25-13	0 E6
		38	愛媛クラブ	（愛媛県）					
	E4	39	Cactus	（埼玉県）	25-20, 25-22	0			
		40	槃龍會	（京都府）					
第11組	F1	41	SIF	（茨城県）	25-21, 25-20	0	2	23-25, 25-19, 25-21	1 F5
		42	金沢教員クラブ	（石川県）					
	F2	43	aozora	（神奈川県）	25-20, 26-24	0			
		44	岩手大学クラブ	（岩手県）					
第12組	F3	45	岡崎建設Owls	（岩手県）	25-10, 25-23	0	2	25-23, 25-20	0 F6
		46	高梁クラブ	（岡山県）					
	F4	47	K2	（栃木県）	23-25, 25-22, 25-22	1			
		48	JBOYs	（茨城県）					
第13組	G1	49	学館OB	（新潟県）	27-25, 23-25, 26-24	1	2	25-17, 25-20	0 G5
		50	NUDE	（千葉県）					
	G2	51	絆's	（香川県）	25-21, 20-25, 25-22	1			
		52	東北大学クラブ	（宮城県）					
第14組	G3	53	翠巒クラブ	（群馬県）	25-20, 22-25, 25-14	1	2	25-17, 23-25, 25-21	1 G6
		54	大和クラブ	（奈良県）					
	G4	55	Soleil	（静岡県）	25-20, 22-25, 25-23	1			
		56	JAIL	（埼玉県）					
第15組	H1	57	乱侍気	（奈良県）	25-18, 25-21	0	2	25-21, 25-18	0 H5
		58	VIVACE	（京都府）					
	H2	59	岐阜クラブ	（岐阜県）	25-6, 25-13	0			
		60	筑紫野WINGS	（福岡県）					
第16組	H3	61	福井・旭クラブ	（福井県）	25-17, 25-22	0	2	25-20, 17-25, 25-21	1 H6
		62	山梨教員クラブ	（山梨県）					
	H4	63	VC瑞浪	（岐阜県）	25-19, 25-16	0			
		64	伊勢茶Wins	（愛知県）					

第1シード：岐阜クラブ（岐阜県）　第2シード：岡崎建設Owis（岩手県）　第3シード：VC秋田（秋田県）　第4シード　静岡教員（静岡県）

平成26年度　全日本6人制バレーボールクラブカップ男子選手権大会
（34th　デサント　ジャパンクラブカップ）
決勝トーナメント戦　結果

期　日　平成26年8月16日(土)・17日(日)

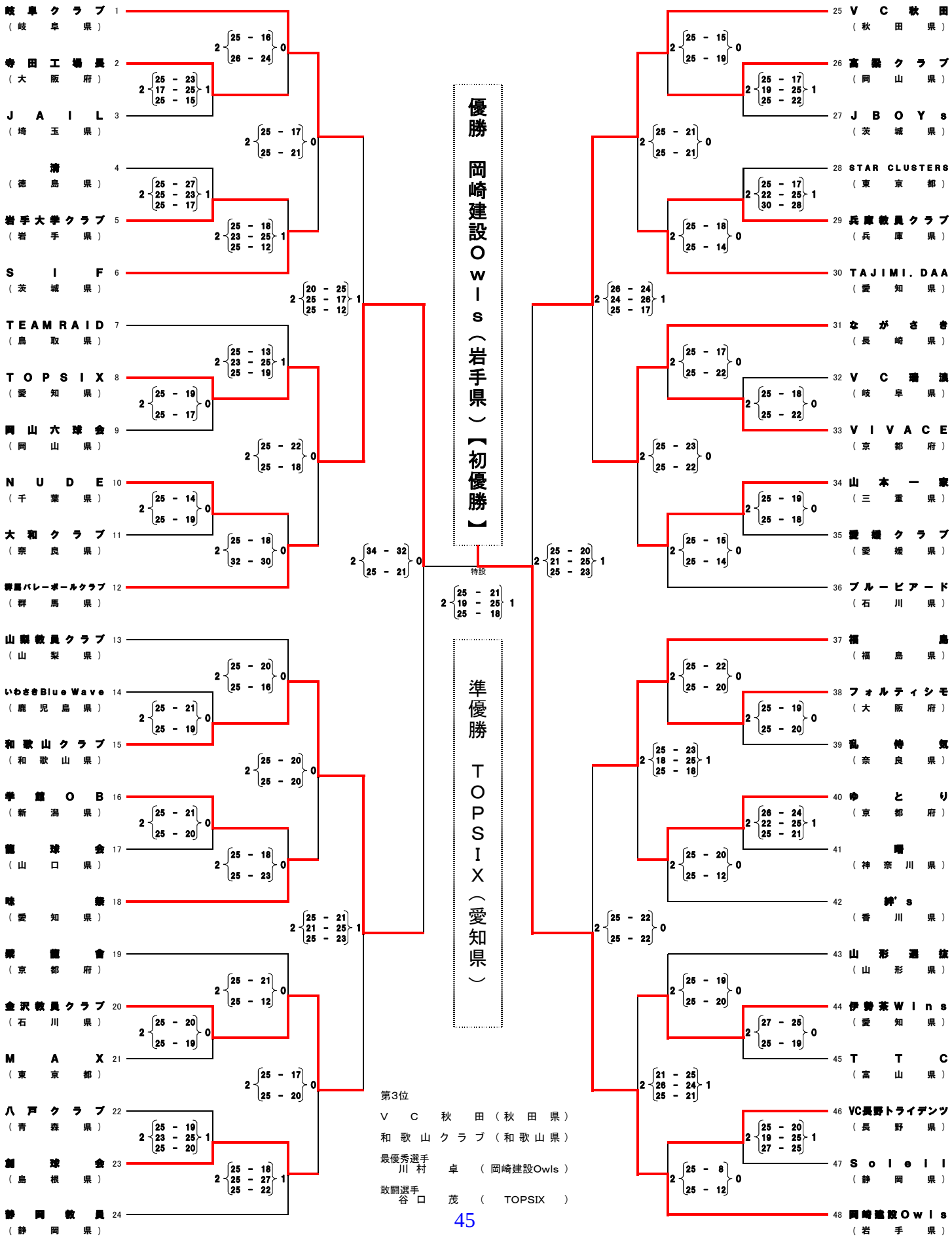

平成26年度　全日本6人制バレーボールクラブカップ女子選手権大会
（34th　デサントジャパンクラブカップ）予選グループ戦

期日　平成26年8月1日（金）

第1組

1 開智アルテミス（和歌山）
2 鶴岡高専女子（山形）
3 CLUB EHIME（愛媛）
4 Elephant（山梨）

1 vs 2	2	26 – 24, 25 – 18	0
3 vs 4	2	25 – 16, 25 – 23	0
1/2 vs 3/4	2	25 – 15, 25 – 14	0

第2組

5 AO VI（福島）
6 長野教員女子バレーボールクラブ（長野）
7 CK CLUB B（奈良）
8 ITV C（石川）

5 vs 6	2	25 – 22, 25 – 21	0
7 vs 8	2	25 – 20, 21 – 25, 25 – 14	1
5/6 vs 7/8	2	25 – 18, 25 – 19	0

第3組

9 東女体クラブ（東京）
10 神戸親和女子大学（兵庫）
11 RASH（富山）
12 盛岡大学クラブ（岩手）

9 vs 10	2	25 – 23, 25 – 14	0
11 vs 12	2	25 – 9, 25 – 12	0
9/10 vs 11/12	2	25 – 12, 25 – 10	0

第4組

13 福井クラブ（福井）
14 栄クラブ（静岡）
15 noisy（滋賀）
16 和歌山教員（和歌山）

13 vs 14	2	25 – 15, 25 – 15	0
15 vs 16	2	25 – 17, 25 – 7	0
13/14 vs 15/16	2	25 – 13, 25 – 16	0

第5組

17 広島クラッカーズ（広島）
18 畝傍クラブ（奈良）
19 Gunma-Club（群馬）
20 愛球女子（栃木）

17 vs 18	2	19 – 25, 25 – 16, 27 – 25	1
19 vs 20	2	26 – 24, 25 – 16	0
17/18 vs 19/20	2	25 – 18, 25 – 15	0

第6組

21 北西の風（愛知）
22 ちょび～ず（神奈川）
23 大阪教員クラブ（大阪）
24 福島（福島）

21 vs 22	2	25 – 8, 25 – 14	0
23 vs 24	2	25 – 21, 25 – 23	0
21/22 vs 23/24	2	25 – 11, 25 – 17	0

第7組

25 BROAD BEAN（奈良）
26 羽龍（栃木）
27 ON E（千葉）
28 リトルウィッチーズ（岩手）

25 vs 26	2	25 – 14, 25 – 22	0
27 vs 28	2	25 – 6, 25 – 18	0
25/26 vs 27/28	2	21 – 25, 25 – 14, 25 – 21	1

第8組

29 尚絅学院大学クラブ（宮城）
30 LAUNDRY（愛知）
31 志摩クラブ（三重）
32 埼玉クラブ（埼玉）

29 vs 30	2	25 – 15, 25 – 18	0
31 vs 32	2	25 – 20, 25 – 17	0
29/30 vs 31/32	2	25 – 20, 25 – 20	0

第9組

33 京都雅マイトリーズ（京都）
34 横浜国大クラブ（神奈川）
35 ZERO（岩手）
36 COCO CLUB（岐阜）

33 vs 34	2	25 – 23, 25 – 18	0
35 vs 36	2	25 – 6, 25 – 12	0
33/34 vs 35/36	2	25 – 18, 25 – 15	0

第10組

37 葵（兵庫）
38 金津OGクラブ（福井）
39 松見クラブ（茨城）
40 ウェルネス（東京）

37 vs 38	2	25 – 17, 25 – 23	0
39 vs 40	2	25 – 23, 25 – 19	0
37/38 vs 39/40	2	20 – 25, 25 – 20, 25 – 20	1

第11組

41 KAKALOTTO（千葉）
42 PRINCESS（愛知）
43 あやめクラブ（山梨）
44 KT（群馬）

41 vs 42	2	25 – 21, 25 – 16	0
43 vs 44	2	25 – 4, 25 – 16	0
41/42 vs 43/44	2	21 – 25, 25 – 21, 25 – 22	1

第12組

45 ベスビアス新潟（新潟）
46 高知クラブ（高知）
47 京都教員クラブ（京都）
48 排球遊民（島根）

45 vs 46	2	25 – 19, 28 – 26	0
47 vs 48	2	25 – 21, 26 – 24	0
45/46 vs 47/48	2	26 – 24, 25 – 23	0

会場　A･B･Cコート　太田市運動公園市民体育館　D･E･Fコート　太田市新田総合体育館

＊シードチーム
平成26年度公益財団法人日本バレーボール協会国内競技委員会シード委員会の決定による。

第1シード　CLUB EHIME（愛媛）
第2シード　京都雅マイトリーズ（京都）
第3シード　PRINCESS（愛知）
第4シード　東女体クラブ（東京）

平成26年度　全日本6人制バレーボールクラブカップ女子選手権大会
（34th　デサントジャパンクラブカップ）決勝トーナメント結果表

期日　平成26年8月2日（土）・3日（日）

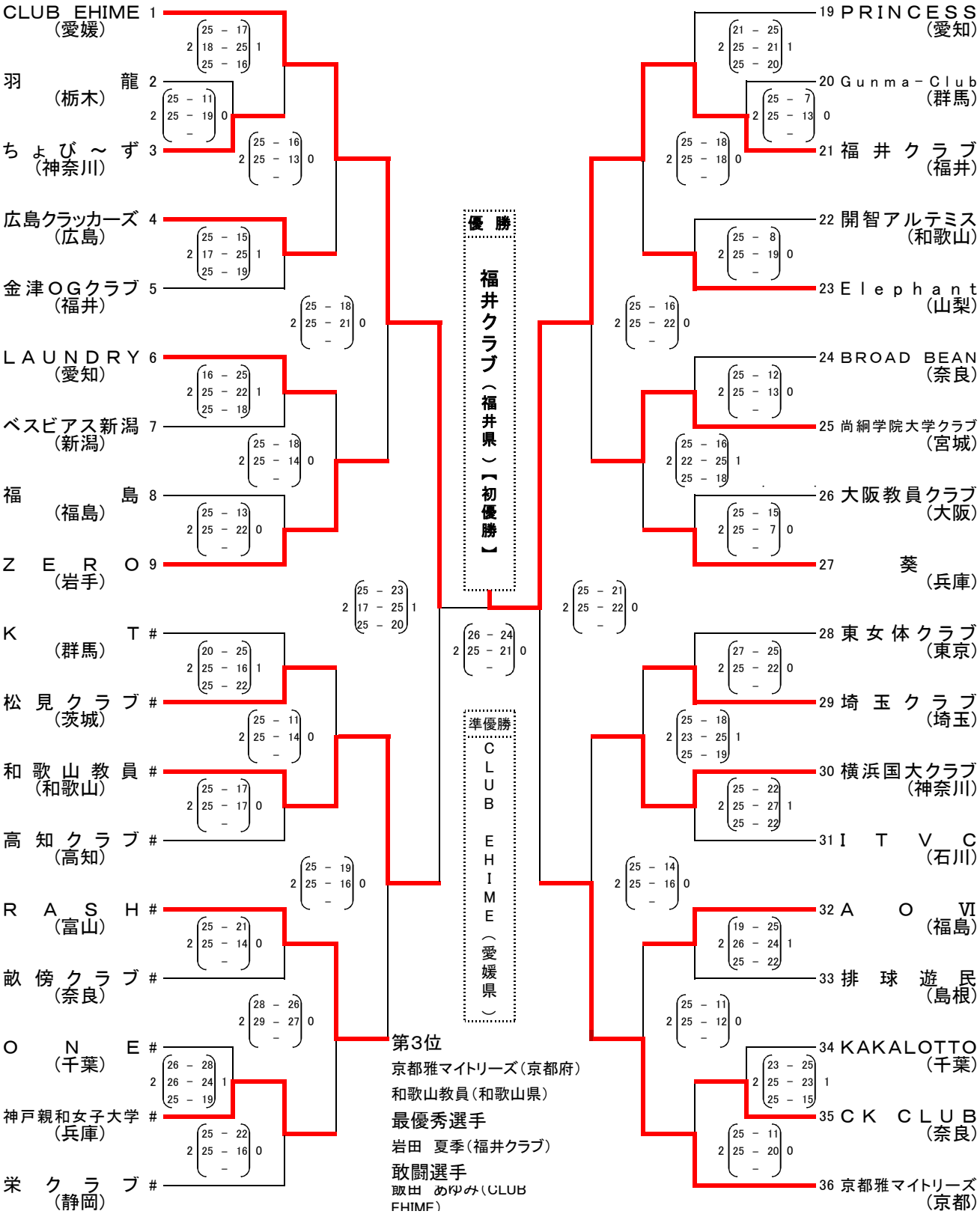

平成２６年度　全日本９人制バレーボールクラブカップ女子選手権大会

（34th　デサント　ジャパン・クラブカップ）

グ　ル　ー　プ　戦　結　果

期日：平成２６年８月８日（金）

（会場）大阪市中央体育館メインアリーナ　A・B・C・Dコート　　大阪市中央体育館サブアリーナ　E・Fコート

【第１試合の開始時刻は、すべて９：３０です。】

組							
1組	1	松山青雲ジュピター	愛媛	2 (21－10, 21－8)	0	2 (21－9, 21－19)	0
	2	ウェンディーズ	宮崎				
	3	淳鹿クラブ	三重	2 (21－8, 21－17)	0		
	4	ＴＩＥＳ	福井				
2組	5	ＧＲＡＮＤ ＢＬＵＥ	福岡	2 (23－21, 21－7)	0	2 (21－18, 21－16)	0
	6	玉名クラブ	熊本				
	7	ＳＥＳＳＩＯＮＳ	山口	2 (21－14, 21－17)	0		
	8	川之江バレーボール同好会	愛媛				
3組	9	日本赤十字社和歌山医療センター	和歌山	2 (21－18, 21－14)	0	2 (21－12, 21－16)	0
	10	ＶＩＧＯＲＳ	栃木				
	11	大口クラブ	鹿児島	2 (20－22, 21－8, 21－10)	1		
	12	エニグマ	奈良				
4組	13	倉敷第一病院	岡山	2 (21－19, 21－18)	0	2 (8－21, 21－18, 21－14)	1
	14	大町クラブ	長野				
	15	鳥取ＶＣさくら会	鳥取	2 (21－10, 21－7)	0		
	16	マリンレディーズＶ．Ｃ	神奈川				
5組	17	ＳＥＳＳＩＯＮ	福岡	2 (21－18, 21－17)	0	2 (21－6, 21－6)	0
	18	ＴＥＧＥ ＴＥＧＥ	鹿児島				
	19	福島ＤＲＹ	福島	2 (21－14, 21－8)	0		
	20	川口ＥＳＰＥＲＡＮＺＡ	埼玉				
6組	21	アパッシュ	愛知	2 (21－23, 21－15, 21－8)	1	2 (21－8, 21－3)	0
	22	一喜一遊	茨城				
	23	長野松代総合病院	長野	2 (21－17, 21－17)	0		
	24	キャッツ	滋賀				
7組	25	穂波クラブ	福岡	2 (21－12, 10－21, 21－11)	1	2 (21－14, 21－12)	0
	26	龍野スポーツマンクラブ	兵庫				
	27	ｃｏｎｆｉａｎｚａ	奈良	2 (21－10, 24－22)	0		
	28	はまぁ～ず	大阪				
8組	29	Ｌｏｔｕｓ	大阪	2 (21－10, 21－10)	0	2 (25－23, 19－21, 21－15)	1
	30	横浜国大クラブ	神奈川				
	31	大町クラブ	佐賀	2 (21－9, 21－17)	0		
	32	桃源郷	埼玉				
9組	33	近江兄弟社クラブ	滋賀	2 (21－11, 21－12)	0	2 (21－16, 21－13)	0
	34	岡崎球友会	愛知				
	35	全目黒	東京	2 (21－9, 21－12)	0		
	36	ＦＩＲＳＴ ＣＬＵＢ	新潟				
10組	37	ＷＩＮＧ	兵庫	2 (21－16, 21－5)	0	2 (21－9, 21－8)	0
	38	うかいクラブ	岐阜				
	39	所沢若松クラブ	埼玉	2 (21－15, 17－21, 21－17)	1		
	40	香川クラブ	香川				
11組	41	岡山クラブ	岡山	2 (21－18, 21－17)	0	2 (21－14, 19－21, 23－21)	1
	42	広島排球クラブ	広島				
	43	ブルッホ岐阜	岐阜	2 (21－12, 10－21, 21－16)	1		
	44	りゅうぎんＣＬＵＢ	沖縄				
12組	45	静岡西部クラブ	静岡	2 (21－18, 21－13)	0	2 (22－20, 16－21, 21－13)	1
	46	出雲クラブ チアフル	島根				
	47	櫛形体協	山梨	2 (17－21, 21－10, 21－12)	1		
	48	金沢フレンズ	石川				
13組	49	第一病院クラブ	群馬	2 (21－15, 21－18)	0	2 (21－18, 21－13)	0
	50	高岡クラブ	富山				
	51	Ｋｙｏｔｏ Ｆｕｔｕｒｅ	京都	2 (21－19, 21－19)	0		
	52	翔懸	岡山				
14組	53	鹿屋凛クラブ	鹿児島	2 (21－17, 21－13)	0	2 (21－17, 17－21, 21－13)	1
	54	あゆな	茨城				
	55	佐伯長陽会Ｉ・Ｏ	大分	2 (21－4, 21－16)	0		
	56	ＮＯＫ福島	福島				

※平成２６年度（公財）日本バレーボール協会選考シードチーム順位

第1シード	佐伯長陽会Ｉ・Ｏ	（大分）
第2シード	岡山クラブ	（岡山）
第3シード	長野松代総合病院	（長野）
第4シード	はまぁ～ず	（大阪）

平成２６年度　全日本９人制バレーボールクラブカップ女子選手権大会

（３４ｔｈ　デサント　ジャパン・クラブカップ）

決勝トーナメント戦　結果

（会 場）　大阪市中央体育館メインアリーナ　A･B･C･Dコート　大阪市中央体育館サブアリーナ　E･Fコート

8月9日（土）　8月10日（日）　8月9日（土）

1 佐伯長陽会Ｉ・Ｏ 大分
2 香川クラブ 香川
3 アパッシュ 愛知
4 金沢フレンズ 石川
5 ＴＥＧＥ ＴＥＧＥ 鹿児島
6 穂波クラブ 福岡
7 長野松代総合病院 長野
8 淳鹿クラブ 三重
9 ウェンディーズ 宮崎
10 マリンレディーズＶ．Ｃ 神奈川
11 ＳＥＳＳＩＯＮＳ 山口
12 松山青雲ジュピター 愛媛
13 近江兄弟社クラブ 滋賀
14 全目黒 東京
15 鳥取ＶＣさくら会 鳥取
16 翔懸 岡山
17 所沢若松クラブ 埼玉
18 玉名クラブ 熊本
19 龍野スポーツマンクラブ 兵庫
20 ＧＲＡＮＤ ＢＬＵＥ 福岡
21 はまぁ～ず 大阪
22 ブルッホ 岐阜 岐阜
23 桃源郷 埼玉
24 広島排球クラブ 広島
25 岡崎球友会 愛知
26 あゆな 茨城
27 静岡西部クラブ 静岡
28 鹿屋凛クラブ 鹿児島
29 大町クラブ 長野
30 第一病院クラブ 群馬
31 高岡クラブ 富山
32 日本赤十字社和歌山医療センター 和歌山
33 エニグマ 奈良
34 ＳＥＳＳＩＯＮ 福岡
35 出雲クラブ チアフル 島根
36 Ｌｏｔｕｓ 大阪
37 横浜国大クラブ 神奈川
38 川口ＥＳＰＥＲＡＮＺＡ 埼玉
39 大口クラブ 鹿児島
40 キャッツ 滋賀
41 ＷＩＮＧ 兵庫
42 岡山クラブ 岡山

優勝　佐伯長陽会Ｉ・Ｏ（大分県）（２年連続４回目）

準優勝　Ｌｏｔｕｓ（大阪府）

第3位
全目黒　東京都
第一病院クラブ　群馬県

最優秀選手
副島佑希　佐伯長陽会I･O

敢闘選手
井口邦子　Lotus

平成26年度　第11回　東海6･9人制クラブバレーボール男女選手権大会

月　日　平成26年11月30日（日）
会　場　関市総合体育館（岐阜県）

【6人制男子】

優　勝

1 岐阜クラブ【前年度優勝】【岐阜県】
2 静岡教員（男子）【静岡県】
3 伊勢茶Wins【愛知県】
4 山本一家【三重県】
5 TEAM SUN【岐阜県第1代表】
6 LVCK【岐阜県第2代表】
7 TOPSIX【前年度準優勝】【愛知県】

2 25－15 25－16 0
2 25－17 25－19 0
2 25－22 25－21 0
2 23－25 25－15 25－21 1
2 25－22 19－25 25－20 1
2 25－21 25－21 0

【6人制女子】

優　勝

1 PRINCESS【前年度優勝】【愛知県】
2 KUSUクラブ【三重県】
3 ペルシェ【岐阜県第1代表】
4 栄クラブ【静岡県】
5 SHIKI【愛知県】
6 COCO CLUB【岐阜県第2代表】
7 志摩クラブ【前年度準優勝】【三重県】

2 25－17 25－23 0
2 23－25 25－13 25－19 1
2 25－11 25－19 0
2 25－23 25－22 0
2 22－25 25－8 25－19 1
2 23－25 26－24 25－10 1

【9人制男子】

優　勝

1 群雄会【前年度優勝】【静岡県】
2 羽島クラブ【岐阜県第1代表】
3 豊橋酷寒クラブ【愛知県】
4 ZEROクラブ【三重県】
5 静岡クラブ【静岡県】
6 美濃加茂クラブ【岐阜県第2代表】
7 愛知ALL BLACKS【前年度準優勝】【愛知県】

2 19－21 21－19 24－22 1
2 21－10 21－12 0
2 21－14 12－21 21－17 1
2 21－10 21－9 0
2 14－21 21－18 21－15 1
2 21－10 21－16 0

※大会11連覇を達成

【9人制女子】

優　勝

1 淳鹿クラブ【推薦】【三重県】
2 昭南クラブ【愛知県】
3 Delight【岐阜県第2代表】
4 THOMAS【三重県】
5 K2【岐阜県第1代表】
6 静岡西部クラブ【静岡県】
7 ブルッホ岐阜【前年度準優勝】【岐阜県】

2 22－20 21－13 0
2 21－8 21－19 0
2 21－19 21－15 0
2 21－9 18－21 21－10 1
2 21－13 21－18 0
2 17－21 21－15 21－18 1

平成26年度日本スポーツマスターズ静岡県予選大会

平成 26年 7月 6日（日）
掛 川 さ ん り ー な

【男子の部】

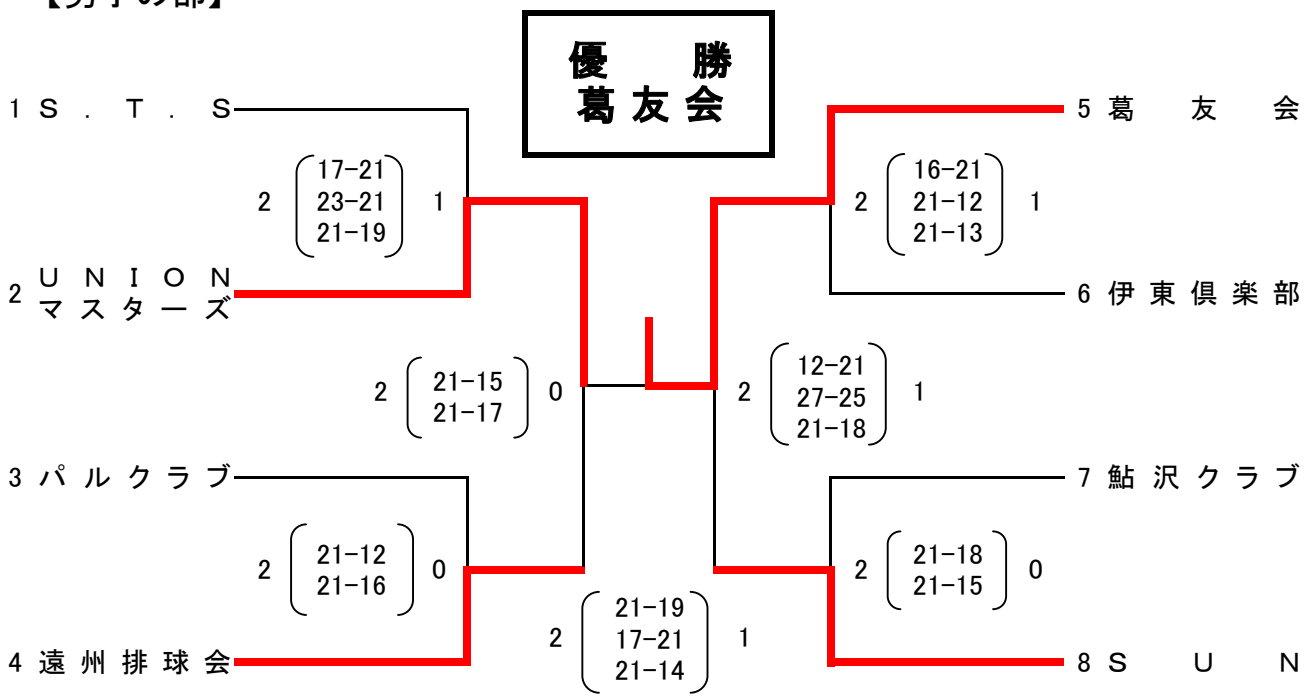

【３位決定戦】

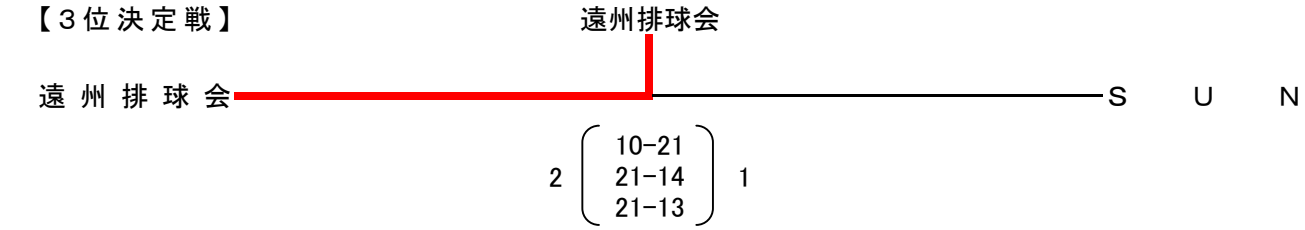

【女子の部】

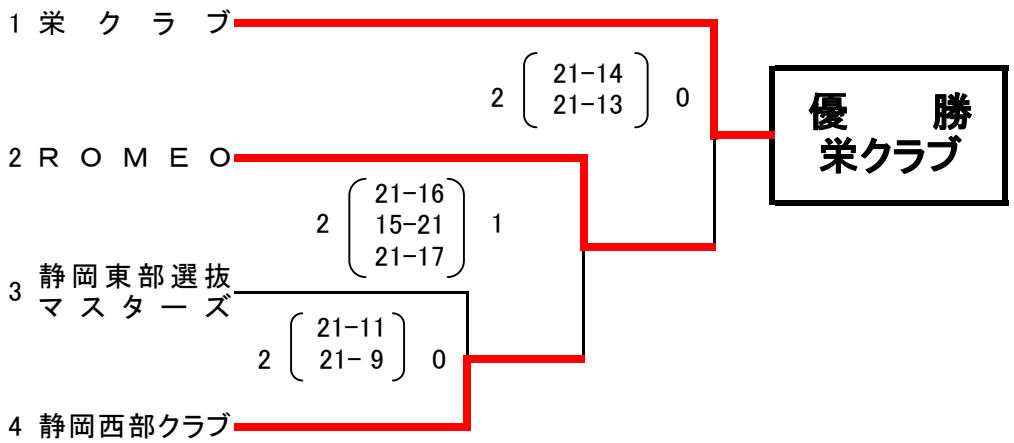

平成26年10月12日

平成26年　　第16回　東海9人制バレーボール・マスターズ

期日：平成26年10月12日

会場：パナソニック　エコソリューションズ津

【男　子　Aブロック】　（4）

◎　三　菱　レ　イ　ヨ　ン　シ　ニ　ア　（愛知県）

◎　U N I O N　マ　ス　タ　ー　ス　（静岡県）

◎　F　l　y　i　n　g　K　（岐阜県）

◎　三　重　選　抜　S　p　e　c　i　a　l　（三重県）

【男　子　Bブロック】　（4）

◎　J　O　K　E　R　（愛知県）

◎　遠　州　排　球　会　（静岡県）

◎　C　G　マ　ス　タ　ー　ス　（岐阜県）

◎　P　H　O　E　N　I　X　（三重県）

【男　子　Aブロック】　Aコート

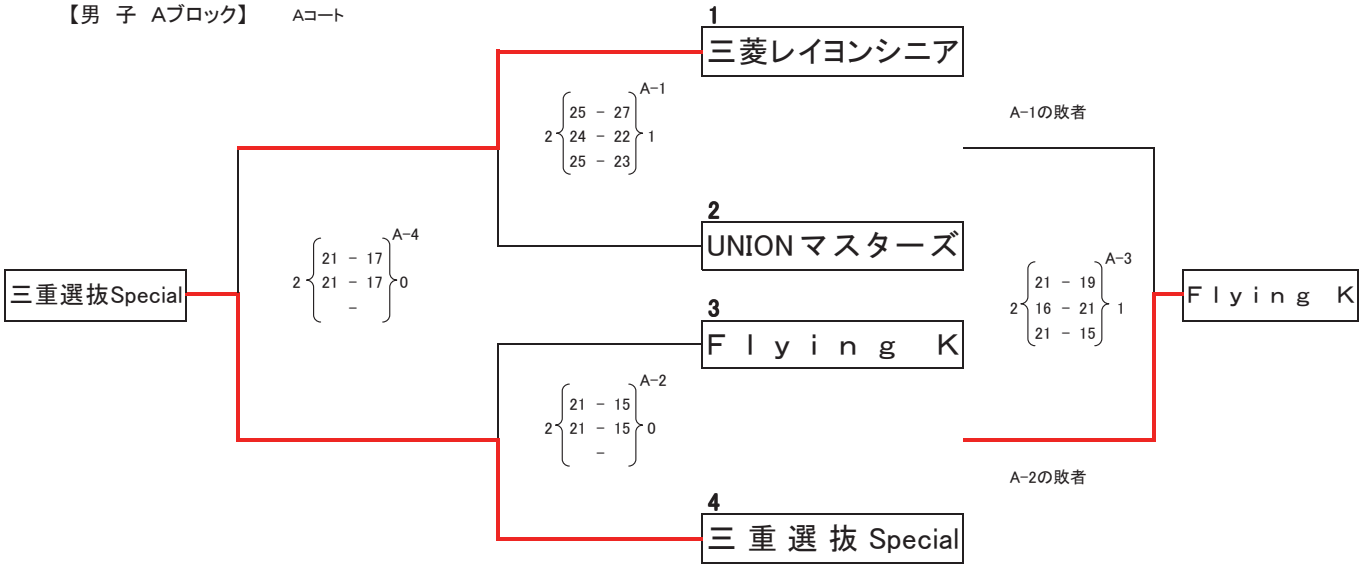

【男　子　Bブロック】　Bコート

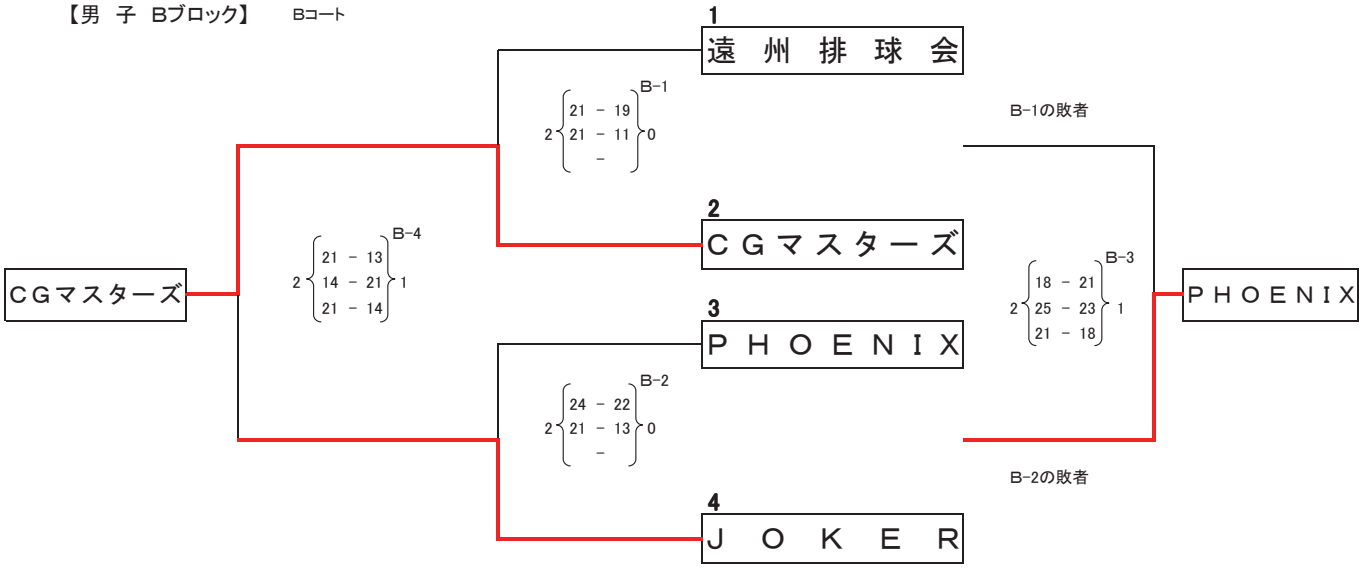

日本スポーツマスターズ2014埼玉大会バレーボール競技
【予選グループ戦結果】（男子）

期　　日：平成２６年９月２０日(土)
会　　場：さいたま市記念総合体育館（Ａ・Ｂ・Ｃコート）　さいたま市岩槻文化公園体育館（Ｆ・Ｇコート）
　　さいたま市与野体育館（Ｉ・Ｊコート）

第1組

- A1
  - 1 兵庫若鯱クラブ（兵庫）
  - 2 高知クラブ（高知）
  - 2 {21 — 16, 21 — 18} 0
- A2
  - 3 ＮＴＴ仙台（宮城）
  - 4 元祖伊勢崎排工会（群馬）
  - 2 {21 — 15, 21 — 11} 0
- A5
  - 2 {21 — 9, 21 — 13} 0

第2組

- A3
  - 5 三重選抜Ｓｐｅｃｉａｌ（三重）
  - 6 広島倶楽部（広島）
  - 2 {21 — 14, 17 — 21, 21 — 10} 1
- A4
  - 7 ＦＥＳＴ（鹿児島）
  - 8 ＡＬＢＡＴＲＯＳＳ（埼玉）
  - 2 {21 — 18, 21 — 17} 0
- A6
  - 2 {24 — 22, 21 — 16} 0

第3組

- B1
  - 9 ＥＮＣ（新潟）
  - 10 ＢＵＥＮＡ ＶＩＳＴＡ（青森）
  - 2 {21 — 13, 21 — 12} 0
- B2
  - 11 韓国（韓国）
  - 12 埼玉ＢＵＬＬＳ（埼玉）
  - 2 {21 — 12, 18 — 21, 21 — 11} 1
- B5
  - 2 {21 — 12, 21 — 17} 0

第4組

- B3
  - 13 福島（福島）
  - 14 ＧＲＥＢＥＳ（滋賀）
  - 2 {21 — 19, 21 — 18} 0
- B4
  - 15 Ｄクラブ（福岡）
  - 16 長野教員バレーボールクラブ（長野）
  - 2 {21 — 14, 21 — 9} 0
- B6
  - 2 {20 — 22, 21 — 18, 21 — 16} 1

第5組

- C1
  - 17 宮義工業（沖縄）
  - 18 津山クラブ（岡山）
  - 2 {21 — 13, 21 — 14} 0
- C2
  - 19 ＺＯＭＢＩＥ（東京）
  - 20 Ｆｌｙｉｎｇ Ｋ（岐阜）
  - 2 {21 — 18, 21 — 14} 0
- C5
  - 2 {21 — 12, 16 — 21, 21 — 19} 1

第6組

- C3
  - 21 排球遊民（島根）
  - 22 ＪＪ千葉（千葉）
  - 2 {21 — 11, 18 — 21, 21 — 11} 1
- C4
  - 23 みやざき４０’ｓ（宮崎）
  - 24 粟野体協闘友会（福井）
  - 2 {21 — 5, 21 — 12} 0
- C6
  - 2 {21 — 12, 21 — 15} 0

第7組

- F1
  - 25 大豊４０’ｓ（大分）
  - 26 栃ＧⅢｓ（栃木）
  - 2 {15 — 21, 21 — 14, 21 — 12} 1
- F2
  - 27 やまと（奈良）
  - 28 徳島ＳＶＣ（徳島）
  - 2 {19 — 21, 21 — 17, 21 — 10} 1
- F5
  - 2 {19 — 21, 21 — 9, 21 — 15} 1

第8組

- F3
  - 29 藤沢マスターズ（神奈川）
  - 30 防府クラブ（山口）
  - 2 {21 — 7, 21 — 14} 0
- F4
  - 31 Ｄｏｇｇｉｅｓ（京都）
  - 32 ＮＩＩＧＡＴＡ Ｒ４２（新潟）
  - 2 {21 — 17, 18 — 21, 21 — 19} 1
- F6
  - 2 {21 — 13, 21 — 16} 0

第9組

- G1
  - 33 巌きたかみ（岩手）
  - 34 鍋島クラブ（佐賀）
  - 2 {21 — 10, 21 — 7} 0
- G2
  - 35 京都マスターズ（京都）
  - 36 絆友會（北海道）
  - 2 {21 — 16, 25 — 23} 0
- G5
  - 2 {21 — 8, 21 — 10} 0

第10組

- G3
  - 37 Ｋ．Ｇ．Ｌａｃｏ（熊本）
  - 38 愛知クラブ（愛知）
  - 2 {21 — 12, 21 — 13} 0
- G4
  - 39 岡山クラブ（岡山）
  - 40 勝麟会（茨城）
  - 2 {21 — 14, 22 — 20} 0
- G6
  - 2 {22 — 20, 21 — 16} 0

第11組

- I1
  - 41 東京実連（東京）
  - 42 黒部クラブ（富山）
  - 2 {21 — 14, 21 — 18} 0
- I2
  - 43 橋本球友会（和歌山）
  - 44 いさはや（長崎）
  - 2 {19 — 21, 21 — 19, 21 — 14} 1
- I4
  - 2 {15 — 21, 21 — 13, 21 — 10} 1

第12組

- I3
  - 45 沖縄石油基地マスターズ倶楽部（沖縄）
  - 46 ＴＥＡＭ米子（鳥取）
  - 2 {21 — 12, 21 — 10} 0
- J3
  - 47 葛友会（静岡）
  - 48 倉上組（埼玉）
  - 2 {21 — 19, 21 — 19} 0
- I5
  - 2 {21 — 18, 19 — 21, 21 — 13} 1

第13組

- J1
  - 49 Ｄｒｅａｍ（大阪）
  - 50 今治くすのきクラブ（愛媛）
  - 2 {22 — 20, 21 — 12} 0
- J2
  - 51 ＰＡＬＳ（秋田）
  - 52 やまなし（山梨）
  - 2 {21 — 10, 21 — 15} 0
- J4
  - 2 {21 — 19, 20 — 22, 21 — 16} 1

日本スポーツマスターズ2014埼玉大会バレーボール競技
【決勝トーナメント戦　戦績結果】（男子）

平成26年9月21日(日)～23日(火)

会場：さいたま市記念総合体育館（A・B・Cコート）　さいたま市岩槻文化公園体育館（F・Gコート）

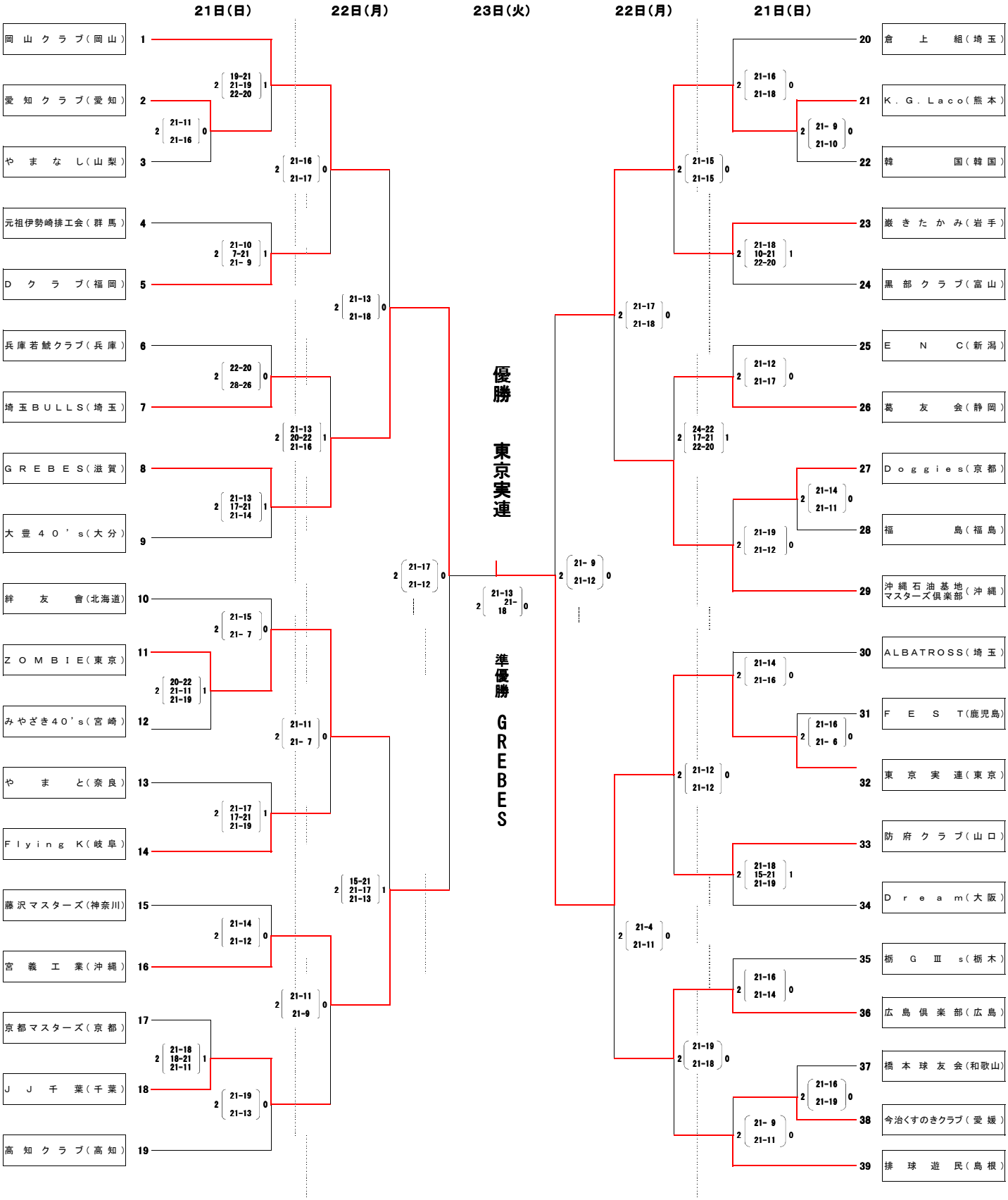

日本スポーツマスターズ2014埼玉大会バレーボール競技
【予選グループ戦結果】（女子）

期　　日：平成２６年９月２０日(土)

会　　場：さいたま市記念総合体育館（Ｄ・Ｅコート）　さいたま市大宮武道館（Ｋ・Ｌコート）
　　さいたま市大宮体育館（Ｍ・Ｎコート）

第1組

- D1：1 やまなし（山梨）　2 {22 — 20, 14 — 21, 21 — 15} 1
- D2：2 松山Ｖクラブ（愛媛）　3 栄クラブ（静岡）　2 {21 — 12, 21 — 14} 0
- D5：4 福岡緑陽会（福岡）　2 {18 — 21, 21 — 6, 21 — 16} 1

第2組

- D3：5 茨城ＲＯＳＥ（茨城）　2 {21 — 13, 21 — 10} 0
- D4：6 札幌交友会（北海道）　7 ＦＩＮＡＬ－Ｋ．（岐阜）　2 {21 — 12, 21 — 12} 0
- D6：8 ｊｏｙ・ｆｕｌ（兵庫）　2 {21 — 19, 21 — 4} 0

第3組

- E1：9 滋賀クラブ（滋賀）　2 {21 — 13, 21 — 12} 0
- E2：10 松本ルミナス（長野）　11 埼玉クラブ（埼玉）　2 {12 — 21, 24 — 22, 21 — 9} 1
- E5：12 岡山桃華（岡山）　2 {21 — 18, 21 — 18} 0

第4組

- E3：13 和歌山（和歌山）　2 {19 — 21, 21 — 6, 21 — 9} 1
- E4：14 ＨＡＹＡＴＯ錬成会（神奈川）　15 岡山クラブ（岡山）　2 {21 — 13, 21 — 11} 0
- E6：16 ＴＯＳＨＯ（宮城）　2 {21 — 19, 12 — 21, 21 — 17} 1

第5組

- K1：17 ＭＡＸ（滋賀）　2 {21 — 16, 21 — 11} 0
- K2：18 Ｑクラブ（山口）　19 岩槻白鶴クラブ（埼玉）　2 {21 — 6, 21 — 13} 0
- K5：20 ＨＡＮＩＮＳＵ（沖縄）　2 {21 — 7, 21 — 8} 0

第6組

- K3：21 案山子倶楽部マスターズ（島根）　2 {22 — 20, 21 — 18} 0
- K4：22 ＭＩＸ（埼玉）　23 Ｑｕｅｅｎｓ（徳島）　2 {21 — 13, 21 — 15} 0
- K6：24 ＲＯＭＥＯ（静岡）　2 {21 — 14, 21 — 13} 0

第7組

- L1：25 日新電機（京都）　2 {22 — 20, 21 — 17} 0
- L2：26 Ｐｅａｃｅ（広島）　27 ＷＥＳＴ（埼玉）　2 {21 — 10, 21 — 9} 0
- L5：28 Ｂｒａｖｅ Ａｎｇｅｌｓ（富山）　2 {21 — 11, 24 — 22} 0

第8組

- L3：29 ＭＥ－ＴＯＯフレンド（高知）　2 {21 — 13, 16 — 21, 21 — 15} 1
- L4：30 ｕｎｂａｌａｎｃｅ（兵庫）　31 セイコークラブ（千葉）　2 {23 — 21, 21 — 19} 0
- L6：32 パナソニックＥＳ津（三重）　2 {21 — 9, 21 — 13} 0

第9組

- M1：33 ファインズ（東京）　2 {22 — 20, 21 — 11} 0
- M2：34 佐賀クラブ（佐賀）　35 岡崎球友会（愛知）　2 {21 — 5, 21 — 10} 0
- M5：36 ミズ・ピュア魚津（富山）　2 {21 — 17, 21 — 17} 0

第10組

- M3：37 鳥取教員（鳥取）　2 {21 — 7, 21 — 12} 0
- M4：38 ｉｎｆｉｎｉｔｙ（東京）　39 のじぎく（兵庫）　2 {21 — 8, 21 — 16} 0
- M6：40 福島（福島）　2 {18 — 21, 21 — 15, 21 — 19} 1

第11組

- N1：41 エスペランサＶＣ（神奈川）　2 {22 — 20, 22 — 20} 0
- N2：42 串木野クラブ（鹿児島）　43 ＭＡＳＡＫＡ（大阪）　2 {21 — 10, 21 — 9} 0
- N5：44 ＩＴＶＣ（石川）　2 {21 — 9, 21 — 8} 0

第12組

- N3：45 松愛会（奈良）　2 {21 — 14, 23 — 21} 0
- N4：46 居酒屋満福（沖縄）　47 ＢＡＫＵ（神奈川）　2 {21 — 18, 21 — 16} 0
- N6：48 東邦ガスクラブ（愛知）　2 {21 — 5, 21 — 14} 0

日本スポーツマスターズ2014埼玉大会バレーボール競技
【決勝トーナメント戦　戦績結果】（女子）

平成26年9月21日(日)～23日(火)

会場：さいたま市記念総合体育館（C・D・Eコート）　さいたま市大宮武道館（K・Lコート）

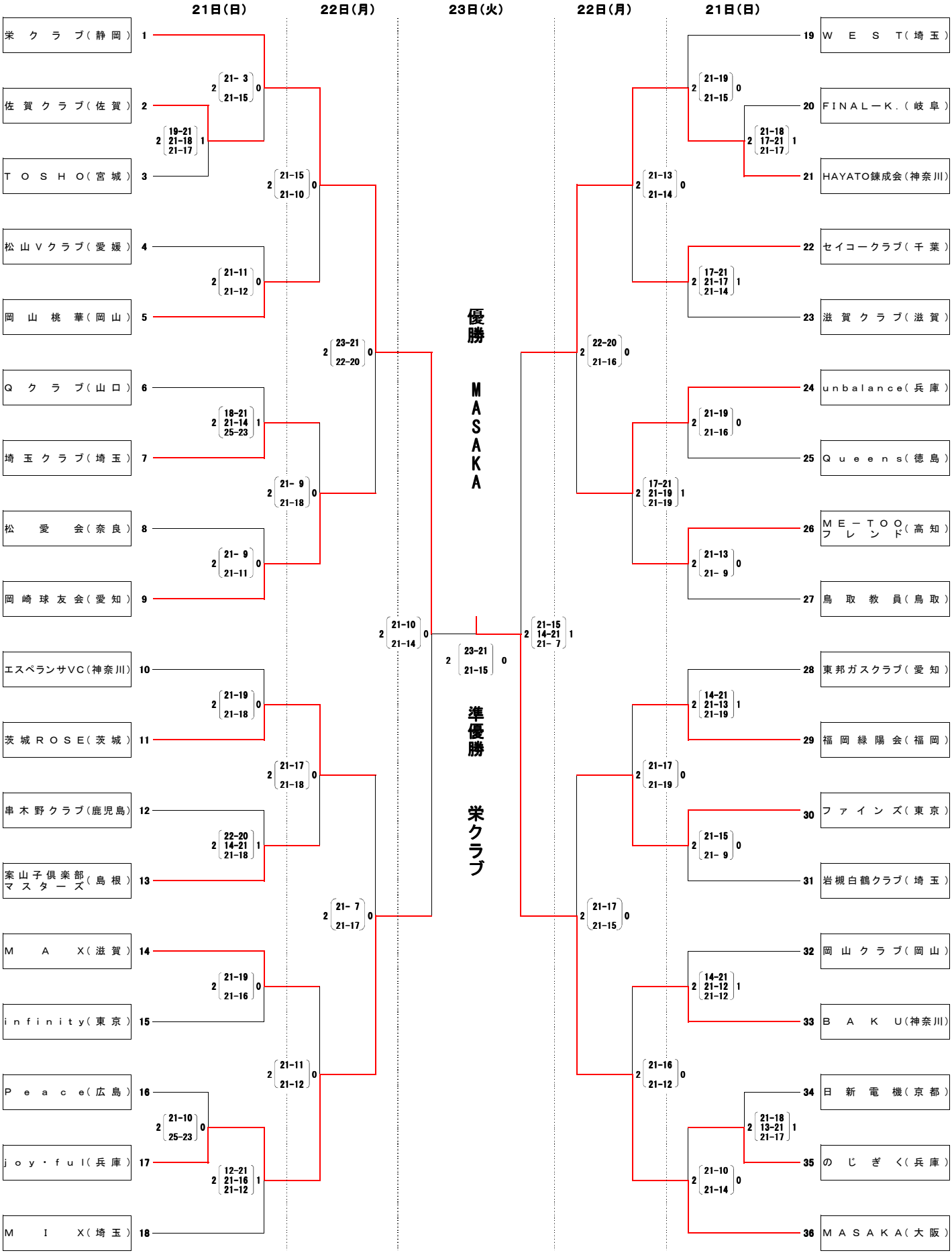

平成26年度第14回静岡県クラブバレーボール連盟会長杯
男子の部

平成 26年 11月30日（日）
清水町立体育館

【予選グループ戦】

Aグループ

No.	チーム名 ＼ チーム名	ALOHA	傲卍会	ブラックスミス	勝率 勝＝2点 負＝1点	セット率 取得セット総数 喪失セット総数	ポイント率 総得点数 総失点数	順位
1	ALOHA		2 { 20−22 / 21−17 / 21−17 } 1	2 { 20−22 / 22−20 / 21−16 } 1	2 2 4			1
2	傲卍会	1 { 22−20 / 17−21 / 17−21 } 2		0 { 13−21 / 14−21 } 2	1 1 2			3
3	ブラックスミス	1 { 22−20 / 20−22 / 16−21 } 2	2 { 21−13 / 21−14 } 0		2 1 3			2

Bグループ

No.	チーム名 ＼ チーム名	鮎沢クラブ	神皇会	郷球会	勝率 勝＝2点 負＝1点	セット率 取得セット総数 喪失セット総数	ポイント率 総得点数 総失点数	順位
4	鮎沢クラブ		2 { 21−7 / 21−16 } 0	2 { 21−9 / 21−18 } 0	2 2 4			1
5	神皇会	0 { 7−21 / 16−21 } 2		1 { 21−13 / 13−21 / 15−21 } 2	1 1 2			3
6	郷球会	0 { 9−21 / 18−21 } 2	2 { 13−21 / 21−13 / 21−15 } 1		2 1 3			2

【順位決定戦】

3位決定戦

A2位 ブラックスミス
B2位 郷球会
2 { 11−21 / 23−21 / 21−15 } 1

決勝戦

A1位 ALOHA
B1位 鮎沢クラブ
2 { 21−13 / 21−18 } 0

結 果

優 勝	鮎沢クラブ
準優勝	ALOHA
第3位	郷球会

女子の部

リーグ結果

大会名: 平成26年度 第14回 静岡県クラブバレーボール連盟会長杯

期　日: 平成26年11月 9日　　清水町立体育館

チーム名 ＼ チーム名	オリーブ	クライム	GRANDIR	静岡東部選抜マスターズ	勝率 勝＝2点 負＝1点	セット率 取得セット総数 喪失セット総数	ポイント率 総得点数 総失点数	順位
オリーブ		0 [7 — 21 10 — 21 —] 2	0 [4 — 21 8 — 21 —] 2	1 [21 — 17 15 — 21 17 — 21] 2	1 1 1 3	0.166 1 6	0.573 82 143	4
クライム	2 [21 — 7 21 — 10 —] 0		0 [18 — 21 14 — 21 —] 2	2 [21 — 18 16 — 21 21 — 15] 1	2 2 1 5	1.333 4 3	1.168 132 113	2
GRANDIR	2 [21 — 4 21 — 8 —] 0	2 [21 — 18 21 — 14 —] 0		1 [19 — 21 21 — 13 17 — 21] 2	2 1 2 5	2.5 5 2	1.424 141 99	1
静岡東部選抜マスターズ	2 [17 — 21 21 — 15 21 — 17] 1	1 [18 — 21 21 — 16 15 — 21] 2	2 [21 — 19 13 — 21 21 — 17] 1		2 1 2 5	1.00 5 5	1.04 168 162	3

平成26年度　静岡県クラブ選手権大会

2015年3月29日
三菱電機静岡体育館

優　　勝
群　雄　会

【男子】

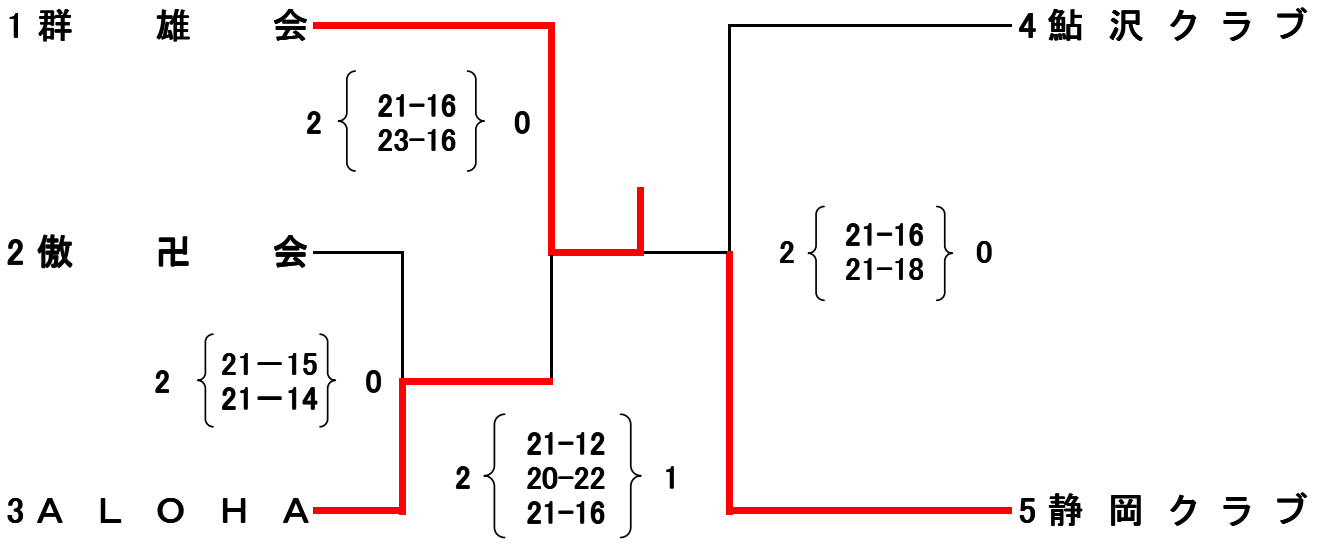

平成26年度　静岡県クラブ選手権大会

2015年03月22日
静岡市蒲原町体育館

【女子】

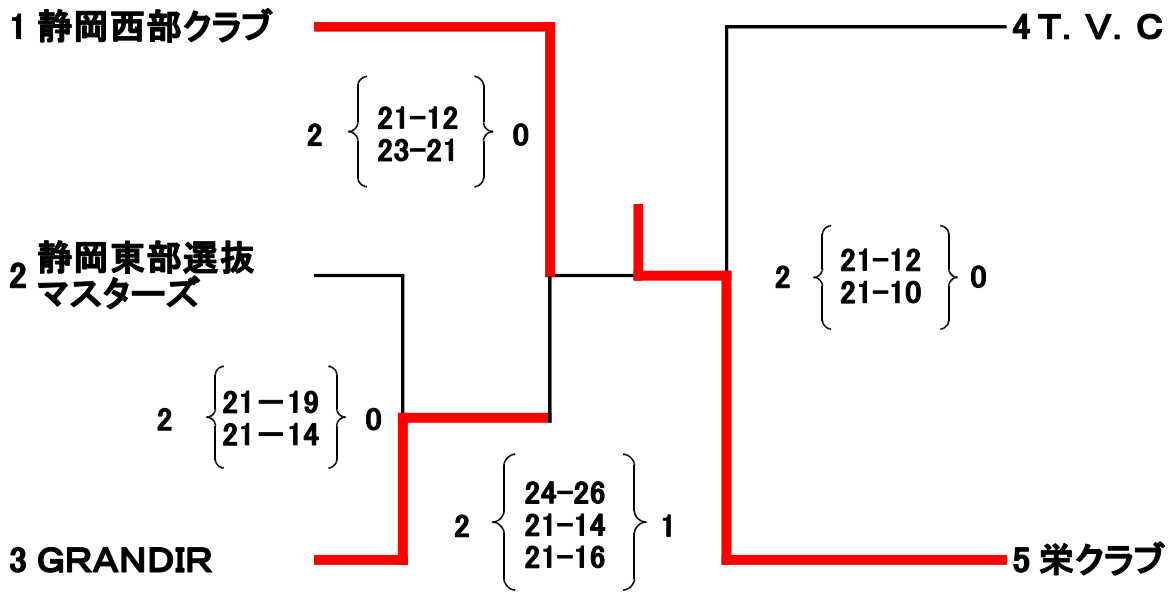

ママさん部

［掲載大会］

- 第45回全国ママさんバレーボール大会静岡県予選

  → 第45回全国ママさんバレーボール大会

- 第4回全国ママさんバレーボール冬季大会静岡県予選

  → 第4回全国ママさんバレーボール冬季大会

- 第26回全国家庭婦人バレーボールいそじ大会静岡県予選

  → 第26回　全国家庭婦人バレーボールいそじ大会

- 第41回　東海ママさんバレーボール大会静岡県予選

  → 第41回東海ママさんバレーボール大会

- 第22回東海家庭婦人バレーボールいそじ大会静岡県予選

  → 第22回東海家庭婦人バレーボールいそじ大会

- コカ･コーライーストジャパンカップ 第38回静岡県ママさんバレーボール大会
- 第40回静岡県ママさんバレーボール選手権大会

第45回全国ママさんバレーボール大会静岡県予選

日　時　　平成26年5月10日（土）
会　場　　藤枝勤労者体育館

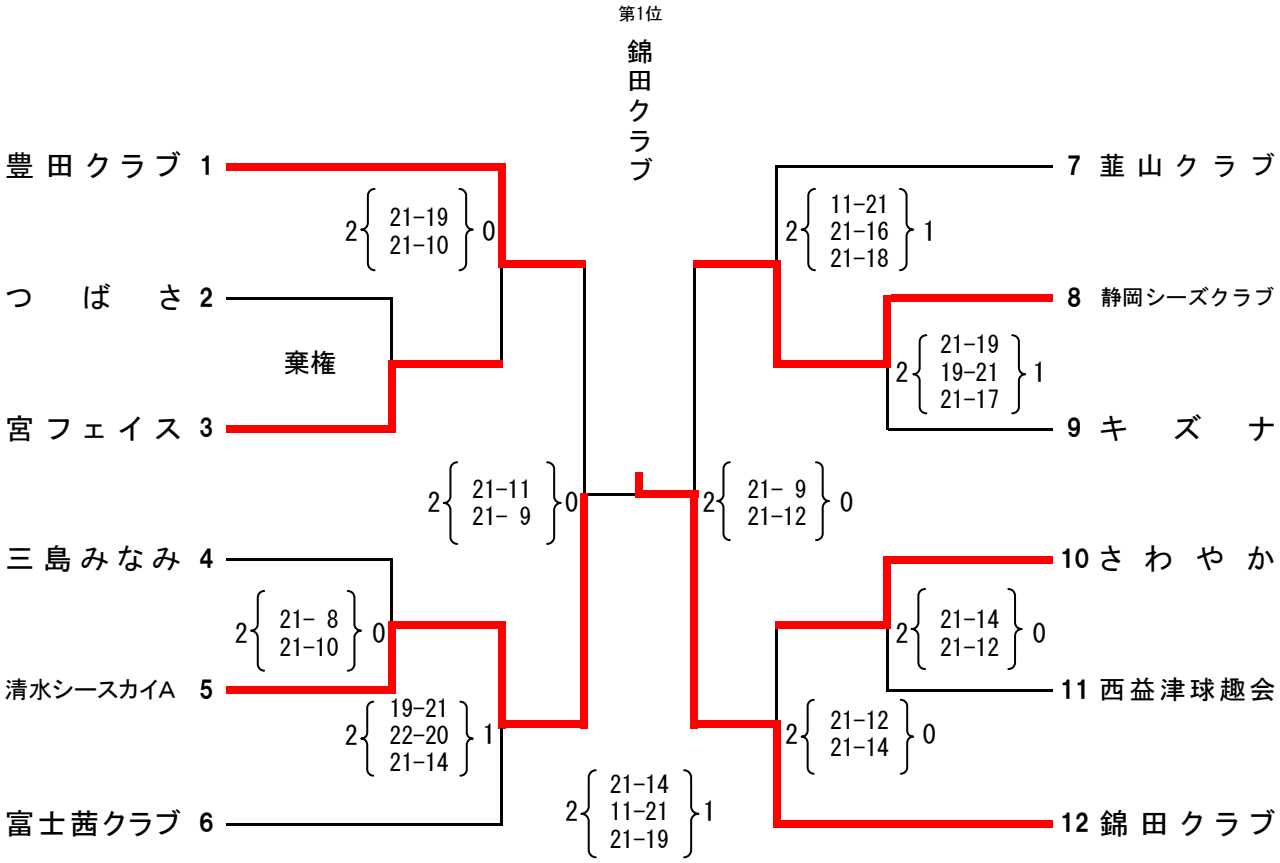

第45回全国ママさんバレーボール大会 トーナメント戦 試合結果

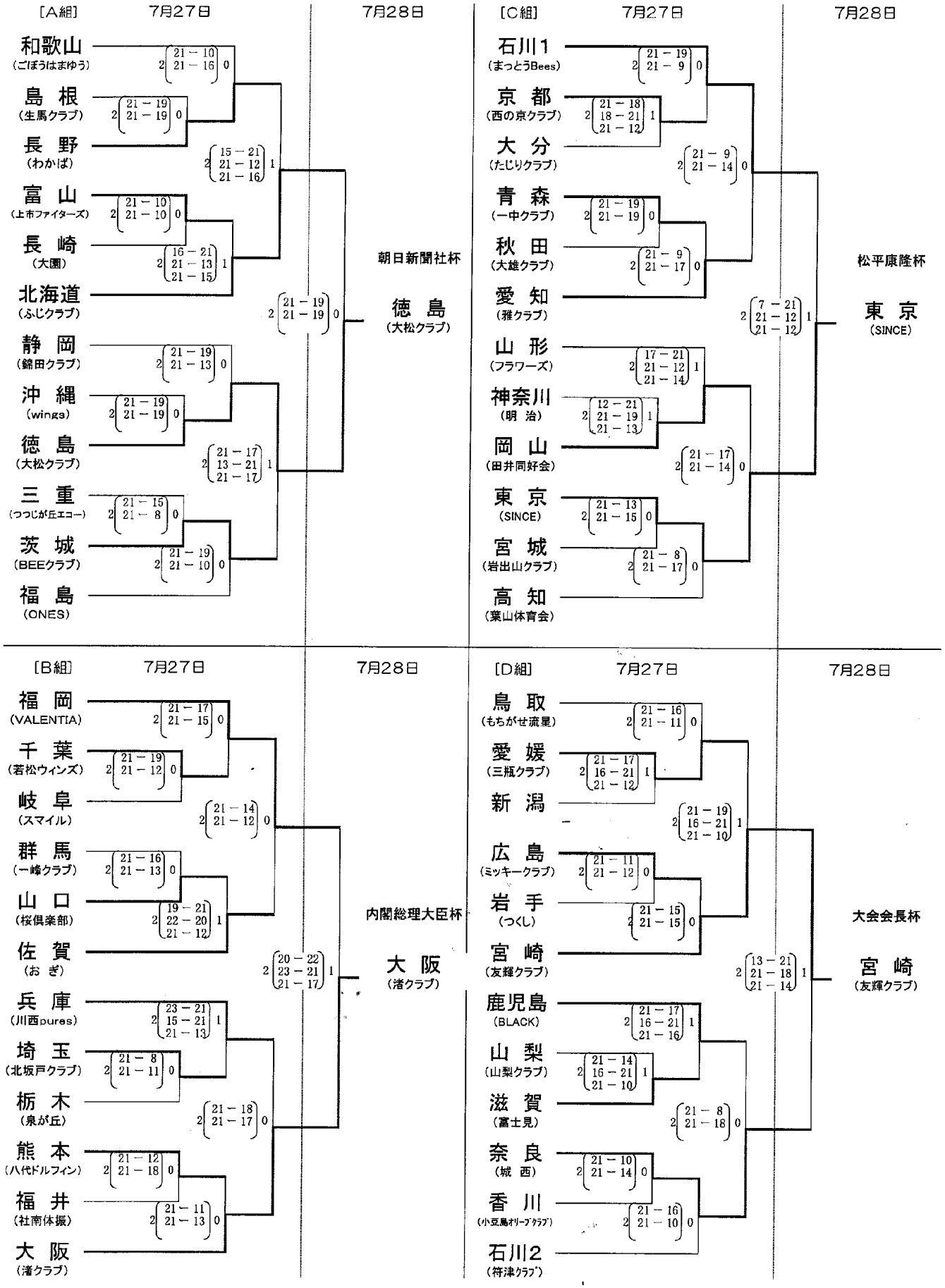

第4回全国ママさんバレーボール冬季大会静岡県予選

日　時　平成26年 9月28日（日）
会　場　藤　枝　市　民　体　育　館

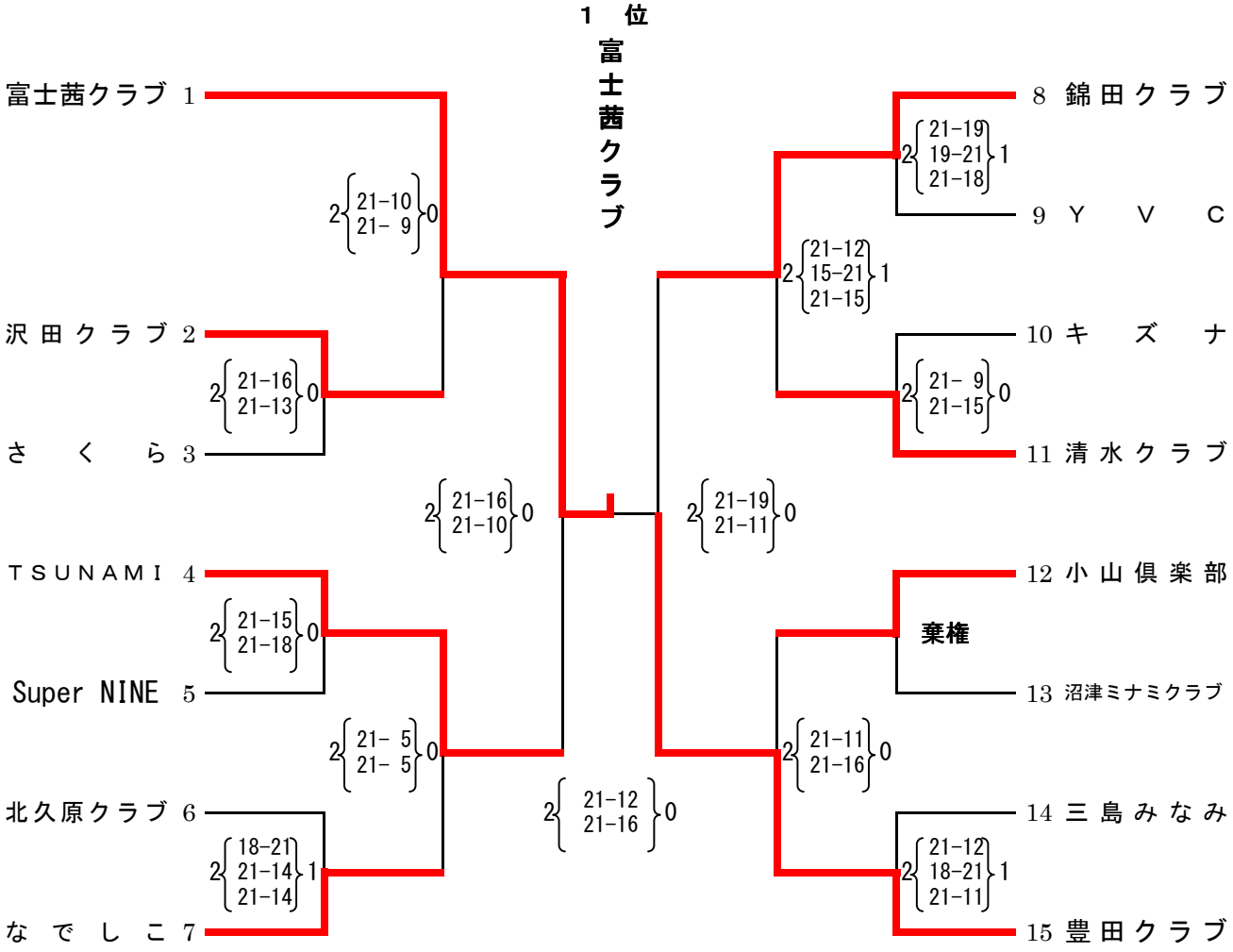

第4回 全国ママさんバレーボール冬季大会

グループ戦 第1日目　12月12日（金）

ALSOKぐんまアリーナ　ABCD　　ぐんま武道館 EF

【1組】

クィーン（山形）	1	2（15 − 21, 21 − 11, 21 − 18）1	2（21 − 4, 21 − 11）0	
飯盛ママ（長崎）	2	2（21 − 15, 21 − 18）0		
ピース（滋賀）	3			

【2組】

啓蒙クラブ（福井）	4	2（21 − 6, 21 − 4）0	2（21 − 8, 21 − 14）0	
連島東（岡山）	5	2（21 − 11, 21 − 7）0		
富士茜クラブ（静岡）	6			

【3組】

三友クラブ（群馬２）	7	2（21 − 19, 25 − 27, 21 − 18）1	2（21 − 17, 21 − 18）0	
西合志クラブ（熊本）	8	2（12 − 21, 21 − 18, 21 − 14）1		
大久保北B.F.C（兵庫）	9			

【4組】

ビアーズ（鹿児島）	10	2（21 − 5, 21 − 9）0	2（21 − 12, 21 − 12）0	
柏八小クラブ（千葉）	11	2（21 − 15, 21 − 14）0		
根来クラブ（和歌山）	12			

【5組】

常陸小川（茨城）	13	2（21 − 14, 21 − 14）0	2（20 − 22, 21 − 17, 21 − 17）1	
ガッチャマン（群馬１）	14	2（21 − 9, 21 − 14）0		
マーキュリー（栃木）	15			

【6組】

キャッツ（愛知）	16	2（21 − 7, 21 − 12）0	2（21 − 15, 21 − 12）0	
神岡あじさい（秋田）	17	2（21 − 11, 21 − 15）0		
ふじクラブ（北海道）	18			

【7組】

大宮公園クラブ（埼玉）	19	2（21 − 13, 21 − 12）0	2（21 − 3, 21 − 1）0	
古志原クラブ（島根）	20	2（21 − 2, 21 − 3）0		
土佐町（高知）	21			

【8組】

南条クラブ（富山）	22	2（21 − 19, 20 − 22, 21 − 16）1	2（21 − 16, 21 − 10）0	
Weaver（岐阜）	23	2（21 − 16, 25 − 23）0		
小出M.C（新潟）	24			

【9組】

甲子クラブ（岩手）	25	2（21 − 11, 21 − 16）0	2（21 − 6, 21 − 8）0	
藤沢（神奈川）	26	2（21 − 6, 17 − 21, 21 − 5）1		
レモン（三重）	27			

【10組】

弘前桜華（青森）	28	2（21 − 15, 13 − 21, 21 − 14）1	2（21 − 11, 21 − 14）0	
久枝フラワーズ（愛媛）	29	2（21 − 13, 21 − 19）0		
羽東師（京都）	30			

【11組】

南部クラブ（徳島）	31	2（16 − 21, 21 − 19, 21 − 10）1	2（21 − 9, 21 − 19）0	
さつきクラブ（長野）	32	2（21 − 14, 21 − 15）0		
大森同好会（東京）	33			

【12組】

VALENTIA（福岡）	34	2（21 − 9, 21 − 15）0	2（21 − 16, 25 − 23）0	
コスモクラブ（山口）	35	2（21 − 11, 21 − 8）0		
レディーズ高砂（宮城）	36			

【13組】

めいじレディース（大分）	37	2（21 − 10, 21 − 10）0	2（18 − 21, 21 − 16, 21 − 19）1	
春日居ベリー（山梨）	38	2（22 − 20, 23 − 25, 21 − 16）1		
MCM（広島）	39			

【14組】

飯山体協（香川）	40	2（21 − 16, 21 − 18）0	2（19 − 21, 21 − 13, 21 − 18）1	
堀川クラブ（大阪）	41	2（21 − 12, 21 − 12）0		
ANGEL（沖縄）	42			

【15組】

あさかフレンズ（福島）	43	2（21 − 10, 21 − 8）0	2（21 − 19, 19 − 21, 21 − 16）1	
上道いちょうクラブ（鳥取）	44	2（22 − 20, 21 − 6）0		
スイング（宮崎）	45			

【16組】

国府クラブ（石川）	46	2（21 − 18, 22 − 24, 21 − 18）1	2（21 − 15, 21 − 19）0	
からつBEGIN（佐賀）	47	2（21 − 14, 21 − 12）0		
生駒ベレッツァ（奈良）	48			

第4回　全国ママさんバレーボール冬季大会

グループ戦　第2日目　　12月13日（土）

ALSOKぐんまアリーナ　ABCD　　ぐんま武道館　EF

【1組】

M C M（広島）	39	2 (21 — 15, 21 — 9) 0			
久枝フラワーズ（愛媛）	29		2 (21 — 8, 21 — 8) 0	2 (21 - 11, 21 - 8) 0	
大宮公園クラブ（埼玉）	19				

【2組】

羽東師（京都）	30	2 (21 — 10, 21 — 16) 0			
飯山体協（香川）	40		2 (21 — 15, 21 — 19) 0	2 (21 - 15, 21 - 18) 0	
古志原クラブ（島根）	20				

【3組】

堀川クラブ（大阪）	41	2 (21 — 11, 21 — 14) 0			
南部クラブ（徳島）	31		2 (21 — 3, 21 — 5) 0	2 (21 - 3, 21 - 4) 0	
土佐町（高知）	21				

【4組】

A N G E L（沖縄）	42	2 (21 — 15, 21 — 17) 0			
さつきクラブ（長野）	32		2 (21 — 15, 22 — 20) 0	2 (23 - 25, 21 - 16, 21 - 14) 1	
南条クラブ（富山）	22				

【5組】

大森同好会（東京）	33	2 (22 - 20, 13 - 21, 21 - 13) 1			
あさかフレンズ（福島）	43		2 (21 — 15, 21 — 8) 0	2 (21 - 14, 21 - 5) 0	
Weaver（岐阜）	23				

【6組】

小出M.C（新潟）	24	2 (21 — 19, 21 — 15) 0			
VALENTIA（福岡）	34		2 (21 — 1, 21 — 7) 0	2 (21 - 13, 21 - 10) 0	
上道いちょうクラブ（鳥取）	44				

【7組】

コスモクラブ（山口）	35	2 (21 - 23, 21 - 14, 21 - 10) 1			
スイング（宮崎）	45		2 (21 — 12, 21 — 16) 0	2 (21 - 14, 25 - 23) 0	
甲子クラブ（岩手）	25				

【8組】

レディーズ高砂（宮城）	36	2 (21 — 8, 21 — 16) 0			
国府クラブ（石川）	46		2 (21 — 10, 21 — 14) 0	2 (21 - 17, 21 - 8) 0	
藤沢（神奈川）	26				

【9組】

レモン（三重）	27	2 (21 — 7, 22 — 20) 0			
めいじレディース（大分）	37		2 (9 - 21, 21 - 16, 21 - 15) 1	2 (21 - 16, 11 - 21, 21 - 19) 1	
からつBEGIN（佐賀）	47				

【10組】

春日居ベリー（山梨）	38	2 (21 — 14, 21 — 10) 0			
生駒ベレッツァ（奈良）	48		2 (21 — 10, 21 — 13) 0	2 (24 - 22, 14 - 21, 21 - 18) 1	
弘前桜華（青森）	28				

【11組】

三友クラブ（群馬2）	7	2 (21 — 16, 21 — 17) 0			
常陸小川（茨城）	13		2 (21 — 10, 21 — 13) 0	2 (16 - 21, 21 - 18, 21 - 19) 1	
クィーン（山形）	1				

【12組】

西合志クラブ（熊本）	8	2 (21 — 18, 21 — 14) 0			
ガッチャマン（群馬1）	14		2 (25 - 23, 16 - 21, 21 - 16) 1	2 (18 - 21, 21 - 12, 21 - 16) 1	
飯盛ママ（長崎）	2				

【13組】

ピース（滋賀）	3	2 (21 - 11, 19 - 21, 21 - 16) 1			
マーキュリー（栃木）	15		2 (21 — 13, 21 — 18) 0	2 (21 - 17, 21 - 15) 0	
大久保北B.F.C（兵庫）	9				

【14組】

キャッツ（愛知）	16	2 (21 — 6, 21 — 8) 0			
啓蒙クラブ（福井）	4		2 (21 — 1, 21 — 6) 0	2 (27 - 29, 21 - 17, 21 - 12) 1	
ビアーズ（鹿児島）	10				

【15組】

神岡あじさい（秋田）	17	2 (21 — 14, 21 — 14) 0			
連島東（岡山）	5		2 (13 - 21, 22 - 20, 21 - 19) 1	2 (21 - 9, 21 - 15) 0	
柏八小クラブ（千葉）	11				

【16組】

ふじクラブ（北海道）	18	2 (23 - 21, 12 - 21, 21 - 10) 1			
富士茜クラブ（静岡）	6		2 (22 - 20, 20 - 22, 21 - 16) 1	2 (21 - 18, 23 - 21) 0	
根来クラブ（和歌山）	12				

第26回全国家庭婦人バレーボールいそじ大会静岡県予選

日　時　　平成26年6月1日（日）
会　場　　吉田町総合体育館
　　吉田町体育センター

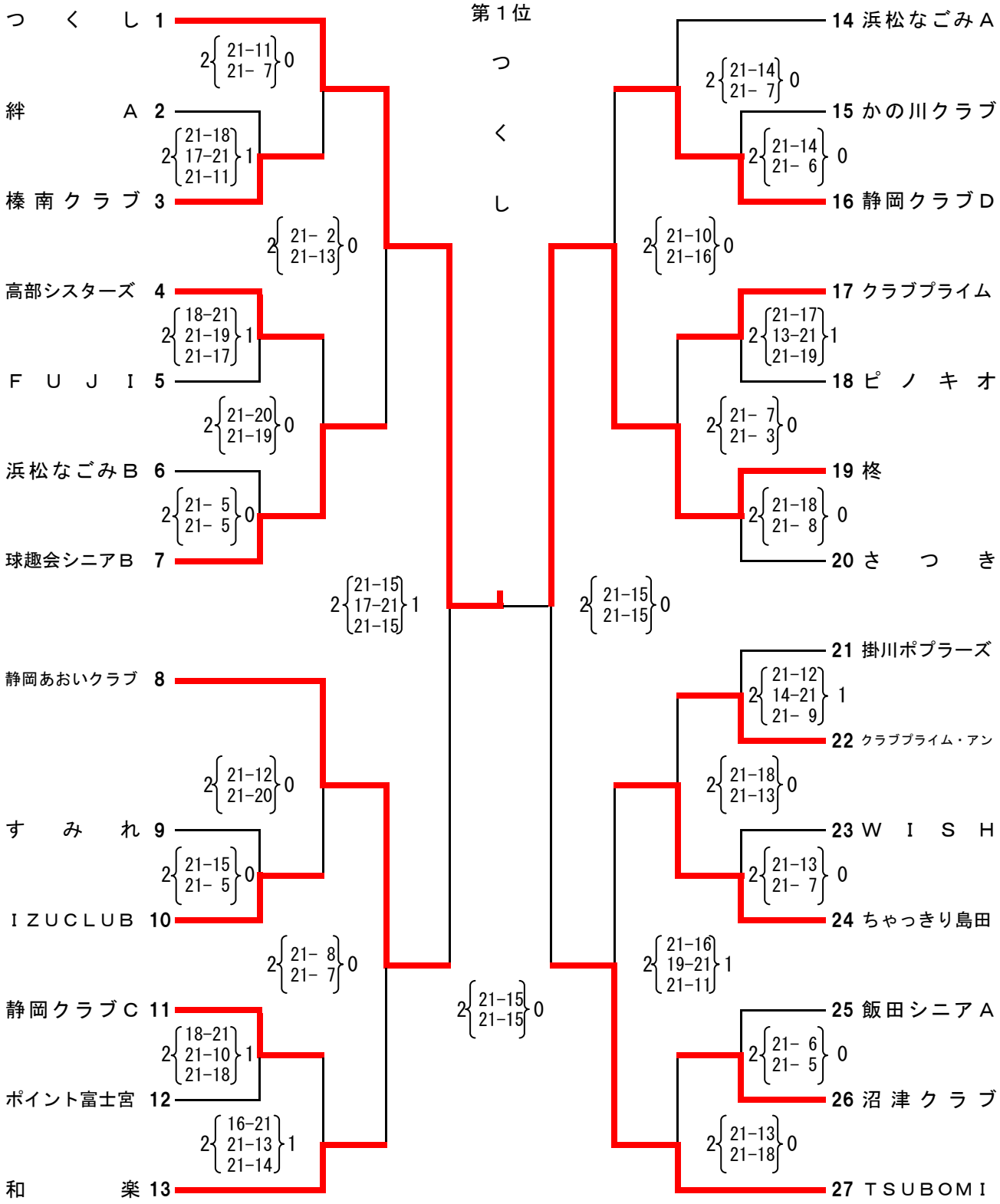

≪常陸の国からおもてなし≫

第26回　全国家庭婦人バレーボールいそじ大会　戦績表

Aブロック　ひたちなか市総合運動公園総合体育館

グループ戦　11月15日（土）

トーナメント戦　11月16日（日）　ひたちなか市総合運動公園総合体育館

1組

- ムック（神奈川）1
- 大村fifty（長崎）2
- つくし（静岡）3
- 桜ヶ丘クラブ（鳥取）4

2 { 16-21 / 22-20 / 21-16 } 1
2 { 22-20 / 21- 5 } 0
2 { 21- 4 / 21- 7 } 0
2 { 21-19 / 21-12 } 0

2組

- 神戸あじさい（兵庫）5
- おおやま（山形）6
- 大国和（山梨）7
- もも（島根）8

2 { 21-16 / 21-14 } 0
2 { 21-17 / 17-21 / 21-19 } 1
2 { 21-16 / 17-21 / 23-21 } 1
2 { 21-19 / 21-11 } 0

3組

- チーム弾（香川）9
- S.V.C（新潟）10
- 大和川（大阪）11
- F・Fighters（千葉）12

2 { 21-19 / 21- 7 } 0
2 { 21-13 / 21- 7 } 0
2 { 21-15 / 21-19 } 0
2 { 21- 9 / 21- 4 } 0

4組

- SPARK（東京）13
- 玉野（岡山）14
- 和歌山Pretty（和歌山）15
- 鳥栖（佐賀）16

2 { 21-13 / 21-19 } 0
2 { 21-18 / 21-17 } 0
2 { 21- 4 / 21- 9 } 0
2 { 21- 8 / 21-12 } 0

桜ヶ丘クラブ（鳥取）
2 { 21-19 / 21-12 } 0
神戸あじさい（兵庫）
2 { 21-18 / 22-20 } 0
大和川（大阪）
2 { 21-18 / 19-21 / 21-17 } 1
SPARK（東京）

優勝　神戸あじさい（兵庫）

Bブロック　ひたちなか市総合運動公園総合体育館

グループ戦　11月15日（土）

トーナメント戦　11月16日（日）　ひたちなか市総合運動公園総合体育館

5組

- てんてこ舞（大阪）17
- てまり（宮城）18
- きたべりーず（北海道）19
- つつじクラブ（群馬）20

2 { 21-16 / 27-25 } 0
2 { 21-13 / 21- 8 } 0
2 { 21-16 / 21-13 } 0
2 { 21- 4 / 21-10 } 0

6組

- 城南クラブ（石川）21
- クイーンズ（福岡）22
- S.Rabbits（福島）23
- 春日部ウィング（埼玉）24

2 { 21-17 / 21-18 } 0
2 { 21-15 / 15-21 / 21-18 } 1
2 { 21- 9 / 21-15 } 0
2 { 5-21 / 21- 7 / 21-17 } 1

7組

- ファミリー（滋賀）25
- 長野A（長野）26
- 大野台ローズ（神奈川）27
- 帯山（熊本）28

2 { 21-15 / 21-12 } 0
2 { 22-20 / 21-16 } 0
2 { 19-21 / 21-16 / 22-20 } 1
2 { 14-21 / 21-15 / 21-11 } 1

8組

- ベレッツァ5（奈良）29
- 瑞穂クラブ（栃木）30
- PLUS（岐阜）31
- Lien（徳島）32

2 { 21-17 / 21-17 } 0
2 { 21-18 / 21-14 } 0
2 { 21-12 / 21-14 } 0
2 { 21-14 / 21-11 } 0

きたべりーず（北海道）
2 { 21-10 / 21-11 } 0
クイーンズ（福岡）
2 { 21-14 / 21-13 } 0
ファミリー（滋賀）
2 { 21-11 / 21-15 } 0
Lien（徳島）

優勝　きたべりーず（北海道）

Cブロック　笠松運動公園体育館

グループ戦　11月15日（土）

トーナメント戦　11月16日（日）　ひたちなか市総合運動公園総合体育館

9組

- リリーズ（東京）33
- とみすクラブ（愛媛）34
- 東播ゆりA（兵庫）35
- 内日クラブ（山口）36

2 { 21-17 / 21-14 } 0
2 { 21- 8 / 21-18 } 0
2 { 21-18 / 21-18 } 0
2 { 21-13 / 21- 9 } 0

10組

- くすな（広島）37
- 鹿嶋（茨城）38
- 都城（宮崎）39
- 純（大阪）40

2 { 21-15 / 21- 9 } 0
2 { 21-11 / 21-15 } 0
2 { 21-14 / 21-17 } 0
2 { 21-13 / 21-11 } 0

11組

- ひだMAX（岐阜）41
- 真柴（岩手）42
- あかふじ（山梨）43
- 南グリーン（福岡）44

2 { 21-11 / 21-13 } 0
2 { 21-10 / 21-15 } 0
2 { 21-14 / 21-10 } 0
2 { 21- 5 / 21- 5 } 0

12組

- 白百合（神奈川）45
- SOVC（福井）46
- ぽぷら（北海道）47
- さくら（京都）48

2 { 22-20 / 21-12 } 0
2 { 21-11 / 21- 9 } 0
2 { 20-22 / 21-17 / 21-14 } 1
2 { 21-18 / 13-21 / 21-11 } 1

東播ゆりA（兵庫）
2 { 21-15 / 21-13 } 0
純（大阪）
2 { 21- 4 / 21-10 } 0
南グリーン（福岡）
2 { 21-19 / 21-12 } 0
ぽぷら（北海道）

優勝　東播ゆりA（兵庫）

Dブロック　笠松運動公園体育館

グループ戦　11月15日（土）

トーナメント戦　11月16日（日）　ひたちなか市総合運動公園総合体育館

13組

- ゆの町フィフティーズ（大分）49
- まつばらクラブ（秋田）50
- 川越クラブ（埼玉）51
- ブルーラグーン（三重）52

2 { 21-10 / 21-19 } 0
2 { 21- 4 / 21-10 } 0
2 { 21-15 / 21-18 } 0
2 { 21-18 / 21-17 } 0

14組

- 美幌北星（北海道）53
- 東谷山（鹿児島）54
- すざかA（長野）55
- MES（千葉）56

2 { 21-19 / 21-17 } 0
2 { 14-21 / 21-19 / 21-17 } 1
2 { 21-19 / 21-17 } 0
2 { 18-21 / 21-14 / 21-10 } 1

15組

- 東播ゆりB（兵庫）57
- TOYAMA（富山）58
- 宮里クラブ（沖縄）59
- とちおとめ（栃木）60

2 { 21-18 / 21- 3 } 0
2 { 21- 3 / 21-10 } 0
2 { 21- 5 / 21- 8 } 0
2 { 21-18 / 21-16 } 0

16組

- ポラリス（愛知）61
- 青森佃（青森）62
- 南足柄A（神奈川）63
- 三和こんぴら（高知）64

2 { 21-10 / 21-17 } 0
2 { 21-19 / 21-16 } 0
2 { 21- 9 / 21-11 } 0
2 { 21-13 / 21- 8 } 0

ブルーラグーン（三重）
2 { 22-20 / 21-10 } 0
MES（千葉）
2 { 21-10 / 21- 6 } 0
東播ゆりB（兵庫）
2 { 21-16 / 21-18 } 0
ポラリス（愛知）

優勝　東播ゆりB（兵庫）

第41回　東海ママさんバレーボール大会静岡県予選

日　時　　平成26年7月6日（日）
会　場　　大井川体育館

第1代表

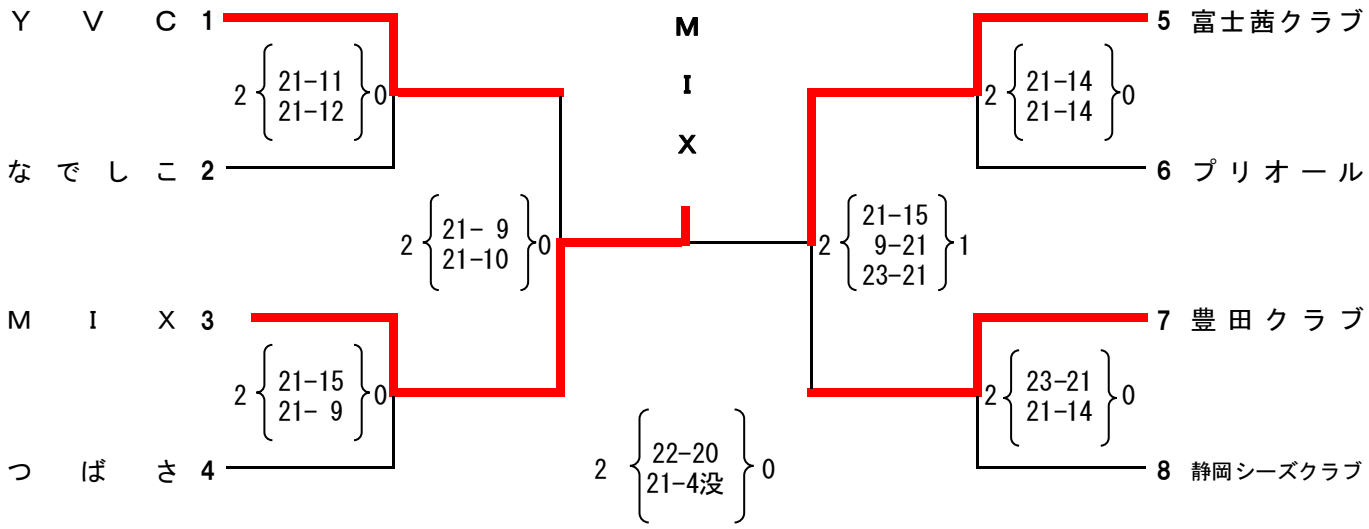

第2代表　富士茜クラブ

平成26年度　第41回　東海ママさんバレーボール大会　結果

期　　日　：平成26年10月12日(日)
会　　場　：池田町総合体育館

グループ戦

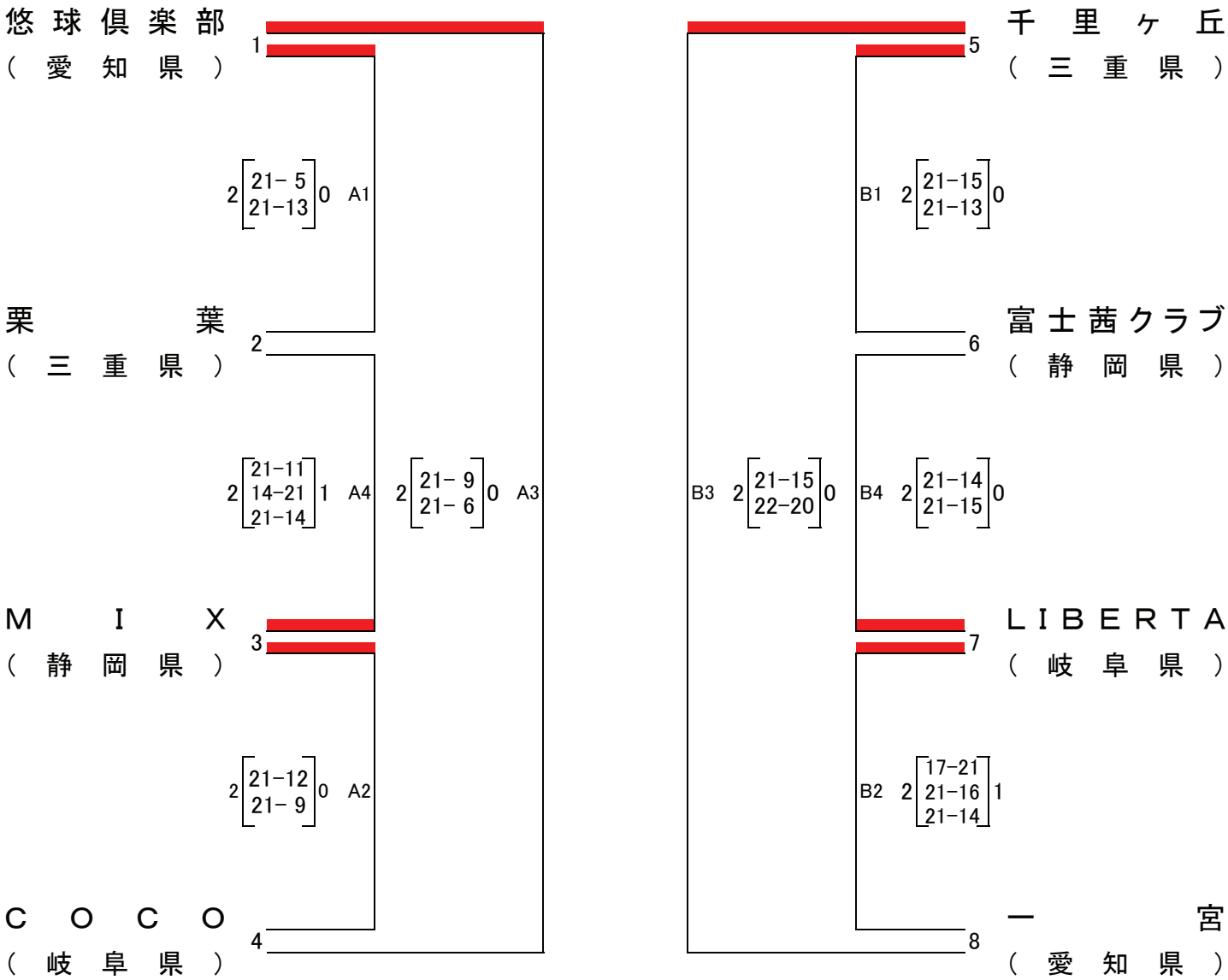

決　勝　戦

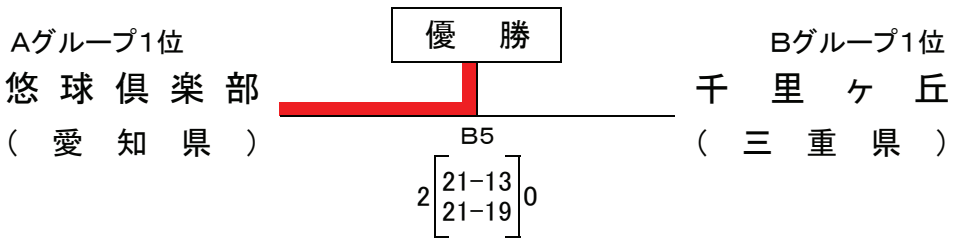

優勝　悠球倶楽部(愛知県)　　準優勝　千里ヶ丘(三重県)

第22回東海家庭婦人バレーボールいそじ大会静岡県予選

日　時　　平成26年7月19日（土）
会　場　　磐田市総合体育館

Aグループ
1位

静岡クラブD 1
結 2
和楽 3
4 掛川ポプラース
5 飯田シニアA
6 沼津クラブ

静岡クラブD
2 {21-8, 21-18} 0
2 {19-21, 21-15, 21-12} 1
2 {21-17, 21-18} 0
2 {21-9, 21-7} 0
2 {21-11, 21-18} 0

Bグループ
1位

球趣会シニアB 7
ピノキオ 8
絆A 9
10 高部シスターズ
11 曳馬TNP

曳馬TNP
2 {21-19, 21-11} 0
2 {21-15, 21-14} 0
2 {21-9, 21-15} 0
2 {21-2, 21-9} 0

Cグループ
1位

クラブプライム 12
浜松なごみB 13
静岡クラブC 14
15 TSUBOMI
16 栄isg

栄isg
2 {21-9, 21-19} 0
2 {21-11, 21-15} 0
2 {21-12, 21-8} 0
2 {21-18, 21-15} 0

Dグループ
1位

さつき 17
クラブプライム・アン 18
榛南クラブ 19
20 IZUCLUB
21 ちゃっきり島田

クラブプライム・アン
2 {22-20, 21-11} 0
2 {17-21, 21-8, 21-6} 1
2 {21-15, 21-10} 0
2 {21-8, 21-16} 0

平成26年度　第22回東海家庭婦人バレーボールいそじ大会　組合せ

期　日　平成２６年１０月２６日（日）
会　場　三重交通Gスポーツの杜伊勢体育館

（Aコート）

栄　i　s　g（静岡）
豊橋パイレーツ（愛知）　2　22-20 26-24　0
まじょんなAngel（岐阜）　2　21-17 21-10　0
淳鹿クラブ（三重）　2　21-12 21-8　0

2　21-10 21-19　0

（Cコート）

B　Y　ク　ラ　ブ（岐阜）
プ　ラ　ム（三重）　2　21-12 21-18　0
ス　イ　ー　ツ（愛知）　2　11-21 21-13 21-19　1
曳馬TNP（静岡）　2　21-18 21-23 21-15　1

2　21-8 21-10　0

（Bコート）

ふぁいんず（愛知）
河　芸（三重）　2　21-18 21-18　0
静岡クラブD（静岡）　2　21-7 21-13　0
絆（岐阜）　2　21-9 21-12　0

2　21-17 21-17　0

（Dコート）

津　友（三重）
クラブプライム・アン（静岡）　2　21-18 21-19　0
Assist（岐阜）　2　21-10　0
トゥインクル（愛知）　2　21-14 19-21 21-7　1

2　21-13 21-14　0

決勝トーナメント組み合わせ

Aコート1位
淳鹿クラブ(三重)
Bコート1位
静岡クラブD(静岡)
2　21-9 21-13　0

淳鹿クラブ

2　22-20 15-21 21-10　1

Cコート1位
曳馬TNP（静岡）
Dコート1位
クラブプライム・アン（静岡）
2　21-9 21-14　0

優勝　淳鹿クラブ　　準優勝　曳馬TNP　　3位　静岡クラブD　　3位　クラブプライム・アン

コカ・コーライーストジャパンカップ
第38回静岡県ママさんバレーボール大会東部地区予選

期日　平成２６年６月２２日（日）
会場　富士宮市民体育館

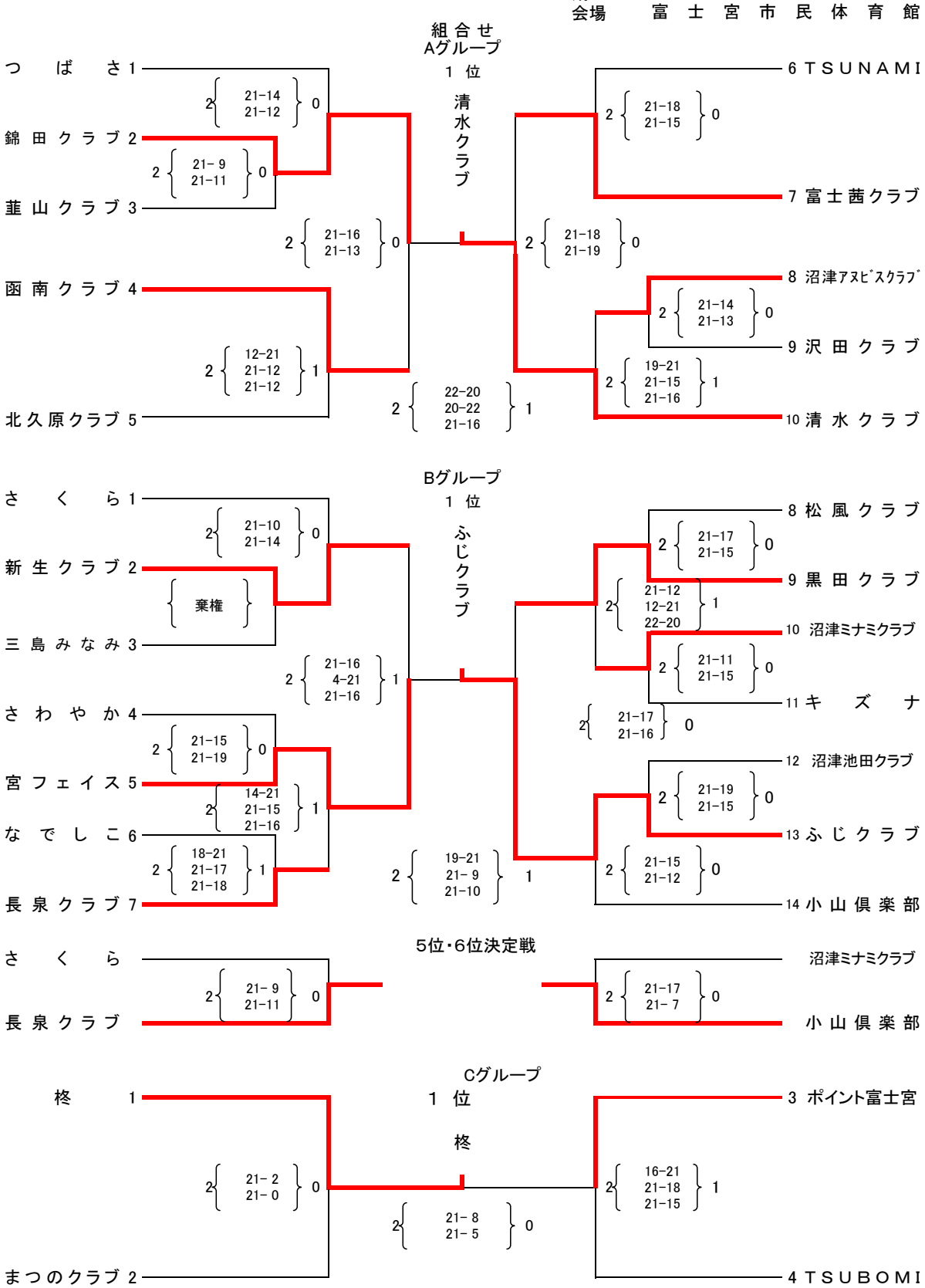

	A グループ	B グループ	C グループ
1 位	清水クラブ	ふじクラブ	柊
2 位	錦田クラブ	宮フェイス	ポイント富士宮
3 位	函南クラブ	新生クラブ	
4 位	富士茜クラブ	黒田クラブ	
5 位		長泉クラブ	
6 位		小山倶楽部	

コカ・コーライーストジャパン　カップ
第38回静岡県ママさんバレーボール大会中部地区予選

期　日　平成26年6月22日（日）
会　場　藤枝市立藤枝中央小学校体育館

組合せ

Aグループ

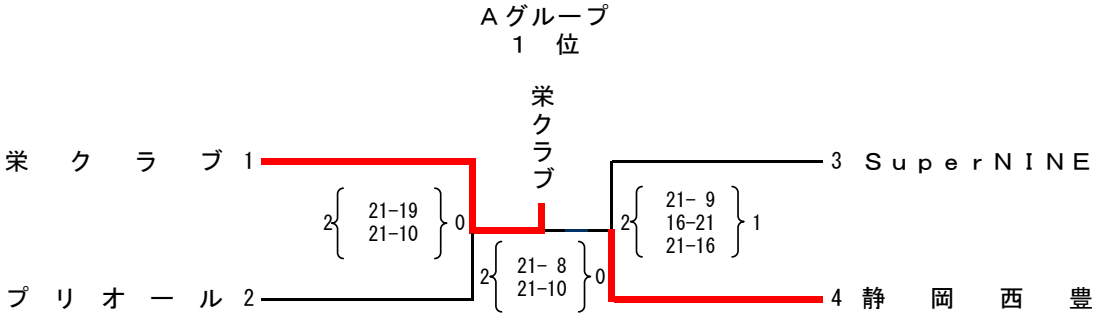

３位決定戦

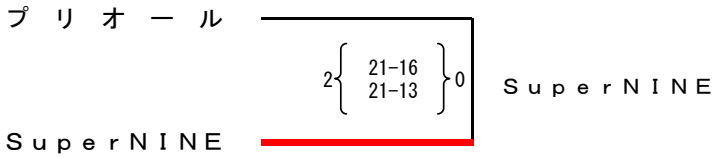

Bグループ

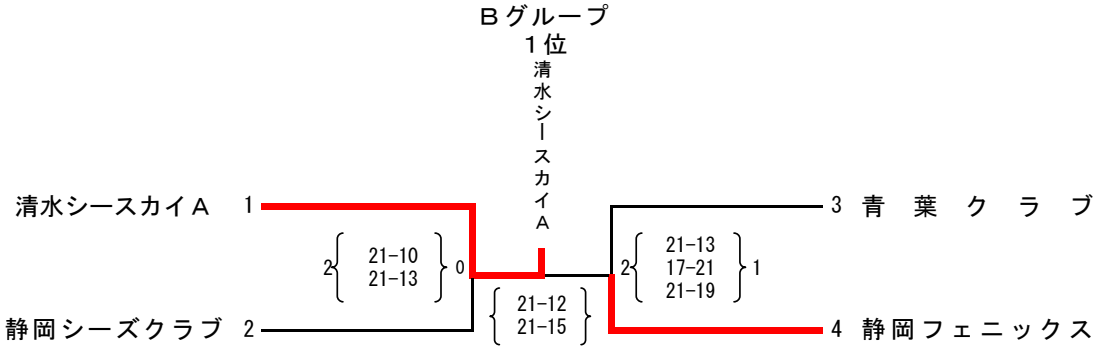

３位決定戦

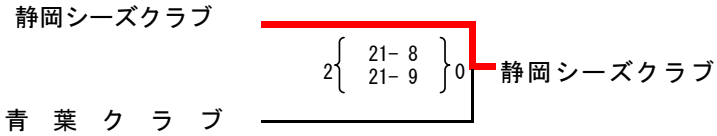

Cグループ

	静　岡　ク　ラ　ブ　D	高　部　シ　ス　タ　ー　ズ	静　岡　ク　ラ　ブ　C
静岡クラブ D		2 { 21- 6 21-14 } 0	2 { 21-12 21-18 } 0
高部シスターズ	0 { 6-21 14-21 } 2		1 { 12-21 21-14 16-21 } 2
静岡クラブ C	0 { 12-21 18-21 } 2	2 { 21-12 14-21 21-16 } 1	

	Aグループ	Bグループ	Cグループ
1位	栄　ク　ラ　ブ	清水シースカイA	静　岡　ク　ラ　ブ　D
2位	静　岡　西　豊	静岡フェニックス	

平成26年度　コカ・コーライーストジャパンカップ
第38回静岡県ママさんバレーボール大会西部地区予選

期 日　平 成 26 年 6 月 22 日 （ 日 ）
会 場　ア ミ ュ ー ズ 豊 田

Aグループ
1 位

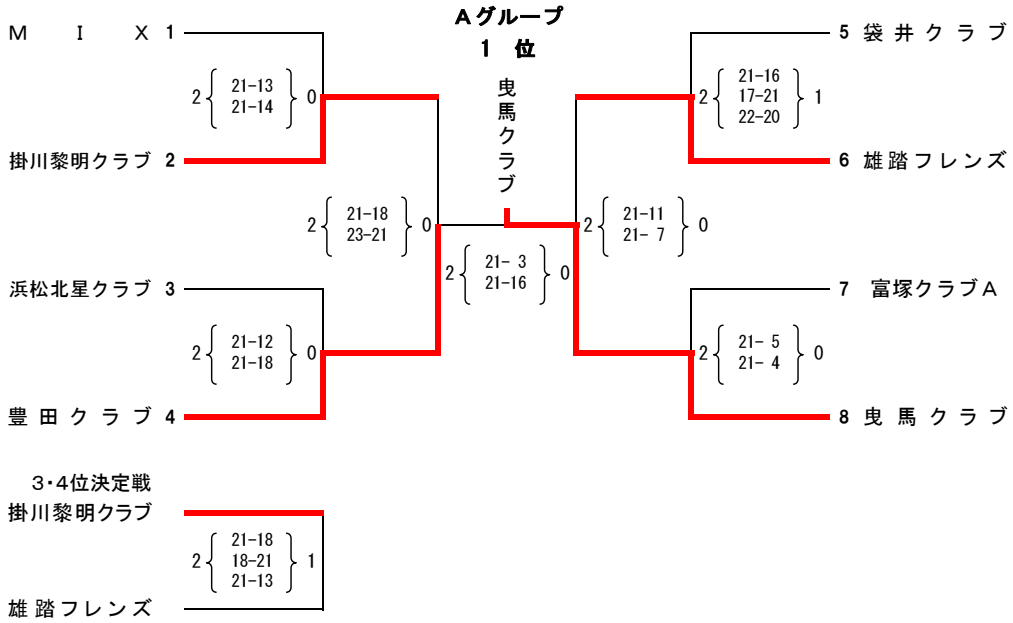

Bグループ
1 位

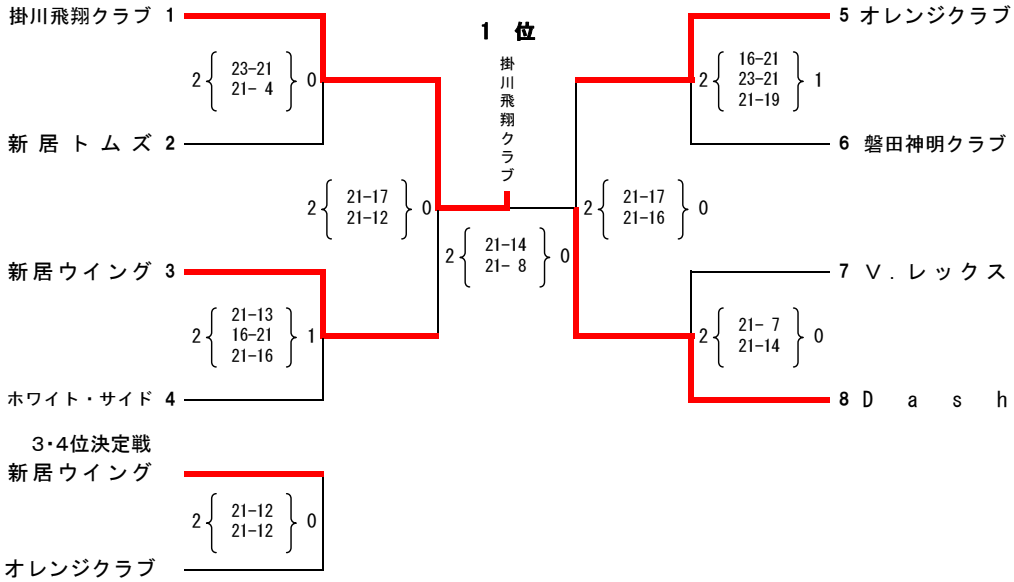

Cグループ
1 位

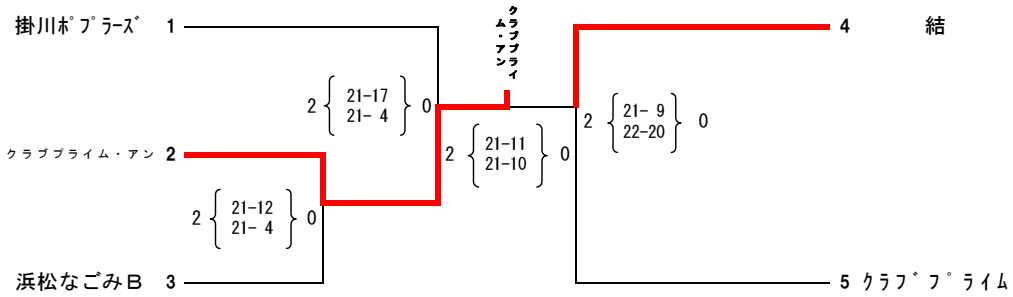

	Aグループ	Bグループ	Cグループ
1 位	曳 馬 ク ラ ブ	掛 川 飛 翔 ク ラ ブ	クラブプライム・アン
2 位	豊 田 ク ラ ブ	D a s h	結
3 位	掛 川 黎 明 ク ラ ブ	新 居 ウ イ ン グ	
4 位	雄 踏 フ レ ン ズ	オ レ ン ジ ク ラ ブ	

コカ・コーラ イーストジャパンカップ
第 38 回 静 岡 県 マ マ さ ん バ レ ー ボ ー ル 大 会

期　日　　平 成 26 年 9 月 7 日 （ 日 ）
会　場　　草 薙 総 合 運 動 場 体 育 館

Aグループ

優　勝

栄クラブ

- 曳馬クラブ 1
- 雄踏フレンズ 2
- 函南クラブ 3
- 錦田クラブ 4
- SuperNINE 5
- 6 清水クラブ
- 7 豊田クラブ
- 8 掛川黎明クラブ
- 9 富士茜クラブ
- 10 栄クラブ

2 {21-7, 21-8} 0
2 {21-23, 21-10, 21-16} 1
2 {21-13, 21-7} 0
2 {18-21, 21-17, 21-12} 1
2 {17-21, 21-16, 21-18} 1
2 {21-9, 21-11} 0
2 {19-21, 21-17, 21-17} 1
2 {21-11, 21-14} 0
2 {21-5, 21-16} 0

Bグループ

優　勝

清水シースカイA

- 掛川飛翔クラブ 1
- オレンジクラブ 2
- 新生クラブ 3
- 静岡シーズクラブ 4
- 小山倶楽部 5
- 宮フェイス 6
- 7 ふじクラブ
- 8 長泉クラブ
- 9 Dash
- 10 新居ウイング
- 11 黒田クラブ
- 12 清水シースカイA

2 {21-13, 19-21, 21-10} 1
2 {21-17, 21-10} 0
2 {21-12, 21-14} 0
2 {21-18, 21-14} 0
2 {21-17, 21-17} 0
2 {19-21, 21-14, 21-10} 1
2 {21-9, 21-11} 0
2 {21-15, 25-23} 0
2 {21-13, 21-16} 0
2 {21-13, 21-11} 0
2 {21-15, 21-18} 0

Cグループ

優　勝

静岡クラブD

- 静岡クラブD 1
- 結 2
- ポイント富士宮 3
- 4 クラブプライム・アン
- 5 柊

2 {21-16, 21-16} 0
2 {21-9, 21-11} 0
2 {21-18, 19-21, 21-13} 1
2 {21-7, 19-21, 21-15} 1

第40回　静岡県ママさんバレーボール選手権大会

期 日　平 成 26 年 11 月 1 日 （ 土 ）
会 場　草 薙 総 合 運 動 場 体 育 館

Aグループ

優　勝

栄クラブ

- 曳馬クラブ 1
- Super NINE 2
- 豊田クラブ 3
- つばさ 4
- 清水シースカイA 5
- 6 MIX
- 7 小山倶楽部
- 8 錦田クラブ
- 9 栄クラブ

- 2{21-7, 21-7}0
- 2{21-15, 25-23}0
- 2{21-14, 21-11}0
- 2{21-13, 21-13}0
- 2{21-14, 21-16}0
- 2{21-10, 21-9}0
- 2{21-6, 21-13}0
- 2{21-8, 21-7}0

Bグループ

優　勝

プリオール

- 函南クラブ 1
- 新居トムズ 2
- キズナ 3
- 富士茜クラブ 4
- 静岡シーズクラブ 5
- 6 プリオール
- 7 三島みなみ
- 8 宮フェイス
- 9 北久原クラブ

- 2{21-12, 18-21, 21-16}1
- 2{21-16, 21-18}0
- 2{21-14, 21-17}0
- 2{21-13, 21-18}0
- 2{21-10, 21-9}0
- 2{21-17, 21-17}0
- 2{23-21, 21-13}0
- 2{21-16, 21-16}0

大学部

［掲載大会］

- 第１３７回東海大学男女バレーボールリーグ戦　春季大会
- 第１３８回東海大学男女バレーボールリーグ戦　秋季大会
- 平成26年度　第49回　東海大学男女バレーボール選手権大会
- 2014年度 第40回 西日本バレーボール大学選手権大会
- 第61回秩父宮妃賜杯全日本バレーボール大学女子選手権大会　ミキプルーンスーパーカレッジバレー2014
- 平成26年度　第30回　静岡県大学バレーボール選手権大会
- 第39回 静岡県大学バレーボールリーグ戦

記　録

第１３７回　東海大学男女バレーボールリーグ戦　春季大会

〈男子の部〉

－１部リーグ－

静岡産業大学藤枝校舎　８位（１勝６敗）

－２部リーグ－

静岡産業大学　３位（５勝２敗）

－３部リーグ－

静岡大学　１位（５勝０敗）

日本大学国際関係学部　７位

－４部リーグ－

常葉大学浜松校舎　３位（３勝２敗）

静岡大学浜松校舎　５位（２勝３敗）

―５部リーグ A―

静岡県立大学　３位（２勝１敗）

―５部リーグ B―

常葉大学瀬名校舎　１位（２勝０敗）

東海大学海洋学部　３位（０勝２敗）

―５部リーグ順位決定戦―

常葉大学瀬名校舎　２－１　岐阜聖徳学園大学

〈女子の部〉

－１部リーグ－

静岡産業大学　２位（６勝４敗）

静岡産業大学藤枝校舎　５位（４勝６敗）

－２部リーグ－

常葉大学浜松校舎　５位（３勝４敗）

静岡大学　８位（０勝７敗）

－４部リーグ A－

東海大学短期大学部　３位（１勝３敗）

常葉大学瀬名校舎　４位（１勝３敗）

－４部リーグ B－

静岡県立大学　５位（０勝４敗）

【チャレンジリーグプレーオフ・入替戦】

〈男子の部〉

大同大学　１－３　静岡産業大学藤枝校舎
●２部降格

名古屋大学　２－０　静岡大学

東海学園大学　３－１　静岡大学
●３部残留
日本大学国際関係学部
●４部自動降格

静岡大学浜松校舎２－０　岐阜聖徳学園大学
○４部残留

名古屋工業大学　２－０　常葉大学瀬名校舎
○４部自動昇格

〈女子の部〉

岐阜大学　３－２　静岡大学
●３部降格

第１３８回　東海大学男女バレーボールリーグ戦　秋季大会

〈男子の部〉

－２部リーグ－

静岡産業大学藤枝校舎　１位（７勝０敗）
静岡産業大学　２位（５勝２敗）

－３部リーグ－

静岡大学　１位（６勝０敗）

－４部リーグ－

日本大学国際関係学部　２位（５勝１敗）
静岡大学浜松校舎　４位（３勝３敗）
常葉大学瀬名校舎　５位（３勝３敗）
常葉大学浜松校舎　７位（０勝６敗）

―５部リーグ A―

東海大学海洋学部　３位（１勝３敗）

―５部リーグ B―

静岡県立大学　２位（２勝１敗）

〈女子の部〉

－１部リーグ－

静岡産業大学　４位（５勝５敗）
静岡産業大学藤枝校舎　６位（０勝１０敗）

－２部リーグ－

常葉大学浜松校舎　７位（１勝６敗）

－３部リーグ－

静岡大学　４位（３勝３敗）

－４部Ａリーグ－

静岡県立大学　４位（１勝４敗）

－４部Ｂリーグ－

東海大学短期大学部　２位（３勝１敗）
常葉大学瀬名校舎　３位（２勝２敗）
静岡大学浜松校舎　５位（０勝４敗）

【チャレンジリーグプレーオフ・入替戦】

〈男子の部〉

静岡産業大学藤枝校舎
○１部自動昇格
静岡産業大学
○１部自動昇格
静岡大学　２－０　南山大学
静岡大学　３－１　鈴鹿国際大学
○２部昇格
中部大学　２－１　日本大学国際関係学部
●４部残留
常葉大学浜松校舎
●５部自動降格

〈女子の部〉

静岡産業大学藤枝校舎　３－０　岐阜経済大学
○１部残留

平成２６年度　第４９回　東海大学バレーボール選手権大会(6 月 7 日･8 日)

〈男子の部〉

1 回戦

静岡産業大学藤枝 B	２－１	静岡産業大学
名城大学 B	２－０	日本大学国際学部

２回戦

愛知学院大学	２－０	静岡産業大学藤枝 B
静岡産業大学藤枝 A	２－１	岐阜大学

３回戦

静岡産業大学藤枝 A	２－１	朝日大学 A

準決勝

中京大学 A	２－０	静岡産業大学藤枝 A

〈女子の部〉

〇予選 b ブロック

静岡産業大学	２－１	岐阜経済大学
静岡産業大学	２－０	名古屋学院大学

〇予選 d ブロック

静岡産業大学藤枝	２－０	皇學館大学
静岡産業大学藤枝	２－０	星城大学

準決勝

中京大学 A	２－０	静岡産業大学
中京大学 B	２－０	静岡産業大学藤枝

平成２６年度　第４０回　西日本バレーボール大学選手権大会（6 月 26 日－29 日）

〈男子の部　広島〉

〇予選リーグ

静岡産業大学	２－０	大阪経済法科大学
東亜大学	２－１	静岡産業大学藤枝
静岡産業大学藤枝	２－０	福岡国際大学

〇決勝トーナメント　１回戦

静岡産業大学藤枝	３－１	鹿屋体育大学

〇決勝トーナメント　２回戦

名城大学	３－１	静岡産業大学藤枝
静岡産業大学	３－１	松山大学

〇決勝トーナメント　３回戦

龍谷大学	３－０	静岡産業大学

〈女子の部　兵庫〉

〇予選リーグ

静岡産業大学藤枝	２－０	高知大学
静岡産業大学	２－０	天理大学

〇決勝トーナメント　１回戦

静岡産業大学藤枝	３－０	山陽学園大学

〇決勝トーナメント　２回戦

大阪国際大学	３－０	静岡産業大学藤枝
静岡産業大学	３－０	名古屋学院大学

〇決勝トーナメント　３回戦

長崎国際大学	３－０	静岡産業大学

平成26年度　第49回　東海大学男女バレーボール選手権大会

6月7日（土）、8（日）　　男子　　試合球：ミカサ

改正版

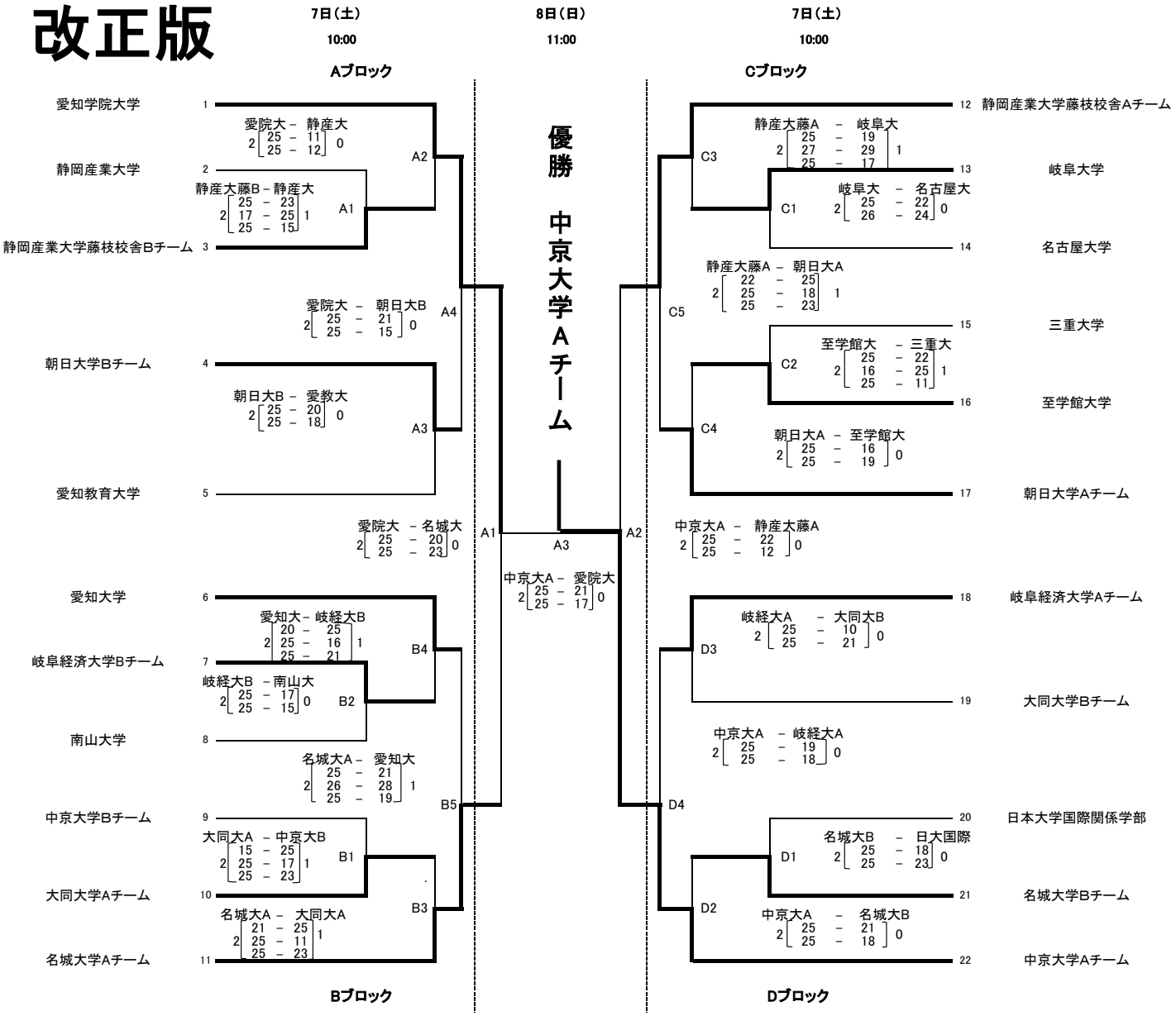

問い合わせ先1：090-2617-9066　小林　祐
問い合わせ先2：090-7020-6589　余原　慧美

1日目
A・Dコート：　AGUスポーツセンター（愛院大）
B・Cコート：　愛知学院大学体育館
2日目
A コート：　AGUスポーツセンター（愛院大）

平成26年度　第49回東海大学男女バレーボール選手権大会

6月7日（土）、6月8（日）

女子

試合球：モルテン

7日（土）
10:00～

8日（日）
10:00～

7日（土）
10:00～

Aブロック

中京大学Aチーム

1

A1　A3

aグループ

2　A2　3

名城大学天白校舎　至学館大学

中京大A － 名城大
2 [25 － 5 / 25 － 5] 0

中京大A － 至学館大
2 [25 － 18 / 25 － 15] 0

至学館大 － 名城大天
2 [25 － 10 / 25 － 5] 0

中京大A － 静産大
2 [25 － 18 / 25 － 19] 0

Bブロック

静岡産業大学

4

B1　B3

bグループ

5　B2　6

岐阜経済大学　名古屋学院大学

静産大 － 岐経大
2 [17 － 25 / 25 － 16 / 25 － 19] 1

静産大 － 名院大
2 [25 － 15 / 25 － 14] 0

名院大 － 岐経大
2 [25 － 17 / 20 － 25 / 25 － 23] 1

優勝　中京大学Aチーム

B1　B2

B3

中京大A － 中京大B
2 [16 － 25 / 25 － 18 / 25 － 18] 1

Cブロック

愛知学院大学

7

C1　C3

cグループ

8　C2　9

桐山女学園大学　中京大学Bチーム

愛院大 － 桐山女大
2 [25 － 19 / 25 － 11] 0

中京大B － 愛院大
2 [25 － 15 / 25 － 21] 0

中京大B － 静産大藤
2 [25 － 16 / 25 － 21] 0

中京大B － 桐山女大
2 [25 － 14 / 25 － 13] 0

Dブロック

静岡産業大学藤枝校舎

10

D1　D3

dグループ

11　D2　12

皇學館大学　星城大学

静産大藤 － 皇學館大
2 [25 － 19 / 25 － 23] 0

静産大藤 － 星城大
2 [25 － 14 / 25 － 13] 0

皇學館大 － 星城大
2 [25 － 11 / 25 － 14] 0

1日目
A・Dコート：至学館大学第1アリーナ
Bコート：至学館大学第2アリーナ
Cコート：中京大学12号館球技体育館
2日目
Bコート：AGUスポーツセンター（愛院大）

2014年度 第40回 西日本バレーボール大学男子選手権大会
【予選グループ戦　組み合わせ】

A
- a1: 1 岐阜大学 2 [25 - 15 / 25 - 9] 0 / 2 甲南大学
- a2: 3 長崎国際大学 2 [25 - 19 / 25 - 22] 0 / 4 関西大学
- a6: 2 [29 - 27 / 25 - 22] 0

B
- a3: 5 九州産業大学 2 [25 - 15 / 25 - 4] 0 / 6 四天王寺大学
- a4: 7 岐阜経済大学 2 [25 - 23 / 19 - 25 / 25 - 19] 1 / 8 京都産業大学
- a7: 2 [25 - 11 / 25 - 19] 0

C
- a5: 9 名城大学 2 [19 - 25 / 25 - 23 / 25 - 22] 1 / 10 大阪産業大学
- b5: 11 愛知教育大学 2 [22 - 25 / 25 - 21 / 25 - 14] 1 / 12 天理大学
- a8: 2 [25 - 21 / 25 - 14] 0

D
- b1: 13 鹿屋体育大学 2 [25 - 14 / 25 - 22] 0 / 14 福山平成大学
- b2: 15 福岡教育大学 2 [25 - 14 / 25 - 12] 0 / 16 明治国際医療大学
- b6: 2 [25 - 20 / 25 - 16] 0

E
- b3: 17 松山大学 2 [15 - 25 / 26 - 24 / 25 - 16] 1 / 18 佛教大学
- b4: 19 九州共立大学 2 [25 - 22 / 25 - 21] 0 / 20 広島国際大学
- b7: 2 [25 - 17 / 25 - 22] 0

F
- c1: 21 大同大学 2 [24 - 26 / 25 - 18 / 25 - 17] 1 / 22 立命館大学
- c2: 23 皇學館大学 2 [25 - 15 / 25 - 15] 0 / 24 姫路獨協大学
- c6: 2 [25 - 22 / 24 - 26 / 25 - 15] 1

G
- c3: 25 全学館大学 2 [25 - 15 / 25 - 21] 0 / 26 関西学院大学
- c4: 27 西日本工業大学 2 [25 - 7 / 25 - 11] 0 / 28 広島修道大学
- c7: 2 [25 - 22 / 25 - 17] 0

H
- c5: 29 朝日大学 2 [25 - 22 / 25 - 13] 0 / 30 大阪学院大学
- d4: 31 香川大学 2 [25 - 19 / 18 - 25 / 25 - 22] 1 / 32 びわこ成蹊スポーツ大学
- c8: 2 [21 - 25 / 34 32 / 25 - 15] 1

I
- d1: 33 志學館大学 2 [25 - 9 / 25 - 14] 0 / 34 龍谷大学
- 35 佐賀大学（棄権）
- 36 神戸学院大学
- d5: 2 [25 - 20 / 25 - 21] 0

J
- d2: 37 福岡大学 2 [25 - 15 / 25 - 22] 0 / 38 広島大学
- d3: 39 静岡産業大学 2 [25 - 17 / 25 - 22] 0 / 40 大阪経済法科大学
- d6: 2 [25 - 21 / 26 - 24] 0

K
- e1: 41 愛知学院大学 2 [25 - 10 / 25 - 15] 0 / 42 大阪経済大学
- e2: 43 東海学園大学 2 [25 - 12 / 25 - 17] 0 / 44 大阪商業大学
- e6: 2 [25 - 21 / 23 - 25 / 26 - 24] 1

L
- e3: 45 愛媛大学 2 [25 - 21 / 25 - 22] 0 / 46 大阪大谷大学
- e4: 47 高知工科大学 2 [25 - 14 / 25 - 14] 0 / 48 広島工業大学
- e7: 2 [25 - 17 / 25 - 21] 0

M
- e5: 49 愛知大学 2 [25 - 7 / 25 - 17] 0 / 50 島根大学
- f5: 51 日本文理大学 2 [25 - 19 / 25 - 22] 0 / 52 神戸大学
- 2 [27 - 25 / 11 - 25 / 25 - 21] 1

N
- f1: 53 静岡産業大学藤枝校舎 2 [25 - 21 / 20 - 25 / 25 - 22] 1 / 54 東亜大学
- f2: 55 福岡国際大学 2 [34 - 32 / 25 - 21] 0 / 56 大阪体育大学
- 2 [28 - 26 / 25 - 23] 0

O
- f3: 57 中京大学 2 [25 - 11 / 25 - 17] 0 / 58 桃山学院大学
- f4: 59 高知大学 2 [25 - 23 / 25 - 12] 0 / 60 同志社大学
- 2 [28 - 30 / 31 29 / 25 - 13] 1

61 近畿大学　第1シード

会場	
	a・b・c・dコート：広島県立総合体育館メインアリーナ
	e・fコート：広島県立総合体育館サブアリーナ

2014年度　第40回 西日本バレーボール大学男子選手権大会
【トーナメント戦　組み合わせ】

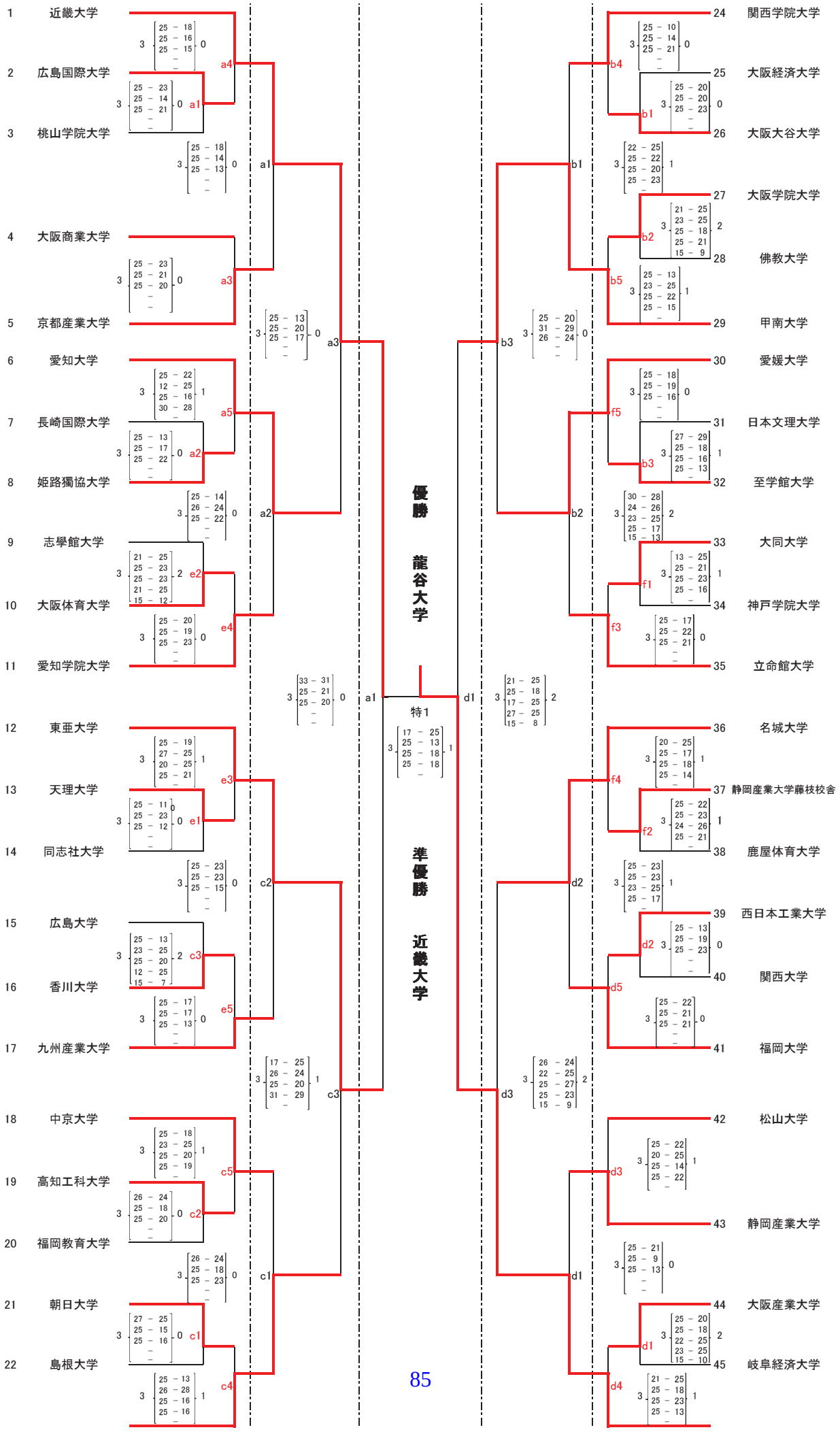

2014年度　第40回西日本バレーボール大学女子選手権大会
【予選グループ戦　組み合わせ】

A
- 1 鹿屋体育大学 2（25 - 5, 25 - 10）0 2 京都華頂大学
- 3 福岡女学院大学 0（13 - 25, 12 - 25）2 4 大阪女子短期大学
- 1 鹿屋体育大学 2（25 - 21, 25 - 16）0 3 福岡女学院大学

B
- 5 長崎国際大学 2（25 - 6, 25 - 6）0 6 大阪教育大学
- 7 山陽学園大学 0（16 - 25, 10 - 25）2 8 大阪学院大学
- 5 長崎国際大学 0（11 - 25, 14 - 25）2 7 山陽学園大学

C
- 9 福山平成大学 0（17 - 25, 22 - 25）2 10 園田学園女子大学
- 11 九州共立大学 2（25 - 14, 25 - 20）0 12 びわこ成蹊スポーツ大学
- 9 福山平成大学 2（22 - 25, 25 - 17, 25 - 16）1 11 九州共立大学

D
- 13 西南女学院大学 2（25 - 17, 25 - 21）0 14 兵庫大学
- 15 岐阜経済大学 2（25 - 17, 25 - 14）0 16 愛媛大学
- 13 西南女学院大学 2（25 - 22, 25 - 14）0 15 岐阜経済大学

E
- 17 福岡大学 2（25 - 20, 25 - 16）0 18 同志社大学
- 19 星城大学 0（11 - 25, 8 - 25）2 20 京都産業大学
- 17 福岡大学 2（25 - 16, 25 - 12）0 19 星城大学

F
- 21 大阪大谷大学 0（16 - 25, 22 - 25）2 22 千里金蘭大学
- 23 流通科学大学 1（25 - 16, 21 - 25, 20 - 25）2 24 松山東雲短期大学・女子大学
- 21 大阪大谷大学 2（25 - 19, 25 - 13）0 23 流通科学大学

G
- 25 佐賀女子短期大学 0（18 - 25, 24 - 26）2 26 京都橘大学
- 27 環太平洋大学 2（25 - 10, 25 - 10）0 28 奈良女子大学
- 25 佐賀女子短期大学 2（25 - 8, 25 - 9）0 27 環太平洋大学

H
- 29 中京大学 2（25 - 18, 25 - 14）0 30 松山大学
- 31 静岡産業大学藤枝校舎 2（25 - 10, 25 - 10）0 32 高知大学
- 29 中京大学 2（25 - 4, 25 - 18）0 31 静岡産業大学藤枝校舎

I
- 33 佐賀大学 2（25 - 10, 25 - 16）0 34 姫路獨協大学
- 35 至学館大学 2（25 - 18, 28 - 26）0 36 佛教大学
- 33 佐賀大学 1（25 - 23, 17 - 25, 22 - 25）2 35 至学館大学

J
- 37 武庫川女子大学 0（24 - 26, 17 - 25）2 38 神戸親和女子大学
- 39 中国学園大学 2（25 - 13, 25 - 14）0 40 相愛大学
- 37 武庫川女子大学 2（25 - 10, 25 - 19）0 39 中国学園大学

K
- 41 香蘭女子短期大学 0（17 - 25, 10 - 25）2 42 大阪国際大学
- 43 皇學館大学 2（25 - 14, 25 - 10）0 44 常磐会短期大学
- 41 香蘭女子短期大学 2（25 - 23, 25 - 9）0 43 皇學館大学

L
- 45 広島大学 2（25 - 6, 25 - 14）0 46 関西外国語大学
- 47 関西大学 2（25 - 20, 25 - 19）0 48 神戸学院大学
- 45 広島大学 0（9 - 25, 16 - 25）2 47 関西大学

M
- 49 広島文化学園大学 2（25 - 7, 25 - 16）0 50 徳島文理大学
- 51 志學館大学 2（25 - 14, 25 - 16）0 52 香川大学
- 49 広島文化学園大学 2（25 - 23, 25 - 22）0 51 志學館大学

N
- 53 名古屋学院大学 0（11 - 25, 22 - 25）2 54 龍谷大学
- 55 愛知教育大学 0（21 - 25, 25 - 27）2 56 帝塚山大学
- 53 名古屋学院大学 2（25 - 21, 25 - 23）0 55 愛知教育大学

O
- 57 愛知学院大学 0（19 - 25, 22 - 25）2 58 大阪体育大学
- 59 長崎純心大学 1（17 - 25, 25 - 23, 18 - 25）2 60 芦屋大学
- 57 愛知学院大学 2（25 - 20, 25 - 11）0 59 長崎純心大学

P
- 61 静岡産業大学 2（26 - 24, 25 - 17）0 62 天理大学
- 63 至誠館大学 2（25 - 12, 25 - 6）0 64 神戸女子大学
- 61 静岡産業大学 2（25 - 15, 25 - 18）0 63 至誠館大学

Q
- 65 日本経済大学 0（16 - 25, 22 - 25）2 66 滋賀短期大学
- 67 福岡教育大学 2（25 - 5, 25 - 15）0 68 桃山学院大学
- 65 日本経済大学 2（25 - 16, 25 - 12）0 67 福岡教育大学

a･b･cコート	・・・・・	グリーンアリーナ神戸　メインアリーナ
dコート	・・・・・	グリーンアリーナ神戸　サブアリーナ
e･fコート	・・・・・	神戸市中央体育館
gコート	・・・・・	神戸学院大学林山キャンパス体育館

2014年度　第40回西日本バレーボール大学女子選手権大会

【決勝トーナメント戦】

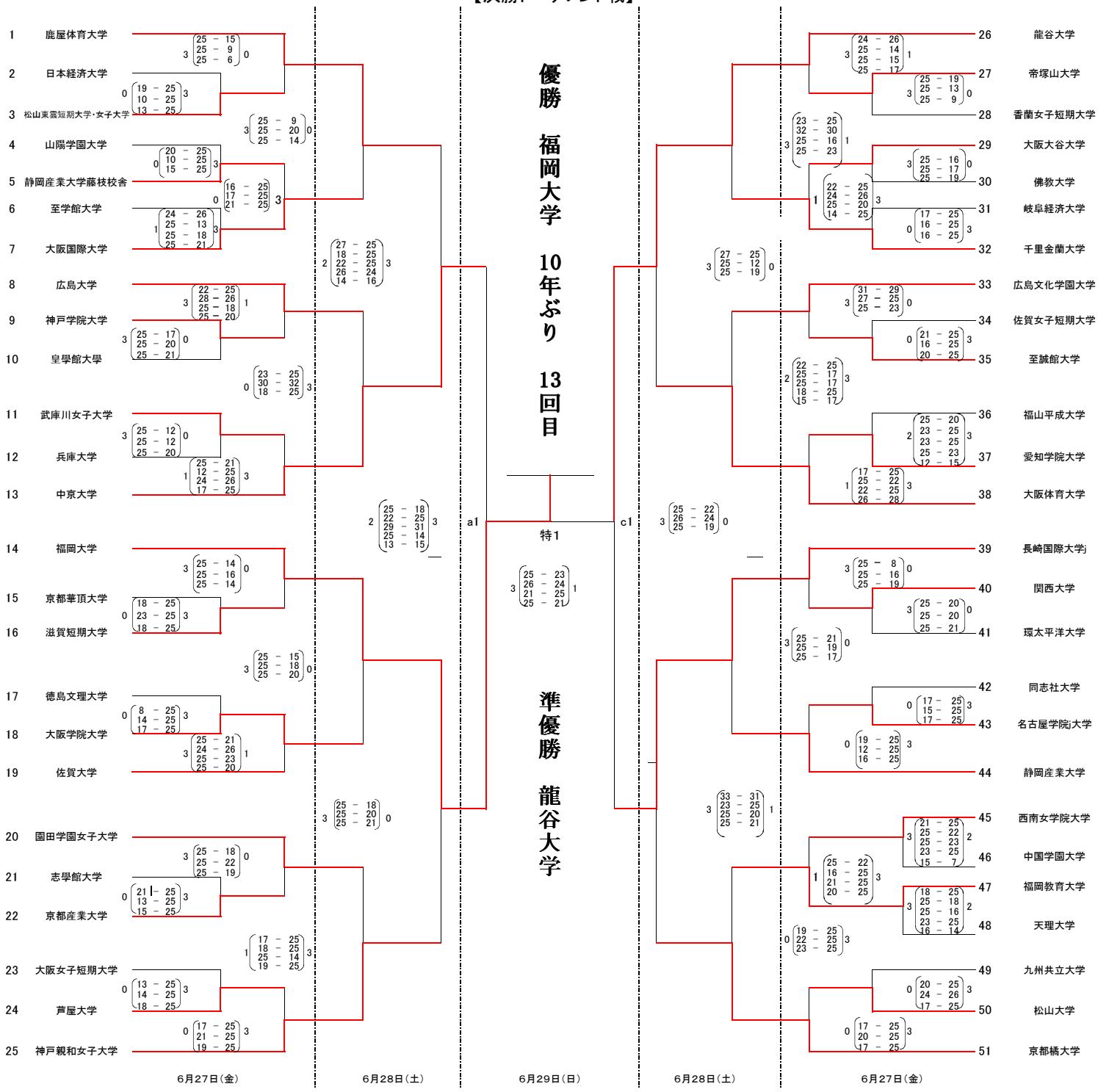

a･b･c･特コート	････	グリーンアリーナ神戸メインアリーナ
dコート	････	グリーンアリーナ神戸サブアリーナ
e･fコート	････	神戸市中央体育館
gコート	････	神戸学院大学林山キャンパス体育館

全日本バレーボール大学選手権大会
ミキプルーンスーパーカレッジバレー２０１４（12 月 1 日ー12 月 7 日）
〈女子の部　東京〉

〇予選リーグ

静岡産業大学藤枝　２－１　江戸川大学
広島文化学園大学　２－０　静岡大学
都留文科大学　２－０　静岡産業大学藤枝
大阪体育大学　２－０　静岡大学

〇決勝トーナメント　２回戦

静岡産業大学　２－０　富山大学
武庫川女子大学　２－０　静岡産業大学藤枝

〇決勝トーナメント　３回戦

静岡産業大学　２－０　九州共立大学

〇決勝トーナメント　４回戦

福岡大学　２－０　静岡産業大学

2014年度全日本バレーボール大学男女選手権大会グループ戦女子試合コート及び試合順

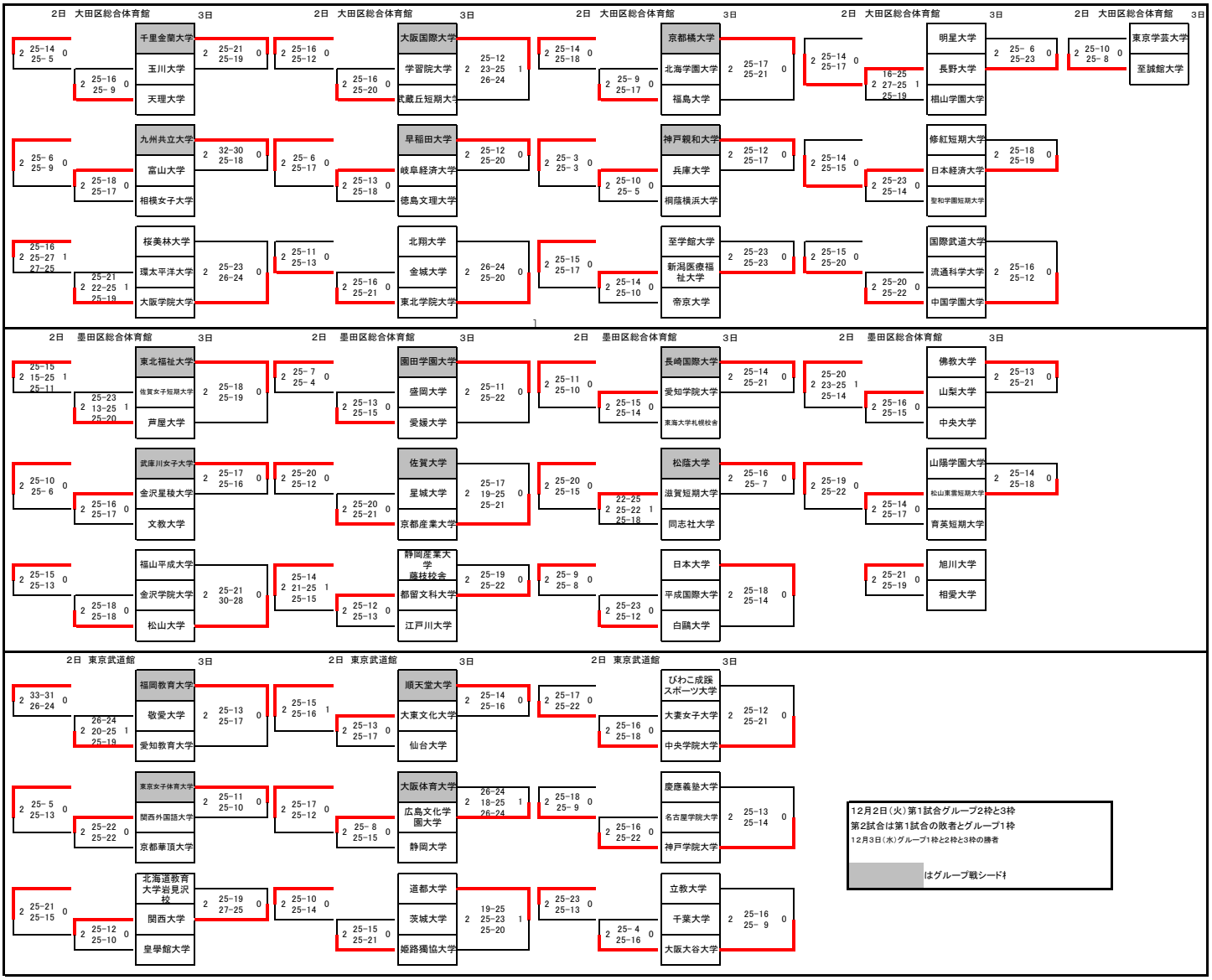

第61回秩父宮妃賜杯全日本バレーボール大学女子選手権大会
ミキプルーンスーパーカレッジバレー2014
決勝トーナメント戦

12月3日(水) グループ戦 終了後1回戦 / 12月4日(木) 10:00～ 2･3回戦 / 12月5日(金) 10:00～ 4回戦･準々決勝 / 12月6日(土) 13:00～ 準決勝 / 12月7日(日) 13:00～ 決勝戦、3位決定戦 / 12月6日(土) 13:00～ 準決勝 / 12月5日(金) 10:00～ 4回戦･準々決勝 / 12月4日(木) 10:00～ 2･3回戦 / 12月3日(水) グループ戦 終了後1回戦

福岡大学
武蔵丘短期大学
岐阜経済大学
流通科学大学
千里金蘭大学
九州共立大学
至誠館大学
聖和学園短期大学
長野大学
富山大学
静岡産業大学
龍谷大学
神戸学院大学
愛知教育大学
大東文化大学
大阪体育大学
東京女子体育大学
福岡教育大学
中央学院大学
立教大学
関西大学
姫路獨協大学
広島大学
筑波大学
福島大学
椙山女学園大学
大阪国際大学
早稲田大学
大阪学院大学
至学館大学
東北学院大学
兵庫大学
尚絅学院大学
鹿屋体育大学
相愛大学
白鷗大学
東北福祉大学
武庫川女子大学
静岡産業大学 藤枝校舎
松山東雲短期大学･女子大学
愛媛大学
中京大学

東海大学
旭川大学
佐賀大学
福山平成大学
園田学園女子大学
京都産業大学
日本大学
金沢星稜大学
山梨大学
日本女子体育大学
西南女学院大学
佛教大学
芦屋大学
山陽学園大学
長崎国際大学
松蔭大学
松山大学
愛知学院大学
都留文科大学
滋賀短期大学
嘉悦大学
青山学院大学
道都大学
関西外国語大学
大妻女子大学
順天堂大学
広島文化大学
大阪大谷大学
北海道教育大学
名古屋学院大学
宇都宮大学
国士舘大学
日本経済大学
桜美林大学
新潟医療福祉大学
金城大学
京都橘大学
神戸親和女子大学
天理大学
中国学園大学
東京学芸大学
日本体育大学

日本体育大学（21年ぶり29回目の優勝）

準優勝　福岡大学

中京大学　東海大学

《大会結果》

平成26年度　第30回　静岡県大学バレーボール選手権大会

平成26年6月15日
於：男子会場　静岡県立大学
女子会場　静岡大学

男子優勝　静岡産業大学藤枝（6大会連続13回目）

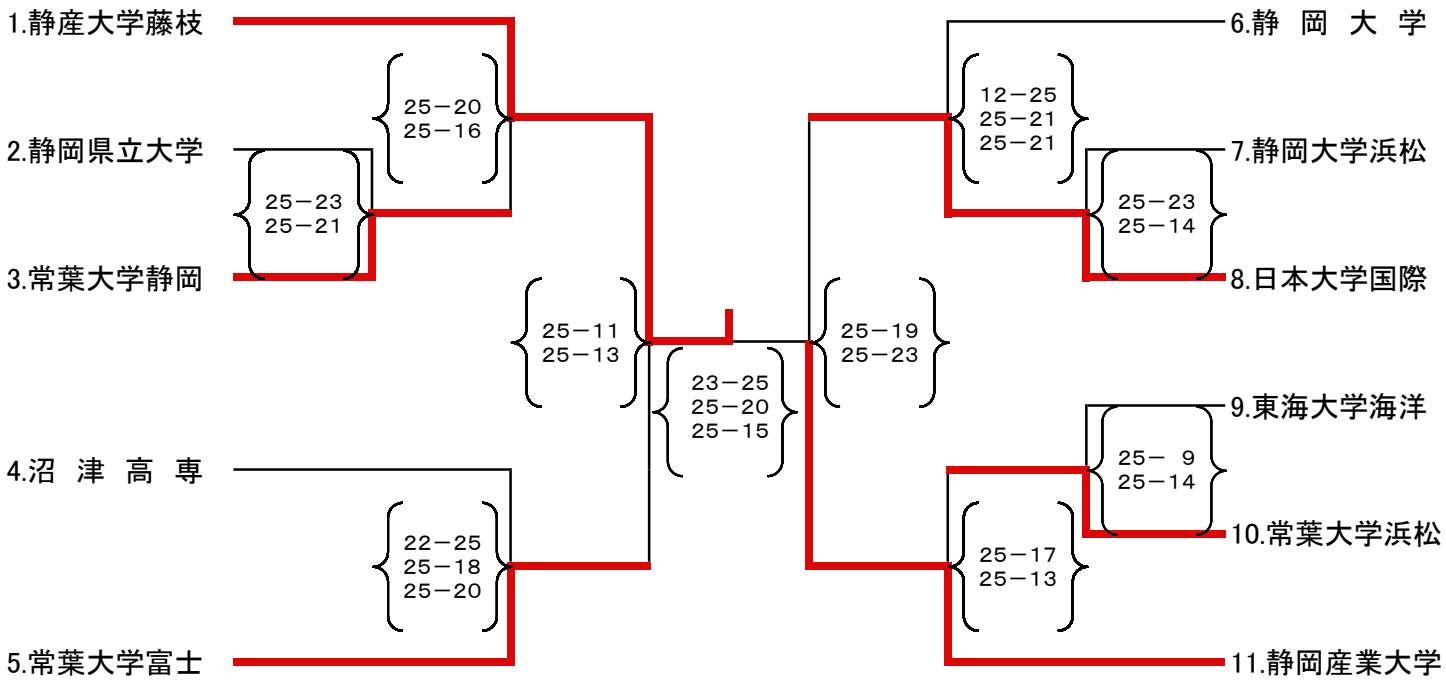

女子優勝　静岡産業大学（5大会連続7回目）

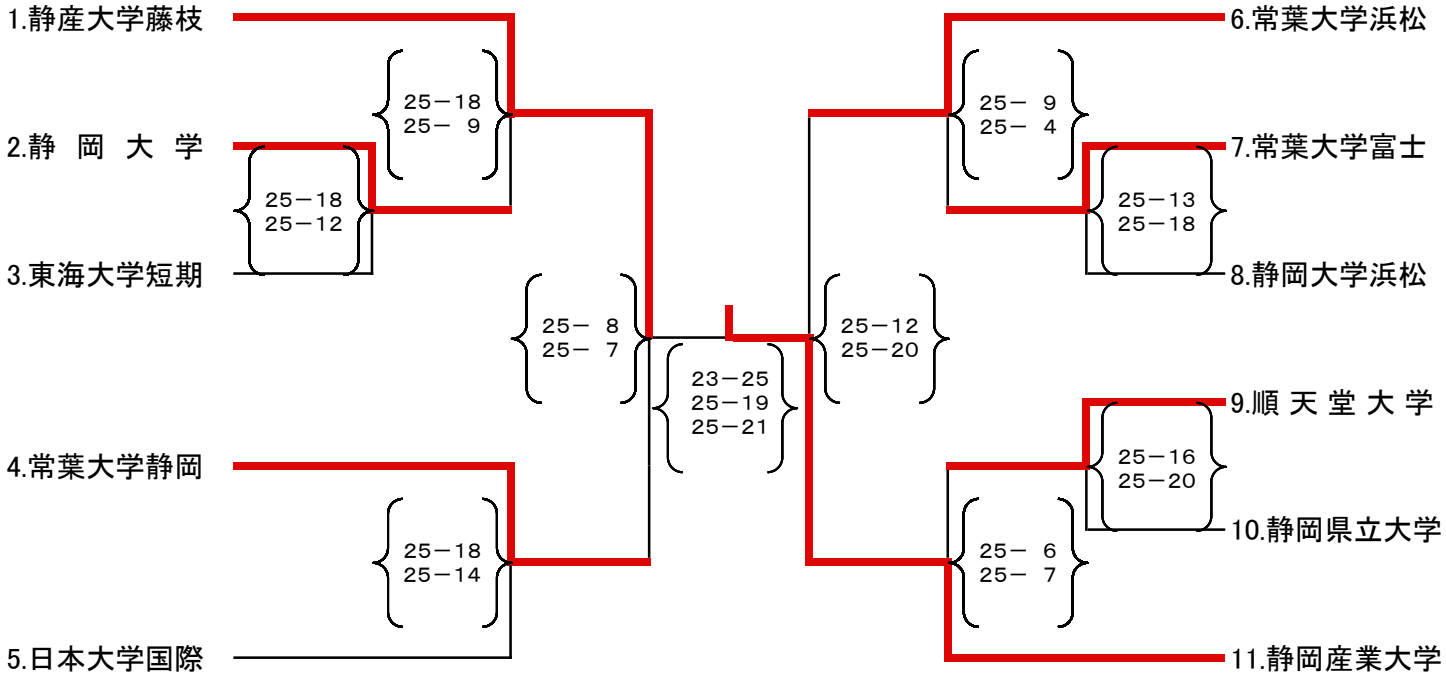

男子　予選リーグ≪11月16日　静岡県立大学≫

Aリーグ

	静産大藤枝	常葉静岡	常葉富士	沼津高専	
静産大藤枝		25-14 25-14	25-13 25- 8	25-11 25- 4	*1*
常葉静岡	0-2		25-14 25-17	25-10 25-15	*2*
常葉富士	0-2	0-2		25-15 25-17	*3*
沼津高専	0-2	0-2	0-2		*決勝リーグ不参加*

Bリーグ

	静岡産業大	日大国際	常葉浜松	
静岡産業大		25-19 25-21	25-13 25-10	*1*
日大国際	0-2		25-22 25-14	*2*
常葉浜松	0-2	0-2		*3*

Cリーグ

	静岡県立大	静岡大学	静岡大浜松	
静岡県立大		14-25 25-27	26-24 18-25 25-20	*2*
静岡大学	2-0		25-17 25-16	*1*
静岡大浜松	1-2	0-2		*3*

男子　決勝リーグ≪11月24日　シーガルドーム≫

1位リーグ

	静産大藤枝	静岡産業大	静岡大学	
静産大藤枝		26-28 26-24 25-18	25-20 25-17	*1*
静岡産業大	1-2		25-15 25-22	*2*
静岡大学	0-2	0-2		*3*

2位リーグ

	常葉静岡	日大国際	静岡県立大	
常葉静岡		23-25 15-25	25-20 25-14	*5*
日大国際	2-0		25-12 25-13	*4*
静岡県立大	0-2	0-2		*6*

3位リーグ

	常葉富士	常葉浜松	静岡大浜松	
常葉富士		18-25 23-25	19-25 25-23 23-25	*9*
常葉浜松	2-0		25-21 17-25 26-24	*7*
静岡大浜松	2-1	1-2		*8*

予選リーグ結果

A1位	静岡産業大学藤枝校舎
A2位	常葉大学静岡
A3位	常葉大学富士
B1位	静岡産業大学
B2位	日本大学国際関係学部
B3位	常葉大学浜松
C1位	静岡大学
C2位	静岡県立大学
C3位	静岡大学浜松校舎

決勝リーグ結果

優　勝	静岡産業大学藤枝校舎
準優勝	静岡産業大学
第3位	静岡大学
第4位	日本大学国際関係学部
第5位	常葉大学静岡
第6位	静岡県立大学
第7位	常葉大学浜松
第8位	静岡大学浜松校舎
第9位	常葉大学富士

女子　予選リーグ≪11月16日　静岡県立大学短期大学部≫

Dリーグ

	静岡産業大	静岡大学	常葉静岡	常葉浜松	
静岡産業大		25-15 25-20	25-13 25-14	25-18 25-18	1
静岡大学	0-2		25-17 25-22	10-25 12-25	3
常葉静岡	0-2	0-2		14-25 11-25	4
常葉浜松	0-2	2-0	2-0		2

Eリーグ

	静産大藤枝	静岡大浜松	日大国際	
静産大藤枝		25- 4 25- 3	25- 5 25- 5	1
静岡大浜松	0-2		1-25 8-25	3
日大国際	0-2	2-0		2

Fリーグ

	静岡県立大	順天堂大学	常葉富士	
静岡県立大		23-25 20-25	20-25 22-25	3
順天堂大学	2-0		25-22 21-25 25-23	1
常葉富士	2-0	1-2		2

女子　決勝リーグ≪11月24日　シーガルドーム≫

決勝トーナメント

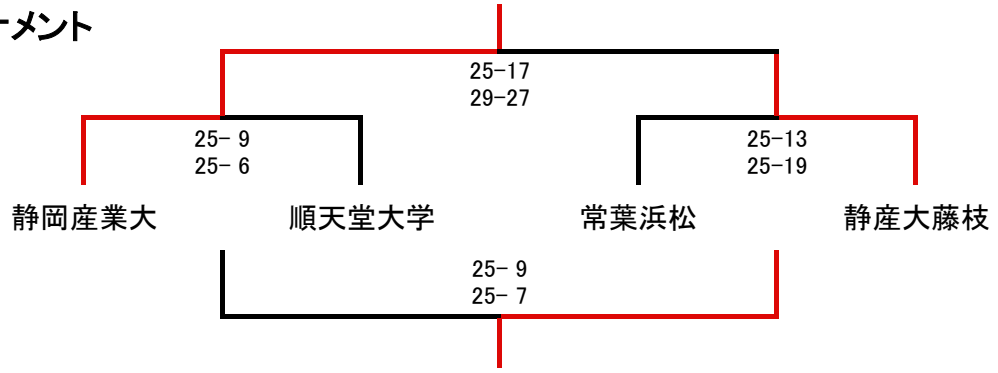

2位リーグ

	静岡大学	日大国際	常葉富士	
静岡大学		25- 6 25-16	25-17 25-13	5
日大国際	0-2		26-24 22-25 26-24	6
常葉富士	0-2	1-2		7

3位リーグ

	常葉静岡	静岡大浜松	静岡県立大	
常葉静岡		25- 5 25-10	25-14 25-10	8
静岡大浜松	0-2		11-25 15-25	10
静岡県立大	0-2	2-0		9

予選リーグ結果

D1位	静岡産業大学
D2位	常葉大学浜松
D3位	静岡大学
D4位	常葉大学静岡
E1位	静岡産業大学藤枝校舎
E2位	日本大学国際関係学部
E3位	静岡大学浜松校舎
F1位	順天堂大学保健看護学部
F2位	常葉大学富士
F3位	静岡県立大学

決勝リーグ結果

優　勝	静岡産業大学
準優勝	静岡産業大学藤枝校舎
第3位	常葉大学浜松
第4位	順天堂大学保健看護学部
第5位	静岡大学
第6位	日本大学国際関係学部
第7位	常葉大学富士
第8位	常葉大学静岡
第9位	静岡県立大学
第10位	静岡大学浜松校舎

高校部

［掲載大会］

● 平成26年度静岡県高等学校総合体育大会バレーボール競技　各地区予選

→ 平成26年度静岡県総合体育大会バレーボール競技

→ 第61回 東海高等学校総合体育大会バレーボール競技

→ 平成26年度 全国高等学校総合体育大会 バレーボール競技大会

→ 第64回中部日本6人制バレーボール総合男女選手権大会　高校の部

● 静岡県各地区高等学校 6人制バレーボール選手権大会

● 平成26年度　第67回全日本バレーボール高等学校選手権大会　静岡県予選大会

→ 第67回全日本バレーボール高等学校選手権大会

● 静岡県高等学校新人体育大会バレーボール競技　地区予選大会
兼　第33回静岡県高等学校バレーボール選手権大会　地区予選大会

→ 静岡県高等学校新人体育大会バレーボール競技
兼　第33回静岡県高等学校バレーボール選手権大会

→ 第21回東海高等学校バレーボール選抜大会

平成26年度　静岡県高等学校総合体育大会バレーボール競技東部地区予選大会

男子の部

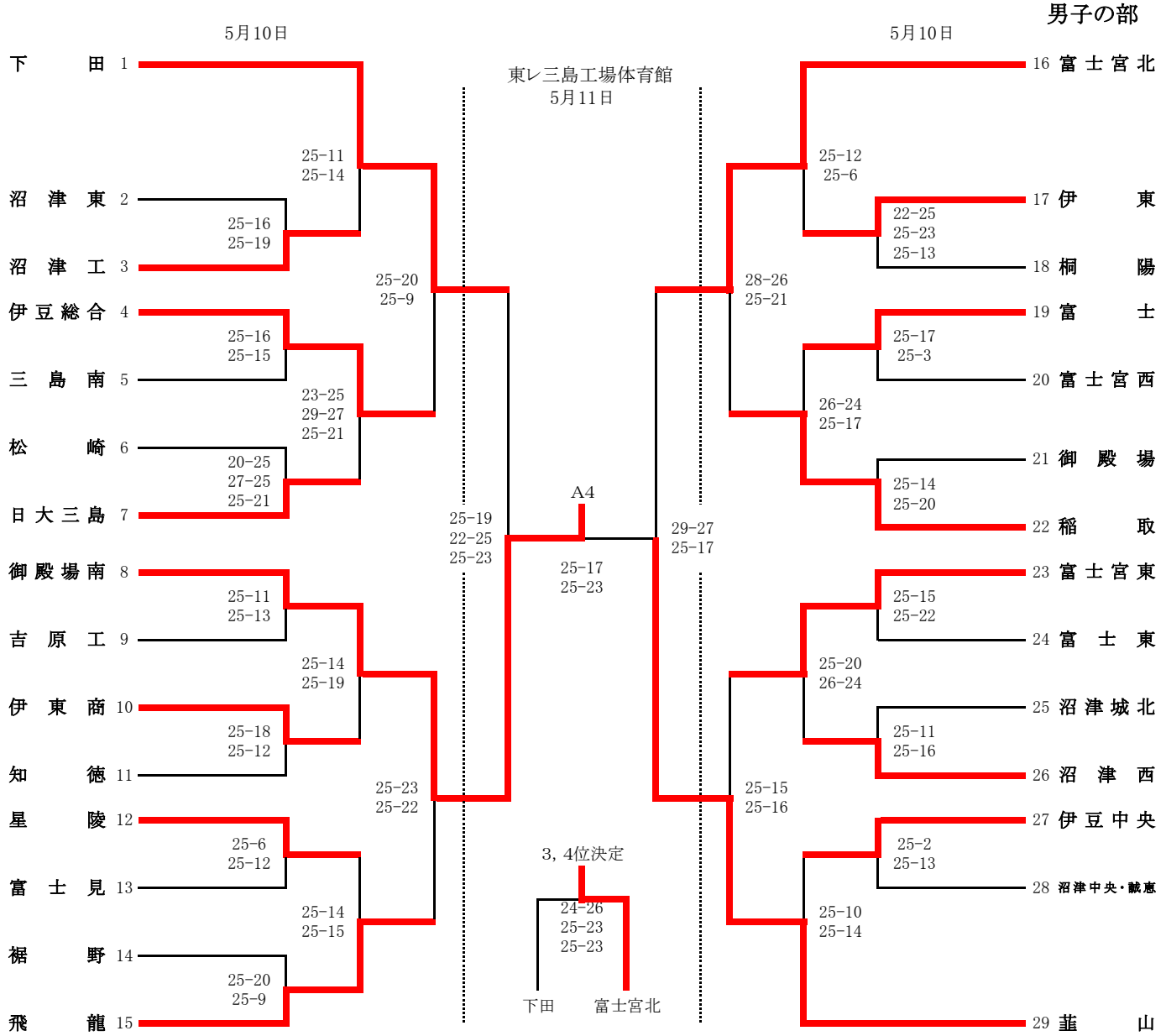

1～7　16～22　は東レ三島工場体育館　　8～15　23～29　は裾野高校体育館

男子結果

1位（　御殿場南　）
2位（　韮山　）
3位（　富士宮北　）
4位（　下田　）
5位（　飛龍　）
6位（　稲取　）
7位（　伊豆総合　）
8位（　富士宮東　）
9位（　伊東商業　）
10位（　沼津西　）

以上の10チームが5月31日・6月1日
6月8日に行われる県大会に
（中部地区高校、草薙体育館）出場する。

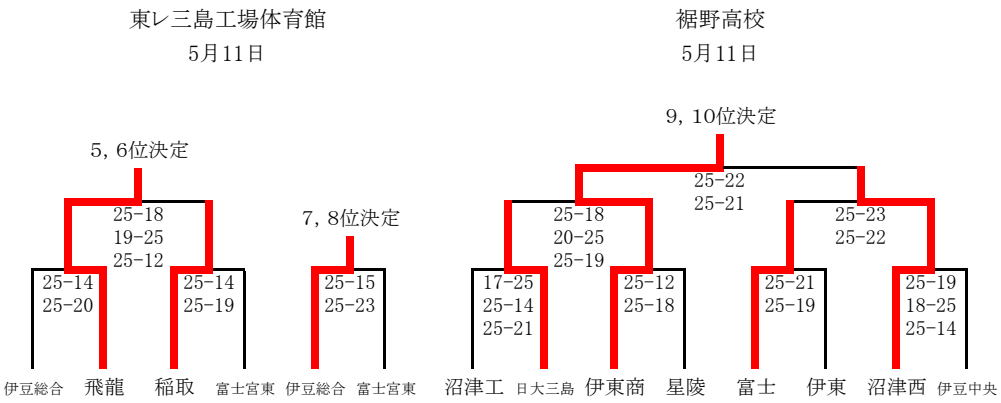

平成26年度　静岡県高等学校総合体育大会バレーボール競技　東部地区予選大会

開催日　平成26年5月10日，11日
会　場　富士見高校、富岳館高校、富士宮東高校

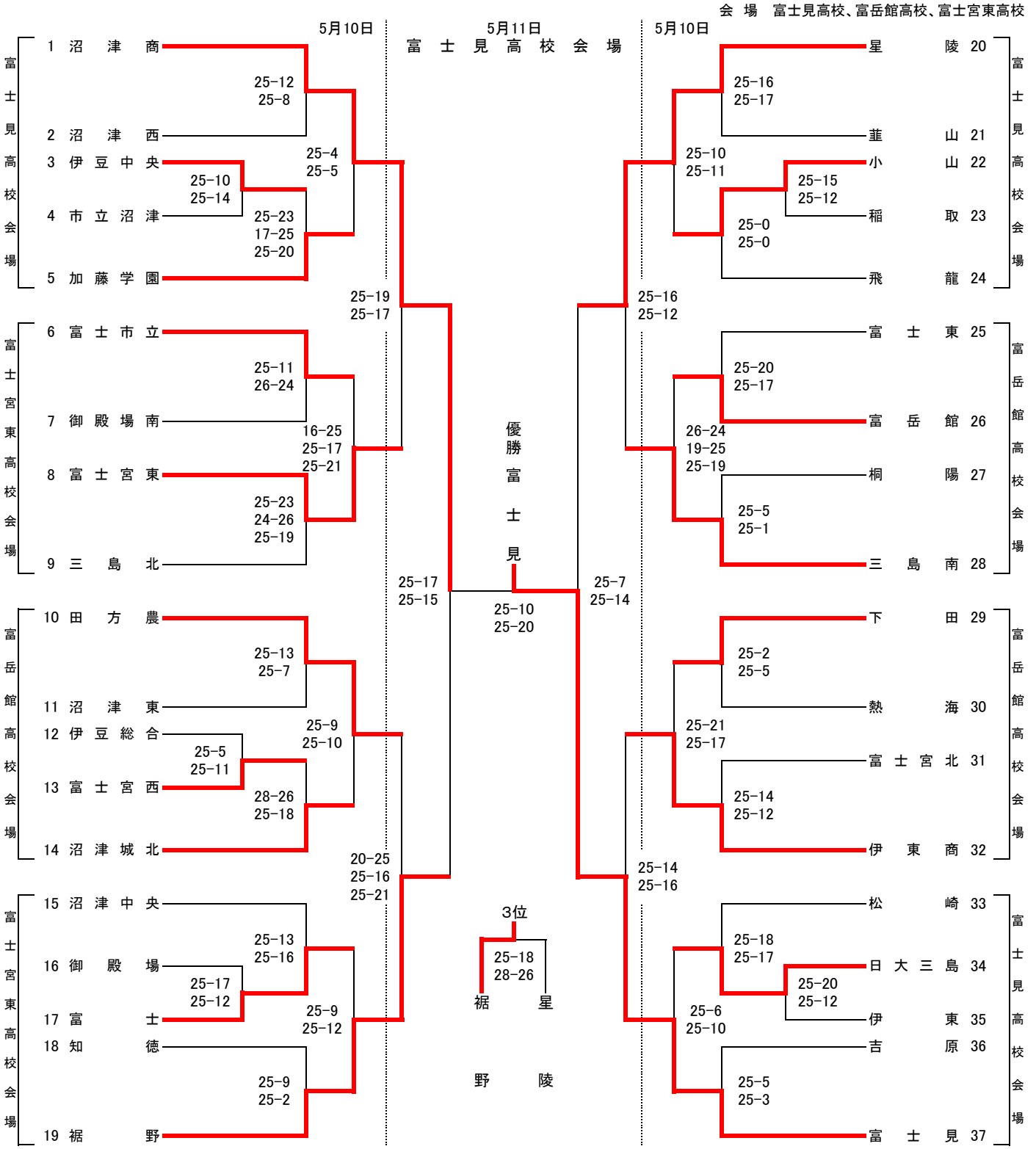

1位	富士見
2位	沼津商
3位	裾野
4位	星陵
5位	田方農
6位	伊東商
7位	三島南
8位	富士宮東
9位	下田
10位	富士市立

1位～10位は5月31日、6月1日（中部地区）6月8日（草薙体育館）で行われる県大会に出場します。但し、合同チームは県大会への出場を認めない。

平成26年度 全国高等学校総合体育大会バレーボール競技
静岡県中部地区予選大会(男子結果)

日付　5月10日(土)・11日(日)
会場　東海大翔洋高校・静岡西高校

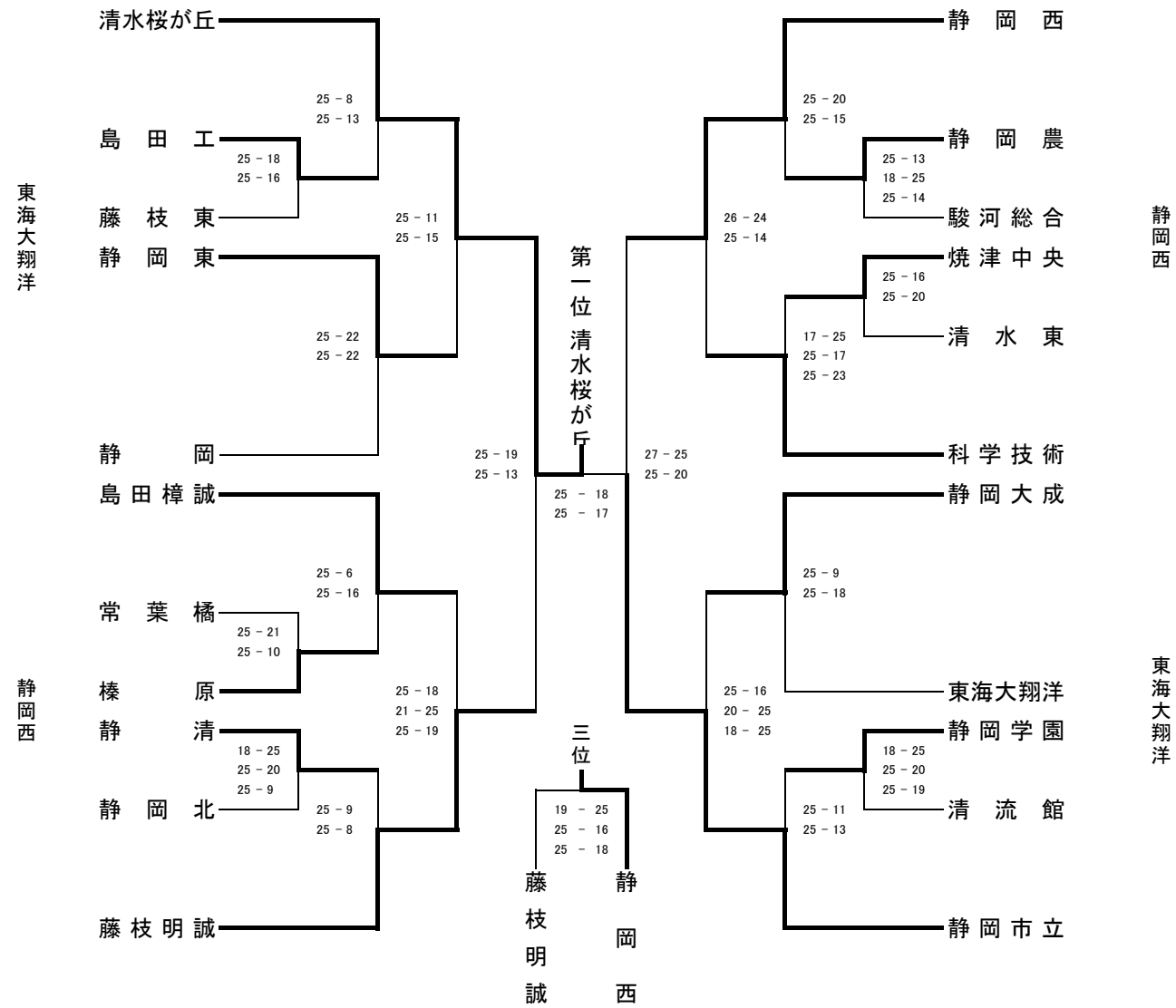

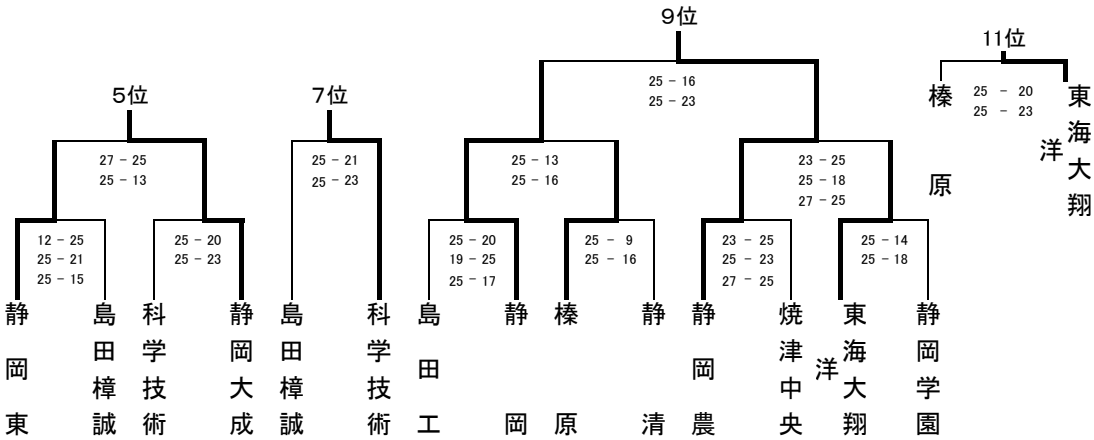

中部地区順位

第1位	清水桜が丘
第2位	静岡市立
第3位	静岡西
第4位	藤枝明誠
第5位	静岡大成
第6位	静岡東
第7位	科学技術
第8位	島田樟誠
第9位	静岡農
第10位	静岡
第11位	東海大翔洋
第12位	榛原

平成26年度　第62回静岡県高等学校総合体育大会　バレーボール競技
中部地区予選大会（女子）

5月10日 藤枝西（1～13）
藤枝北（14～25）
焼津水産（26～34）

5月11日　草薙体育館（順位決定戦）

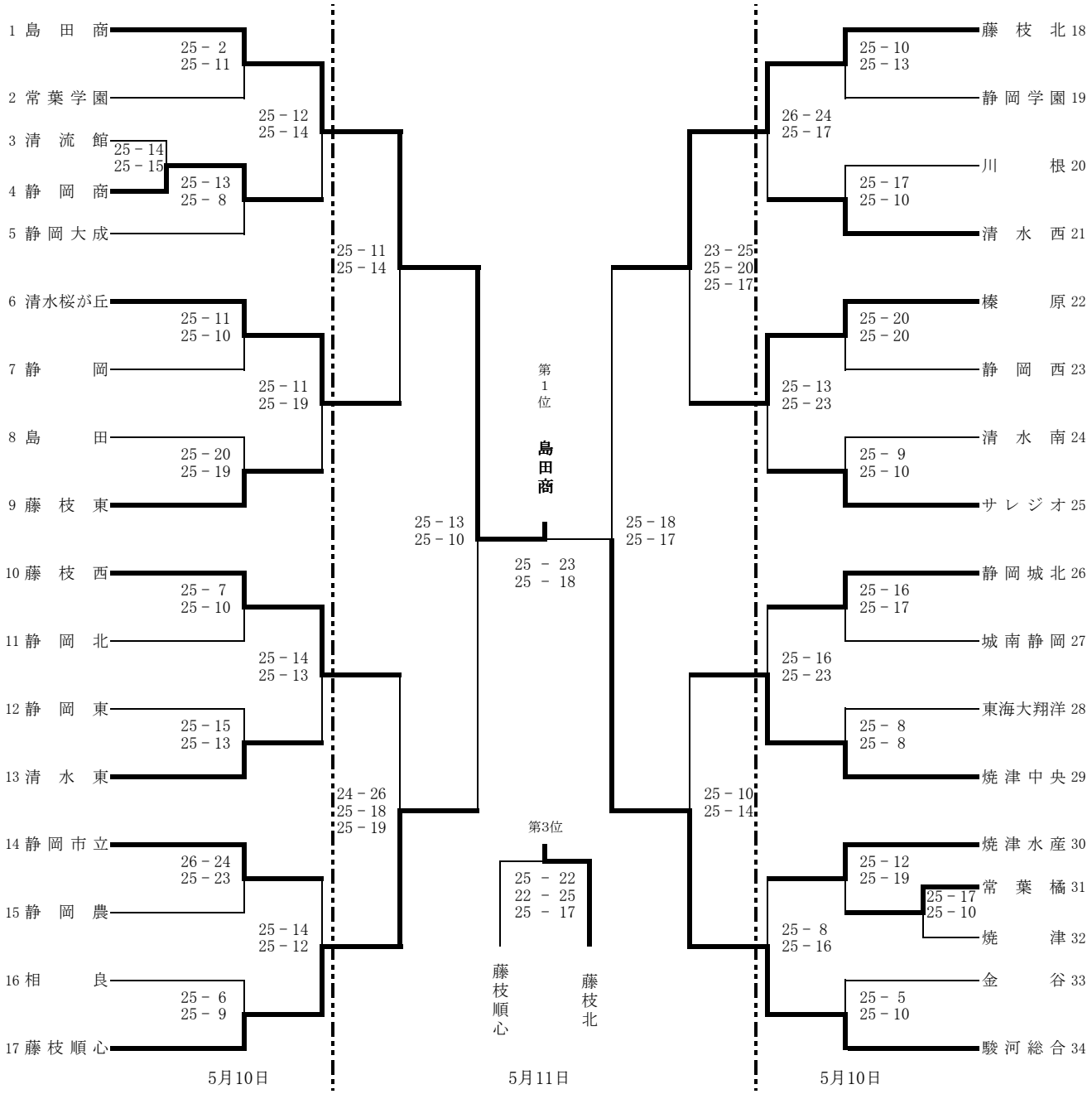

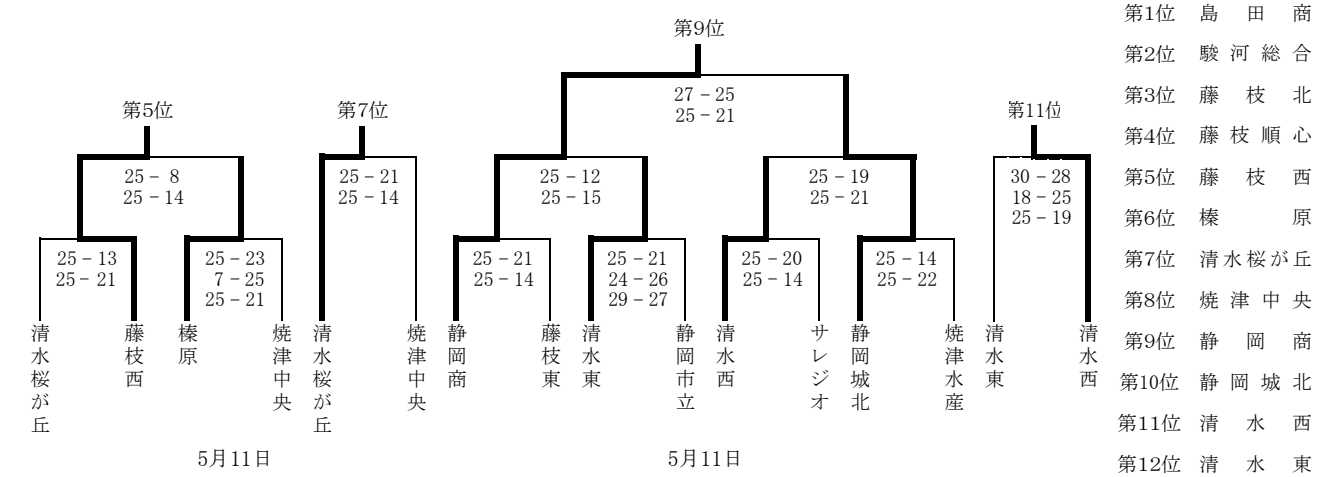

第1位　島田商
第2位　駿河総合
第3位　藤枝北
第4位　藤枝順心
第5位　藤枝西
第6位　榛原
第7位　清水桜が丘
第8位　焼津中央
第9位　静岡商
第10位　静岡城北
第11位　清水西
第12位　清水東

平成26年度　静岡県高等学校総合体育大会バレーボール競技西部地区予選大会

【男子の部】

平成26年5月10日(土),11日(日)　浜松日体高等学校,浜松城北工業高等学校

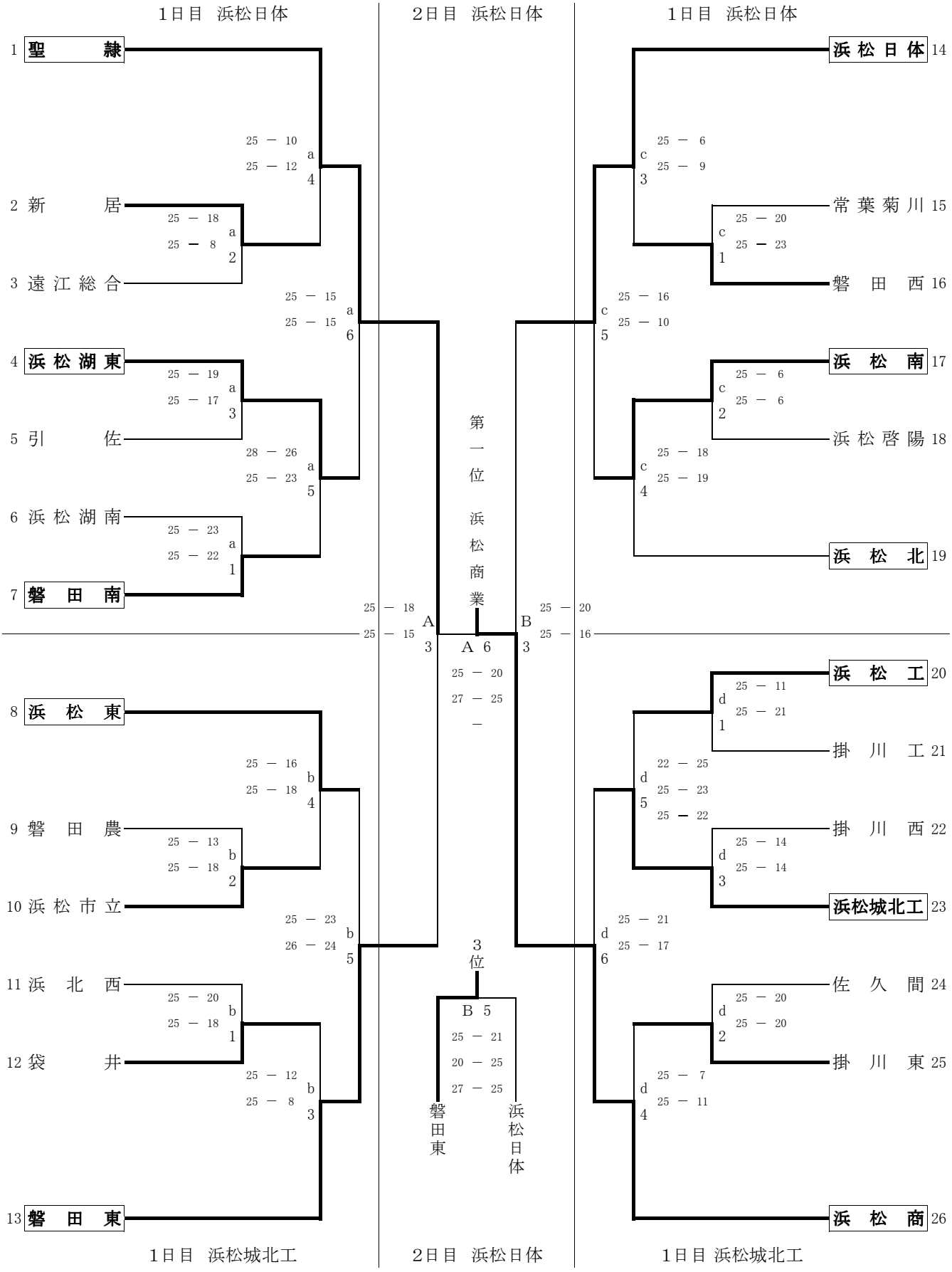

5～8位決定トーナメント戦

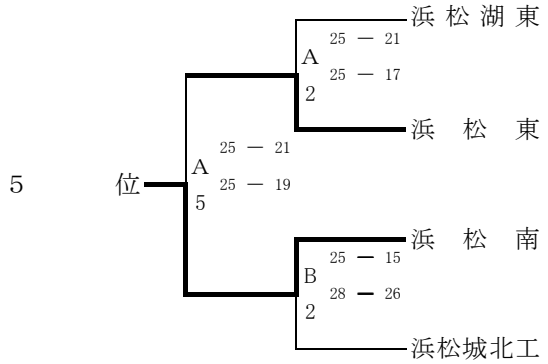

7・8位決定戦

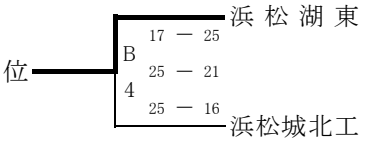

9・10位決定トーナメント戦(敗者復活戦)

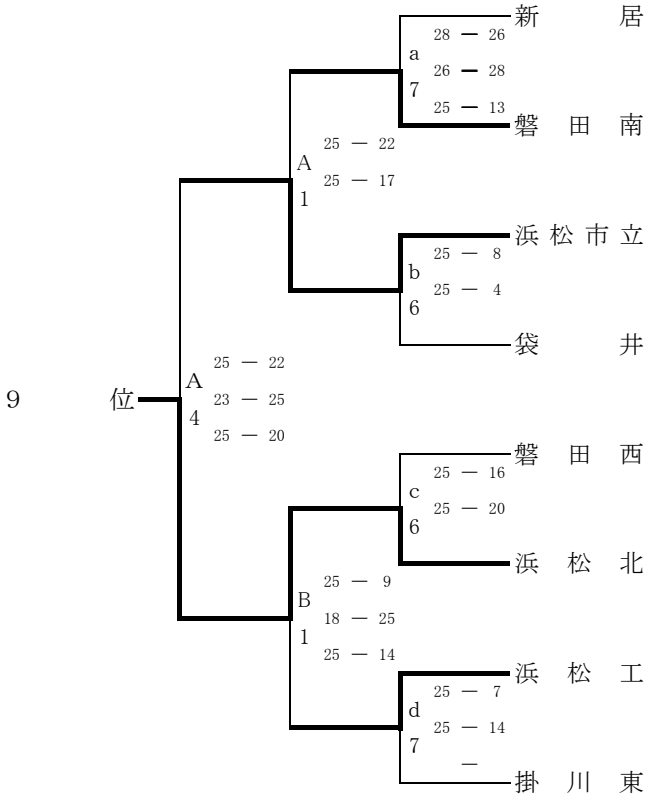

1位	浜松商
2位	聖隷クリストファー
3位	磐田東
4位	浜松日体
5位	浜松南
6位	浜松東

7位	浜松湖東
8位	浜松城北工
9位	浜松北
10位	浜松市立

日　時　：　平成26年5月10日（土）・11日（日）

会　場　：　1日目…浜松日体(a,cコート)
　　浜松城北工（b,dコート）
　　2日目…浜松日体(A,Bコート)

日　程　：　開　館 8:00　代表者会議 8:30
　　開会式 9:00　試合開始 9:10

会場	浜松日体1日目	浜松城北工1日目	浜松日体2日目
総務	田川・榊原	刑部・杉本清	刑部・杉本清
競技	稲葉三・杉本昌	増田・上畠	増田・稲葉三
審判	青野・藤田	中川・稲葉勉	中川・野崎
会場	北脇	野崎	北脇

※今大会は第1日目に3回戦まで行い、第2日目に1～10位決定戦を同一会場で行います。
※チーム名板を必ず持参してください。またゴミの始末は各チームで責任を持って行って下さい。
※今大会の上位10チームまでが、5月31日・6月1日(静岡市立・島田工)・6月8日(草薙総合)の県大会に出場できます。
※学校敷地内は、駐車券がないと駐車できません。
※右記のホームページで結果を確認することが出来ます。　http://homepage3.nifty.com/h-kage/

平成26年度

静岡県高等学校総合体育大会バレーボール競技西部地区予選大会

（女子の部）

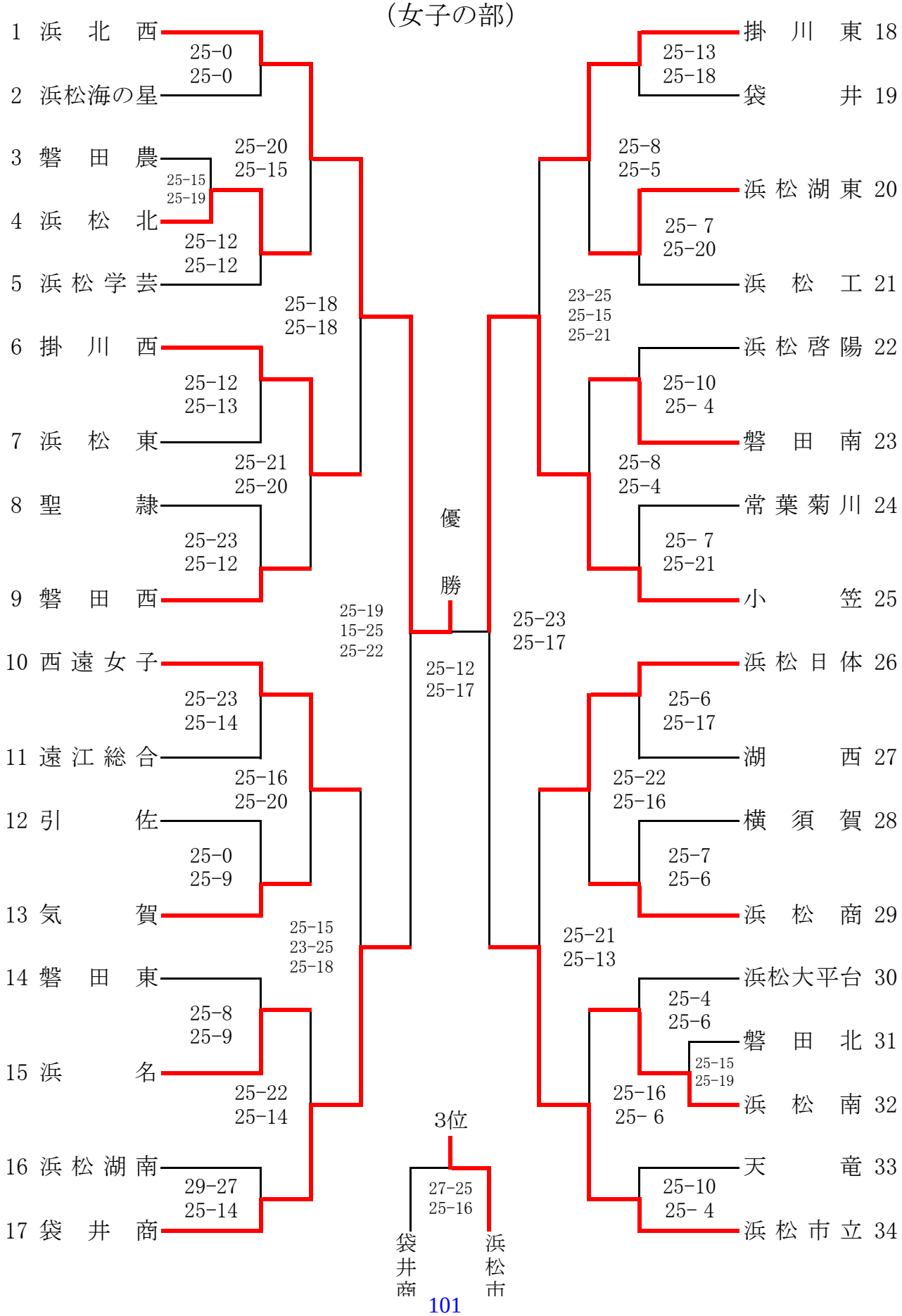

【順位】

1位 浜北西

2位 小笠

3位 浜松市立

4位 袋井商

5位 掛川東

6位 西遠女子

7位 浜松日体

8位 掛川西

9位 磐田西

10位 浜松商業

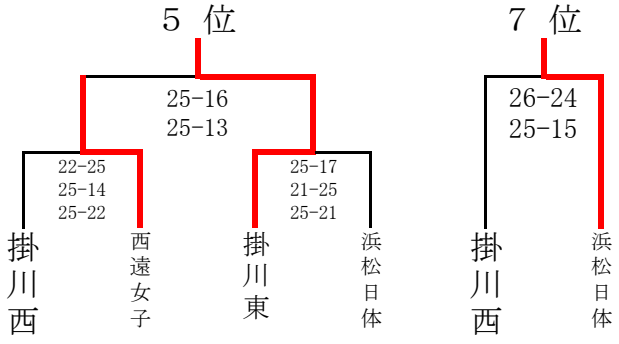

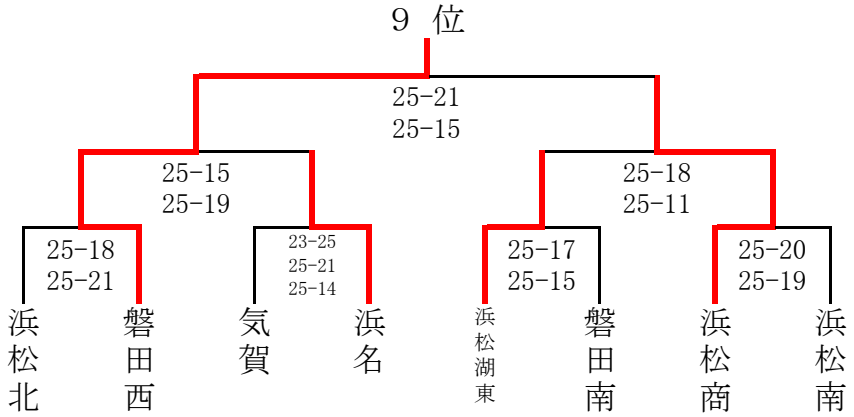

	5月10日(土)			5月11日(日)	
会場校	磐 田 北	磐 田 南	磐 田 西	磐 田 北	磐 田 南
コート	a b	c d	e f	A、B	C、D
チーム	1～5 14～17 30～34	10～13 18～25	6～9 26～29	1～8位 決定戦	9～10位 決定戦
総務	澤田	戸塚	外山・松井		
競技	向中野	新井	山下		
審判	坂本	蔵原	宮野		
会場	藤村	風岡	渥美		

【日程】

7 : 3 0	駐車場開場	8 : 0 0	フロア開館
8 : 3 0	スパイク(第3試合目以降	8 : 3 0	代表者会議
8 : 4 0	スパイク(第1, 2試合目)		

※各会場のスパイクの時間は当日指示に従ってください。

8 : 5 0　サーブ

9 : 0 0　開会式　　開会式終了後、試合開始

※次のホームページで試合結果、県大会組合等をみることができます。
http://homepage3.nifty.com/h-kage/

平成26年度　静岡県高等学校総合体育大会バレーボール競技

〔男　子〕

平成26年　5月31日・6月1日・8日

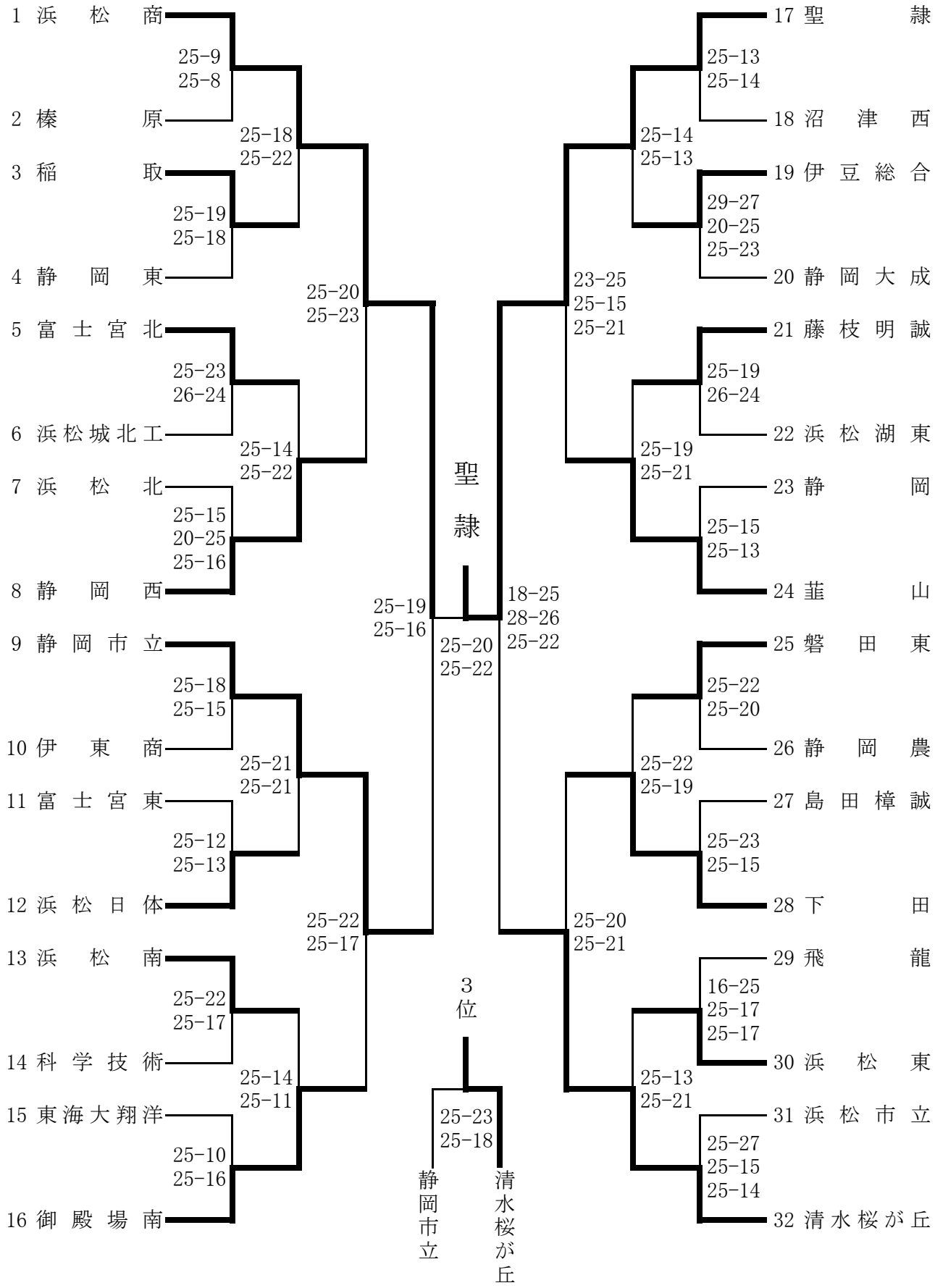

会　場　1日目　静岡市立高等学校(1～16)・島田工業高等学校(17～32)
　　2日目　静岡市立高等学校
　　3日目　草薙総合運動場体育館

平成26年度　静岡県高等学校総合体育大会バレーボール競技

〔女　子〕

平成26年　5月31日・6月1日・8日

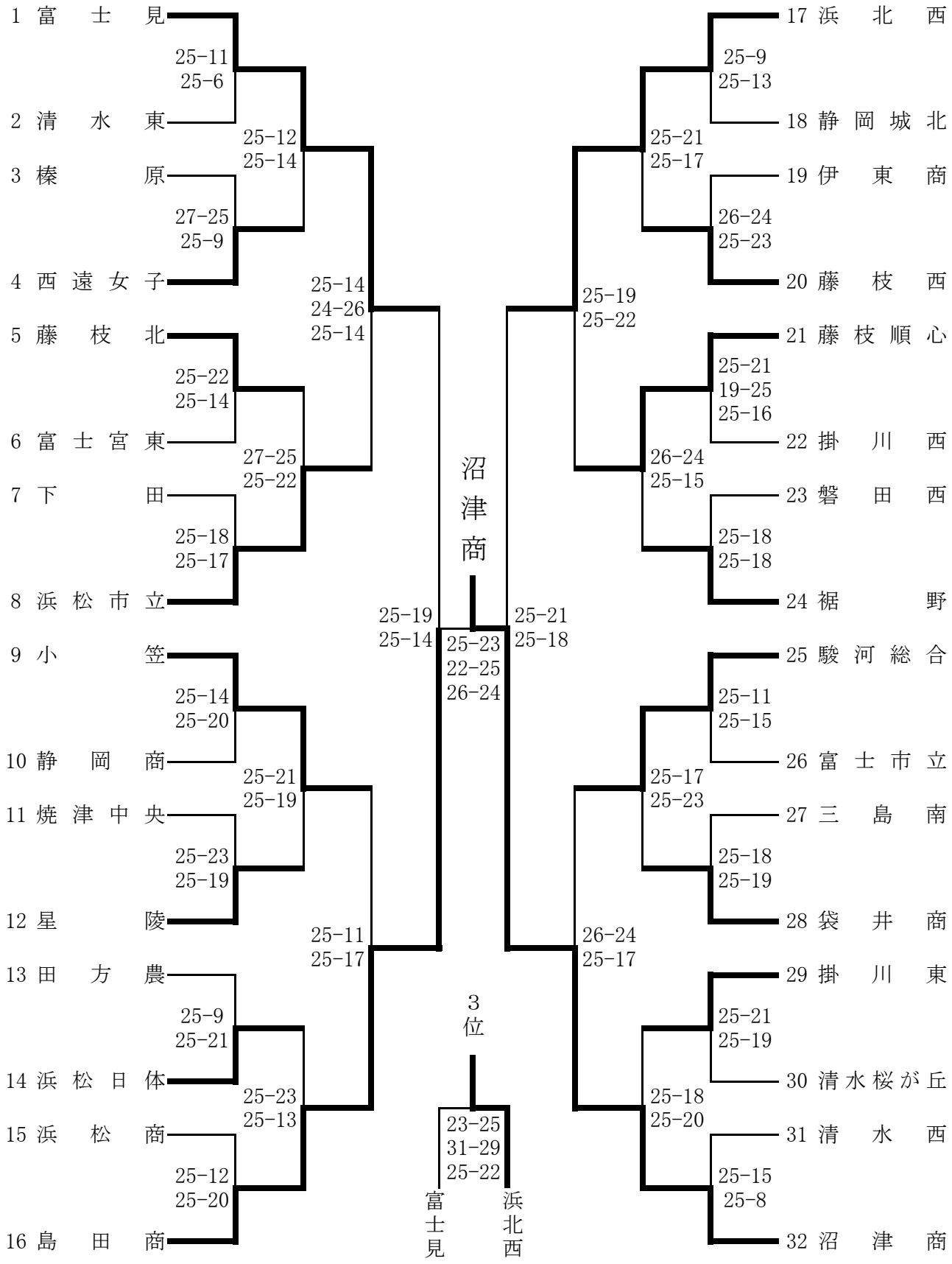

会　場　1日目　駿河総合高等学校(1～8,25～32)・静岡商業高等学校(9～24)
　　2日目　駿河総合高等学校
　　3日目　草薙総合運動場体育館

第61回東海高等学校総合体育大会バレーボール競技
試合結果

期日　平成26年6月21日(土)・22日(日)
会場　岡崎市中央総合公園総合体育館

【男子の部】

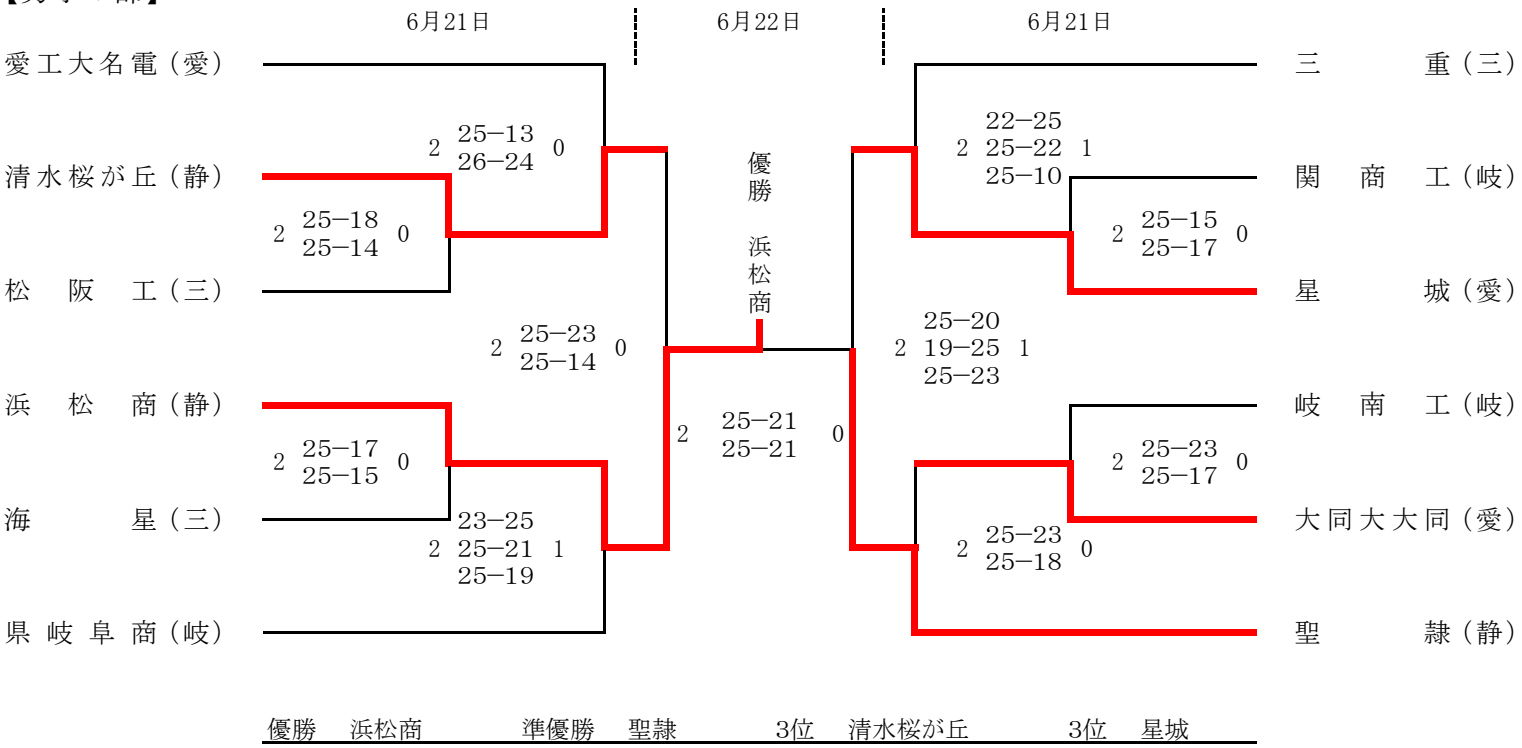

【女子の部】

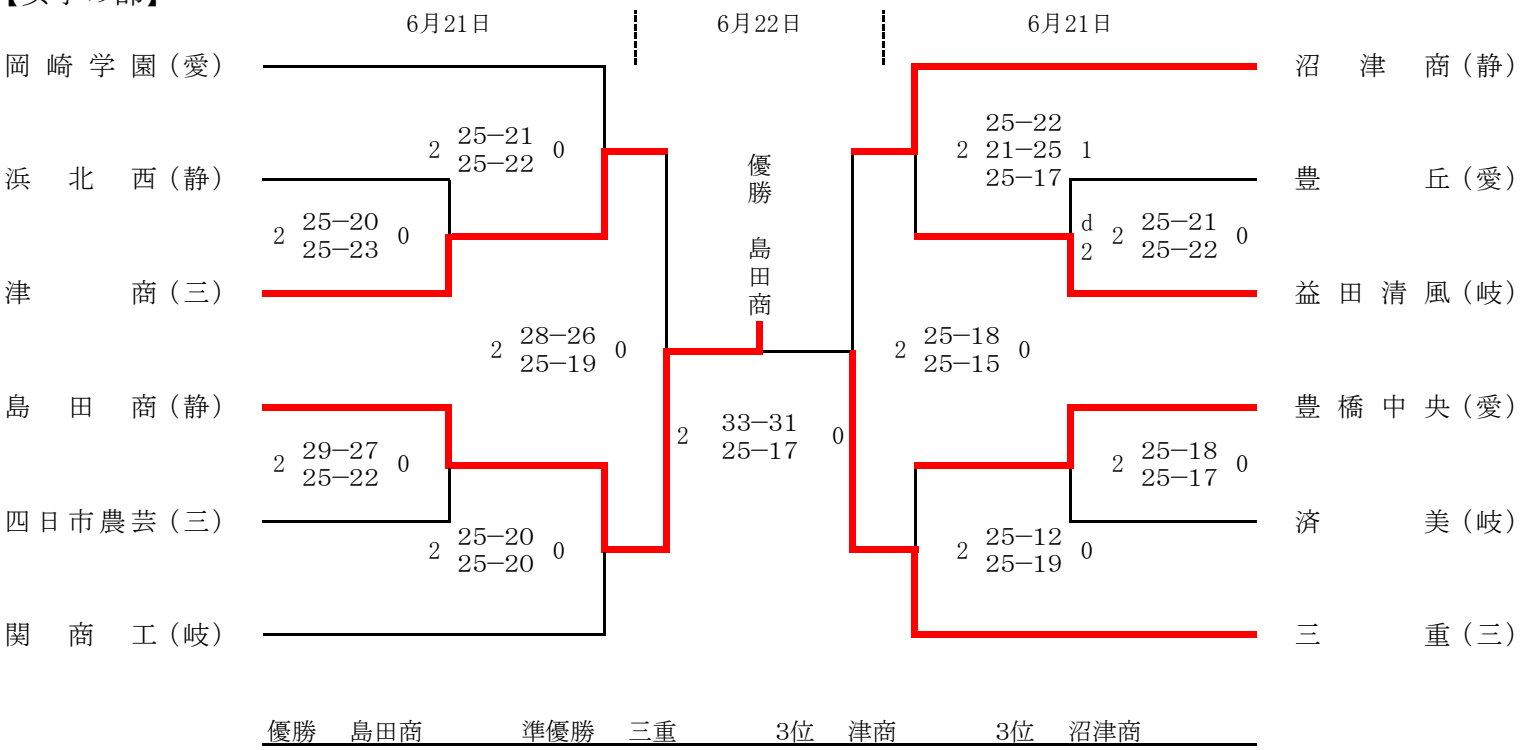

平成26年度全国高等学校総合体育大会男子バレーボール競技大会
予選グループ戦及び敗者復活戦競技記録

競技委員長サイン 深谷哲弘

平成２６年８月３日（日）
Ａ，Ｂ，Ｃ，Ｄ　：　東京体育館　　Ｅ，Ｆ，Ｇ　：　墨田区総合体育館

グループ戦　　敗者復活戦

第1組 Gコート　墨田区総合体育館

- G1 2 { 25 - 18 / 25 - 14 / - } 0
  - 愛工大名電（愛　知）
  - 鳥取商（鳥　取）
- G2 2 { 25 - 14 / 25 - 22 / - } 0
  - 別府鶴見丘（大　分）
  - 日本航空（山　梨）
- G3 2 { 25 - 15 / 25 - 15 / - } 0

第2組 Aコート　東京体育館

- A1 2 { 23 - 25 / 25 - 23 / 25 - 23 } 1
  - 佐賀学園（佐　賀）
  - 弥栄（神奈川）
- A2 2 { 25 - 20 / 25 - 23 / - } 0
  - 崇徳（広　島）
  - 洛南（京　都）
- A5 2 { 25 - 20 / 25 - 12 / - } 0

第3組 Aコート　東京体育館

- A3 2 { 25 - 16 / 25 - 21 / - } 0
  - 高松工芸（香　川）
  - 駿台学園（東　京）
- A4 2 { 25 - 16 / 25 - 22 / - } 0
  - 聖隷（静　岡）
  - 相馬（福　島）
- A6 2 { 26 - 24 / 25 - 15 / - } 0

第4組 Bコート　東京体育館

- B1 2 { 34 - 32 / 25 - 23 / - } 0
  - 弘前工（青　森）
  - 桃山学院（大　阪）
- B2 2 { 25 - 18 / 25 - 15 / - } 0
  - 阿南工（徳　島）
  - 土浦日大（茨　城）
- B5 2 { 21 - 25 / 25 - 17 / 25 - 23 } 1

第5組 Bコート　東京体育館

- B3 2 { 25 - 22 / 21 - 25 / 25 - 22 } 1
  - 創造学園（長　野）
  - 東福岡（福　岡）
- B4 2 { 25 - 21 / 25 - 21 / - } 0
  - 市立船橋（千　葉）
  - 天理（奈　良）
- B6 2 { 25 - 9 / 25 - 8 / - } 0

第6組 Cコート　東京体育館

- C1 2 { 25 - 15 / 21 - 25 / 25 - 21 } 1
  - 金光学園（岡　山）
  - 一関修紅（岩　手）
- C2 2 { 25 - 16 / 25 - 13 / - } 0
  - 三重（三　重）
  - 東亜学園（東　京）
- C5 2 { 25 - 19 / 25 - 22 / - } 0

第7組 Cコート　東京体育館

- C3 2 { 25 - 6 / 26 - 24 / - } 0
  - 日大山形（山　形）
  - 石川県工（石　川）
- C4 2 { 25 - 17 / 25 - 21 / - } 0
  - 足利工大附（栃　木）
  - 市立尼崎（兵　庫）
- C6 2 { 25 - 20 / 18 - 25 / 25 - 19 } 1

第8組 Dコート　東京体育館

- D1 2 { 25 - 16 / 25 - 23 / - } 0
  - 東海大四（北海道）
  - 県岐阜商（岐　阜）
- D2 2 { 25 - 19 / 25 - 17 / - } 0
  - 高岡第一（富　山）
  - 西原（沖　縄）
- D5 2 { 25 - 18 / 25 - 17 / - } 0

第9組 Dコート　東京体育館

- D3 2 { 25 - 15 / 25 - 19 / - } 0
  - 大村工（長　崎）
  - 高崎（群　馬）
- D4 2 { 25 - 19 / 25 - 23 / - } 0
  - 高川学園（山　口）
  - 高知商（高　知）
- D6 2 { 25 - 23 / 25 - 15 / - } 0

第10組 Eコート　墨田区総合体育館

- E1 2 { 25 - 20 / 20 - 25 / 25 - 21 } 1
  - 鎮西（熊　本）
  - 近江（滋　賀）
- E2 2 { 25 - 22 / 23 - 25 / 25 - 23 } 1
  - 埼玉栄（埼　玉）
  - 松江工（島　根）
- E5 2 { 20 - 25 / 25 - 21 / 25 - 23 } 1

第11組 Eコート　墨田区総合体育館

- E3 2 { 25 - 16 / 21 - 25 / 25 - 20 } 1
  - 川崎橘（神奈川）
  - 開智（和歌山）
- E4 2 { 16 - 25 / 26 - 24 / 25 - 19 } 1
  - 松山工（愛　媛）
  - 仙台商（宮　城）
- E6 2 { 25 - 17 / 25 - 22 / - } 0

第12組 Fコート　墨田区総合体育館

- F1 2 { 25 - 19 / 25 - 18 / - } 0
  - 習志野（千　葉）
  - 姫路工（兵　庫）
- F2 2 { 23 - 25 / 25 - 23 / 25 - 22 } 1
  - 巻（新　潟）
  - 日向学院（宮　崎）
- F5 2 { 25 - 17 / 25 - 22 / - } 0

第13組 Fコート　墨田区総合体育館

- F3 2 { 25 - 15 / 25 - 19 / - } 0
  - 福井工大福井（福　井）
  - とわの森三愛（北海道）
- F4 2 { 25 - 20 / 25 - 20 / - } 0
  - 雄物川（秋　田）
  - 伊奈学園（埼　玉）
- F6 2 { 27 - 25 / 23 - 25 / 25 - 20 } 1

【シード校】〔開催地第1代表を含む〕

第1シード	星城	（愛知）	決勝トーナメント出場
第2シード	鹿児島商	（鹿児島）	決勝トーナメント出場
第3シード	大塚	（大阪）	決勝トーナメント出場
第4シード	東福岡	（福岡）	
開催地第1代表	東洋	（東京）	決勝トーナメント出場

平成26年度全国高等学校総合体育大会　男子バレーボール競技大会
決勝トーナメント　競技記録

平成26年8月4日（月）～8月6日（水）

競技委員長
深谷哲弘

- 星城（愛知）
- 阿南工（徳島）
- 三重（三重）
- 高川学園（山口）
- 大村工（長崎）
- 巻（新潟）
- 開智（和歌山）
- 県岐阜商（岐阜）
- 佐賀学園（佐賀）
- 市立船橋（千葉）
- 西原（沖縄）
- 東洋（東京）
- 高知商（高知）
- 弘前工（青森）
- 近江（滋賀）
- 石川県工（石川）
- とわの森三愛（北海道）
- 市立尼崎（兵庫）
- 日本航空（山梨）
- 桃山学院（大阪）
- 別府鶴見丘（大分）

- 2 { 25－17, 25－20 } 0
- 2 { 25－20, 25－15 } 0
- 2 { 25－18, 25－18 } 0
- 2 { 25－20, 25－19 } 0
- 2 { 22－25, 25－18, 25－21 } 1
- 2 { 25－18, 23－25, 26－24 } 1
- 2 { 25－18, 25－18 } 0
- 2 { 25－16, 25－20 } 0
- 2 { 25－16, 25－14 } 0
- 2 { 25－23, 25－21 } 0
- 2 { 21－25, 25－18, 25－18 } 1
- 2 { 25－17, 25－15 } 0
- 2 { 25－22, 25－20 } 0
- 2 { 25－21, 25－23 } 0
- 2 { 25－23, 25－15 } 0
- 2 { 25－22, 25－22 } 0
- 2 { 25－20, 30－28 } 0
- 2 { 18－25, 25－19, 25－22 } 1
- 2 { 25－22, 25－14 } 0
- 2 { 25－22, 21－25, 25－21 } 1

- 3 { 25－8, 25－12, 25－19 } 0

準優勝
東洋高等学校

- 大塚（大阪）
- 創造学園（長野）
- 日向学院（宮崎）
- 愛工大名電（愛知）
- 東亜学園（東京）
- 高松工芸（香川）
- 東福岡（福岡）
- 聖隷（静岡）
- 埼玉栄（埼玉）
- 川崎橘（神奈川）
- 崇徳（広島）
- 雄物川（秋田）
- 習志野（千葉）
- 金光学園（岡山）
- 東海大四（北海道）
- 鎮西（熊本）
- 日大山形（山形）
- 福井工大福井（福井）
- 仙台商（宮城）
- 洛南（京都）
- 駿台学園（東京）
- 鹿児島商（鹿児島）

- 2 { 19－25, 25－19, 25－21 } 1
- 2 { 25－16, 25－16 } 0
- 2 { 25－23, 25－16 } 0
- 2 { 25－23, 25－16 } 0
- 2 { 30－32, 25－18, 25－16 } 1
- 2 { 25－12, 25－10 } 0
- 2 { 25－13, 25－16 } 0
- 2 { 19－25, 25－14, 25－12 } 1
- 2 { 25－22, 25－19 } 0
- 2 { 25－21, 24－26, 25－17 } 1
- 2 { 25－22, 25－19 } 0
- 2 { 17－25, 25－17, 25－22 } 1
- 2 { 25－19, 33－31 } 0
- 2 { 25－10, 25－20 } 0
- 2 { 19－25, 25－15, 25－22 } 1
- 2 { 25－20, 25－20 } 0
- 2 { 25－11, 25－21 } 0
- 2 { 25－13, 25－20 } 0
- 2 { 25－22, 25－19 } 0
- 2 { 25－23, 26－24 } 0
- 2 { 26－24, 25－18 } 0

初優勝
優勝
東福岡高等学校

平成26年度全国高等学校総合体育大会女子バレーボール競技大会
予選グループ戦及び敗者復活戦競技記録

競技委員長サイン 石川俊彦

平成２６年８月８日（金）

Ａ，Ｂ，Ｃ，Ｄ　：　東京体育館　　Ｅ，Ｆ，Ｇ　：　墨田区総合体育館

グループ戦　　敗者復活戦

第1組 Aコート　東京体育館

- A3：2（25－12、25－17、－）0
  - 京都橘（京都）
  - 沼津商（静岡）
- A4：2（24－26、25－18、25－21）1
  - 西邑楽（群馬）
  - 都市大塩尻（長野）
- A6：2（24－26、25－22、25－22）1

第2組 Bコート　東京体育館

- B1：2（25－22、22－25、25－16）1
  - 長岡商（新潟）
  - 大和南（神奈川）
- B2：2（25－21、25－17、－）0
  - 氷上（兵庫）
  - 鹿児島女（鹿児島）
- B5：2（25－22、25－16、－）0

第3組 Bコート　東京体育館

- B3：2（25－11、25－21、－）0
  - 豊橋中央（愛知）
  - 旭川実（北海道）
- B4：2（25－19、25－16、－）0
  - 盛岡誠桜（岩手）
  - 須磨ノ浦（兵庫）
- B6：2（25－18、25－21、－）0

第4組 Cコート　東京体育館

- C1：2（25－22、25－22）0
  - 金沢商（石川）
  - 金蘭会（大阪）
- C2：2（25－15、27－25、－）0
  - 誠英（山口）
  - 細田学園（埼玉）
- C5：2（25－19、25－21、－）0

第5組 Cコート　東京体育館

- C3：2（23－25、25－15、25－17）1
  - 敬愛学園（千葉）
  - 札幌山の手（北海道）
- C4：2（25－10、25－21、－）0
  - 古川学園（宮城）
  - 城南（徳島）
- C6：2（25－23、25－18、－）0

第6組 Dコート　東京体育館

- D1：2（18－25、25－20、25－22）1
  - 高知中央（高知）
  - 富山第一（富山）
- D2：2（23－25、25－19、25－17）1
  - 高田（奈良）
  - 常総学院（茨城）
- D5：2（25－8、25－15、－）0

第7組 Dコート　東京体育館

- D3：2（25－19、23－25、25－20）1
  - 西原（沖縄）
  - 就実（岡山）
- D4：2（25－14、25－20、－）0
  - 米沢中央（山形）
  - 共栄学園（東京）
- D6：2（25－16、31－29、－）0

第8組 Eコート　墨田区総合体育館

- E1：2（25－19、25－20）0
  - 米子北斗（鳥取）
  - 春日部共栄（埼玉）
- E2：2（25－18、25－19、－）0
  - 都城商（宮崎）
  - 大阪国際滝井（大阪）
- E5：2（25－20、25－17、－）0

第9組 Eコート　墨田区総合体育館

- E3：2（25－16、25－13、－）0
  - 國學院栃木（栃木）
  - 福井工大福井（福井）
- E4：2（25－21、26－24、－）0
  - 三重（三重）
  - 秋田北（秋田）
- E6：2（25－19、25－23、－）0

第10組 Fコート　墨田区総合体育館

- F1：2（25－23、18－25、31－29）1
  - 松山東雲（愛媛）
  - 和歌山信愛（和歌山）
- F2：2（25－8、25－16、－）0
  - 岡崎学園（愛知）
  - 柏井（千葉）
- F5：2（25－13、25－22、－）0

第11組 Fコート　墨田区総合体育館

- F3：2（25－22、25－22、－）0
  - 関商工（岐阜）
  - 川崎橘（神奈川）
- F4：2（25－10、25－20、－）0
  - 高松南（香川）
  - 郡山女大附（福島）
- F6：2（25－21、25－17、－）0

第12組 Gコート　墨田区総合体育館

- G1：2（25－13、23－25、25－14）1
  - 県立北九州（福岡）
  - 日本航空（山梨）
- G2：2（25－21、25－19、－）0
  - 安田女（広島）
  - 弘前学院聖愛（青森）
- G3：2（21－25、25－20、25－17）1

第13組 Aコート　東京体育館

- A1：2（25－16、25－15）0
  - 安来（島根）
  - 近江（滋賀）
- A2：2（25－12、25－12）0
  - 八王子実践（東京）
  - 鳥栖商（佐賀）
- A5：2（26－24、21－25、25－17）1

【シード校】〔開催地第1代表を含む〕

第1シード	東九州龍谷	（大分）	決勝トーナメント出場
第2シード	九州文化	（長崎）	決勝トーナメント出場
第3シード	熊本信愛女	（熊本）	決勝トーナメント出場
第4シード	金蘭会	（大阪）	
開催地第1代表	下北沢成徳	（東京）	決勝トーナメント出場

平成26年度 第64回中部日本6人制バレーボール総合男女選手権大会
高校の部　試合結果

開催期間 ： 平成26年7月19日(土)～7月21日(祝月)
会　　場 ： 飛騨高山ビッグアリーナ　A・B・Cコート(メイン)
Dコート(サブ)
宮小学校体育館　Eコート
宮中学校体育館　Fコート
久々野体育館　G・Hコート

【高校男子の部】

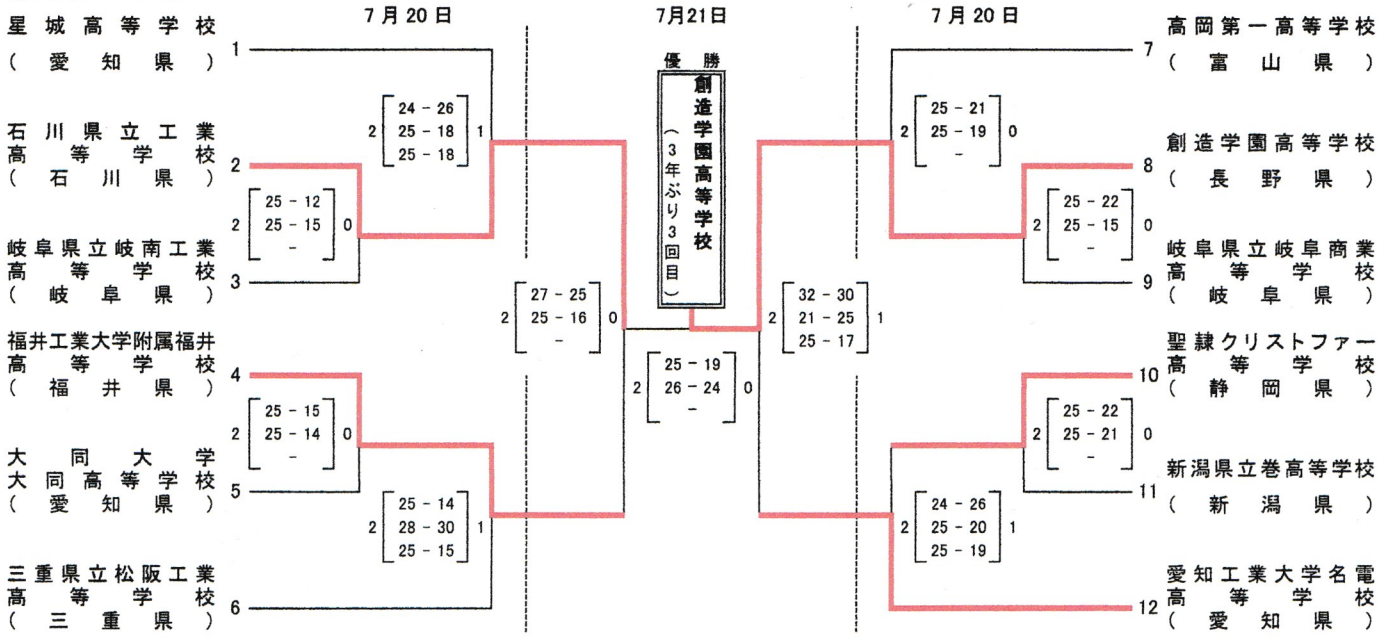

【高校女子の部】

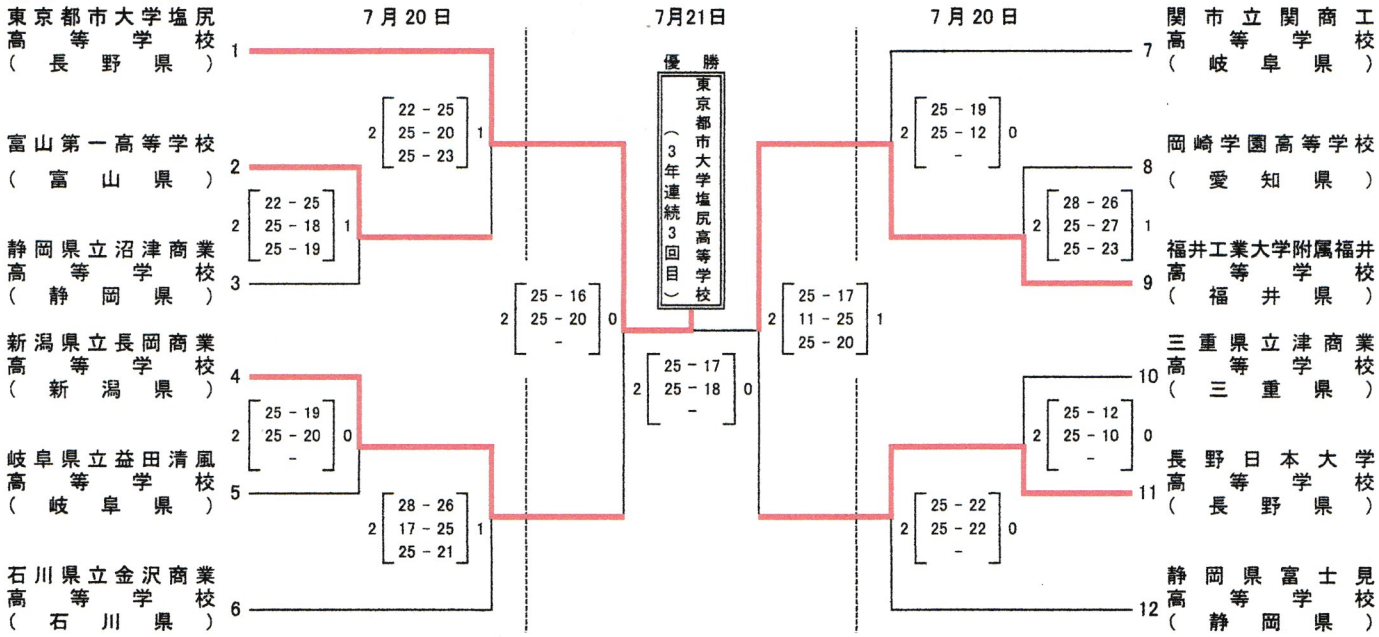

平成２６年度　第６７回全日本バレーボール高等学校選手権大会
静岡県予選大会男子結果

平成26年11月2日(日)・8日(土)・9日(日)・16日(日)

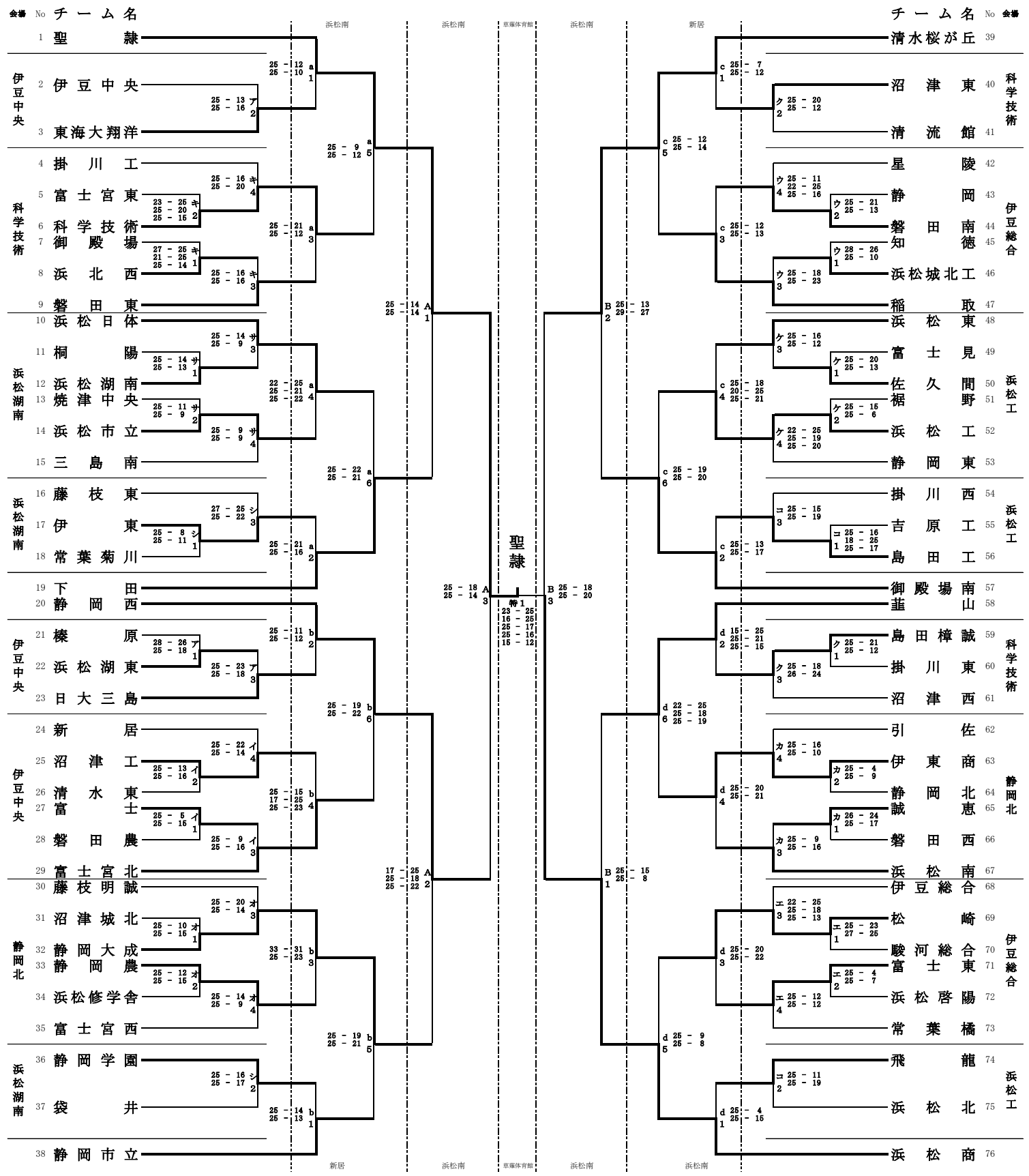

会場；１日目：伊豆中央高校(ア・イ)，伊豆総合高校(ウ・エ)，静岡北高校(オ・カ)，科学技術高校(キ・ク)，浜松工業高校(ケ・コ)，浜松湖南高校(サ・シ)
２日目：浜松南高校(ａ・ｄ)，新居高校(ｂ・ｃ)　３日目：浜松南高校(Ａ・Ｂ)　４日目：草薙総合運動場体育館

平成２６年度　第６７回全日本バレーボール高等学校選手権大会
静岡県予選大会女子結果

平成26年11月2日（日）・8日（土）・9日（日）・16日（日）

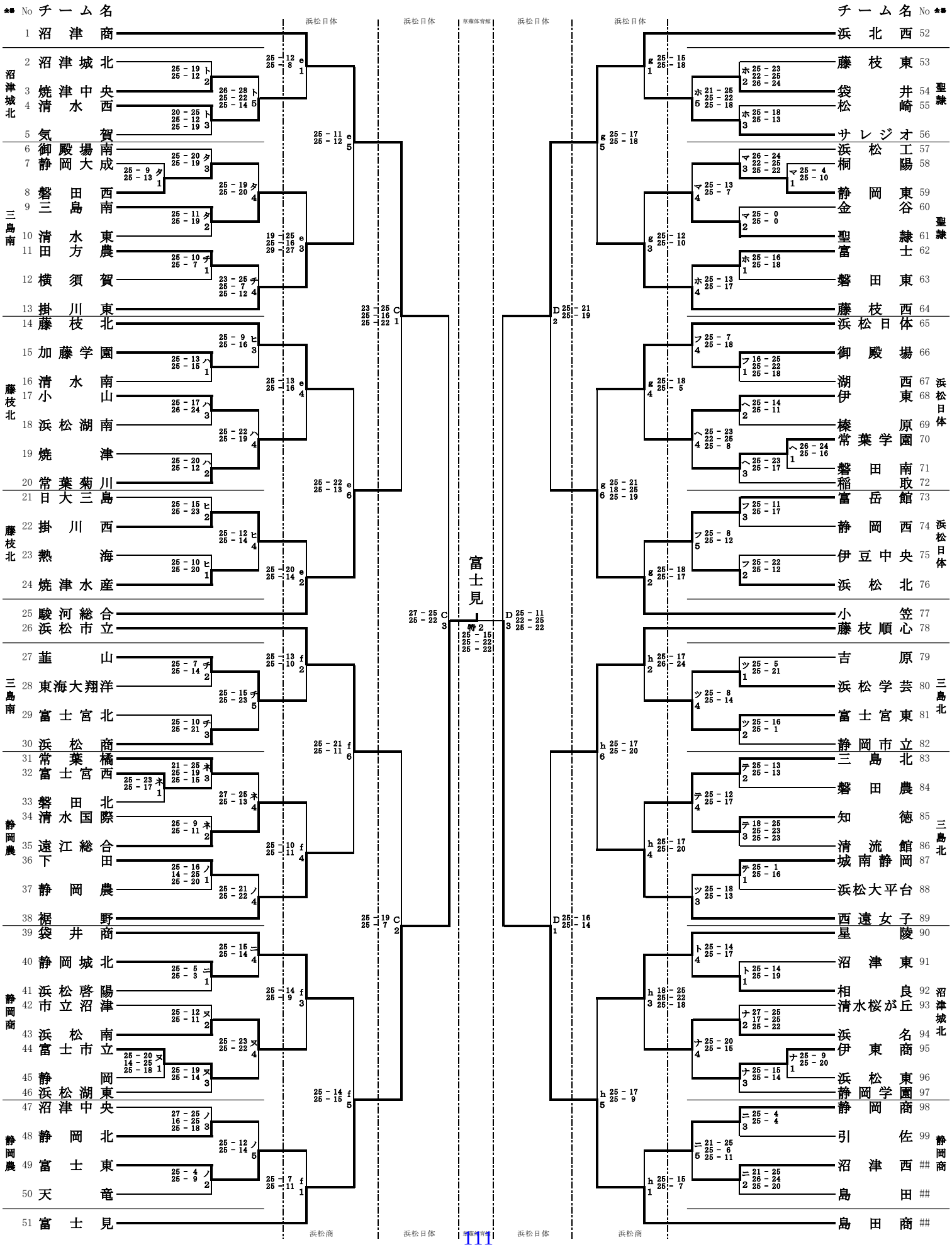

会場；１日目：三島南高校(タ・チ),三島北高校(ツ・テ),沼津城北高校(ト・ナ),静岡商業高校(ニ・ヌ),静岡農業高校(ネ・ノ),藤枝北高校(ハ・ヒ),浜松日体高校(フ・ヘ),聖隷高校(ホ・マ)
２日目：浜松日体高校(ｅ・ｇ), 浜松商業高校(ｆ・ｈ)　３日目：浜松日体高校(Ｃ・Ｄ)　４日目：草薙総合運動場体育館

第67回
全日本バレーボール高等学校選手権大会

≪ 男子 ・ 結果 ≫

会場:東京体育館

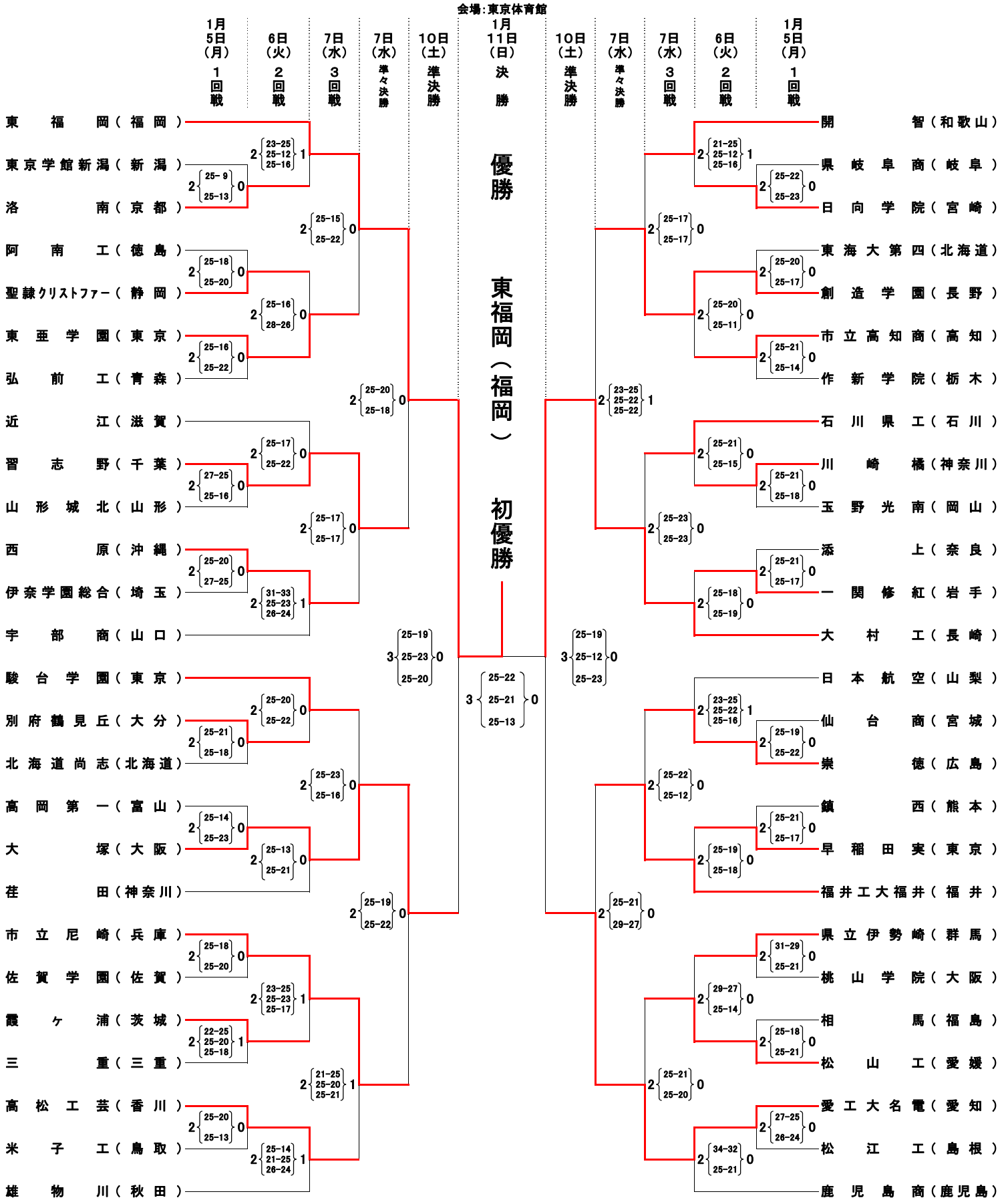

第67回
全日本バレーボール高等学校選手権大会

≪ 女子 ・ 結果 ≫

会場：東京体育館

1月5日（月）1回戦 / 6日（火）2回戦 / 7日（水）3回戦 / 7日（水）準々決勝 / 10日（土）準決勝 / 1月11日（日）決勝 / 10日（土）準決勝 / 7日（水）準々決勝 / 7日（水）3回戦 / 6日（火）2回戦 / 1月5日（月）1回戦

金蘭会（大阪）
長岡商（新潟）
土浦日大（茨城）
盛岡誠桜（岩手）
城南（徳島）
都城商（宮崎）
西邑楽（群馬）
進徳女（広島）
鹿児島女（鹿児島）
福井工大福井（福井）
古川学園（宮城）
津商（三重）
文京学院大女（東京）
共栄学園（東京）
益田清風（岐阜）
金沢商（石川）
北九州（福岡）
秋田北（秋田）
奈良女（奈良）
伊勢原（神奈川）
京都橘（京都）
安来（島根）
札幌山の手（北海道）
高松商（香川）
國學院栃木（栃木）
東九州龍谷（大分）

熊本信愛女（熊本）
就実（岡山）
八幡商（滋賀）
大和南（神奈川）
磐城第一（福島）
岡崎学園（愛知）
高知中央（高知）
那覇（沖縄）
春日部共栄（埼玉）
旭川実（北海道）
富山第一（富山）
大阪国際滝井（大阪）
米子北斗（鳥取）
日本航空（山梨）
米沢中央（山形）
和歌山信愛（和歌山）
佐賀北（佐賀）
柏井（千葉）
富士見（静岡）
都市大塩尻（長野）
松山東雲（愛媛）
須磨ノ浦（兵庫）
下北沢成徳（東京）
弘前学院聖愛（青森）
誠英（山口）
九州文化学園（長崎）

優勝
金蘭会（大阪）
初優勝

平成26年度　静岡県高等学校新人体育大会バレーボール競技東部地区予選大会
兼　第33回静岡県高等学校バレーボール選手権大会東部地区予選大会

男子の部

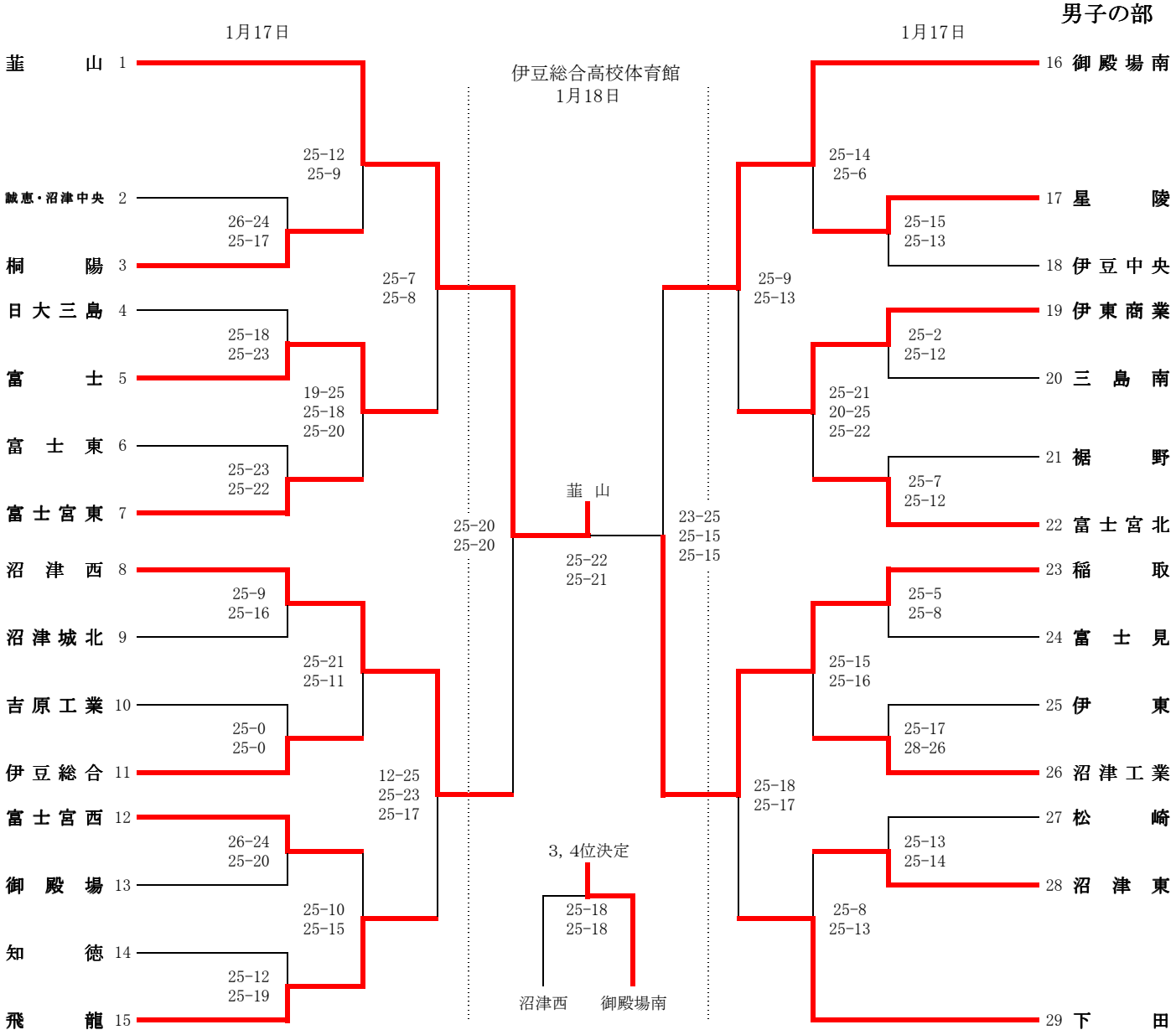

1～15　は伊豆総合高校体育館　　16～29　は裾野高校体育館

男子結果

1位（　韮　　山　）
2位（　稲　　取　）
3位（　御殿場南　）
4位（　沼 津 西　）
5位（　下　　田　）
6位（　飛　　龍　）
7位（　伊 東 商　）
8位（　富　　士　）
9位（　富士宮北　）
10位（　富士宮東　）

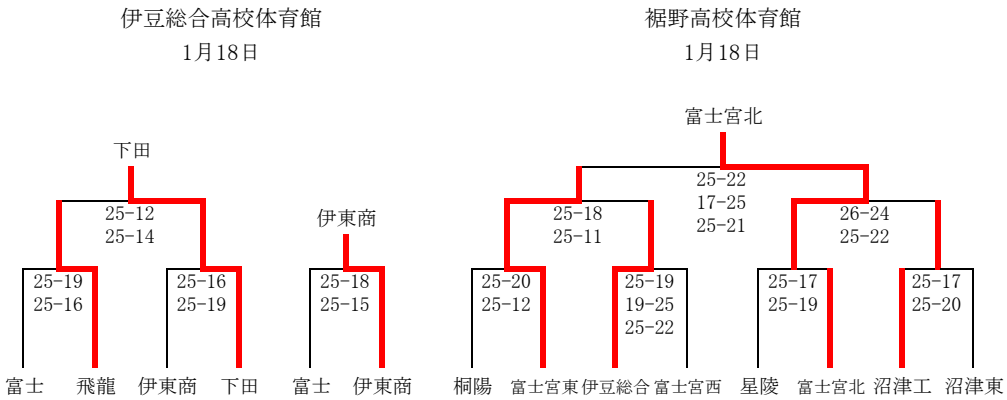

以上の10チームが1月31日、
2月1日、8日に行われる県大会に
（中部地区高校、草薙体育館）出場する。

平成26年度　静岡県高等学校新人体育大会バレーボール競技
兼　第33回　静岡県高等学校バレーボール選手権大会東部予選大会

開催日　平成27年1月17日，18日
会　場　三島南高校、沼津城北高校、富士宮東高校

1月17日　　1月18日 三島南高校会場　　1月17日

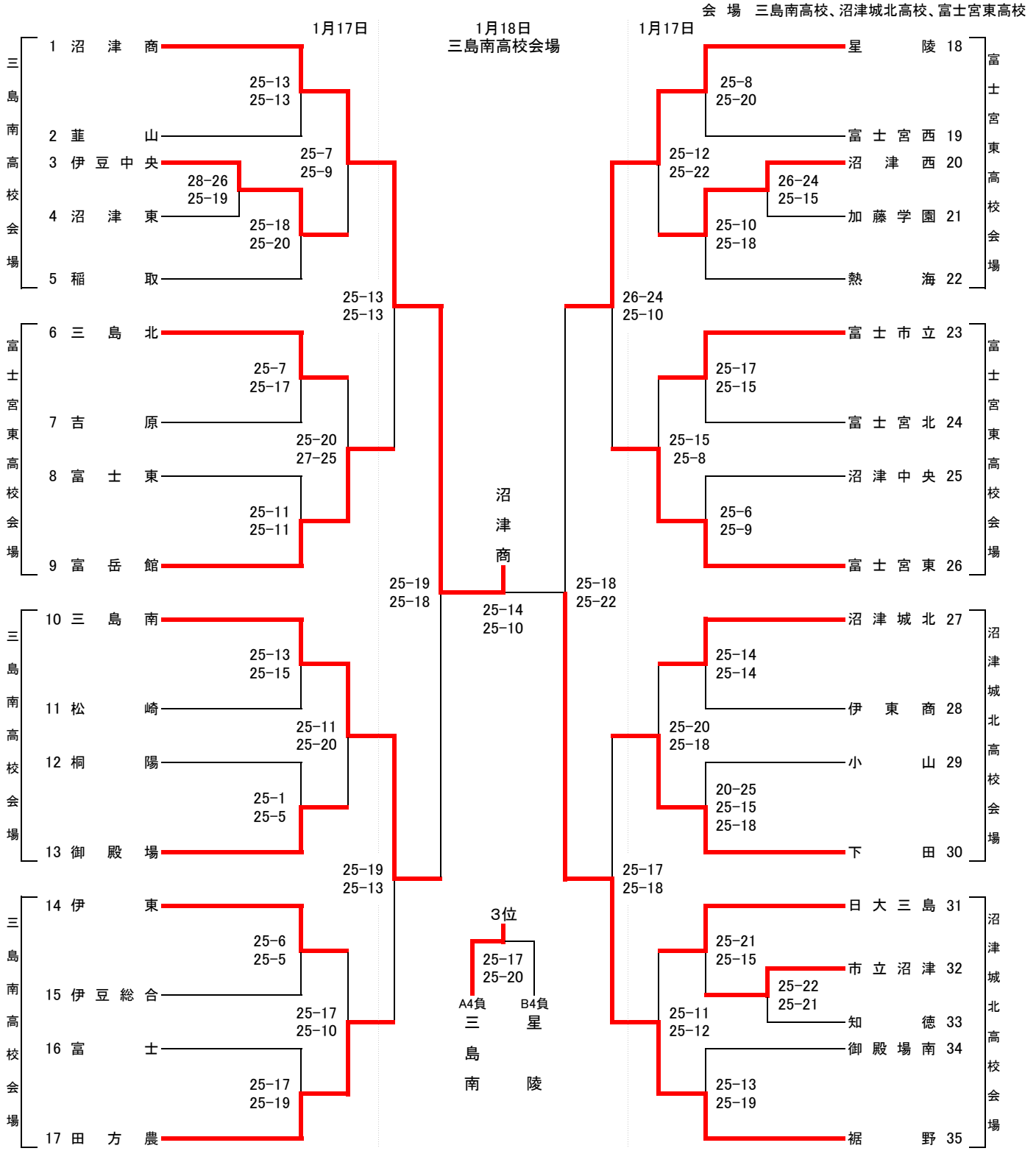

1位	沼津商
2位	裾野
3位	三島南
4位	星陵
5位	田方農
6位	下田
7位	富士宮東
8位	富岳館
9位	三島北
10位	沼津城北

1位～10位は1月31日、2月1日（中部地区）、2月8日（草薙体育館）で行われる県大会に出場します。

平成26年度 静岡県高等学校新人ﾊﾞﾚｰﾎﾞｰﾙ競技兼第33回静岡県高等学校バレーボール選手権中部地区予選大会

日付　1月17日(土)・18日(日)
会場　　県武道館(1～11)
　　島田樟誠(12～21)

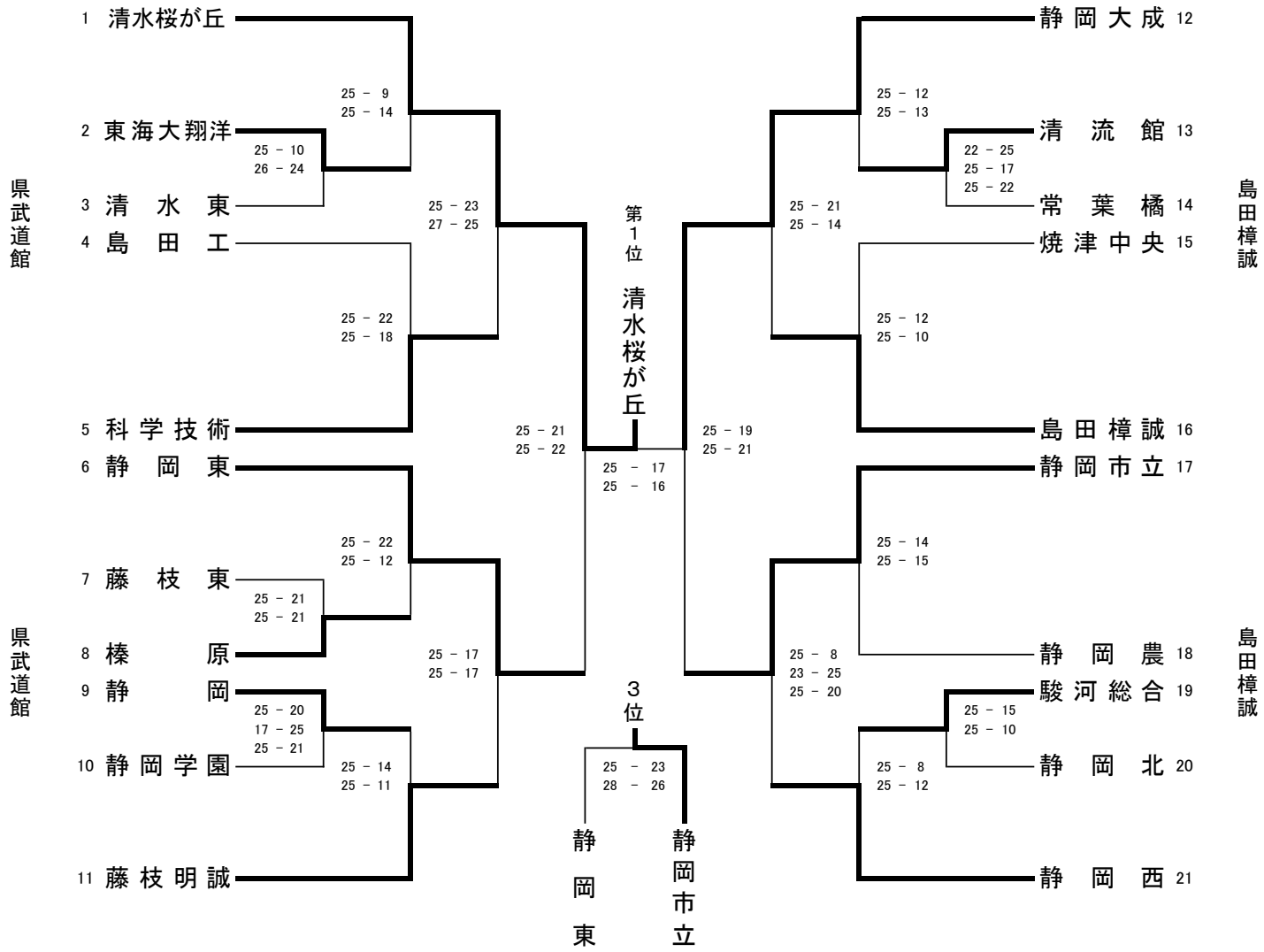

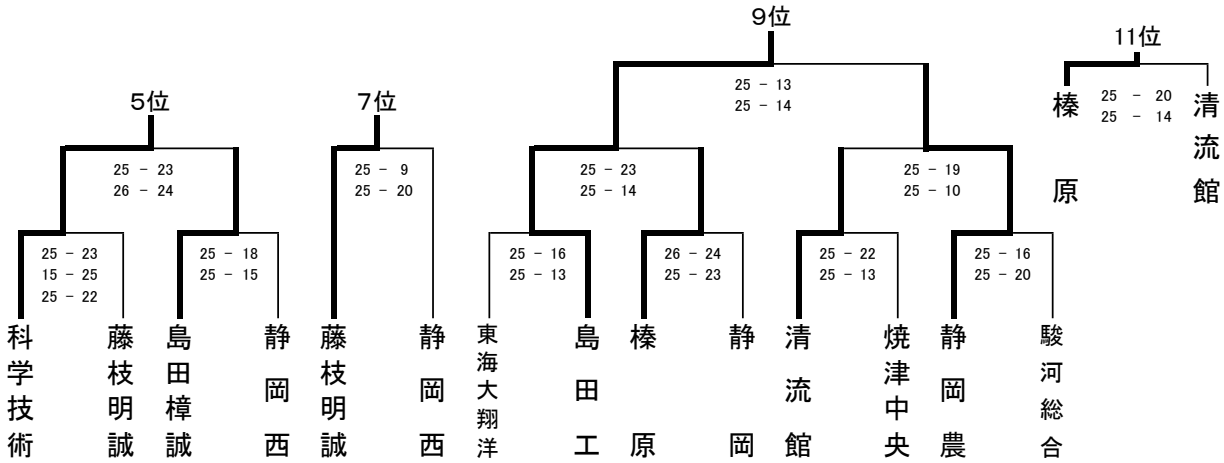

中部地区順位	
第1位	清水桜が丘
第2位	静岡大成
第3位	静岡市立
第4位	静岡東
第5位	科学技術
第6位	島田樟誠
第7位	藤枝明誠
第8位	静岡西
第9位	島田工
第10位	静岡農
第11位	榛原

平成２６年度　静岡県高等学校新人体育大会バレーボール競技
第３３回　静岡県高等学校バレーボール選手権大会中部地区予選大会
女子組み合わせ

１月17日　草薙体育館
（1～5、10～17、18～21、30～34）
清水西（6～9、22～29）

１月18日　草薙体育館（順位決定戦）

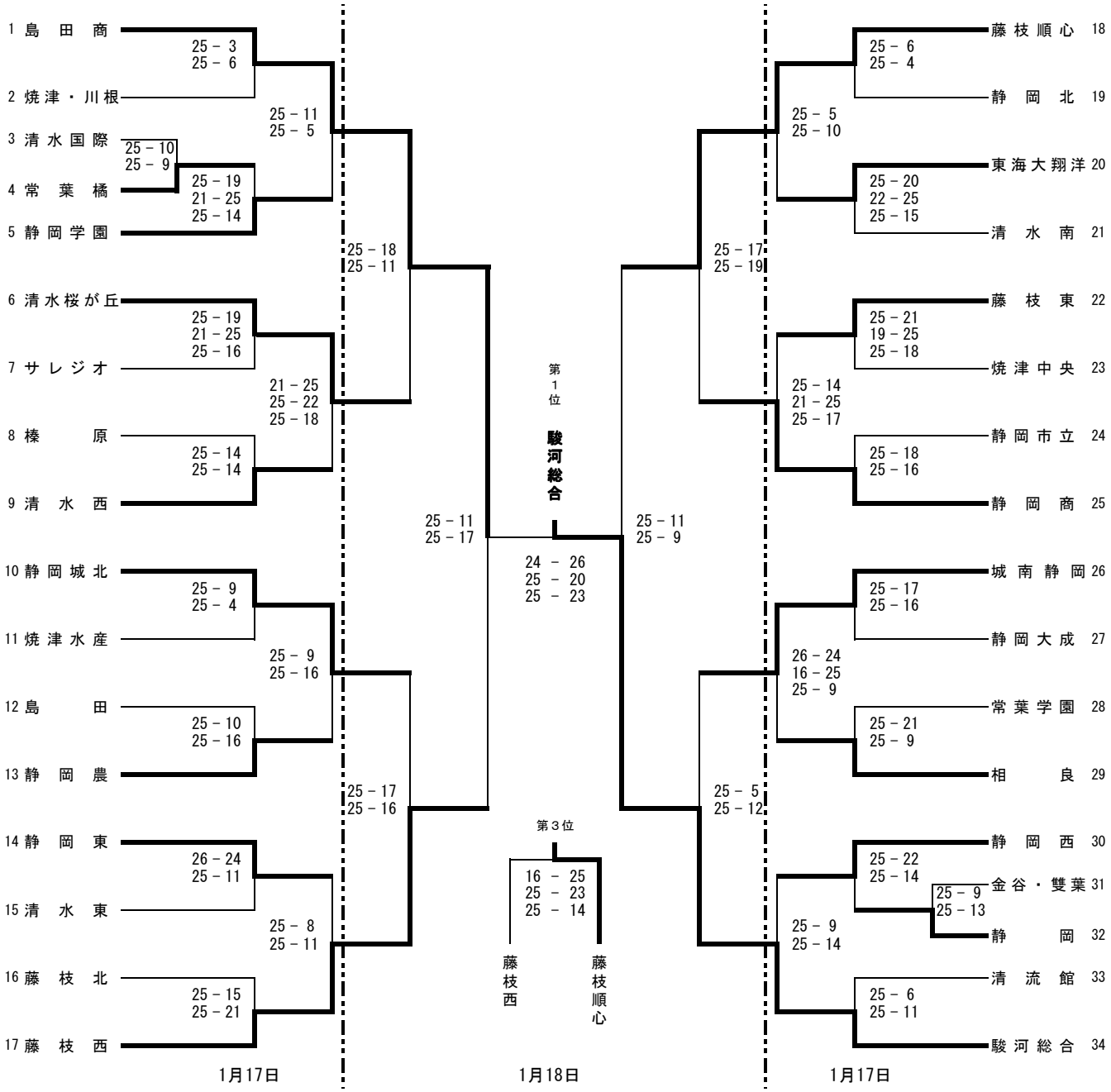

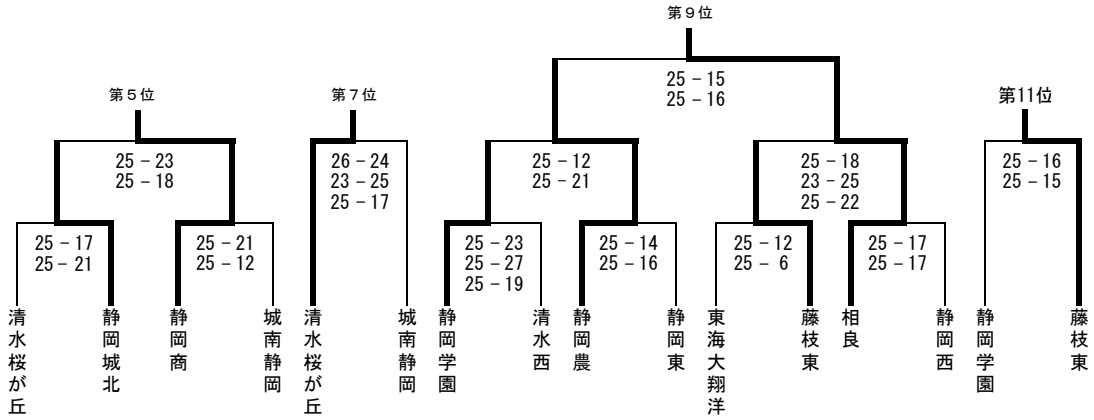

第１位　駿河総合
第２位　島田商
第３位　藤枝順心
第４位　藤枝西
第５位　静岡商
第６位　静岡城北
第７位　清水桜が丘
第８位　城南静岡
第９位　相良
第10位　静岡農
第11位　藤枝東

平成26年度 静岡県高等学校新人体育大会バレーボール競技西部地区予選大会
兼 第33回静岡県高等学校バレーボール選手権大会西部地区予選大会

開催日　平成 27年 1月17･18日

会　場　掛川工業高校･磐田農業高校

（男子の部）

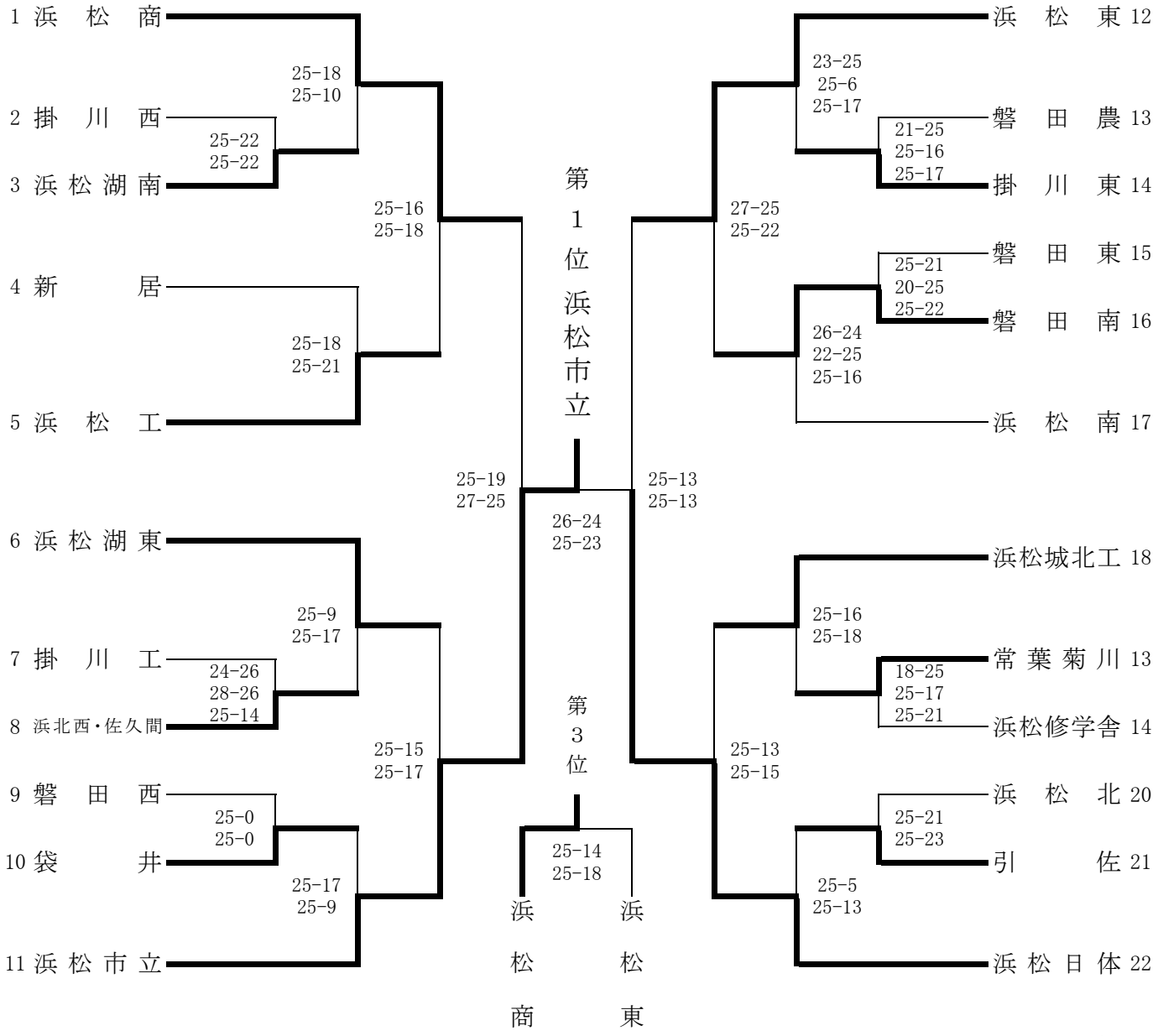

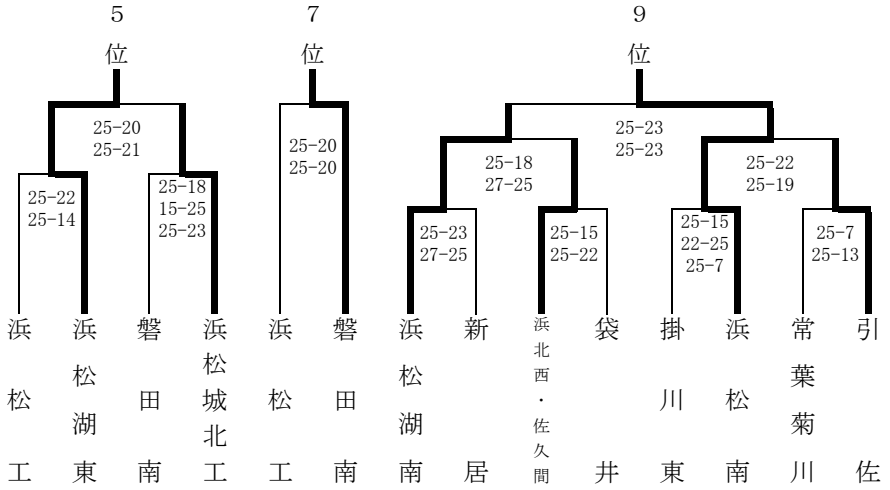

県推薦　聖　隷

順位

1 位 浜松市立
2 位 浜松日体
3 位 浜松商
4 位 浜松東
5 位 浜松湖東
6 位 浜松城北工
7 位 磐田南
8 位 浜松工
9 位 浜松南
10 位 浜松湖南

平成26年度 静岡県高等学校新人体育大会バレーボール競技西部地区予選大会
兼 第33回静岡県高等学校バレーボール選手権大会西部地区予選大会

開催日　平成 27年1月17・18日

会　場　浜北西・浜松商業・聖隷クリストファー（17日）
浜北グリーンアリーナ（18日）

（女子の部）

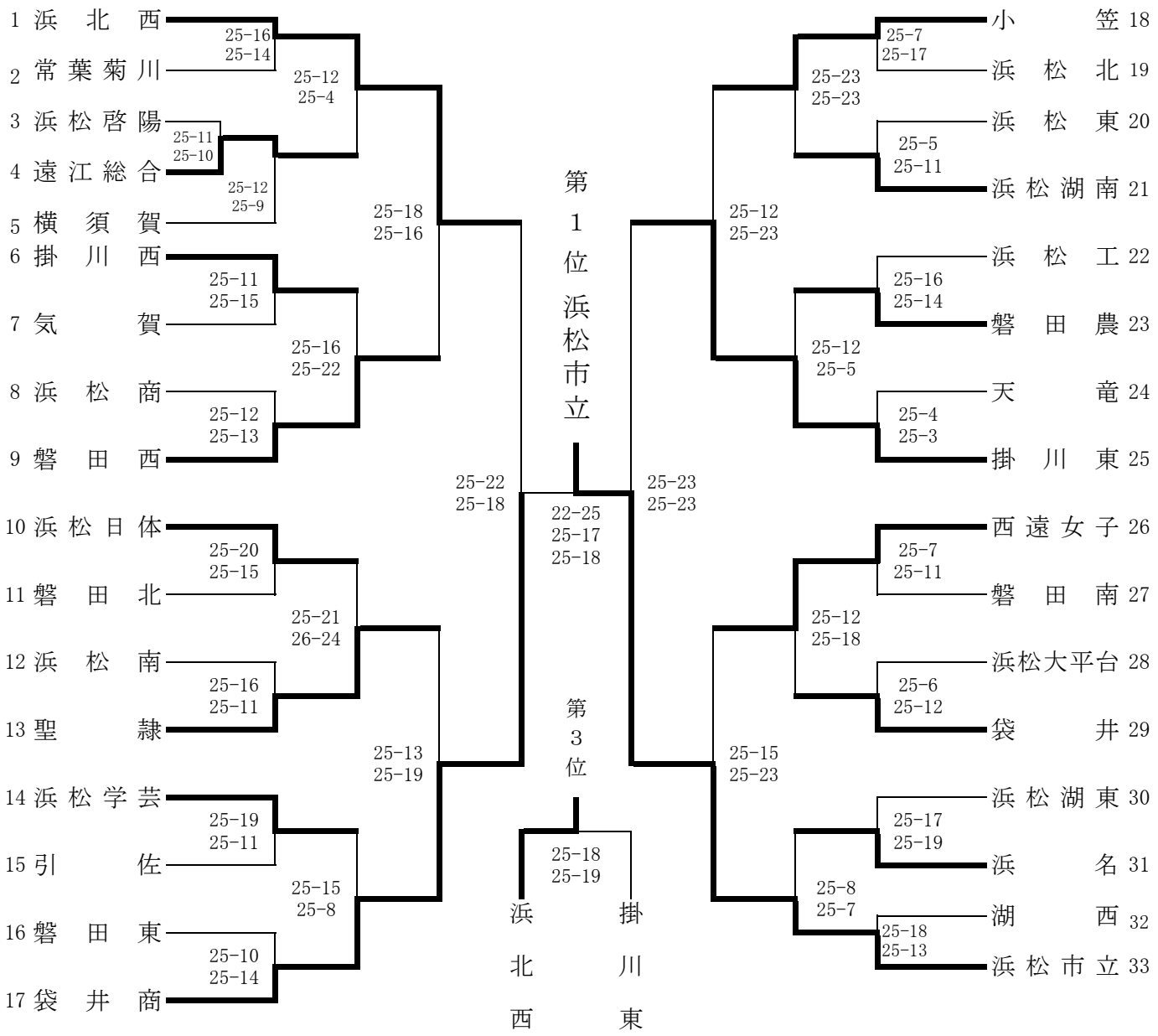

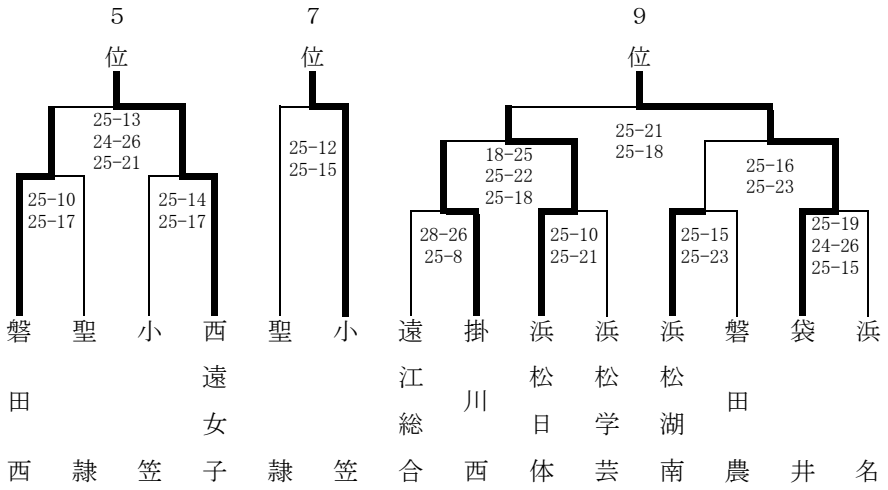

順位

1 位 浜松市立
2 位 袋井商
3 位 浜北西
4 位 掛川東
5 位 西遠女子
6 位 磐田西
7 位 小笠
8 位 聖隷
9 位 袋井
10 位 浜松日体

平成26年度静岡県高等学校新人体育大会バレーボール競技
兼　第33回静岡県高等学校バレーボール選手権大会

平成27年1月31日(土)･2月1日(日)･8日(日)

〔 男 子 〕

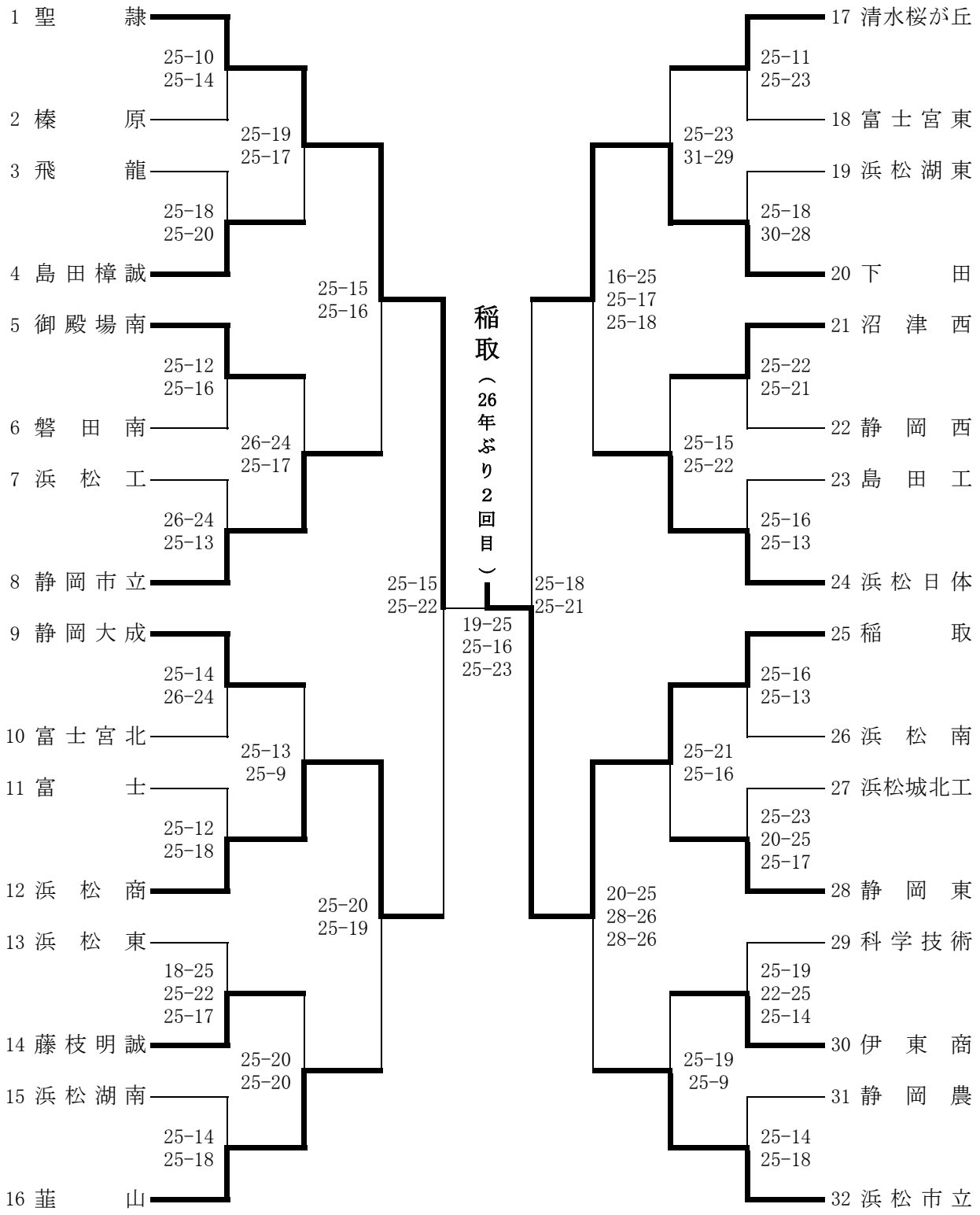

会　場　1日目　　静岡県武道館(1～16)･清水桜が丘高校体育館(17～32)
　　2日目　　草薙総合運動場体育館
　　3日目　　草薙総合運動場体育館

平成26年度静岡県高等学校新人体育大会バレーボール競技
兼　第33回静岡県高等学校バレーボール選手権大会

平成27年1月31日(土)･2月1日(日)･8日(日)

〔 女 子 〕

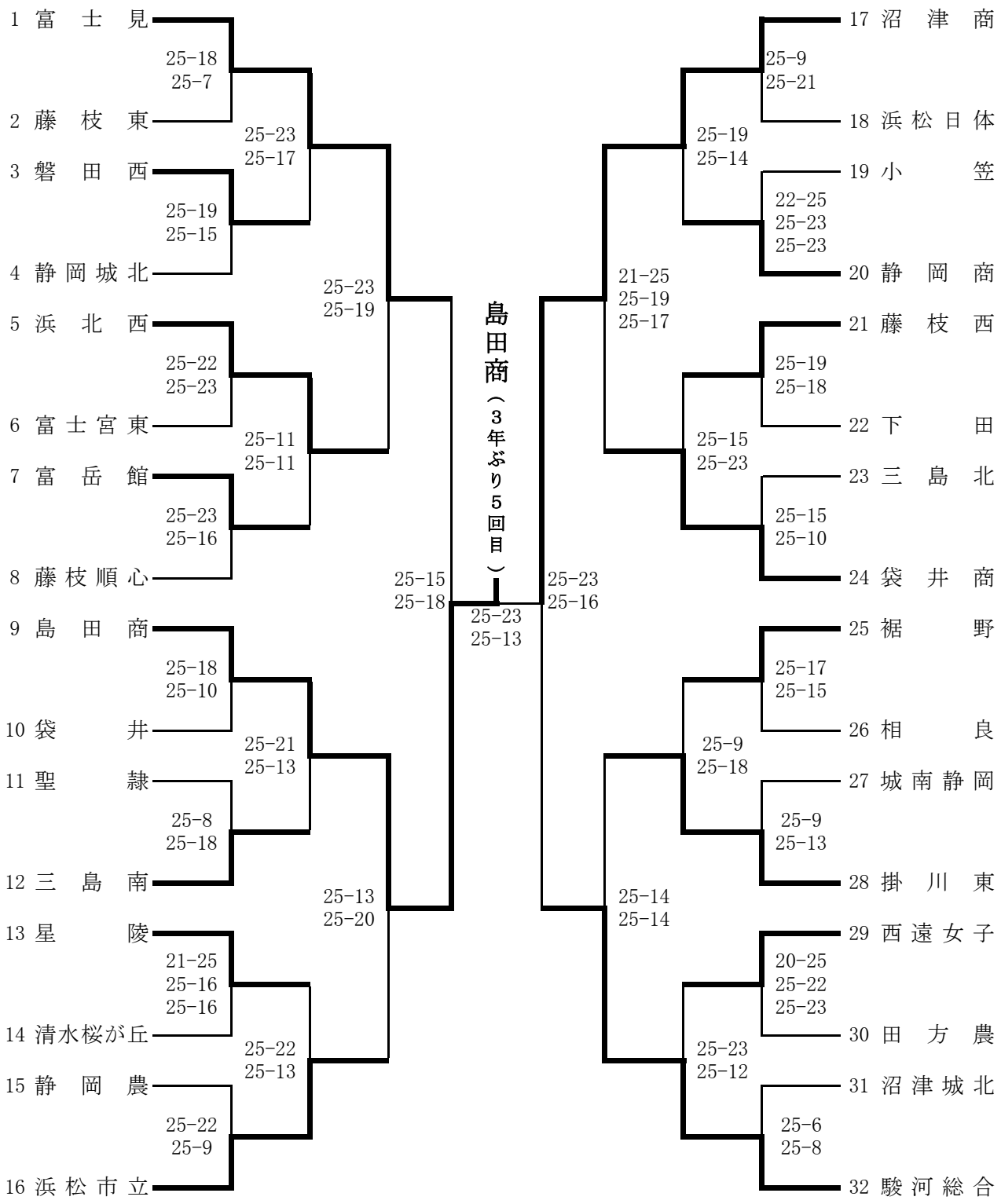

会　場　1日目　　草薙総合運動場体育館
　　2日目　　草薙総合運動場体育館
　　3日目　　草薙総合運動場体育館

平成26年度　第21回東海高等学校バレーボール選抜大会
第1日目　予選グループ戦成績表(ｸﾞﾙｰﾌﾟ1・2)

【男子の部】

《ｸﾞﾙｰﾌﾟ1・Aコート》　　山県市総合体育館

チーム名	岐南工	皇學館	豊橋中央	浜松商	順　位
岐南工 (岐阜県　1位)		1 (25 - 23 20 - 25 10 - 15) 2	1 (22 - 25 25 - 18 13 - 15) 2	2 (25 - 14 20 - 25 15 - 9) 1	2 1 勝　2 敗
皇學館 (三重県　2位)	2 (23 - 25 25 - 20 15 - 10) 1		0 (22 - 25 16 - 25 -) 2	1 (22 - 25 25 - 19 13 - 15) 2	3 1 勝　2 敗
豊橋中央 (愛知県　3位)	2 (25 - 22 18 - 25 15 - 13) 1	2 (25 - 22 25 - 16 -) 0		2 (25 - 13 25 - 19 -) 0	1 3 勝　0 敗
浜松商 (静岡県　4位)	1 (14 - 25 25 - 20 9 - 15) 2	2 (25 - 22 19 - 25 15 - 13) 1	0 (13 - 25 19 - 25 -) 2		4 1 勝　2 敗

《ｸﾞﾙｰﾌﾟ2・Bコート》

チーム名	稲取	県岐阜商	海星	大同大大同	順　位
稲取 (静岡県　1位)		1 (23 - 25 25 - 22 13 - 15) 2	2 (25 - 22 25 - 10 -) 0	1 (25 - 23 18 - 25 13 - 15) 2	3 1 勝　2 敗
県岐阜商 (岐阜県　2位)	2 (25 - 23 22 - 25 15 - 13) 1		2 (25 - 19 25 - 21 -) 0	2 (25 - 22 25 - 15 -) 0	1 3 勝　0 敗
海星 (三重県　3位)	0 (22 - 25 10 - 25 -) 2	0 (19 - 25 21 - 25 -) 2		0 (20 - 25 18 - 25 -) 2	4 0 勝　3 敗
大同大大同 (愛知県　4位)	2 (23 - 25 25 - 18 15 - 13) 1	0 (22 - 25 15 - 25 -) 2	2 (25 - 20 25 - 18 -) 0		2 2 勝　1 敗

第1日目　予選グループ戦成績表(ｸﾞﾙｰﾌﾟ3･4)

【男子の部】

《ｸﾞﾙｰﾌﾟ3･Cコート》　　山県市総合体育館

チーム名	星城	聖隷	関商工	三重	順 位
星城 (愛知県 1位)		2 (25 - 17 25 - 17 -) 0	2 (25 - 13 25 - 17 -) 0	2 (25 - 12 25 - 19 -) 0	1 3 勝 0 敗
聖隷 (静岡県 2位)	0 (17 - 25 17 - 25 -) 2		2 (25 - 13 25 - 23 -) 0	2 (25 - 8 25 - 14 -) 0	2 2 勝 1 敗
関商工 (岐阜県 3位)	0 (13 - 25 17 - 25 -) 2	0 (13 - 25 23 - 25 -) 2		0 (21 - 25 22 - 25 -) 2	4 0 勝 3 敗
三重 (三重県 4位)	0 (12 - 25 19 - 25 -) 2	0 (8 - 25 14 - 25 -) 2	2 (25 - 21 25 - 22 -) 0		3 1 勝 2 敗

《ｸﾞﾙｰﾌﾟ4･Dコート》

チーム名	松阪工	愛工大名電	下田	岐阜工	順 位
松阪工 (三重県 1位)		1 (25 - 17 25 - 27 10 - 15) 2	2 (25 - 21 25 - 15 -) 0	2 (25 - 19 25 - 14 -) 0	2 2 勝 1 敗
愛工大名電 (愛知県 2位)	2 (17 - 25 27 - 25 15 - 10) 1		2 (25 - 12 25 - 21 -) 0	2 (25 - 18 22 - 25 15 - 8) 1	1 3 勝 0 敗
下田 (静岡県 3位)	0 (21 - 25 15 - 25 -) 2	0 (12 - 25 21 - 25 -) 2		2 (25 - 21 27 - 25 -) 0	3 1 勝 2 敗
岐阜工 (岐阜県 4位)	0 (19 - 25 14 - 25 -) 2	1 (18 - 25 25 - 22 8 - 15) 2	0 (21 - 25 25 - 27 -) 2		4 0 勝 3 敗

平成26年度　第21回東海高等学校バレーボール選抜大会第２日目　【男子の部】

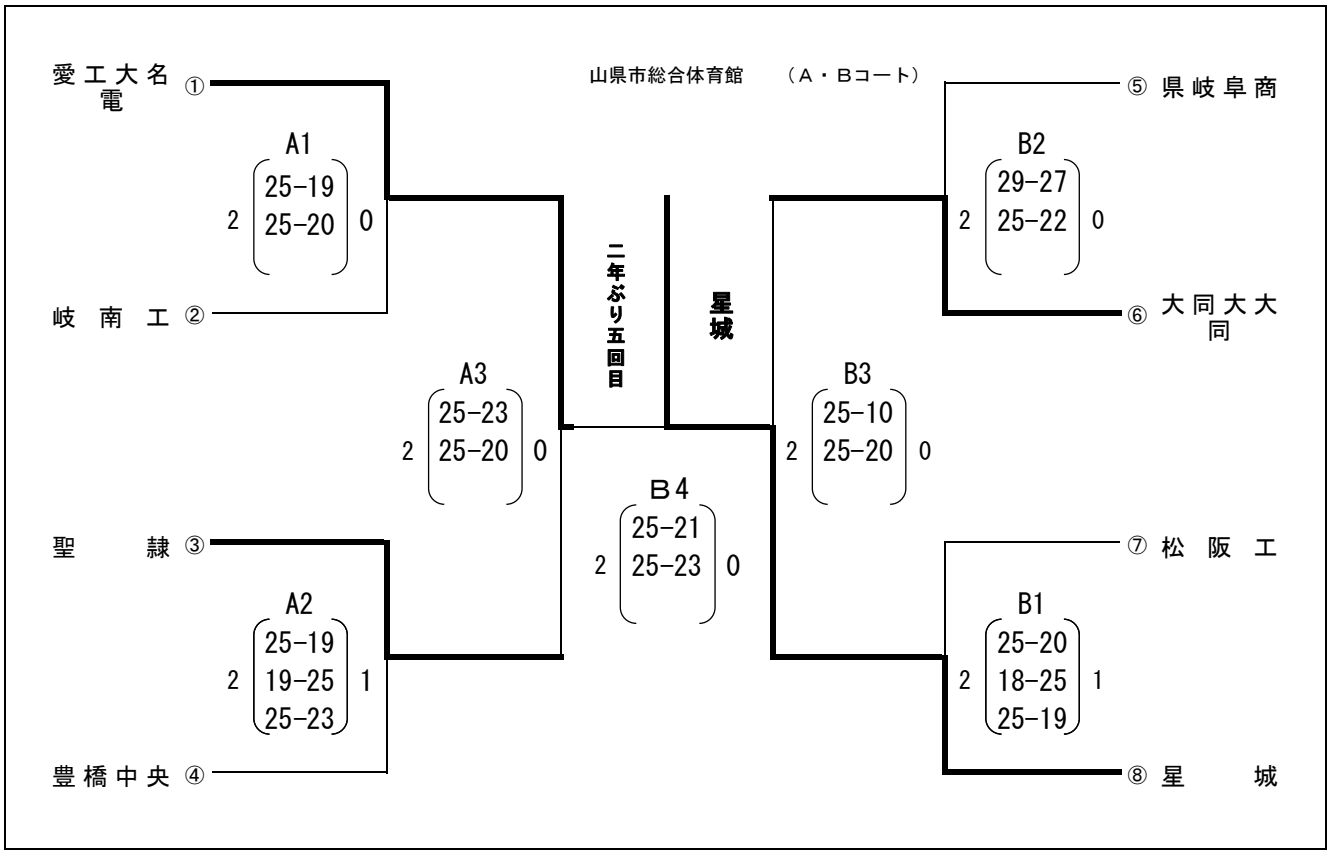

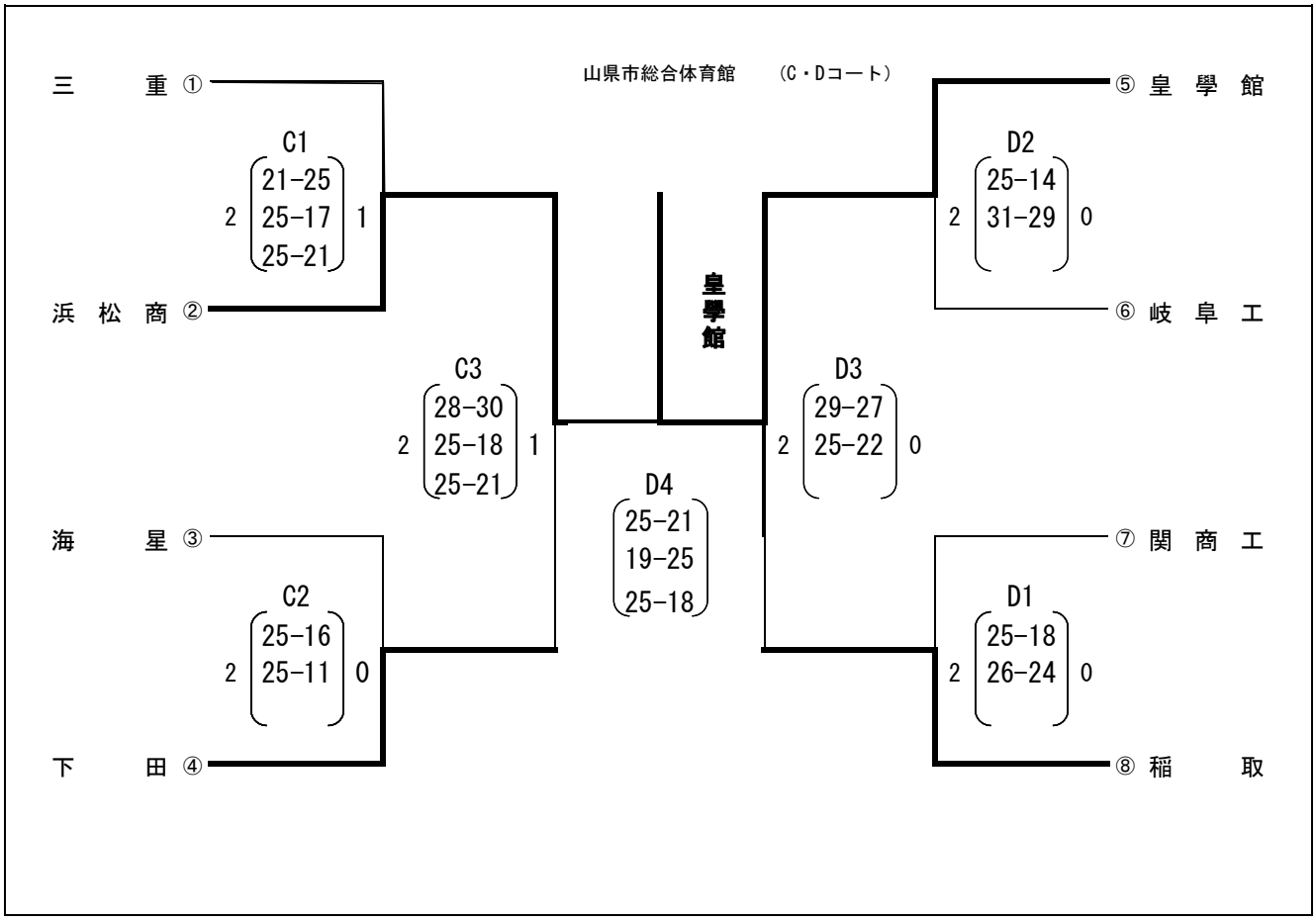

平成26年度　第21回東海高等学校バレーボール選抜大会
第1日目　予選グループ戦成績表(ｸﾞﾙｰﾌﾟ1・2)

【女子の部】

《ｸﾞﾙｰﾌﾟ1・Aコート》　　関市総合体育館

チーム名	三重	藤ノ花女	長良	駿河総合	順　位
三重 (三重県　1位)		2 (25 - 15, 25 - 9, -) 0	2 (25 - 18, 25 - 14, -) 0	2 (25 - 23, 25 - 16, -) 0	1 3 勝　0 敗
藤ノ花女 (愛知県　2位)	0 (15 - 25, 9 - 25, -) 2		0 (18 - 25, 20 - 25, -) 2	1 (20 - 25, 25 - 21, 6 - 15) 2	4 0 勝　3 敗
長良 (岐阜県　3位)	0 (18 - 25, 14 - 25, -) 2	2 (25 - 18, 25 - 20, -) 0		1 (25 - 20, 21 - 25, 12 - 15) 2	3 1 勝　2 敗
駿河総合 (静岡県　4位)	0 (23 - 25, 16 - 25, -) 2	2 (25 - 20, 21 - 25, 15 - 6) 1	2 (20 - 25, 25 - 21, 15 - 12) 1		2 2 勝　1 敗

《ｸﾞﾙｰﾌﾟ2・Bコート》

チーム名	島田商	津商	名古屋商	県岐阜商	順　位
島田商 (静岡県　1位)		0 (22 - 25, 17 - 25, -) 2	2 (25 - 21, 25 - 16, -) 0	2 (25 - 16, 25 - 14, -) 0	2 2 勝　1 敗
津商 (三重県　2位)	2 (25 - 22, 25 - 17, -) 0		2 (19 - 25, 25 - 18, 15 - 13) 1	2 (25 - 15, 23 - 25, 15 - 12) 1	1 3 勝　0 敗
名古屋商 (愛知県　3位)	0 (21 - 25, 16 - 25, -) 2	1 (25 - 19, 18 - 25, 13 - 15) 2		2 (25 - 16, 25 - 17, -) 0	3 1 勝　2 敗
県岐阜商 (岐阜県　4位)	0 (16 - 25, 14 - 25, -) 2	1 (15 - 25, 25 - 23, 12 - 15) 2	0 (16 - 25, 17 - 25, -) 2		4 0 勝　3 敗

第1日目　予選グループ戦成績表(ｸﾞﾙｰﾌﾟ3･4)

【女子の部】

《ｸﾞﾙｰﾌﾟ3･Cコート》　　関市総合体育館

チーム名	済美	沼津商	津田学園	豊川	順 位
済美 (岐阜県 1位)		2 (25 - 21, 21 - 25, 15 - 9) 1	2 (25 - 20, 25 - 13, -) 0	2 (25 - 21, 20 - 25, 15 - 10) 1	1 3 勝 0 敗
沼津商 (静岡県 2位)	1 (21 - 25, 25 - 21, 9 - 15) 2		2 (22 - 25, 25 - 13, 15 - 11) 1	2 (25 - 22, 27 - 29, 15 - 10) 1	2 2 勝 1 敗
津田学園 (三重県 3位)	0 (20 - 25, 13 - 25, -) 2	1 (25 - 22, 13 - 25, 11 - 15) 2		2 (25 - 16, 25 - 12, -) 0	3 1 勝 2 敗
豊川 (愛知県 4位)	1 (21 - 25, 25 - 20, 10 - 15) 2	1 (22 - 25, 29 - 27, 10 - 15) 2	0 (16 - 25, 12 - 25, -) 2		4 0 勝 3 敗

《ｸﾞﾙｰﾌﾟ4･Dコート》

チーム名	豊橋中央	関商工	富士見	松阪商	順 位
豊橋中央 (愛知県 1位)		2 (25 - 20, 25 - 18, -) 0	2 (25 - 22, 25 - 18, -) 0	2 (25 - 13, 25 - 11, -) 0	1 3 勝 0 敗
関商工 (岐阜県 2位)	0 (20 - 25, 18 - 25, -) 2		0 (20 - 25, 22 - 25, -) 2	2 (25 - 21, 25 - 17, -) 0	3 1 勝 2 敗
富士見 (静岡県 3位)	0 (22 - 25, 18 - 25, -) 2	2 (25 - 20, 25 - 22, -) 0		2 (18 - 25, 25 - 20, 15 - 12) 1	2 2 勝 1 敗
松阪商 (三重県 4位)	0 (13 - 25, 11 - 25, -) 2	0 (21 - 25, 17 - 25, -) 2	1 (25 - 18, 20 - 25, 12 - 15) 2		4 0 勝 3 敗

平成26年度　第21回東海高等学校バレーボール選抜大会　　第２日目　【女子の部】

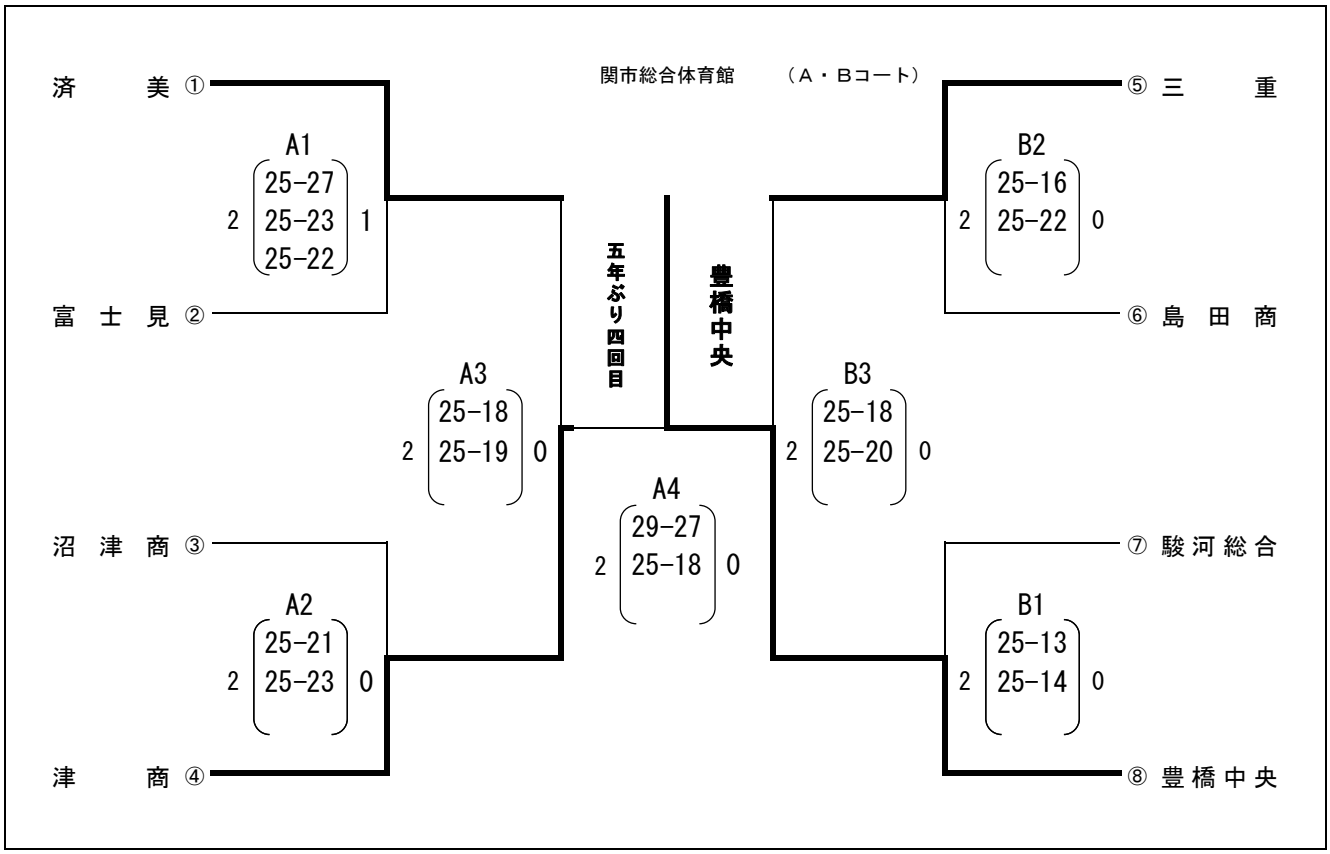

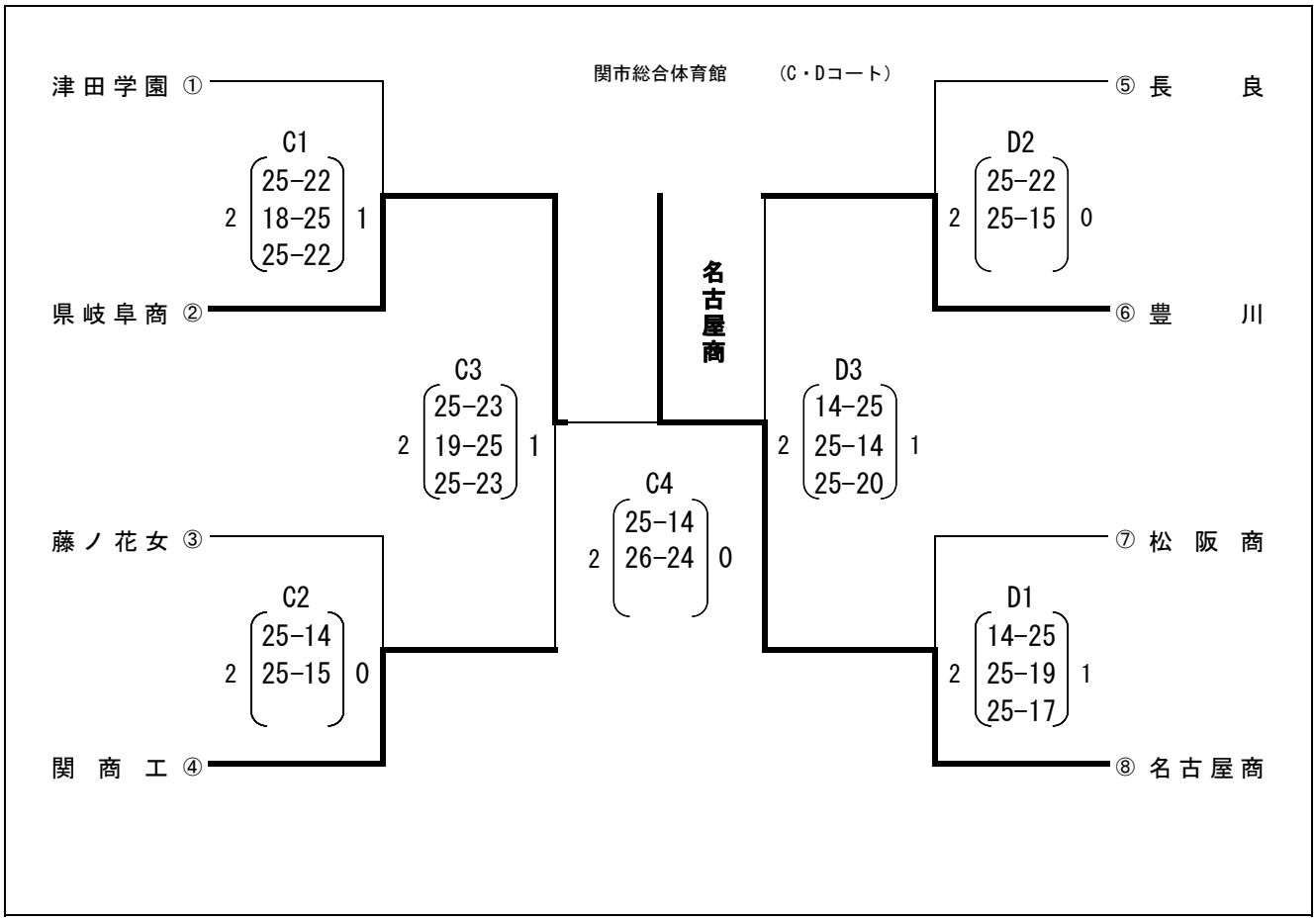

中学校部

［掲載大会］

- 各地区中学校6人制バレーボール選手権大会

  → 静岡県中学校6人制バレーボール選手権大会

- 静岡県中学校総合体育大会バレーボールの部

  → 東海中学校総合体育大会バレーボールの部

  → 全国中学校総合体育大会バレーボールの部

- 静岡県中学校新人バレーボール大会　各地区予選会

  → 静岡県中学校新人バレーボール大会

  → 東海中学生新人バレーボール大会

- U-14静岡県中学生クラブチャンピオンズカップバレーボール大会

  → U-14クラブチャンピオンシップ男子バレーボール大会

- JOCジュニアオリンピック全国都道府県対抗中学バレーボール大会

平成26年度　春季静岡県東部バレーボール選手権大会組み合わせ　（男子の部）

4月26日（土）　4月27日（日）　4月26日（土）

富士市立富士川体育館

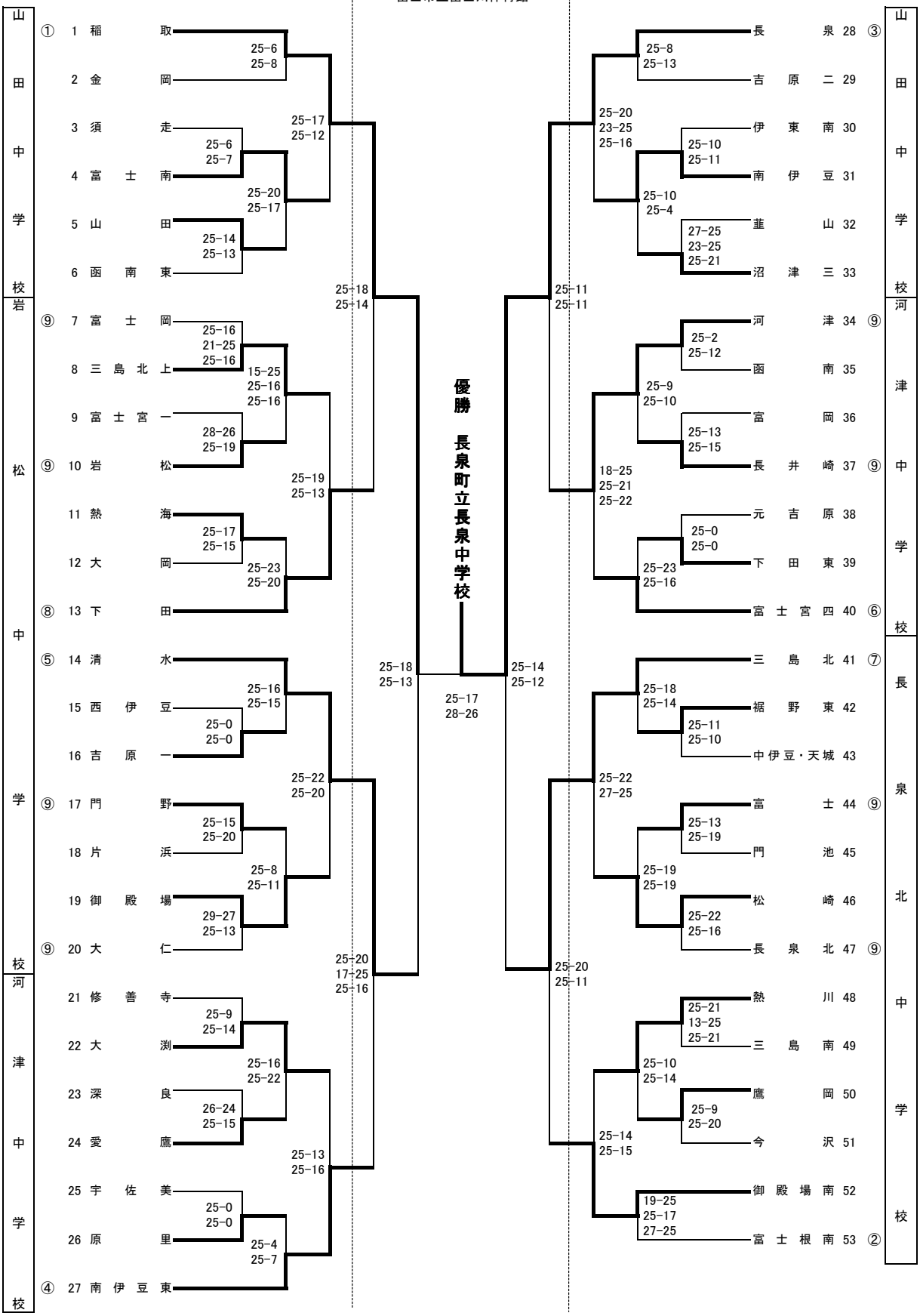

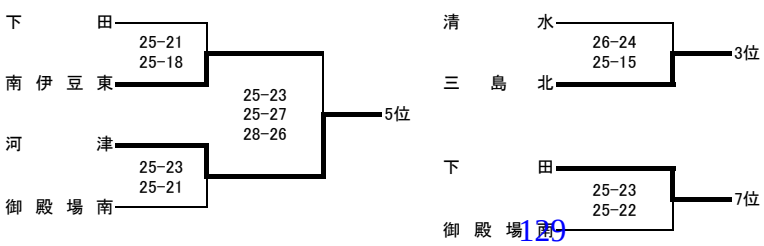

優勝	長泉町立長泉中学校
準優勝	東伊豆町立稲取中学校
3位	三島市立北中学校
4位	清水町立清水中学校
5位	河津町立河津中学校
6位	南伊豆町立南伊豆東中学校
7位	下田市立下田中学校
8位	御殿場市立南中学校

平成26年度 春季静岡県東部バレーボール選手権大会組み合わせ （女子の部）

4月26日　4月27日　4月26日

＜会　場＞
富士市立富士川体育館

三島北中学校

① 1 長泉北
2 三島北
3 門野
4 富士宮一
5 鷹岡
6 南伊豆
7 清水南
8 大平
9 富士南
10 長岡

須走中学校

⑨ 11 大岡
12 伊東北
13 富士
14 須走
15 柚野
⑨ 16 松崎
17 錦田
18 熱川
19 富士岡
20 小山
⑧ 21 吉原三

北山中学校

⑤ 22 北山
23 天城
24 稲取
25 北郷
26 沼津五
⑨ 27 対島
28 原里
29 沼津二
30 韮山
31 須山
⑨ 32 大淵

伊東南中学校

33 富士根南
34 門池
35 土肥
36 吉原東
37 北上
38 裾野西
39 今沢
40 須津
41 御殿場南
42 河津
④ 43 伊東南

清水中学校

富士宮四 44 ③
高根 45
岩松 46
稲生沢 47
中郷西 48
清水 49
函南 50
下田東 51
富士川二 52
熱海 53
浮島 54

長井崎中学校

長井崎 55 ⑨
富岡 56
稲梓 57
田子浦 58
宇佐美 59
大富士 60 ⑨
深良 61
函南東 62
沼津三 63
三島南 64
下田 65 ⑥

長泉中学校

長泉 66 ⑦
修善寺 67
上野 68
富士川一 69
片浜 70
中郷 71 ⑨
吉原一 72
南伊豆東 73
裾野東 74
愛鷹 75
中伊豆 76 ⑨

御殿場西中学校

山田 77
西伊豆 78
御殿場 79
原 80
吉原北 81
多賀 82
御殿場西 83
金岡 84
元吉原 85
富士宮三 86
大仁 87 ②

優勝　長泉町立北中学校

北上 25-23 25-17 3位
中郷

大岡 25-20 25-14
北郷
下田 25-17 25-20 25-23 25-21 5位
大仁

大岡 25-11 25-22 7位
下田

優勝　長泉町立北中学校　5位　伊豆の国市立大仁中学校
準優勝　富士宮市立富士宮第四中学校　6位　小山町立北郷中学校
3位　三島市立北上中学校　7位　沼津市立大岡中学校
4位　三島市立中郷中学校　8位　下田市立下田中学校

第３８回　中部バレーボール選手権大会　大会結果（男子）

平成26年4月27日(日)、5月3日(土)
会場　　吉田町総合体育館　他

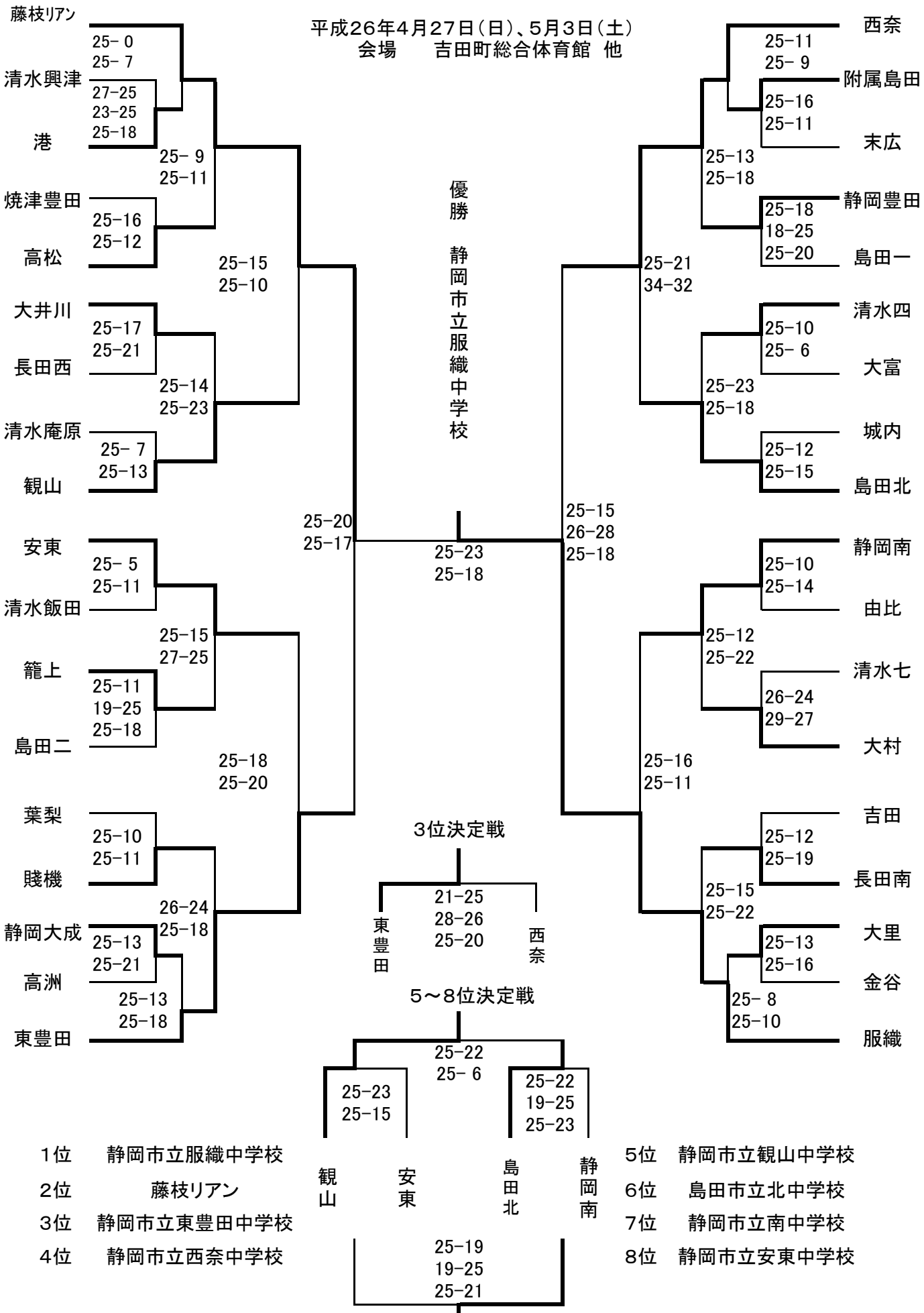

1位	静岡市立服織中学校	5位	静岡市立観山中学校
2位	藤枝リアン	6位	島田市立北中学校
3位	静岡市立東豊田中学校	7位	静岡市立南中学校
4位	静岡市立西奈中学校	8位	静岡市立安東中学校

第３８回　中部バレーボール選手権大会　大会結果（女子）

平成26年4月27日(日)、29日(火)、5月3日(土)
会場　　吉田町総合体育館　他

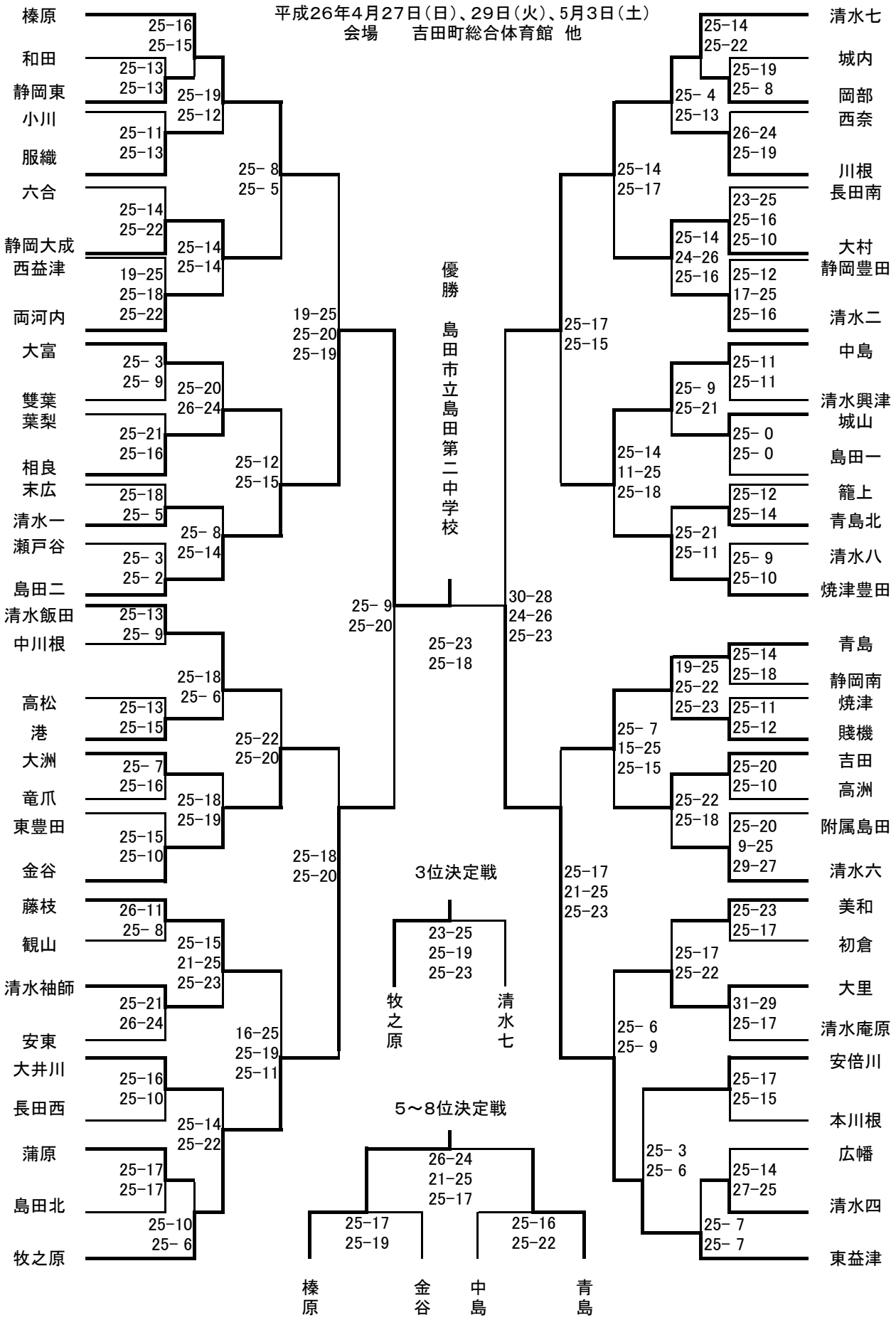

1位	島田市立島田第二中学校	5位	牧之原市立榛原中学校
2位	焼津市立東益津中学校	6位	藤枝市立青島中学校
3位	学校組合立牧之原中学校	7位	島田市立金谷中学校
4位	静岡市立清水第七中学校	8位	静岡市立中島中学校

平成26年度　西部中学校6人制バレーボール選手権大会（男子）

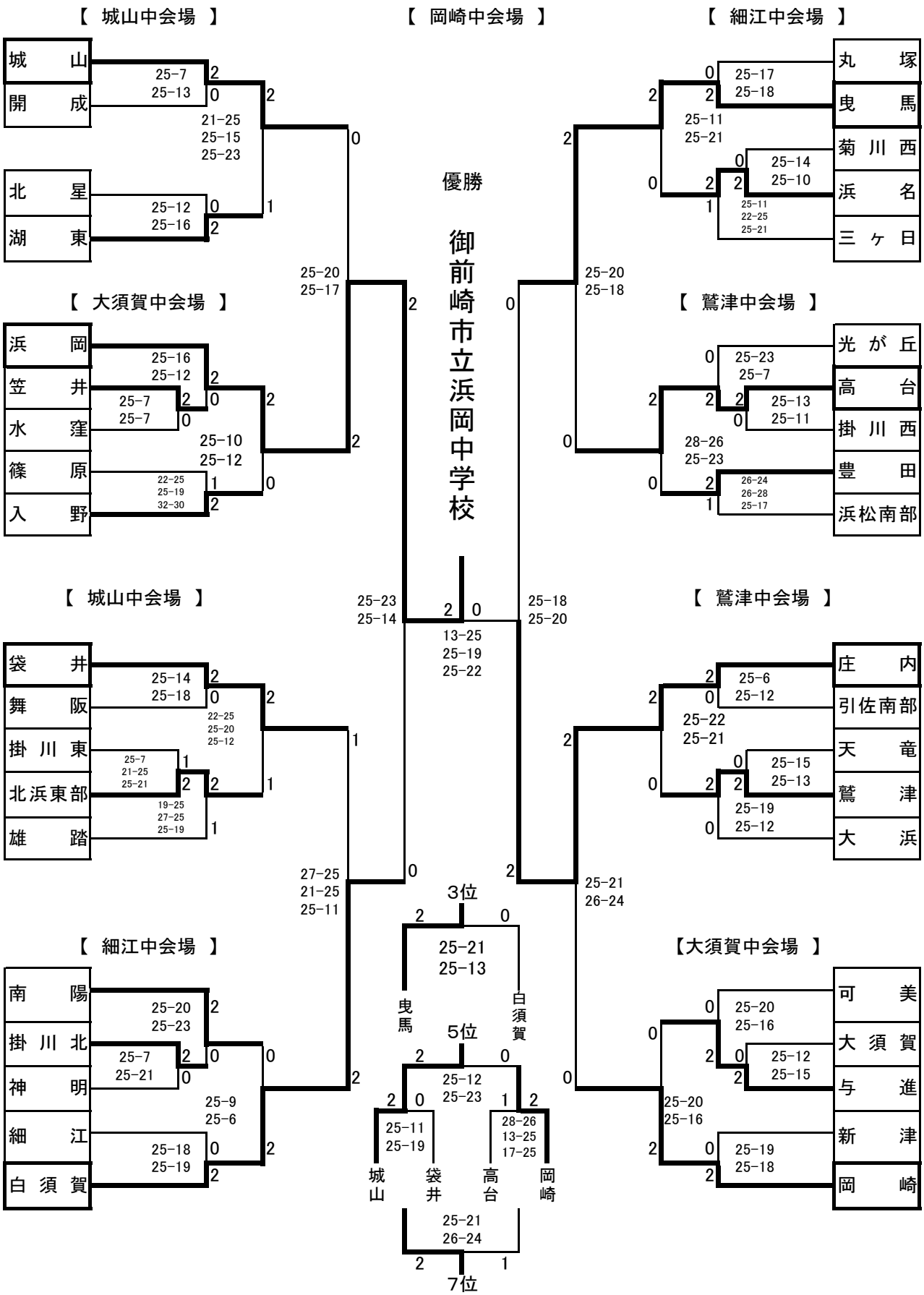

優勝：浜岡中　　2位：庄内中　　3位：曳馬中　　4位：白須賀中
5位：城山中　　6位：岡崎中　　7位：袋井中　　8位：高台中

平成２６年度　西部中学校６人制バレーボール選手権大会（女子）

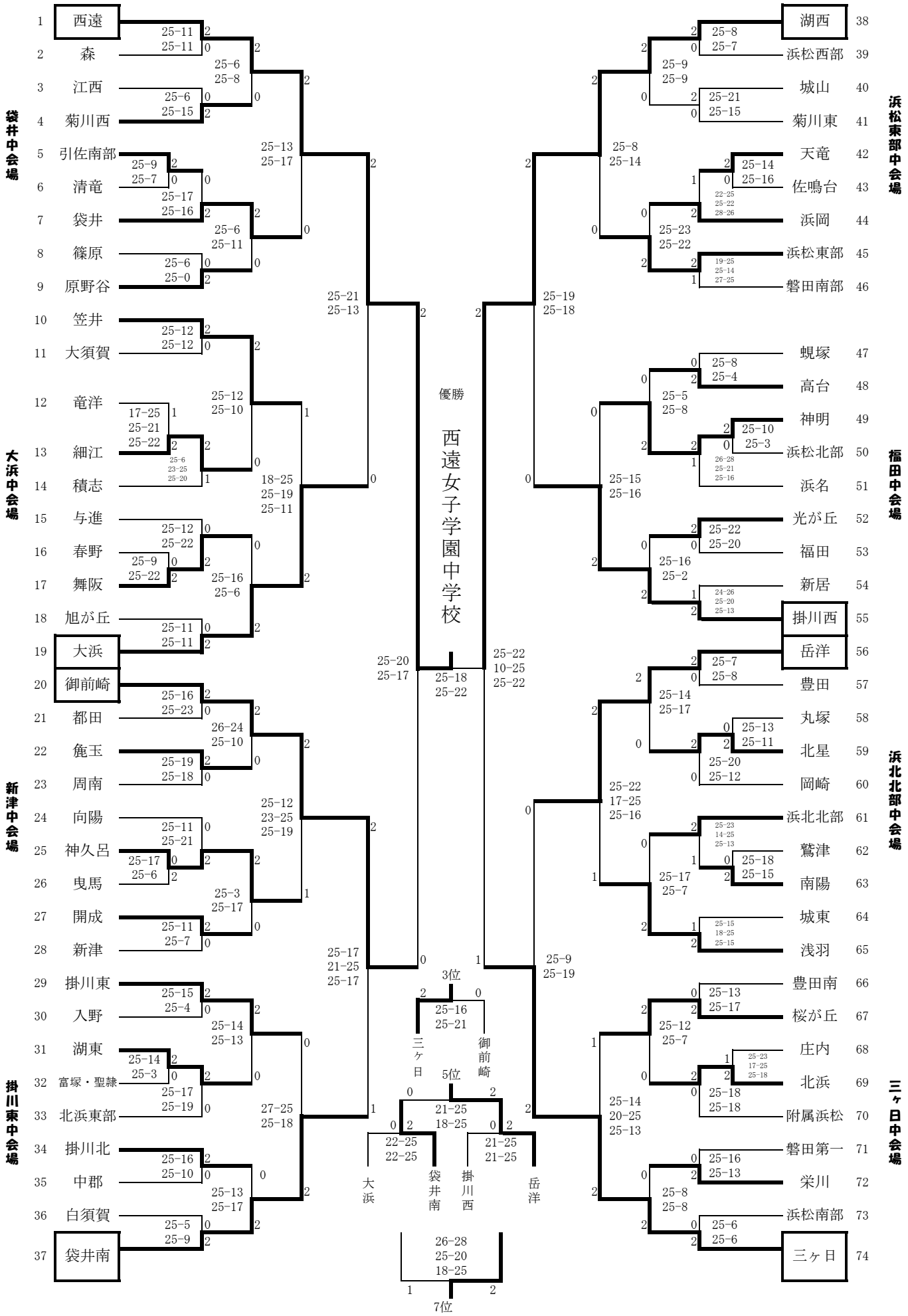

優勝：西遠女子学園　　2位：湖西中　　3位：三ヶ日中　　4位：御前崎中
5位　：岳洋中　　6位：袋井南中　　7位：大浜中　　8位：掛川西中

＜男子の部＞

静岡県中学校６人制バレーボール選手権大会

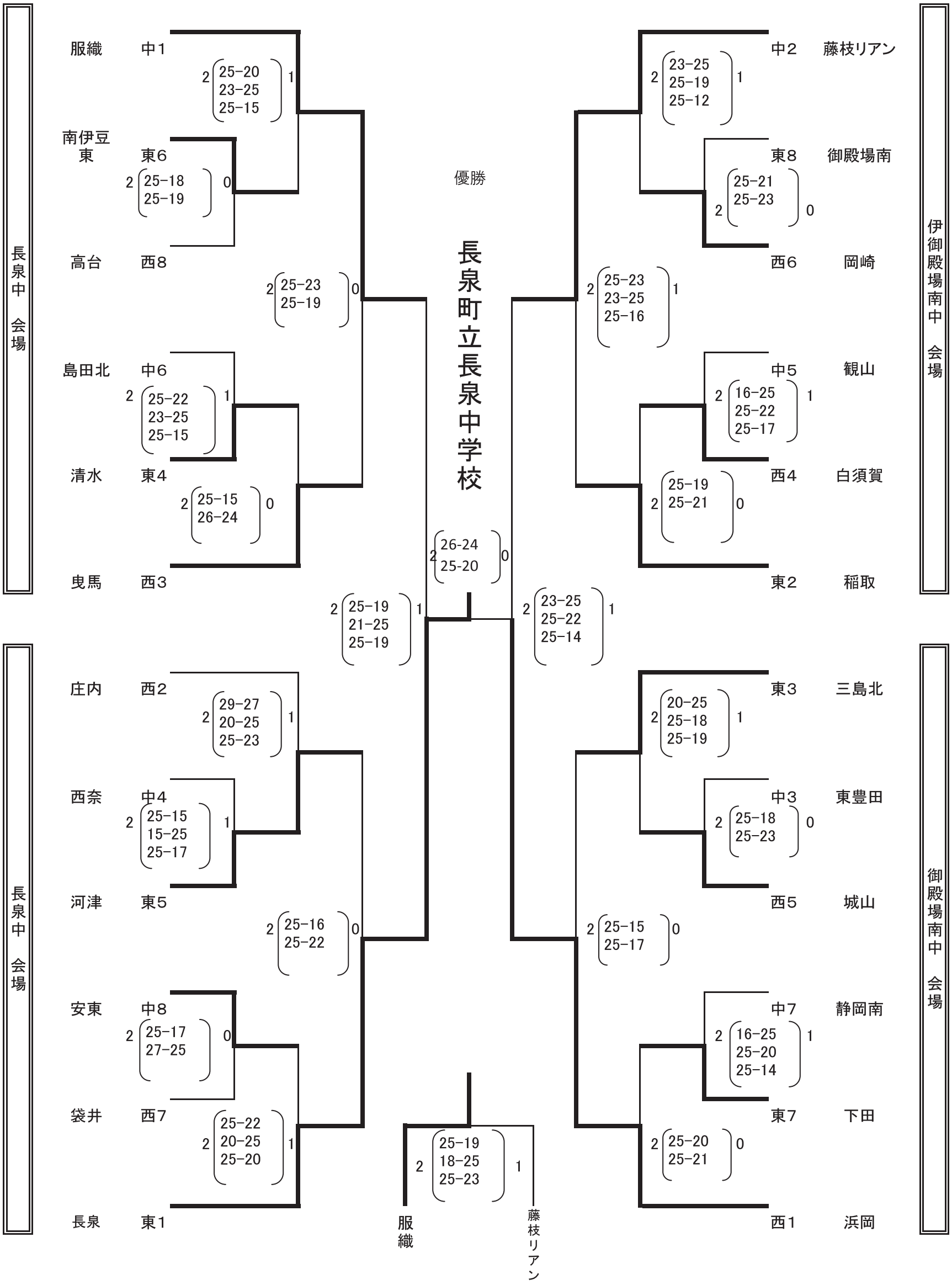

＜女子の部＞

静岡県中学校６人制バレーボール選手権大会

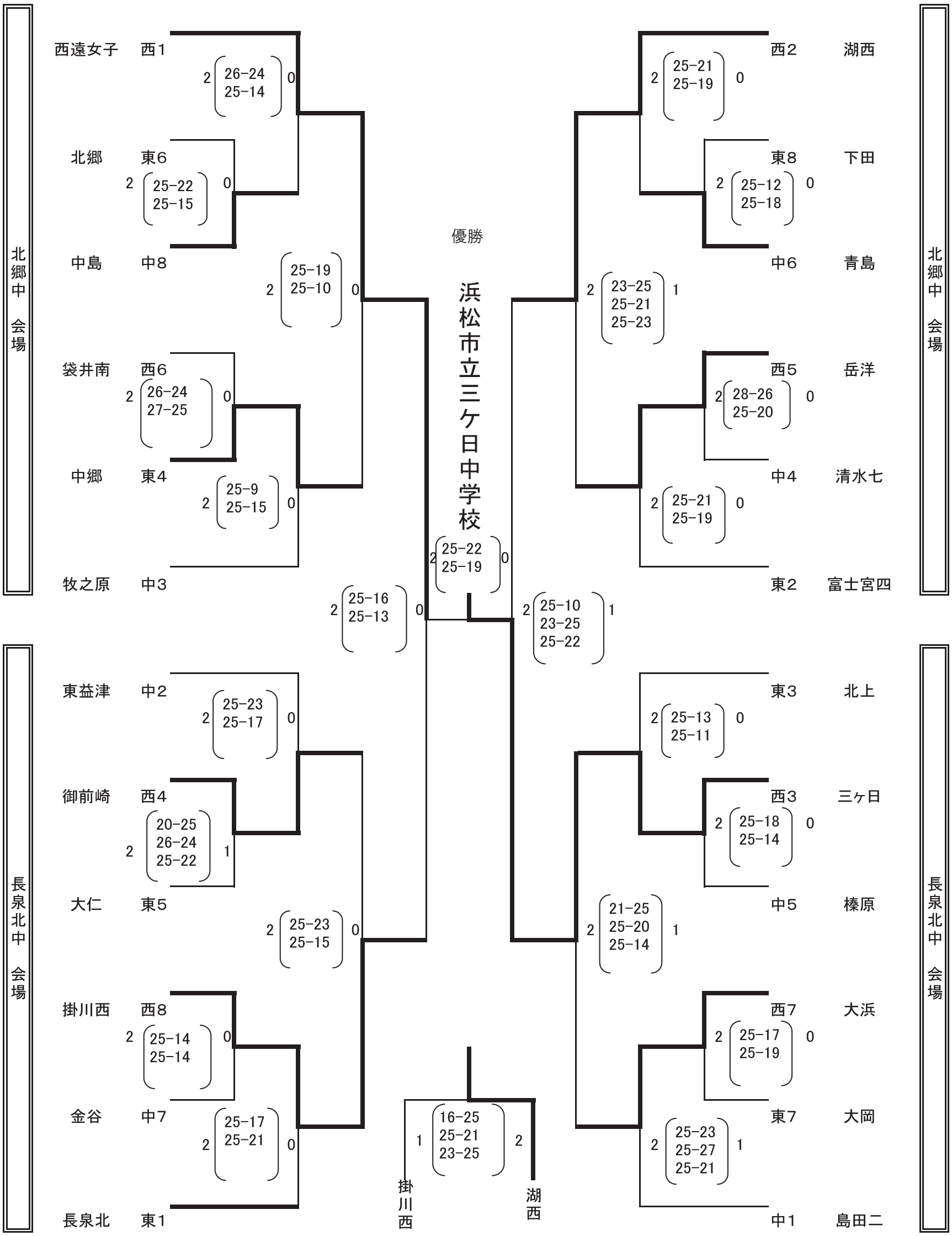

平成26年度　第67回静岡県中学校総合体育大会バレーボールの部

＜男子結果＞

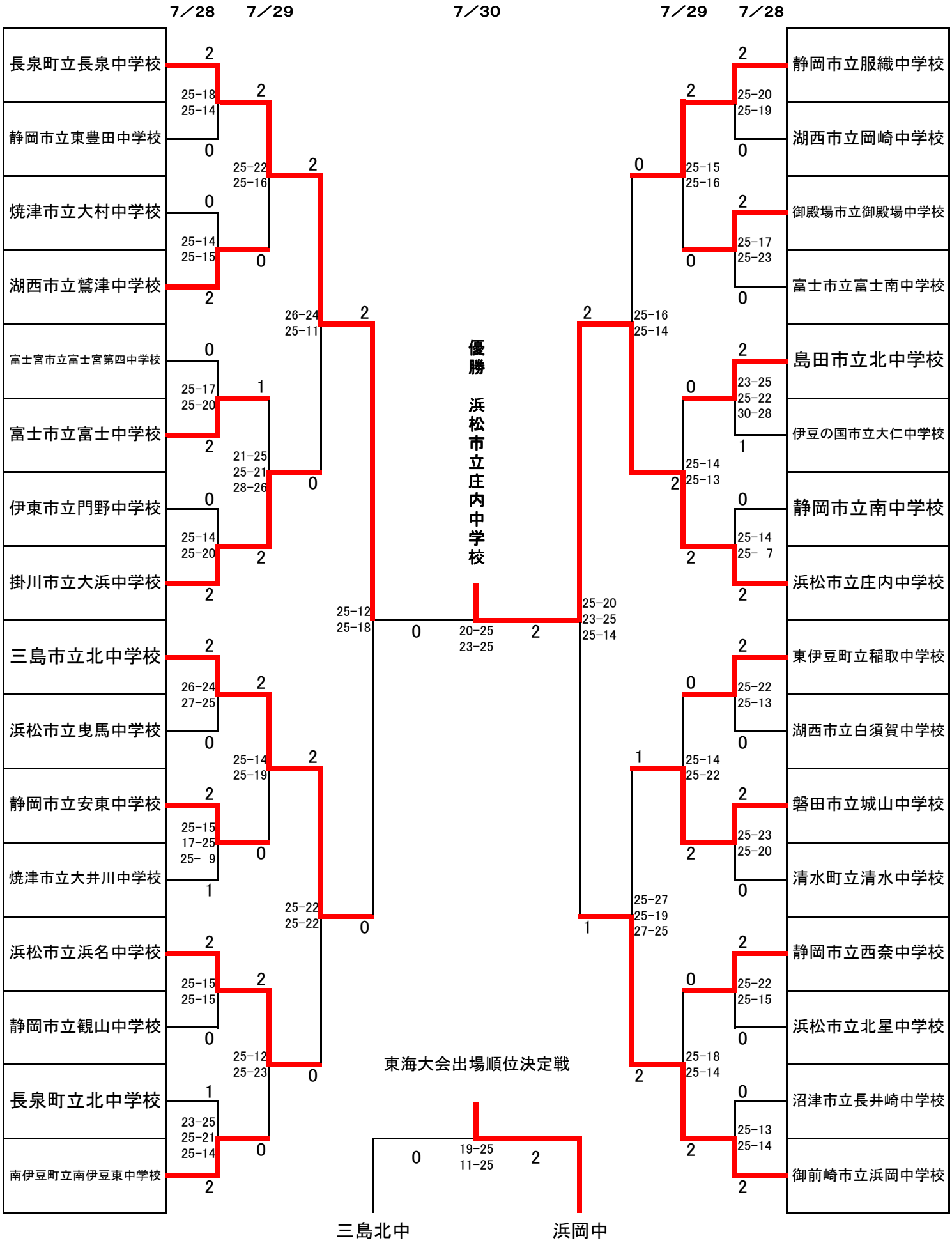

第1位　浜松市立庄内中学校　　第2位　長泉町立長泉中学校　　第3位　御前崎市立浜岡中学校・三島市立北中学校

平成26年度　第67回静岡県中学校総合体育大会バレーボールの部

＜女子結果＞

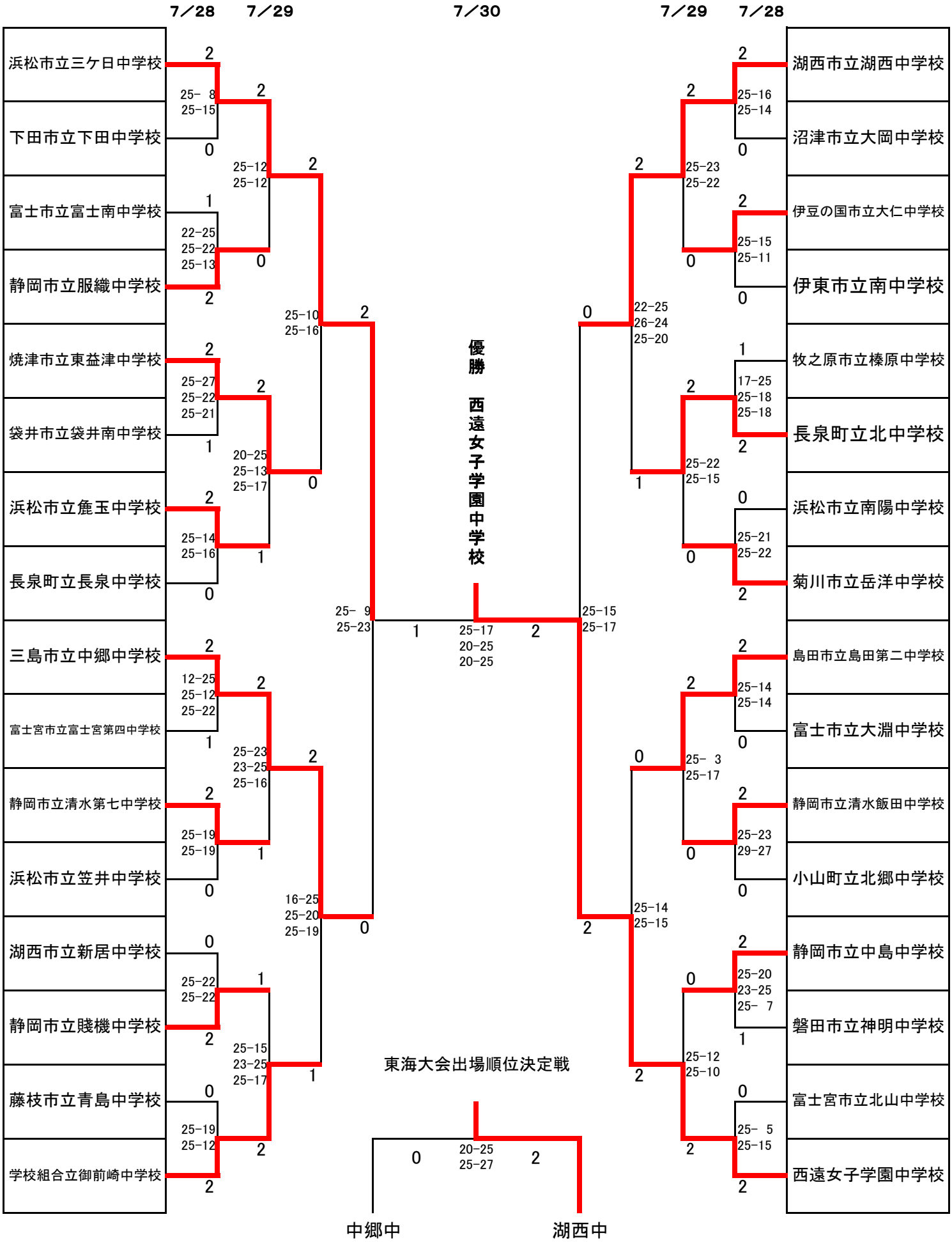

第1位　西遠女子学園中学校　　第2位　浜松市立三ケ日中学校　　第3位　湖西市立湖西中学校・三島市立中郷中学校

平成26年度　東海中学校総合体育大会　《バレーボール競技の部》

兼　平成26年度全国中学校体育大会予選

期日　：　平成26年8月8日(金)9日(土)
会場　：　山 県 市 総 合 体 育 館

【 男子の部 】

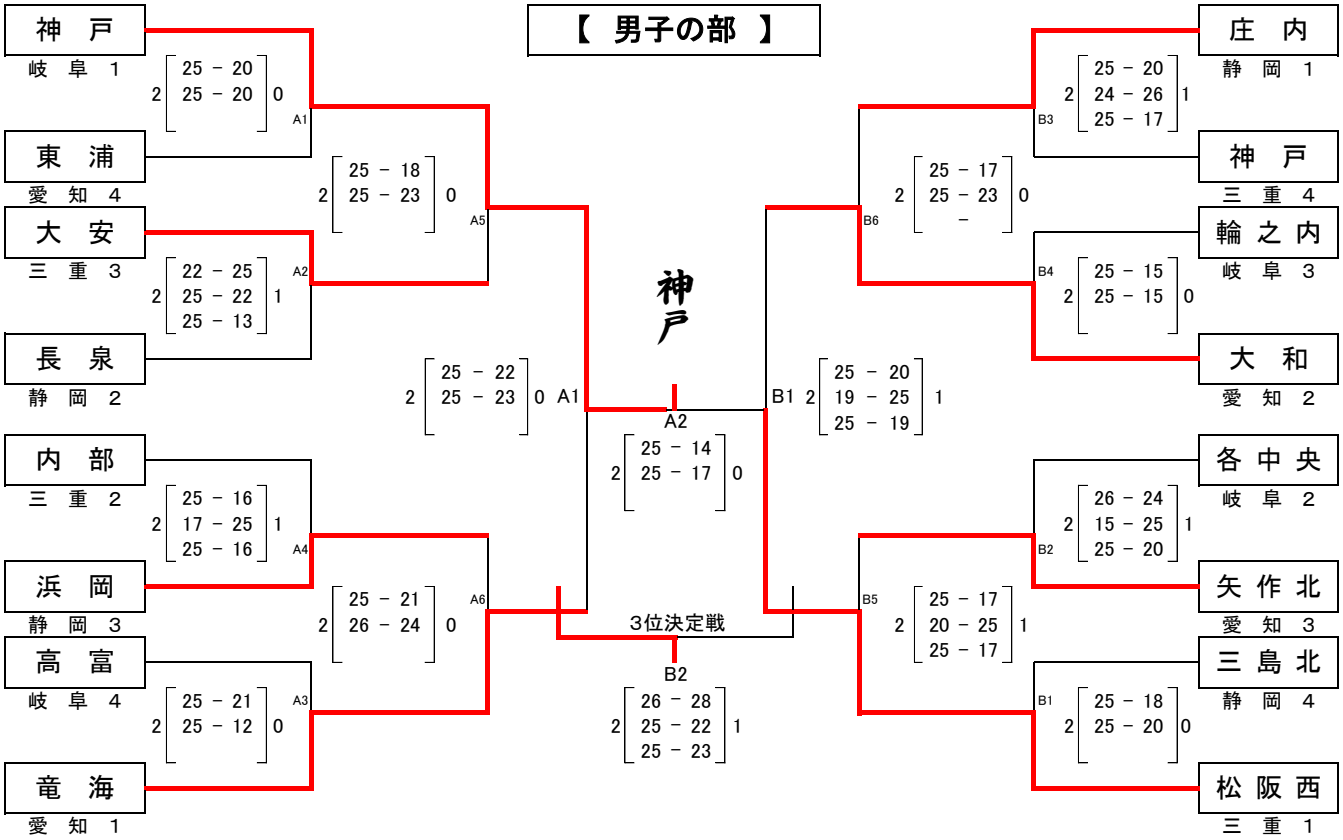

第1位：　神戸　　第2位：　松阪西　　第3位：　竜海　　第4位：　大和

【 女子の部 】

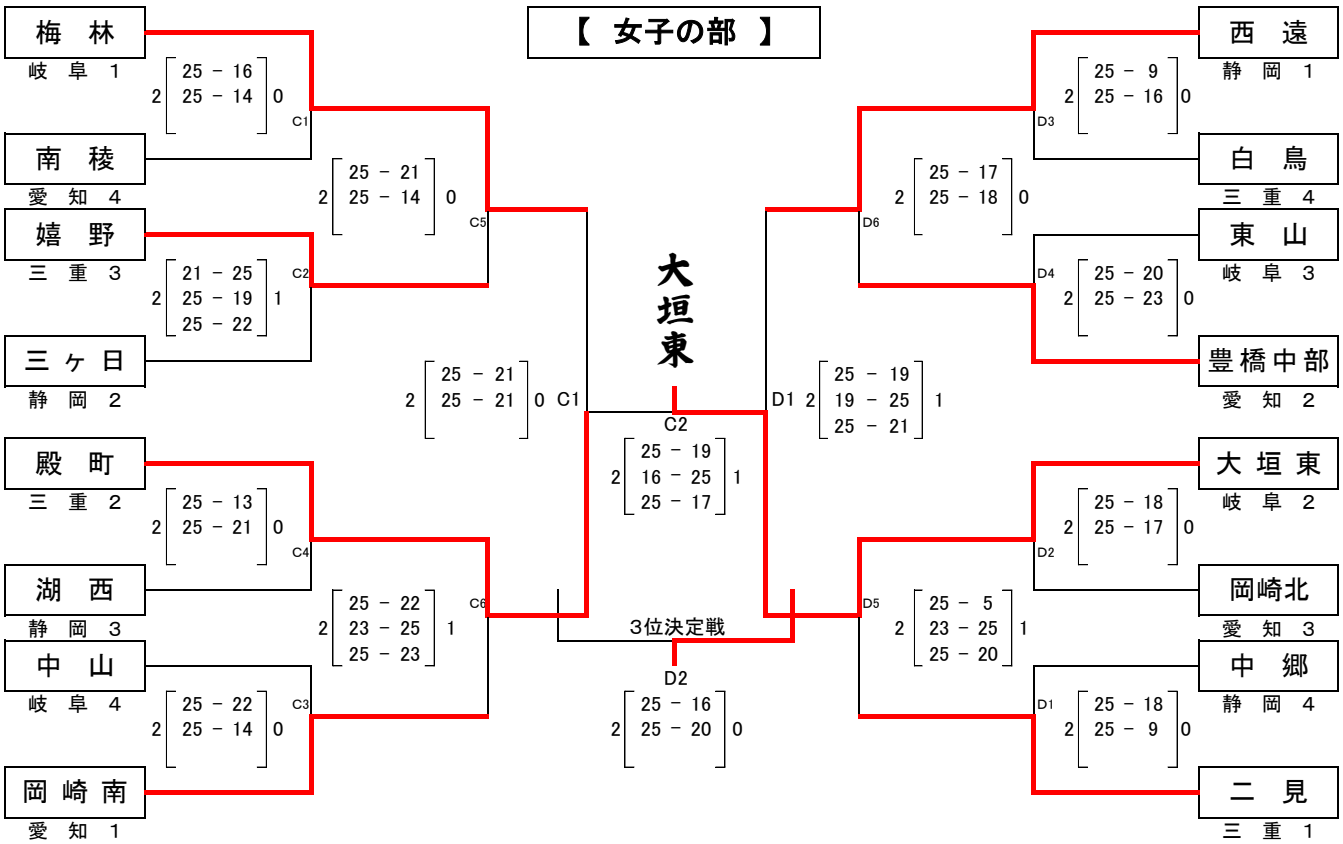

第1位：　大垣東　　第2位：　殿町　　第3位：　西遠　　第4位：　梅林

平成２６年度全国中学校体育大会

第４４回全日本中学校バレーボール選手権大会

女子予選グループ戦 試合結果

８月23日（土）

1組

1	樫原（京都）	2	24－26 / 25－14 / 25－15	1
2	宮ノ陣（福岡）	2	25－23 / 33－31 / －	0
3	八王子実践（東京）	2	25－21 / 25－18 / －	0
4	呉羽（富山）			

2組

5	香川第一（香川）	2	25－20 / 22－25 / 25－15	1
6	名瀬（鹿児島）	2	25－12 / 25－18 / －	0
7	大垣東（岐阜）	2	25－14 / 25－23 / －	0
8	芳賀（栃木）			

3組

9	厨川（岩手）	2	25－19 / 25－12 / －	0
10	金蘭会（大阪）	2	27－29 / 31－29 / 25－23	1
11	乙（新潟）	2	25－11 / 25－11 / －	0
12	山口（埼玉）			

4組

13	鳴門市第一（徳島）	2	25－13 / 25－14 / －	0
14	聖和女子学院（長崎）	2	25－14 / 25－20 / －	0
15	松戸第四（千葉）	2	25－22 / 28－26 / －	0
16	清園（北海道）			

5組

17	駿台学園（東京）	2	25－12 / 25－21 / －	0
18	裾花（長野）	2	25－12 / 25－23 / －	0
19	福島第三（福島）	2	21－25 / 25－14 / 25－13	1
20	小栗栖（京都）			

6組

21	岡山理科大学附属（岡山）	2	25－13 / 20－25 / 25－21	1
22	文京学院大学女子（東京）	2	16－25 / 29－27 / 25－18	1
23	西遠女子学園（静岡）	2	17－25 / 25－19 / 25－22	1
24	三沢第一（青森）			

7組

25	諫早（長崎）	2	25－15 / 25－13 / －	0
26	就実（岡山）	2	25－17 / 25－22 / －	0
27	相武台（神奈川）	2	25－13 / 25－19 / －	0
28	殿町（三重）			

8組

29	秋田南（秋田）	2	18－25 / 25－22 / 25－19	1
30	札幌大谷（北海道）	2	25－19 / 25－18 / －	0
31	四天王寺羽曳丘（大阪）	2	24－26 / 25－11 / 25－19	1
32	中村（高知）			

9組

33	斐川西（島根）	2	25－19 / 25－20 / －	0
34	香寺（兵庫）	2	25－21 / 25－16 / －	0
35	上毛（福岡）	2	25－17 / 25－17 / －	0
36	芝西（埼玉）			

県立県民体育館　G･H･Iコート

県立春野総合運動公園体育館　D･F　コート

平成26年度 秋季静岡県東部バレーボール選手権大会 （男子の部）

10月26日　　11月1日　　10月26日

〈会場〉
富士市立富士川体育館

長泉町立北中学校

長泉北中学校

① 1 長泉北
2 今沢
3 富士宮四
4 富士南
5 韮山
⑨ 6 熱川
⑨ 7 沼津第三
8 元吉原
9 須走
10 伊東南
11 西伊豆
⑧ 12 清水

25-14 25-14
25-23 25-14
25-19 25-13
25-21 25-14
26-24 25-19
25-18 25-21
25-14 28-26
25-16 25-20
25-8 25-8
25-11 25-14
25-23 23-25 25-21

御殿場南中学校

③ 三島北上 26
熱海 27
愛鷹 28
修善寺 29
下田 30
御殿場南 31 ⑨
⑨ 富士根南 32
三島北 33
吉原第一 34
御殿場 35
片浜 36
南伊豆 37 ⑥

25-8 25-4
25-20 25-16
25-11 25-10
25-20 25-19
25-17 25-22
26-24 25-10
25-13 25-22
25-7 25-6
25-12 25-12
25-22 25-18
25-22 25-13

岩松中学校

⑤ 13 河津
14 岩松
15 裾野東
16 大岡
17 中伊豆
18 三島南
⑨ 19 門野
⑨ 20 大仁
21 松崎
22 原里
23 鷹岡
24 門池
④ 25 長泉

25-22 25-9
25-10 18-25 25-11
25-8 25-15
25-11 25-10
25-14 25-12
25-22 25-22
25-11 25-14
25-20 21-25 23-25
25-8 25-14
25-15 25-20
25-11 25-15
22-25 25-14 25-21

山田中学校

南伊豆東 38 ⑦
金岡 39
富岡 40
富士宮一 41
函南東 42
富士 43 ⑨
山田 44 ⑨
下田東 45
長井崎 46
富士岡 47
大渕 48
稲取 49 ②

25-13 25-15
18-25 25-11 25-10
25-16 25-22
25-15 19-25 25-22
25-15 19-25 25-17
25-21 25-19
20-25 25-18 25-16
25-9 25-15
25-17 25-7
25-11 25-19
25-17 25-20

25-18 25-19
26-24 25-19
25-20 20-25 25-22

3決

25-20 17-25 11-25
長泉　南伊豆東

5決

25-17 25-21

26-24 18-25 25-22
門野　清水

15-25 25-23 23-25
南伊豆　稲取

25-22 25-21

優勝：長泉町立北中学校
2位：三島市立北上中学校
3位：南伊豆町立南伊豆東中学校
4位：長泉町立長泉中学校
5位：伊東市立門野中学校
6位：東伊豆町立稲取中学校
7位：清水町立清水中学校
8位：南伊豆町立南伊豆中学校

平成２６年度　秋季静岡県東部バレーボール選手権大会　（女子の部）

10月26日　　11月1日　　10月26日

＜会　場＞

富士市立富士川体育館

長泉中学校

① 1 長泉
2 三島北
3 熱海
4 片浜
5 松崎
6 御殿場南
7 函南東
8 大富士
9 元吉原
⑨ 10 大岡

河津中学校

⑨ 11 大仁
12 小山
13 河津
14 今沢
15 裾野西
16 吉原三
17 田子浦
18 対島
19 沼津五
20 富士岡
⑧ 21 南伊豆

長井崎中学校

⑤ 22 中伊豆
23 多賀
24 清水
25 中郷西
26 沼津二
27 富士宮三
28 富士
29 稲梓
30 長井崎
⑨ 31 北郷

伊東南中学校

⑨ 32 伊東南
33 愛鷹
34 清水南
35 西伊豆
36 富士川二
37 柚野
38 修善寺
39 須山
40 南伊豆東
④ 41 北上

沼津第三中学校

中郷 42 ③
沼津三 43
原里 44
富士川一 45
伊東北 46
御殿場 47
吉原一 48
稲取 49
天城 50
富士宮四 51 ⑨

長岡中学校

須津 52 ⑨
深良 53
門野 54
金岡 55
稲生沢 56
富士根南 57
吉原東 58
長岡 59
山田 60
門池 61
長泉北 62 ⑥

韮山中学校

大平 63 ⑦
韮山 64
下田東 65
大淵 66
裾野東 67
函南 68
富士宮一 69
富岡 70
宇佐美 71
浮島 72
錦田 73 ⑨

御殿場西中学校

下田 74 ⑨
原 75
三島南 76
土肥 77
須走 78
御殿場西 79
鷹岡 80
沼津四 81
熱川 82
北山 83 ②

伊東市立南中学校

25−21
25−13

2−0

南伊豆　中伊豆　北山　長泉北

優勝　伊東市立南中学校
第2位　三島市立中郷中学校
第3位　熱海市立熱海中学校
第4位　沼津市立大平中学校
第5位　伊豆市立中伊豆中学校
第6位　富士宮市立北山中学校
第7位　長泉町立北中学校
第8位　南伊豆町立南伊豆中学校

第20回　秋季中部中学校バレーボール選手権大会　大会結果（男子）

平成26年10月26日(日)、11月2日(日)
会場　静岡市立清水庵原中学校　他

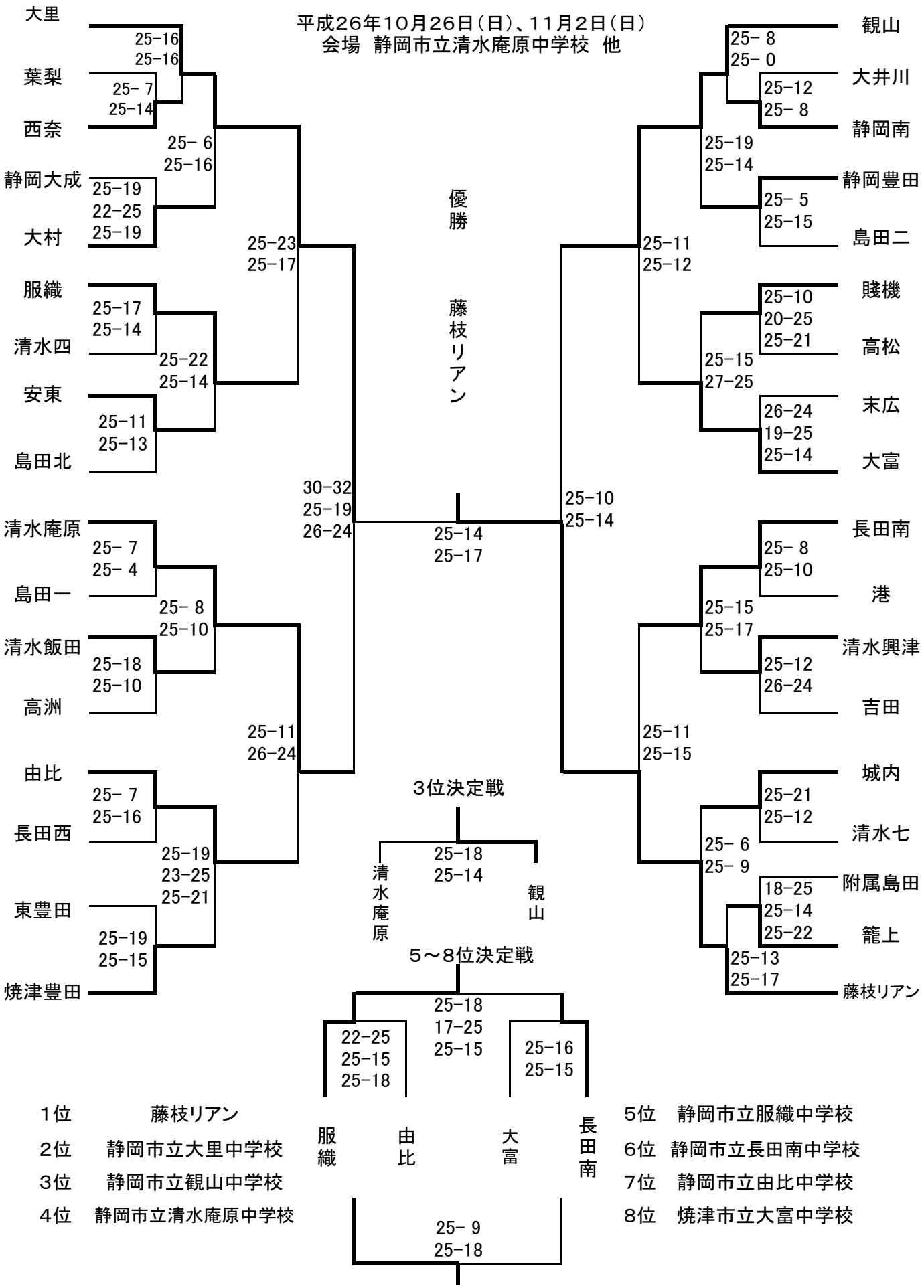

1位	藤枝リアン
2位	静岡市立大里中学校
3位	静岡市立観山中学校
4位	静岡市立清水庵原中学校
5位	静岡市立服織中学校
6位	静岡市立長田南中学校
7位	静岡市立由比中学校
8位	焼津市立大富中学校

第２０回　秋季中部中学校バレーボール選手権大会　大会結果（女子）

平成26年10月26日(日)、11月1日(土)、2日(日)
会場　　牧之原市立榛原中学校　他

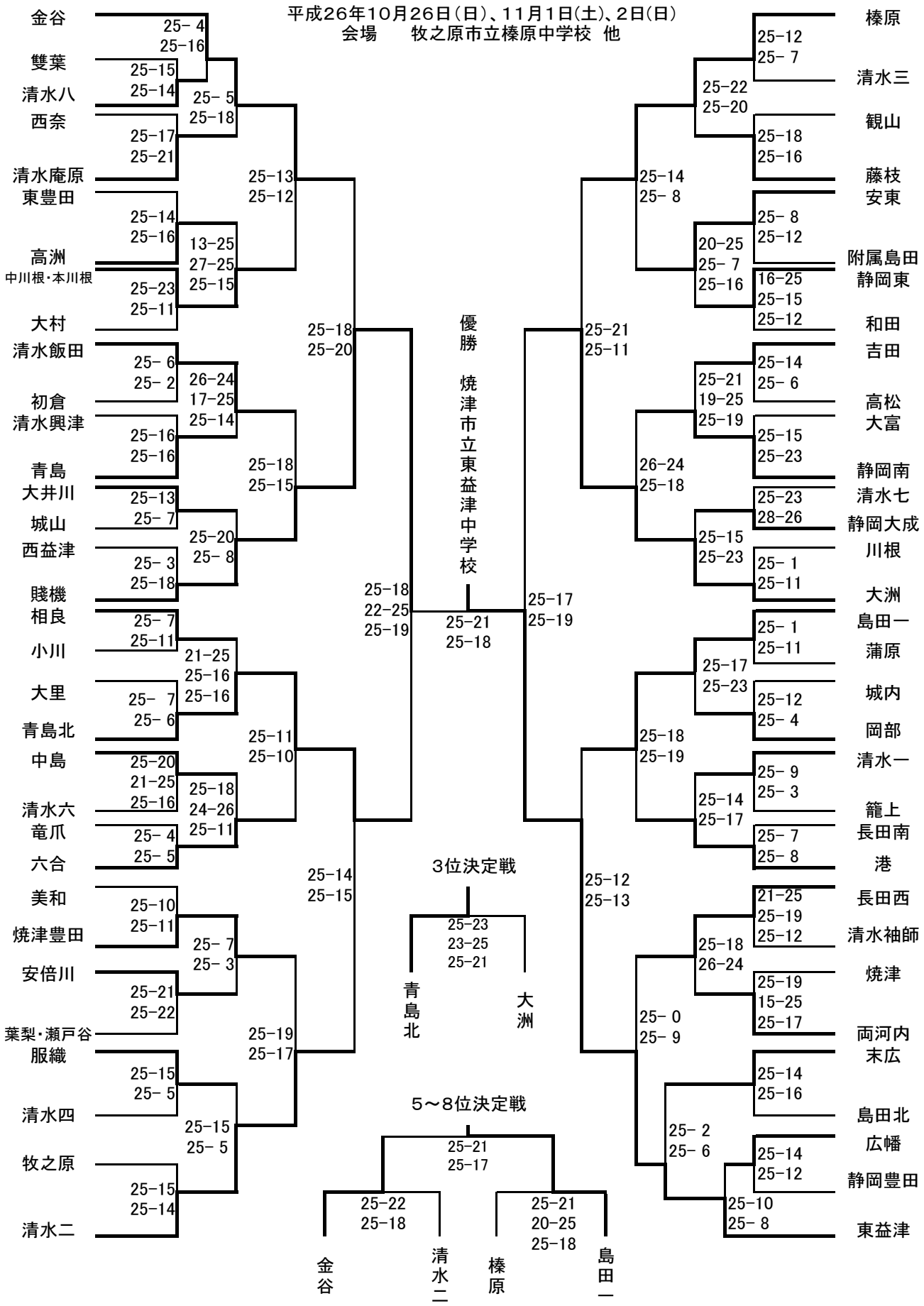

1位	焼津市立東益津中学校	5位	島田市立島田第一中学校
2位	静岡市立賤機中学校	6位	島田市立金谷中学校
3位	藤枝市立青島北中学校	7位	牧之原市立榛原中学校
4位	藤枝市立大洲中学校	8位	静岡市立清水第二中学校

平成26年度　西部中学校新人バレーボール選手権大会

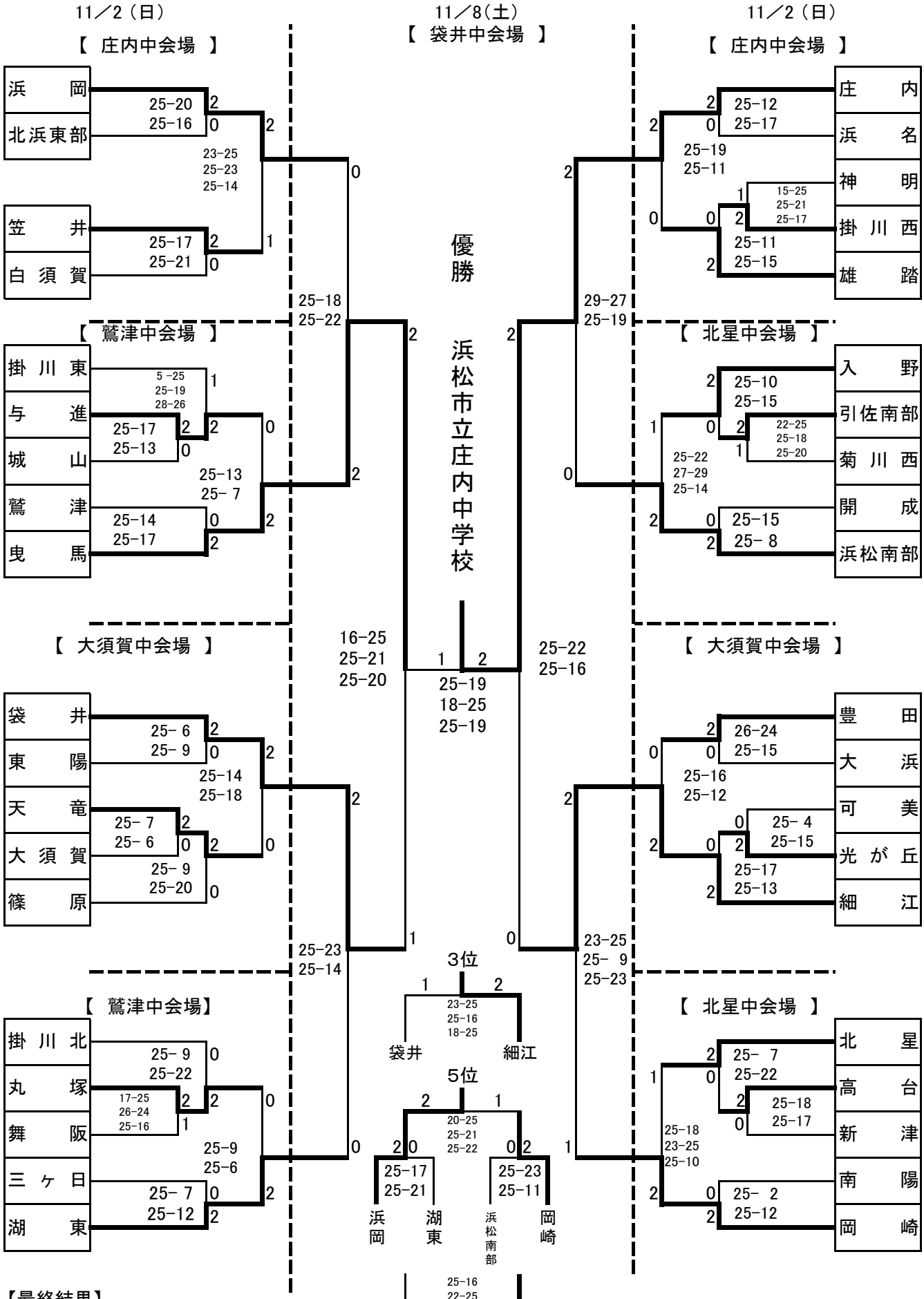

【最終結果】
優勝：庄内　　5位：浜岡
2位：曳馬　　6位：岡崎
3位：細江　　7位：浜松南部
4位：袋井　　8位：湖東

平成２６年度　西部中学校新人バレーボール選手権大会

兼　静岡県中学校新人バレーボール選手権大会　西部地区予選会　（女子組み合わせ）

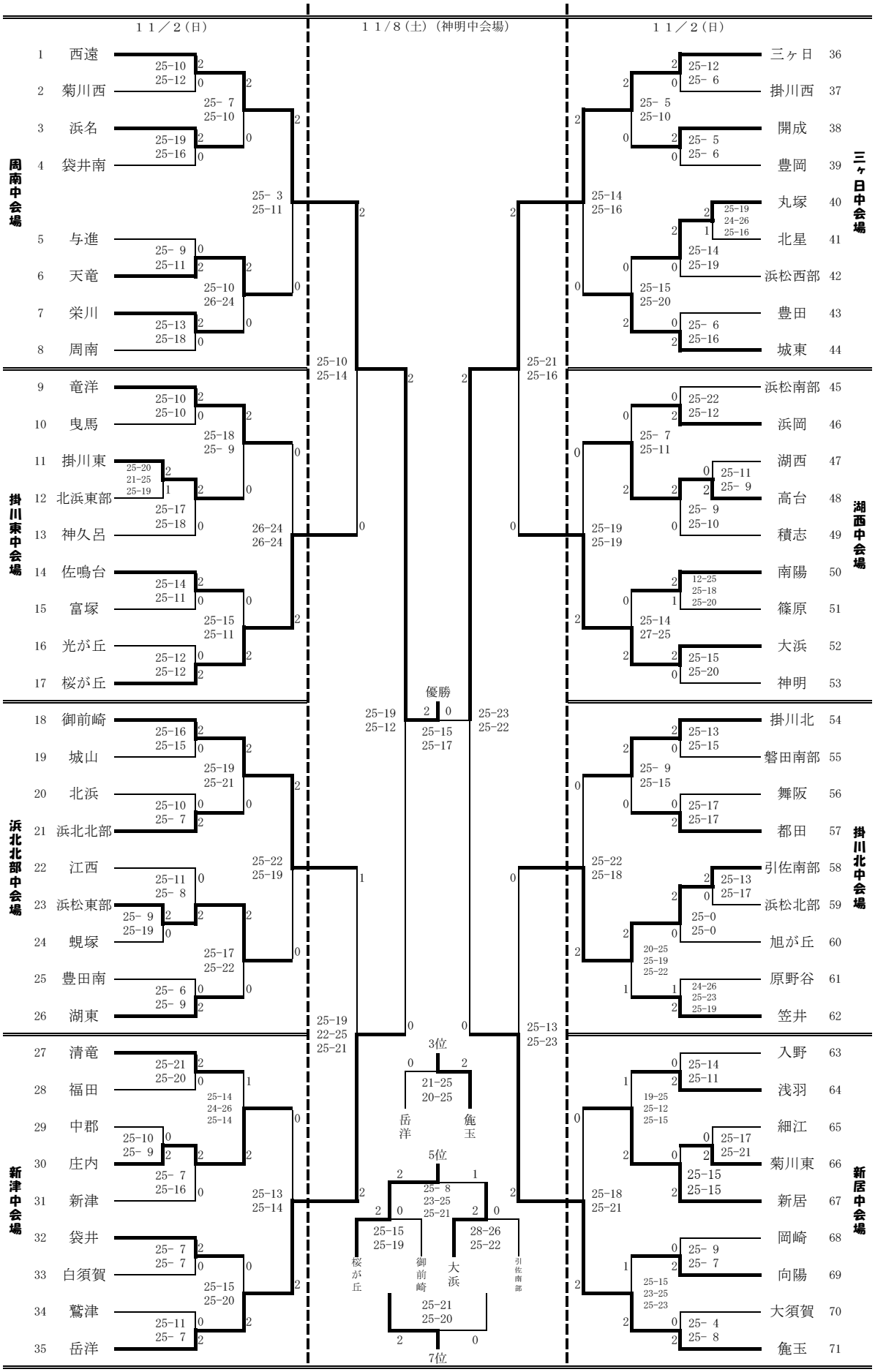

【最終結果】優勝：西遠　２位：三ヶ日　３位：亀玉　４位：岳洋　５位：桜が丘　６位：大浜　７位：御前崎　８位：引佐南部

平成２６年度　第１９回静岡県中学校新人バレーボール大会　結果　No.１

◇男子予選リーグ戦

≪Ａ組≫　１位　　庄内中学校

稲取	2	25-19 25-21	0	大富
庄内	2	25- 6 25-19	0	大富
庄内	2	25-20 26-24	0	稲取

≪Ｂ組≫　１位　　岡崎中学校

岡崎	2	25-18 25-23	0	清水庵原
南伊豆東	2	23-25 25-20 25- 9	1	清水庵原
岡崎	2	23-25 25-16 25-21	1	南伊豆東

≪Ｃ組≫　１位　　袋井中学校

袋井	2	25-18 25-19	0	服織
北上	2	25-17 25-15	0	服織
袋井	2	25-16 25-19	0	北上

≪Ｄ組≫　１位　　藤枝リアン

湖東	2	25-18 25-11	0	清水
藤枝リアン	2	25- 5 26-24	0	清水
藤枝リアン	2	25-15 25-19	0	湖東

≪Ｅ組≫　１位　　曳馬中学校

長田南	2	21-25 25-19 25-21	1	南伊豆
曳馬	2	18-25 25-18 25- 9	1	南伊豆
曳馬	2	25-22 25-20	0	長田南

≪Ｆ組≫　１位　　浜岡中学校

浜岡	2	25-20 25-18	0	長泉
長泉	2	25-16 25-18	0	大里
浜岡	2	25-14 25-17	0	大里

≪Ｇ組≫　１位　　観山中学校

細江	2	19-25 25-14 25-17	1	門野
観山	2	25-16 25-23	0	門野
観山	2	25- 9 25-17	0	細江

≪Ｈ組≫　１位　　長泉北中学校

浜松南部	2	25-21 25-18	0	由比
長泉北	2	25-13 23-25 25- 8	1	由比
長泉北	2	25-12 25-13	0	浜松南部

平成２６年度　第１９回静岡県中学校新人バレーボール大会　結果　No. ２

◇女子予選リーグ戦

≪Ａ組≫　１位　西遠女子学園中学校

北山	2	25- 8 25-23	0	清水二
西遠女子	2	25- 9 25- 6	0	清水二
西遠女子	2	25-21 25-12	0	北山

≪Ｂ組≫　１位　熱海中学校

大洲	2	23-25 25-14 25-12	1	大浜
熱海	2	25-21 25-20	0	大浜
熱海	2	25-23 14-25 25-19	1	大洲

≪Ｃ組≫　１位　中郷中学校

岳洋	2	19-25 25-16 25-17	1	島田一
中郷	2	25- 8 25-16	0	島田一
中郷	2	25-16 25-21	0	岳洋

≪Ｄ組≫　１位　東益津中学校

長泉北	2	25-19 25-15	0	引佐南部
東益津	2	25-14 25-15	0	引佐南部
東益津	2	25-11 14-25 25- 9	1	長泉北

≪Ｅ組≫　１位　三ヶ日中学校

金谷	2	25-16 25-22	0	南伊豆
三ヶ日	2	25- 8 25- 4	0	南伊豆
三ヶ日	2	20-25 25-19 25-13	1	金谷

≪Ｆ組≫　１位　大平中学校

大平	2	24-26 25-18 25-21	1	桜が丘
賤機	2	22-25 25-11 25-17	1	桜が丘
大平	2	14-25 25-13 25-23	1	賤機

≪Ｇ組≫　１位　中伊豆中学校

中伊豆	2	25-15 25-12	0	麓玉
青島北	2	20-25 25- 7 25-23	1	麓玉
中伊豆	2	25-21 25-20	0	青島北

≪Ｈ組≫　１位　伊東南中学校

御前崎	2	12-25 25-23 28-26	1	榛原
伊東南	2	25-15 25-15	0	榛原
伊東南	2	25-20 25-10	0	御前崎

平成２６年度　第１９回静岡県中学校新人バレーボール大会

＜平成27年1月17日（土）＞

開館時間　　８時５０分

コート練習　　第1試合９時００分～９時１５分　　第２試合９時１５分～９時３０分

開始式　　９時４０分

第１試合開始　　１０時１０分

◇男子決勝トーナメント

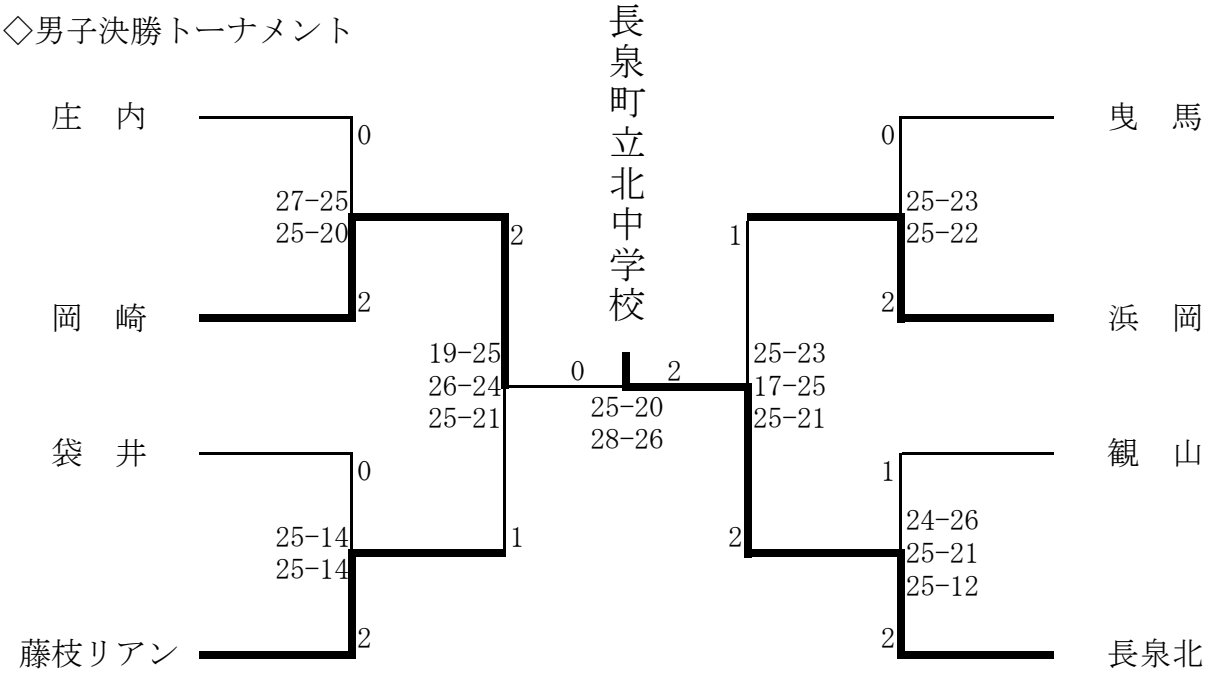

◇女子決勝トーナメント

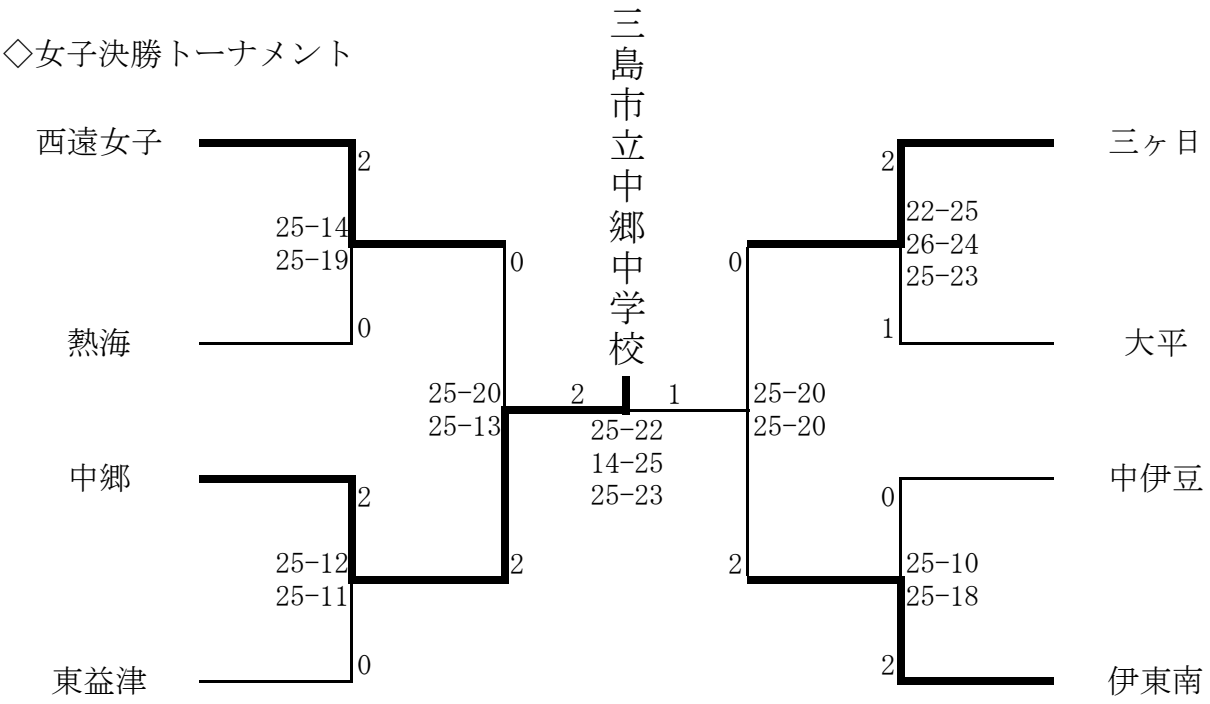

第15回　東海ブロック中学生バレーボール新人大会
男子　の部

グループ戦　　A　組　　大会結果

A	長泉北	各務原中央	岡崎北	久居東	セット率		ポイント率		順位
長泉北		0 20 ① 25 / 20 ② 25 2	0 19 ① 25 / 14 ② 25 2	2 25 ① 23 / 25 ② 14 0	2 / 4	33%	123 / 112	52%	3
各務原中央	2 25 ① 20 / 25 ② 20 0		1 25 ① 23 / 20 ② 25 1	2 25 ① 15 / 25 ② 15 0	5 / 1	83%	145 / 118	55%	2
岡崎北	2 25 ① 19 / 25 ② 14 0	1 23 ① 25 / 25 ② 20 1		2 25 ① 14 / 25 ② 18 0	5 / 1	83%	148 / 110	57%	1
久居東	0 23 ① 25 / 14 ② 25 2	0 15 ① 25 / 15 ② 25 2	0 14 16 25 / 18 ② 25 2		0 / 6	0%	99 / 125	44%	4

グループ戦　　B　組　　大会結果

B	アルティ	岡　崎	朝　陽	矢　作	セット率		ポイント率		順位
アルティ		1 20 ① 25 / 25 ② 20 1	2 25 ① 23 / 25 ② 19 0	2 25 ① 11 / 25 ② 21 0	5 / 1	83%	145 / 99	59%	1
岡　崎	1 25 ① 20 / 20 ② 25 1		0 21 ① 25 / 22 ② 25 2	1 25 ① 23 / 16 ② 25 1	2 / 4	33%	129 / 143	47%	3
朝　陽	0 23 ① 25 / 19 ② 25 2	2 25 ① 21 / 25 ② 22 0		2 27 ① 25 / 25 ② 22 0	4 / 2	67%	144 / 140	51%	2
矢　作	0 11 ① 25 / 21 ② 25 2	1 23 ① 25 / 25 ② 16 1	0 25 16 27 / 22 ② 25 2		1 / 5	17%	127 / 127	50%	4

グループ戦　　C　組　　大会結果

C	久　保	春日井西部	浜　岡	真　正	セット率		ポイント率		順位
久　保		1 25 ① 21 / 21 ② 25 1	2 25 ① 22 / 25 ② 18 0	2 25 ① 21 / 25 ② 18 0	5 / 1	83%	146 / 100	59%	1
春日井西部	1 21 ① 25 / 25 ② 21 1		1 24 ① 26 / 25 ② 22 1	2 25 ① 14 / 26 ② 24 0	4 / 2	67%	146 / 132	53%	2
浜　岡	0 22 ① 25 / 18 ② 25 2	1 26 ① 24 / 22 ② 25 1		2 25 ① 16 / 25 ② 19 0	3 / 3	50%	138 / 134	51%	3
真　正	0 21 ① 25 / 18 ② 25 2	0 14 ① 25 / 24 ② 26 2	0 16 16 25 / 19 ② 25 2		0 / 6	0%	112 / 151	43%	4

グループ戦　　D　組　　大会結果

D	竜　南	神　戸	平　田	藤枝リアン	セット率		ポイント率		順位
竜　南		2 25 ① 22 / 25 ② 13 0	2 25 ① 11 / 25 ② 22 0	1 22 ① 25 / 26 ② 24 1	5 / 1	83%	148 / 104	59%	1
神　戸	0 22 ① 25 / 13 ② 25 2		1 25 ① 16 / 22 ② 25 1	0 18 ① 25 / 23 ② 25 2	1 / 5	17%	123 / 141	47%	3
平　田	0 11 ① 25 / 22 ② 25 2	1 16 ① 25 / 25 ② 22 1		0 20 ① 25 / 22 ② 25 2	1 / 5	17%	116 / 147	44%	4
藤枝リアン	1 25 ① 22 / 24 ② 26 1	2 25 ① 18 / 25 ② 23 0	2 25 16 20 / 25 ② 22 0		5 / 1	83%	149 / 131	53%	2

第15回 東海ブロック中学生バレーボール新人大会

平成27年3月22日（日）

《男子 決勝トーナメント戦 》　鷲津中会場

※ 3セット25点制とする。ただし各コート第3試合目は2セットマッチとする

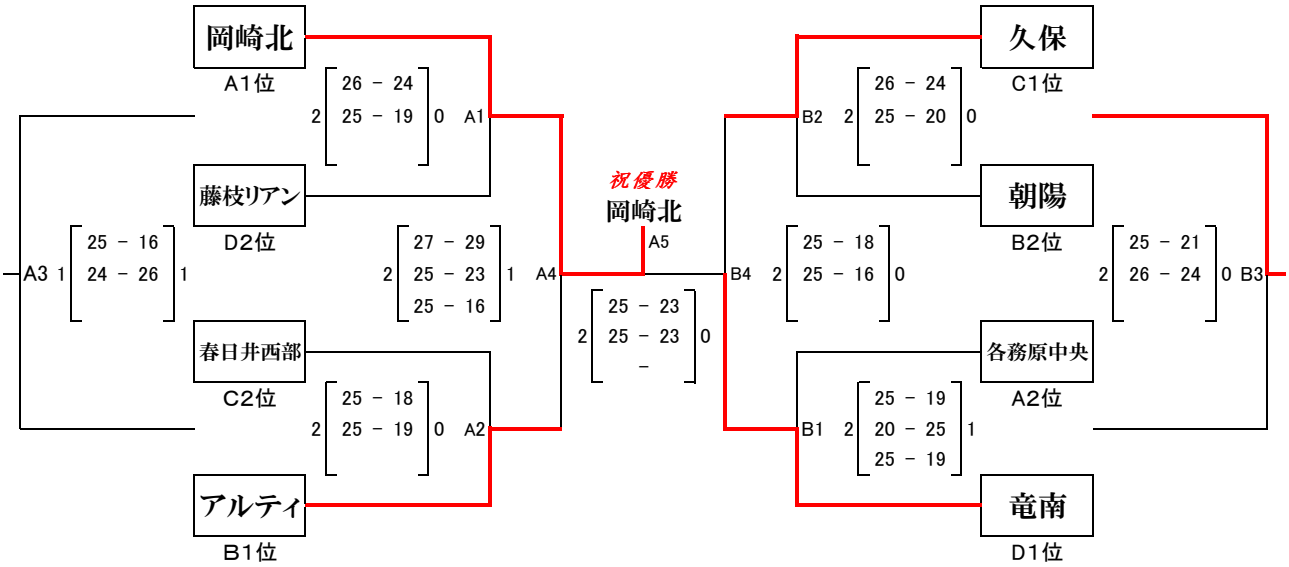

優勝：岡崎北中　　第2位：竜南中　　第3位：アルティ　　第3位：久保中

《 男子下位トーナメント戦 》　　岡崎中会場

※ 3セット25点制とする。ただし各コート第3試合目は2セットマッチとする

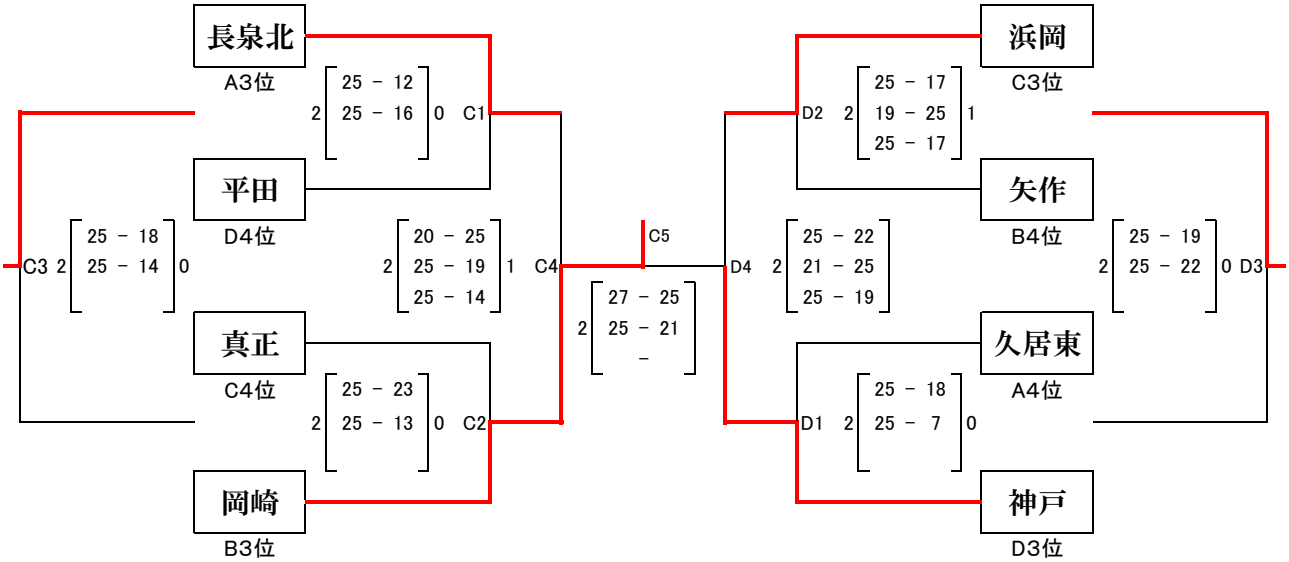

第15回　東海ブロック中学生バレーボール新人大会
女子　の部

グループ戦　E　組　大会結果

E	三島中郷	不　破	加　茂	江南北部	セット率	ポイント率	順位
三島中郷		2 25 ① 21 0 25 ② 23	0 12 ① 25 2 17 ② 25	1 26 ① 24 1 23 ② 25	3 3 50%	128 143 47%	2
不　破	0 21 ① 25 2 23 ② 25		0 22 ① 25 2 17 ② 25	2 25 ① 21 0 25 ② 19	2 4 33%	133 140 49%	3
加　茂	2 25 ① 12 0 25 ② 17	2 25 ① 22 0 25 ② 17		2 25 ① 22 0 25 ② 14	6 0 100%	150 104 59%	1
江南北部	1 24 ① 26 1 25 ② 23	0 21 ① 25 2 19 ② 25	0 22 ① 25 2 14 ② 25		1 5 17%	125 149 46%	4

グループ戦　F　組　大会結果

F	稲　羽	伊東南	二　川	久居東	セット率	ポイント率	順位
稲　羽		2 25 ① 20 0 25 ② 22	1 14 ① 25 1 25 ② 15	0 23 ① 25 2 13 ② 25	3 3 50%	125 132 49%	2
伊東南	0 20 ① 25 2 22 ② 25		2 25 ① 22 0 25 ② 18	0 20 ① 25 2 15 ② 25	2 4 33%	127 140 48%	3
二　川	1 25 ① 14 1 15 ② 25	0 22 ① 25 2 18 ② 25		0 7 ① 25 2 17 ② 25	1 5 17%	104 139 43%	4
久居東	2 25 ① 23 0 25 ② 13	2 25 ① 20 0 25 ② 15	2 25 ① 7 0 25 ② 17		6 0 100%	150 95 61%	1

グループ戦　G　組　大会結果

G	豊橋中部	内　部	西遠女子	東　安	セット率	ポイント率	順位
豊橋中部		0 11 ① 25 2 19 ② 25	0 23 ① 25 2 20 ② 25	1 25 ① 15 1 22 ② 25	1 5 17%	120 140 46%	3
内　部	2 25 ① 11 0 25 ② 19		2 25 ① 16 0 25 ② 22	2 25 ① 18 0 25 ② 9	6 0 100%	150 95 61%	1
西遠女子	2 25 ① 23 0 25 ② 20	0 16 ① 25 2 22 ② 25		2 25 ① 9 0 25 ② 18	4 2 67%	138 120 53%	2
東　安	1 15 ① 25 1 25 ② 22	0 18 ① 25 2 9 ② 25	0 9 ① 25 2 18 ② 25		1 5 17%	94 147 39%	4

グループ戦　H　組　大会結果

H	嬉野	香流	池田・輪之内	三ヶ日	セット率	ポイント率	順位
嬉野		2 25 ① 15 0 26 ② 24	2 25 ① 22 0 25 ② 15	2 25 ① 19 0 25 ② 18	6 0 100%	151 113 57%	1
香流	0 15 ① 25 2 24 ② 26		2 25 ① 18 0 26 ② 24	2 25 ① 18 0 25 ② 17	4 2 67%	140 128 52%	2
池田・輪之内	0 22 ① 25 2 15 ② 25	0 18 ① 25 2 24 ② 26		0 8 ① 25 2 16 ② 25	0 6 0%	103 151 41%	4
三ヶ日	0 19 ① 25 2 18 ② 25	0 18 ① 25 2 17 ② 25	2 25 ① 8 0 25 ② 16		2 4 33%	122 124 50%	3

第15回 東海ブロック中学生バレーボール新人大会

平成27年3月22日（日）

《 女子決勝トーナメント戦 》　湖西中会場

※ 3セット25点制とする。ただし各コート第3試合目は2セットマッチとする

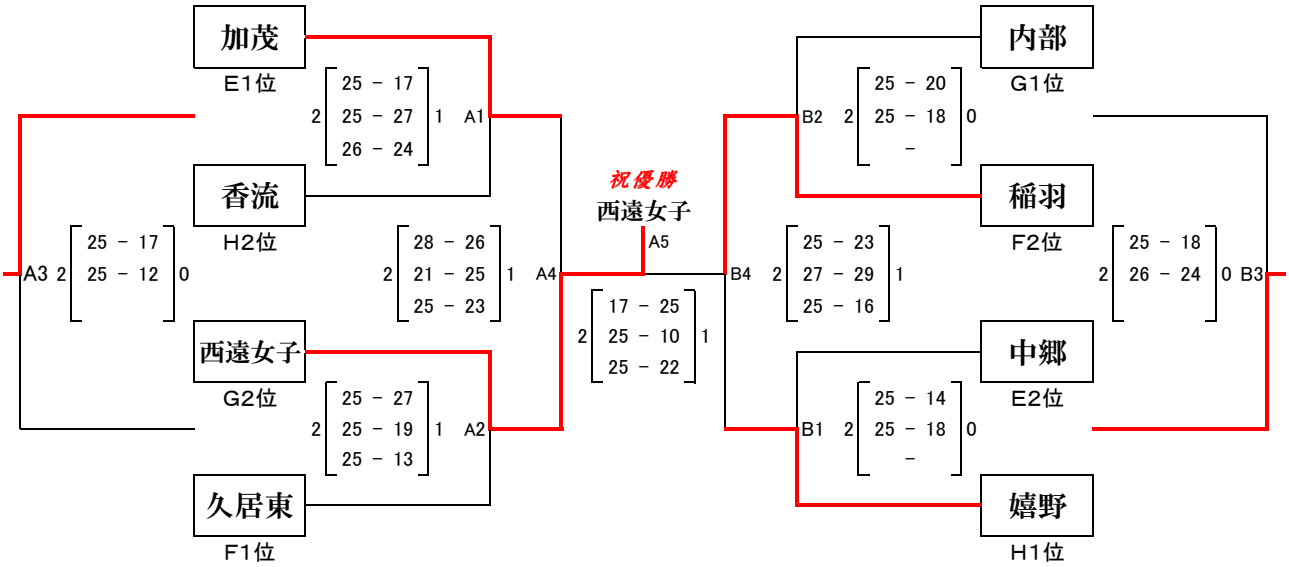

優勝：西遠女子学園中　　第2位：稲羽中　　第3位：加茂中　　第3位：嬉野中

《 女子下位トーナメント戦 》　　三ヶ日中会場

※ 3セット25点制とする。ただし各コート第3試合目は2セットマッチとする

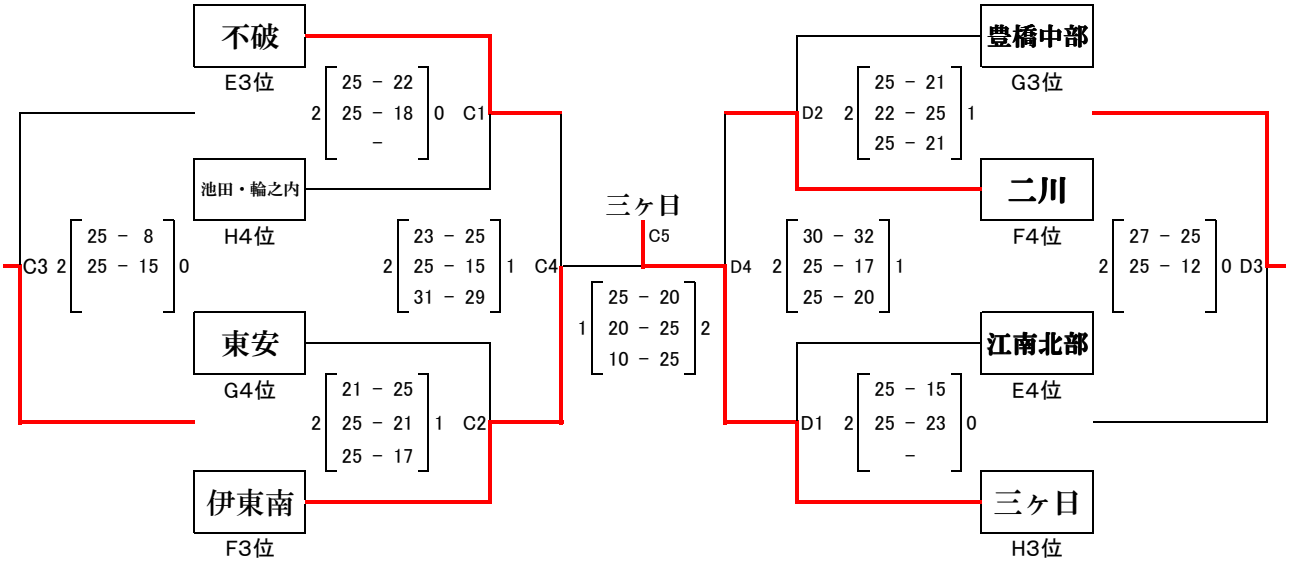

第6回　静岡県U14クラブチャンピオンシップ男子バレーボール大会　組合せ

予選リーグ（午前の部）

Aリーグ

西部選抜A	2	25	－	16	0	東部選抜B
		25	－	15		
東部選抜B	1	25	－	18	1	中部選抜B
		16	－	25		
中部選抜B	2	25	－	15	0	西部選抜A
		25	－	21		

A1	西部選抜A
A2	東部選抜B
A3	中部選抜B

Bリーグ

東部選抜A	0	16	－	25	2	西部選抜B
		17	－	25		
西部選抜B	1	25	－	19	1	中部選抜A
		25	－	27		
中部選抜A	0	19	－	25	2	東部選抜A
		20	－	25		

B1	西部選抜B
B2	東部選抜A
B3	中部選抜A

決勝トーナメント（午後の部）

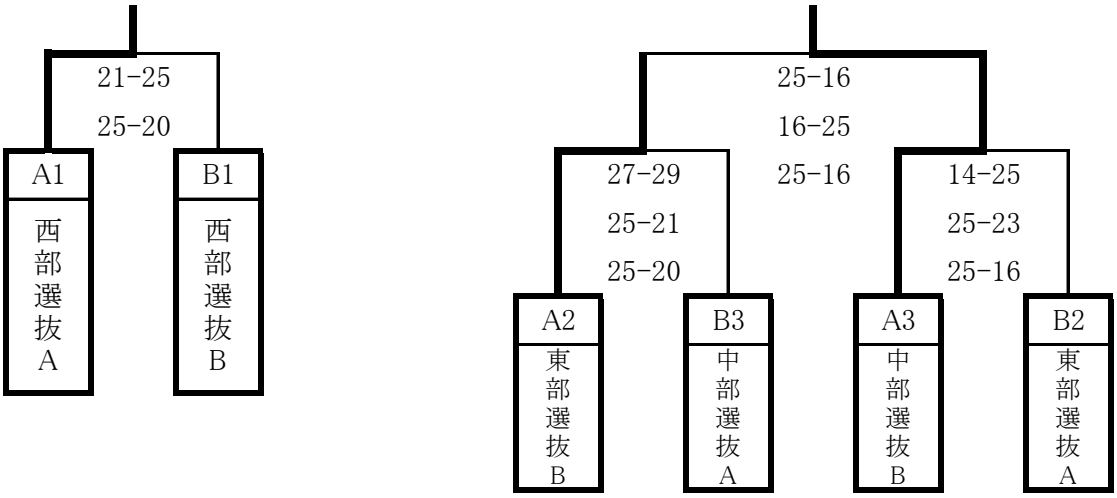

順位

優勝	西部選抜A
第2位	西部選抜B
第3位	中部選抜B
第4位	東部選抜B
第5位	東部選抜A
第5位	中部選抜A

予選リーグは、勝率が同じ場合①セット率②得失点差の順で順位を決定する。

総評

・今年度は東海大会出場を賭けた試合を3セットマッチとした。
昨年までは、2セットマッチを行っていたため、試合序盤のミスで東海大会の経験をつかめないことに疑問を投げかけられた答えである。
東海大会で活躍できるチームを選ぶにはふさわしい試合内容となった。

平成26年度　第6回東海ブロック
U14クラブチャンピオンシップ
男子バレーボール大会　予選結果

平成27年2月28日（土）

岡崎中央総合公園体育館

順位の付け方
①勝率…勝ち試合数／総試合数
②得点率…総得点数／総失点数
③直接対戦の勝敗

A		愛知① 尾北選抜	静岡② 西部選抜B	岐阜③ 美濃クラブ	三重④ 北勢選抜	勝	負	勝率	得失点率	勝率順	最終順
愛知①	尾北選抜		× 21 － 25	○ 25 － 18	○ 25 － 10	2	1	0.667	1.340	2	2
静岡②	西部選抜B	○ 25 － 21		○ 25 － 17	○ 25 － 15	3	0	1.000	1.415	1	1
岐阜③	美濃クラブ	× 18 － 25	× 17 － 25		× 23 － 25	0	3	0.000	0.773	4	4
三重④	北勢選抜	× 10 － 25	× 15 － 25	○ 25 － 23		1	2	0.333	0.685	3	3

B		三重① 南勢ジュニア	愛知② 愛日選抜	静岡③ 中部選抜B	岐阜④ 飛騨ジュニア	勝	負	勝率	得失点率	勝率順	最終順
三重①	南勢ジュニア		○ 25 － 20	○ 25 － 23	○ 25 － 14	3	0	1.000	1.316	1	1
愛知②	愛日選抜	× 20 － 25		× 18 － 25	× 20 － 25	0	3	0.000	0.773	4	4
静岡③	中部選抜B	× 23 － 25	○ 25 － 18		○ 25 － 16	2	1	0.667	1.237	2	2
岐阜④	飛騨ジュニア	× 14 － 25	○ 25 － 20	× 16 － 25		1	2	0.333	0.786	3	3

C		岐阜① 西濃ジュニア	三重② 鈴鹿選抜	愛知③ 名古屋鯱メープルグリーン	静岡④ 東部選抜B	勝	負	勝率	得失点率	勝率順	最終順
岐阜①	西濃ジュニア		× 23 － 25	○ 25 － 18	○ 25 － 16	2	1	0.667	1.237	2	2
三重②	鈴鹿選抜	○ 25 － 23		○ 25 － 17	○ 25 － 16	3	0	1.000	1.339	1	1
愛知③	名古屋鯱メープルグリーン	× 18 － 25	× 17 － 25		○ 25 － 20	1	2	0.333	0.857	3	3
静岡④	東部選抜B	× 16 － 25	× 16 － 25	× 20 － 25		0	3	0.000	0.693	4	4

D		静岡① 西部選抜A	岐阜② 岐阜地区選抜	三重③ TSU ALL STARS	愛知④ 岡崎選抜	勝	負	勝率	得失点率	勝率順	最終順
静岡①	西部選抜A		× 22 － 25	○ 25 － 13	× 24 － 25	1	2	0.333	1.127	2	2
岐阜②	岐阜地区選抜	○ 25 － 22		× 24 － 25	× 18 － 25	1	2	0.333	0.931	2	3
三重③	TSU ALL STARS	× 13 － 25	○ 25 － 24		× 21 － 25	1	2	0.333	0.797	2	4
愛知④	岡崎選抜	○ 25 － 24	○ 25 － 18	○ 25 － 21		3	0	1.000	1.190	1	1

平成26年度　第6回東海ブロックU14クラブチャンピオンシップ
男子バレーボール大会　　決勝トーナメント結果

平成27年2月28日（土）・ 岡崎中央総合公園体育館

優　勝	：	静岡西部選抜B（静岡県）
第2位	：	南勢ジュニア（三重県）
第3位	：	鈴鹿選抜（三重県）
第3位	：	尾北選抜（愛知県）

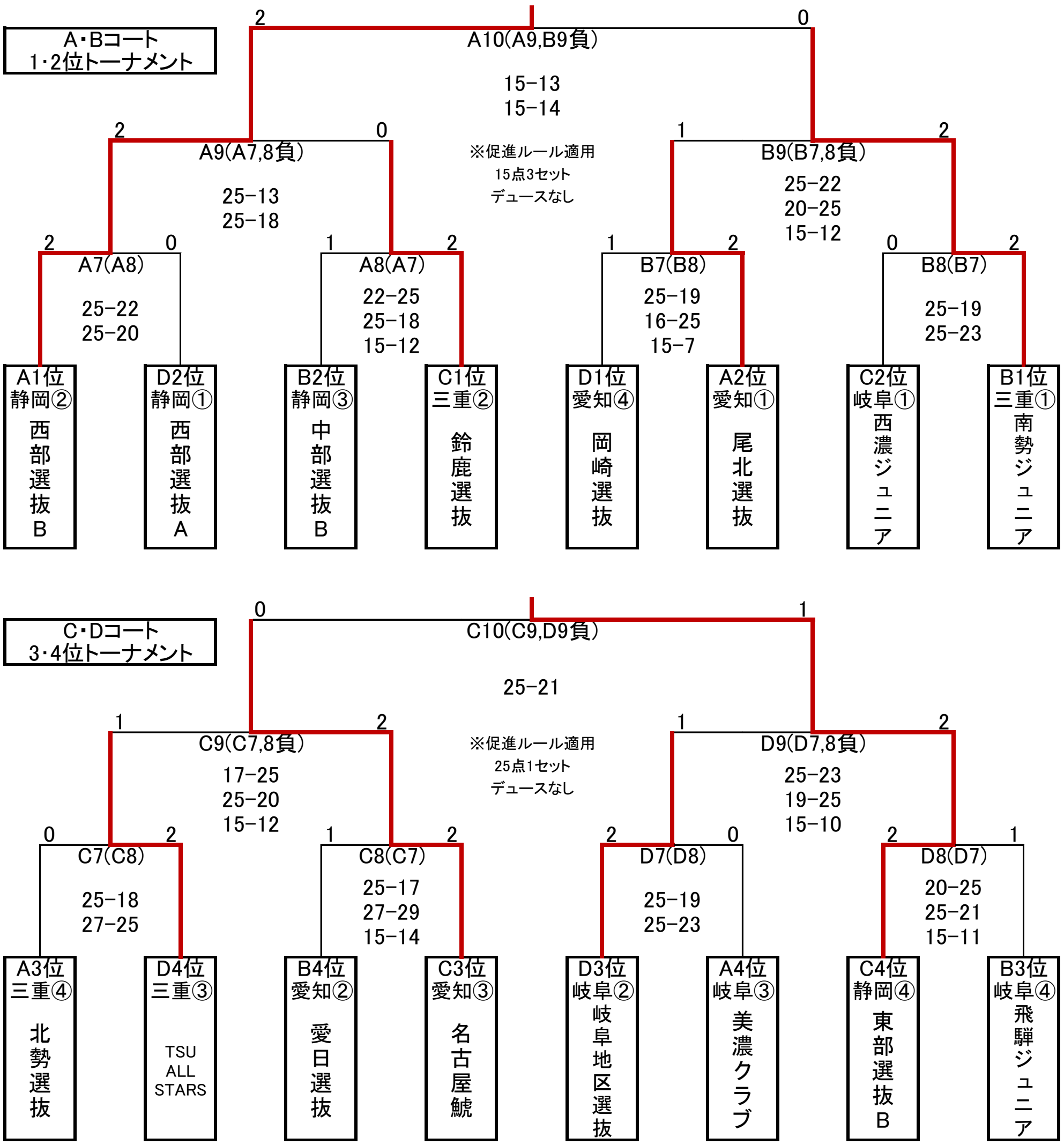

決勝トーナメント
・決勝トーナメントは，２５点３セットマッチとする。（デュースあり）
・ただし3セット目はデュースなしの15点までとする。
・前の試合が終了したら速やかに次の試合を始める。
・合同および公式練習の時間は確保しない。
・試合の進行状況によっては，促進ルール（例：１セット１５点の３セットマッチなど）を採用する場合がある。

JOC ジュニアオリンピックカップ　第 28 回全国都道府県対抗中学バレーボール大会

グループ戦試合結果　（男子）

平成26年12月26日(金)　　会 場 ：大阪市中央体育館

9組

25 埼玉	29 － 27	25 － 16	2 ｜ 0
26 高知	27 － 25	25 － 21	2 ｜ 0
27 宮城	25 － 18	25 － 20	2 ｜ 0

58 ’　48 ’　59 ’

1 位　埼 玉　　2 位　宮 城　　3 位　高 知

10組

28 滋賀	22 － 25	26 － 24	15 － 7	2 ｜ 1
29 鳥取	25 － 23	25 － 17	2 ｜ 0
30 熊本	25 － 21	25 － 19	2 ｜ 0

70 ’　56 ’　49 ’

1 位　熊 本　　2 位　滋 賀　　3 位　鳥 取

11組

31 福島	28 － 26	19 － 25	15 － 11	2 ｜ 1
32 沖縄	25 － 22	25 － 21	2 ｜ 0
33 大阪北	20 － 25	26 － 24	15 － 9	2 ｜ 1

72 ’　74 ’　52 ’

1 位　沖 縄　　2 位　大阪北　　3 位　福 島

12組

34 山口	25 － 16	25 － 14	2 ｜ 0
35 神奈川	25 － 12	16 － 25	15 － 12	2 ｜ 1
36 静岡	25 － 21	26 － 28	15 － 13	2 ｜ 1

42 ’　75 ’　60 ’

1 位　神奈川　　2 位　山 口　　3 位　静 岡

13組

37 愛媛	25 － 19	25 － 11	2 ｜ 0
38 山梨	25 － 15	23 － 25	15 － 10	2 ｜ 1
39 和歌山	25 － 10	25 － 18	2 ｜ 0

48 ’　40 ’　65 ’

1 位　愛 媛　　2 位　和歌山　　3 位　山 梨

14組

40 岡山	25 － 19	25 － 22	2 ｜ 0
41 佐賀	25 － 19	22 － 25	15 － 9	2 ｜ 1
42 富山	25 － 20	25 － 19	2 ｜ 0

48 ’　50 ’　65 ’

1 位　佐 賀　　2 位　岡 山　　3 位　富 山

15組

43 長崎	25 － 15	25 － 19	2 ｜ 0
44 山形	31 － 29	25 － 19	2 ｜ 0
45 奈良	25 － 20	18 － 25	15 － 11	2 ｜ 1

46 ’　60 ’　58 ’

1 位　奈 良　　2 位　長 崎　　3 位　山 形

16組

46 福井	25 － 21	25 － 14	2 ｜ 0
47 群馬	25 － 17	25 － 11	2 ｜ 0
48 愛知	26 － 24	25 － 22	2 ｜ 0

46 ’　54 ’　45 ’

1 位　愛 知　　2 位　福 井　　3 位　群 馬

JOCジュニアオリンピックカップ　第28回全国都道府県対抗中学バレーボール大会

グ　ル　ー　プ　戦　試　合　結　果

（ 女　子 ）

1組

1 群馬	2	23 - 25 25 - 8 16 - 14	1
2 石川	2	25 - 17 15 - 25 15 - 11	1
3 宮崎			

70 ' 81 ' 67 '

1 位	石川	2 位	群馬
3 位	宮崎		

5組

13 北海道	2	25 - 21 25 - 23	0
14 埼玉	2	25 - 16 26 - 24	0
15 新潟			

56 ' 67 ' 55 '

1 位	埼玉	2 位	新潟
3 位	北海道		

2組

4 宮城	2	25 - 12 25 - 12	0
5 大阪北	2	25 - 13 25 - 13	0
6 鳥取			

45 ' 66 ' 40 '

1 位	大阪北	2 位	鳥取
3 位	宮城		

6組

16 鹿児島	2	18 - 25 26 - 24 15 - 13	1
17 広島	2	25 - 19 25 - 23	0
18 静岡			

67 ' 46 ' 53 '

1 位	広島	2 位	鹿児島
3 位	静岡		

3組

7 徳島	2	25 - 22 25 - 17	0
8 東京	2	25 - 16 25 - 17	0
9 京都			

44 ' 62 ' 43 '

1 位	東京	2 位	京都
3 位	徳島		

7組

19 香川	2	25 - 21 25 - 11	0
20 福岡	2	25 - 18 25 - 22	0
21 富山			

51 ' 52 ' 52 '

1 位	福岡	2 位	富山
3 位	香川		

4組

10 岩手	2	25 - 17 14 - 25 15 - 8	1
11 愛知	2	25 - 19 24 - 26 15 - 7	1
12 佐賀			

68 ' 50 ' 70 '

1 位	愛知	2 位	岩手
3 位	佐賀		

8組

22 福島	2	25 - 20 25 - 15	0
23 栃木	2	25 - 22 15 - 25 15 - 11	1
24 滋賀			

55 ' 60 ' 74 '

1 位	滋賀	2 位	栃木
3 位	福島		

小学生部

［掲載大会］

- 第34回全日本バレーボール小学生大会　静岡県各地区予選
  - → 第34回全日本小学生バレーボール大会　静岡県大会
    - → 第36回東海小学生バレーボール大会
    - → 第34回全日本小学生バレーボール大会

- 第43回静岡県小学生バレーボール大会 兼 静岡県スポーツ少年団交流会 各地区予選
  - → 第43回静岡県小学生バレーボール大会 兼 静岡県スポーツ少年団交流会

- 第41回静岡県小学生バレーボール選抜優勝大会　静岡県各地区予選
  - → 第41回静岡県小学生バレーボール選抜優勝大会
    - → 第16回小学生バレーボール新人大会

平　成　26　年　5　月　26　日

関　係　各　位

静岡県東部小学生バレーボール連盟

ファミリーマートカップ
第３４回全日本バレーボール小学生大会静岡県大会　東部地区予選　　最終結果

【男子の部　一日目】

５月１８日（日）　　＜ 大仁小学校 ＞

Aグループ

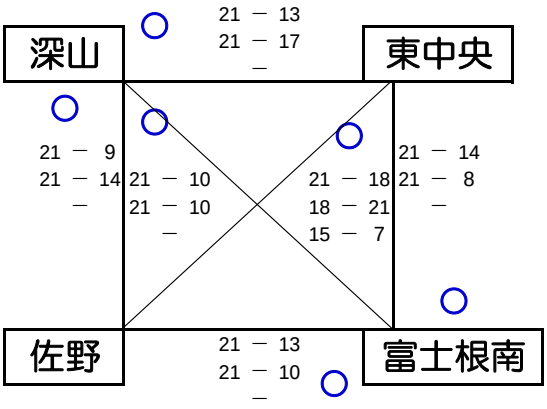

Bグループ

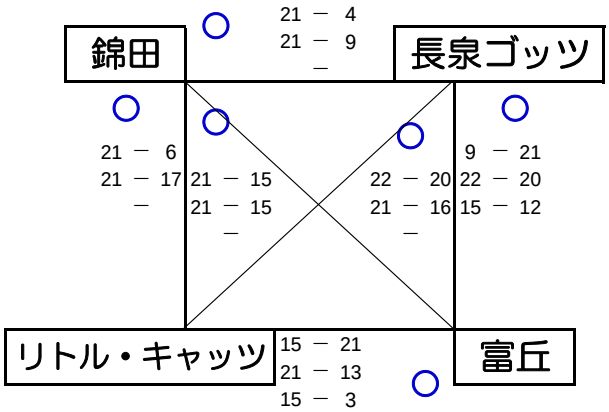

【男子の部　二日目】

５月２５日（日）　　＜ 大仁小学校 ＞

優　勝

深山クラブジュニアバレーボールスポーツ少年団

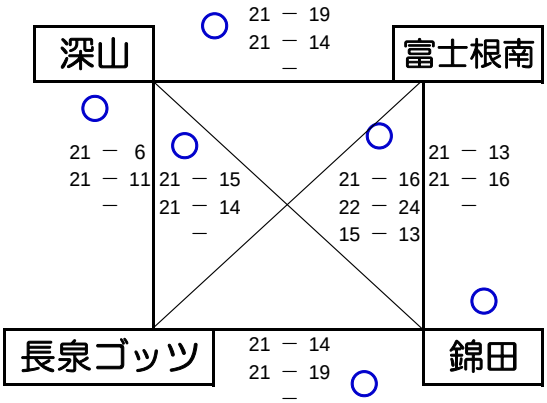

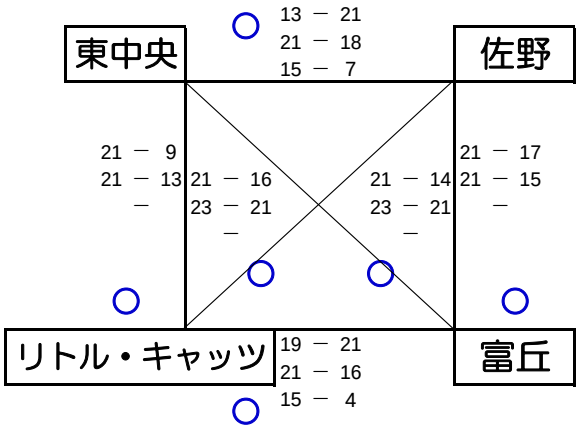

この組み合わせ表の各試合結果は、左側に勝利チームの得点を記入する。

男子の部　最終順位	
優　勝	深山クラブジュニアバレーボールスポーツ少年団
準優勝	錦田ユナイテッドバレーボールクラブ
第３位	富士根南あすなろバレーボールスポーツ少年団
第４位	長泉ゴッツバレーボールクラブ
第５位	大仁リトル・キャッツ
第６位	富丘バレーボール少年団
第７位	東中央バレーボールスポーツ少年団
第８位	佐野バレーボールスポーツ少年団

※ 上位 **4** チームが 6/15、6/22 の県大会に出場する。

平　成　26　年　5　月　26　日

関　　係　　各　　位

静岡県東部小学生バレーボール連盟

ファミリーマートカップ
第３４回全日本バレーボール小学生大会静岡県大会　東部地区予選　　最終結果

女子一部　５月１８日（日）

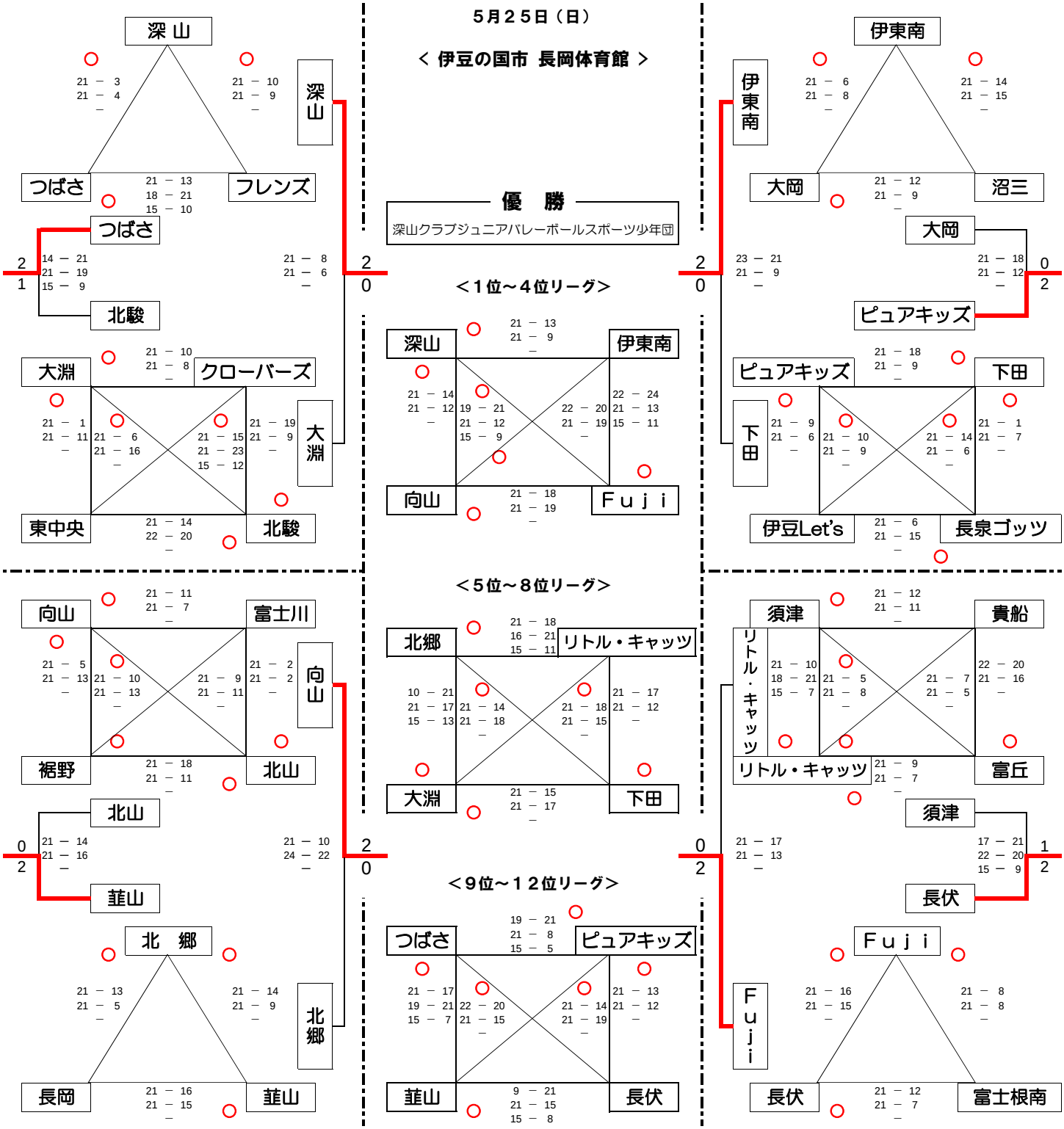

この組み合わせ表の各試合結果は、左側に勝利チームの得点を記入する。

女子一部　　最終順位	
優　勝	深山クラブジュニアバレーボールスポーツ少年団
準優勝	向山バレーボールスポーツ少年団
第３位	Ｆｕｊｉバレーボールクラブ
第４位	伊東南ジュニアバレーボールクラブ
第５位	北郷ジュニアバレーボールクラブ
第６位	大淵バレーボールクラブ
第７位	大仁リトル・キャッツ
第８位	下田ジュニアバレーボールクラブ
第９位	ピュアキッズ（伊豆の国クラブ）
第１０位	つばさバレーボール少年団
第１１位	韮山バレーボールスポーツ少年団
第１２位	長伏ＶＳＣ

上位 **10**チームが 6/15、6/22 の県大会に出場する。

ファミリーマートカップ　　第34回　全日本バレーボール小学生大会

静岡県中部地区予選大会　　1日目　26.5.18　（抽選26.5.6）

「女子の部」

Aブロック　（ミカサ）

＊大洲小学校

大洲　A-5　港

21- 8
21- 5　21-15

（第1シード）大洲　江尻　21-16　田町ミニ

21- 5　21- 7　21-14　21-10　21- 7　21- 5
21- 4　21- 6　21-12　21-11　21-13　21-12

A　B

六合　21-14　高洲　港　21-14　西益津

22-20　18-21　22-20　（第8シード）

21-19
15- 7

六合　B-6　西益津

Bブロック　（ミカサ）

＊青島小学校

青島　A-5　井宮

21- 7　21-18
21-10　17-21

（第2シード）青島　清水　15-12　焼津豊田

21- 9　21-4　24-22　21-17　21-14
21-10　21-10　21-15　21-19　15-21　21- 7
16-14　21-14

A　B

焼津東南　21-14　小川　藤枝中央　21-14　井宮

21-13　21- 9　（第7シード）

23-21
21-19

焼津東南　B-6　清水

Cブロック　（ミカサ）

＊藤枝小学校

A-4
大井川東　21- 9　藤枝
21- 8

（第3シード）大井川東　藤枝　（第6シード）

21- 6　21-12　21-14　21-11
21- 1　21-13　21-14　23-21

A　B

吉田　19-21　広幡　金谷　21-16　KS

21-15　26-24
15- 9　21-14
21-13

広幡　B-4　KS

Dブロック　（ミカサ）

＊川崎小学校

A-4
榛原　11-21　東益津
21-17
15- 8

（第4シード）榛原　東益津　（第5シード）

21- 5　21- 9　21-10　21-18
21-15　21-16　21-10　21-16

A　B

葉梨　21-19　SIMADAV6　大井川南　21-12　有度

21-13　16-21
21-17　15-12
21-11

葉梨　B-4　有度

「女子5年以下の部」　＊　朝比奈第一小学校（ミカサ）　26.5.18

（シード関与せず）

大井川南　A-4　飯田

21-13
21-19

岡部　飯田

21- 2　24-22　14-21　18-21
21- 9　21-5　21-18　21-14
15-12　15- 8

A　B

相良　10-21　大井川南　広幡　21-19　清水

21- 9　21-16　18-21
15-11　19-21　15- 2
15- 4

相良　B-4　広幡

順位　1位　大井川南
2位　飯田
3位　相良
4位　広幡

「女子順位決定戦」　　2日目　　H25.5.25

1位～4位決定戦　　＊大洲小学校　　（モルテン）

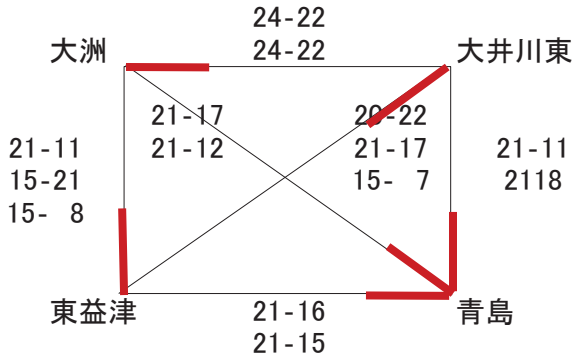

順位
1位　青島
2位　大洲
3位　東益津
4位　大井川東

5位　榛原
6位　井宮
7位　港
8位　藤枝

5位～8位決定戦　　＊大洲小学校　　（モルテン）

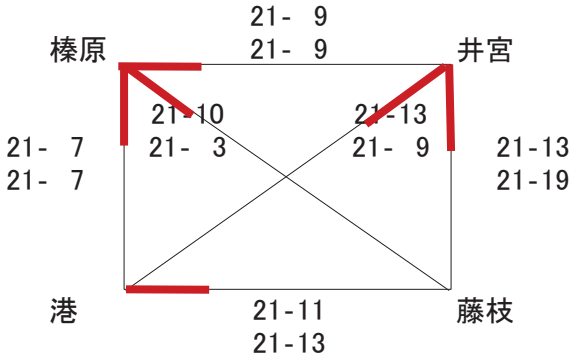

9位　有度
10位 広幡
11位 焼津東南
12位 六合

9位～12位決定戦　　＊六合小学校　　（モルテン）

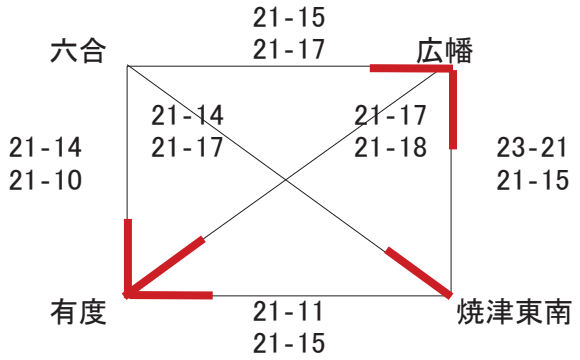

「男子の部」　　＊ 大井川南小学校　（モルテン）　　26.5.25

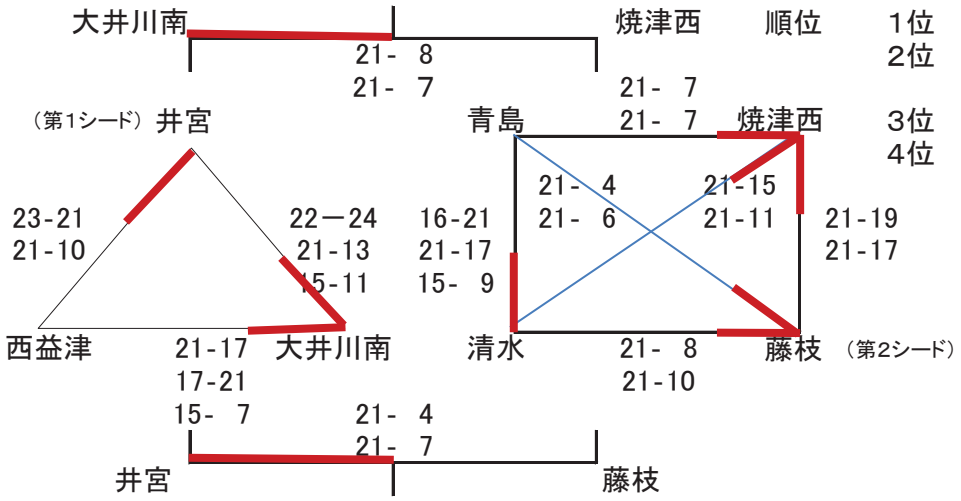

順位
1位　大井川南
2位　焼津西
3位　井宮
4位　藤枝

ファミリーマートカップ 第34回 全日本バレーボール小学生大会･静岡県西部地区大会

平成26年 5月18日

【 男子の部 】 第1日目 5/18

Aブロック 会場: 掛川市立城北小学校

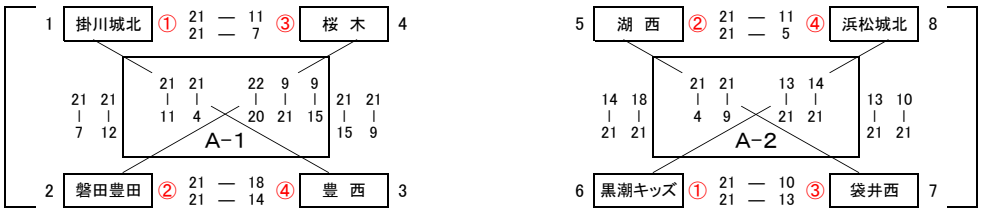

【 女子Ⅰ部 】 第1日目 5/18

Bブロック 会場: 菊川市立小笠南小学校

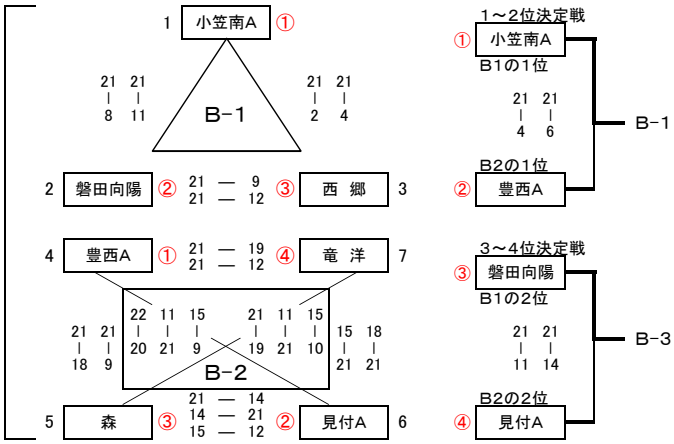

Cブロック 会場: 袋井市立山名小学校

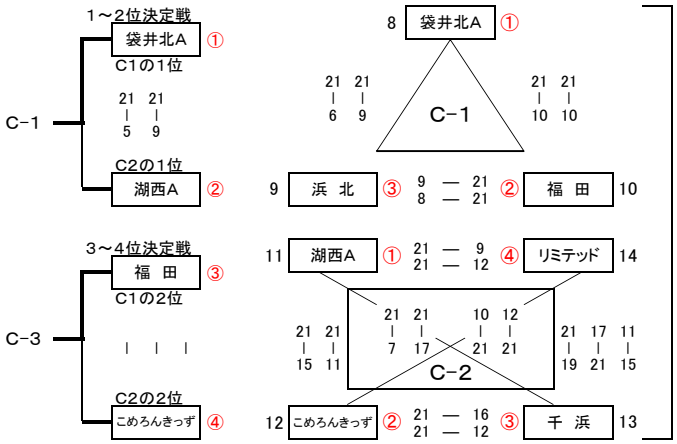

Dブロック 会場: 菊川市立小笠東小学校

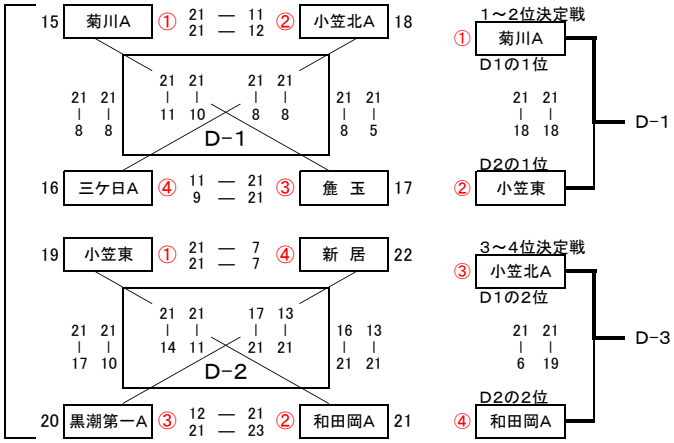

Eブロック 会場: 袋井市立袋井南小学校

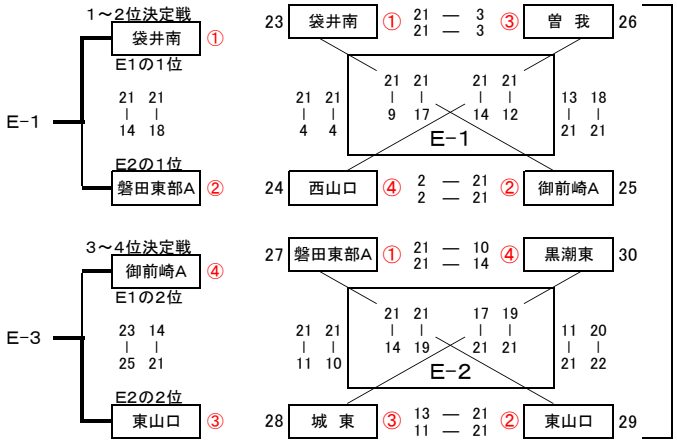

【 女子Ⅱ部 】 第1日目 5/18

Fブロック 会場: 掛川市立桜木小学校

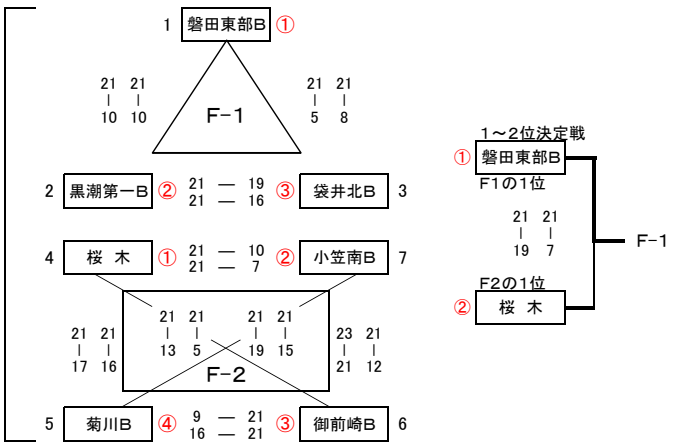

Gブロック 会場: 浜松市立三ヶ日東小学校

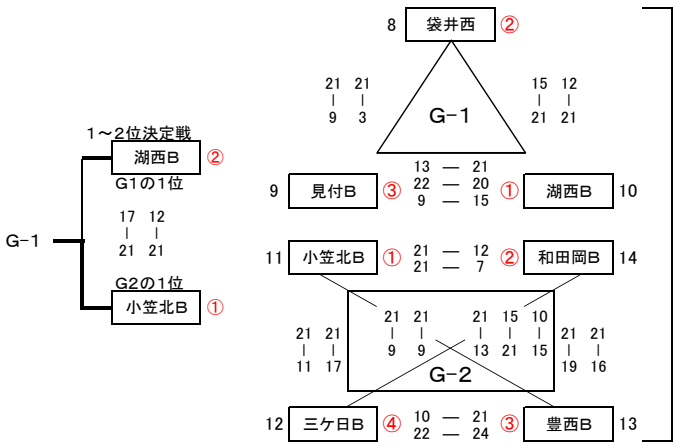

ファミリーマートカップ 第34回 全日本バレーボール小学生大会･静岡県西部地区大会

平成26年 5月25日

【 男子の部 】 第2日目 5/25 会場: 掛川さんりーな体育館 Bコート

予選順位

A1の1位 — 掛川城北
A1の2位 — 磐田豊田
A2の1位 — 黒潮キッズ
A2の2位 — 湖 西

1位～4位 決定リーグ戦

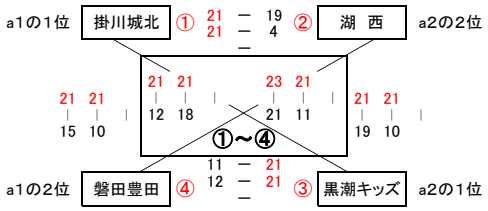

【 男子の部 】 1位～4位決定リーグ戦	
1 位	掛 川 城 北
2 位	湖 西
3 位	黒 潮 キ ッ ズ
4 位	磐 田 豊 田

※ 男子の部 県大会出場チーム数は ４チームです。

【 女子Ⅰ部 】 第2日目 5/25 会場: 掛川さんりーな体育館 Cコート

予選順位

Bの1位 — 小笠南A
Cの1位 — 袋井北A
Dの1位 — 菊川A
Eの1位 — 袋井南

1位～4位 決定リーグ戦

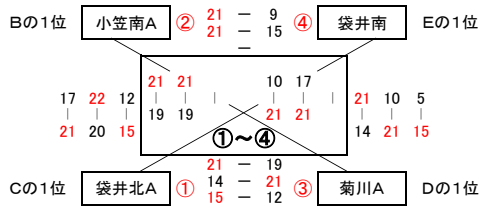

【 女子Ⅰ部 】 1位～4位決定リーグ戦	
1 位	袋 井 北 A
2 位	小 笠 南 A
3 位	菊 川 A
4 位	袋 井 南

【 女子Ⅰ部 】 第2日目 5/25 会場: 掛川さんりーな体育館 Aコート

予選順位

Bの2位 — 豊西A
Cの2位 — 湖西A
Dの2位 — 小笠東
Eの2位 — 磐田東部A

5位～8位 決定リーグ戦

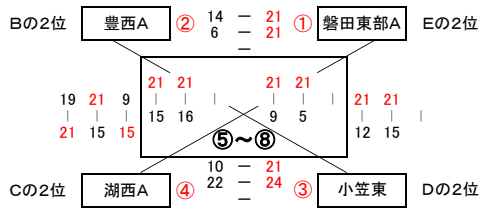

【 女子Ⅰ部 】 5位～8位決定リーグ戦	
5 位	磐 田 東 部 A
6 位	豊 西 A
7 位	小 笠 東
8 位	湖 西 A

【 女子Ⅰ部 】 第2日目 5/25 会場: 掛川さんりーな体育館 Dコート

予選順位

Bの3位 — 磐田向陽
Cの3位 — 福 田
Dの3位 — 小笠北A
Eの3位 — 東山口

9位～12位 決定リーグ戦

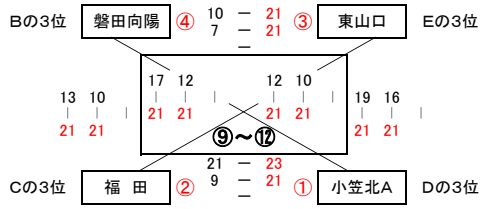

【 女子Ⅰ部 】 9位～12位決定リーグ戦	
9 位	小 笠 北 A
10 位	福 田
11 位	東 山 口
12 位	磐 田 向 陽

女子Ⅰ部 県大会出場チーム数は １０チームです。

【 女子Ⅱ部 】 第1日目 5/18

結 果 表

会場: 掛川市立桜木小学校

【 女子Ⅱ部 】 Fブロック	
1 位	磐 田 東 部 B
2 位	桜 木
3 位	黒 潮 第 一 B
4 位	小 笠 南 B

会場: 浜松市立三ヶ日東小学校

【 女子Ⅱ部 】 Gブロック	
1 位	小 笠 北 B
2 位	湖 西 B
3 位	和 田 岡 B
4 位	袋 井 西

ファミリーマートカップ

第34回　全日本バレーボール小学生大会静岡県大会

平成 26年　6月 15日・22日

焼津市総合体育館

【 男子の部 】　A コート

住吉小体育館　【 6/15 】

1	掛川城北	西部1位 掛川市
2	藤枝	中部4位 藤枝市
3	富士根南	東部3位 富士宮市
4	錦田	東部2位 三島市
5	磐田豊田	西部4位 磐田市
6	大井川南	中部1位 焼津市

21-07 21-16
21-18 21-19
21-17 21-18
21-19 21-03
21-08 21-15

【 男子の部 】　B コート

【 6/15 】　住吉小体育館

7	湖西	西部2位 湖西市
8	長泉ゴッツ	東部4位 長泉町
9	焼津西	中部2位 焼津市
10	井宮	中部3位 静岡市
11	黒潮キッズ	西部3位 御前崎市
12	深山	東部1位 伊東市

21-04 21-14
13-21 21-14 15-08
21-07 21-13
16-21 21-15 15-13
21-18 21-16

優　勝

21-14 21-15

東海大会 出場決定戦

21-11 21-12

磐田豊田　黒潮キッズ

【 女子の部 】　C コート

吉田町総合体育館　【 6/15 】

1	青島	中部1位 藤枝市
2	つばさ	東部10位 長泉町
3	豊西	西部6位 浜松市
4	北郷	東部5位 小山町
5	伊東南	東部4位 伊東市
6	藤枝	中部8位 藤枝市
7	有度	中部9位 静岡市
8	菊川	西部3位 菊川市

21-11 21-06
21-13 22-20
21-16 21-11
21-14 21-16
21-15 21-14
21-14 21-17
21-15 21-14

【 女子の部 】　E コート

【 6/15 】　吉田町総合体育館

17	大洲	中部2位 藤枝市
18	福田	西部10位 磐田市
19	大仁	東部7位 伊豆の国市
20	磐田東部	西部5位 磐田市
21	袋井南	西部4位 袋井市
22	港	中部7位 焼津市
23	広幡	中部10位 藤枝市
24	向山	東部2位 三島市

21-07 21-17
21-11 21-13
22-20 21-19
21-12 21-14
21-16 21-15
21-13 21-16
21-08 21-13

吉田町総合体育館　D コート

9	小笠南	西部2位 菊川市
10	ピュアキッズ	東部9位 伊豆の国市
11	下田	東部8位 下田市
12	大井川東	中部4位 焼津市
13	榛原	中部5位 牧之原市
14	小笠東	西部7位 菊川市
15	焼津東南	中部11位 焼津市
16	深山	東部1位 伊東市

21-09 21-06
21-09 21-16
21-10 21-12
21-11 21-18
21-16 21-13
17-21 21-19 16-14
21-08 21-12

F コート　吉田町総合体育館

25	東益津	中部3位 焼津市
26	小笠北	西部9位 菊川市
27	湖西	西部8位 湖西市
28	Fuji	東部3位 富士市
29	井宮	中部6位 静岡市
30	大淵	東部6位 富士市
31	六合	中部12位 島田市
32	袋井北	西部1位 袋井市

21-09 21-15
21-10 21-11
21-19 21-13
21-12 21-15
21-15 21-16
21-04 21-09
21-08 21-04

21-15 21-18
16-21 21-18 15-11

優 勝

21-5 21-18

東海大会 出場決定戦

21-8 19-21 15-11

青島　大洲

混合の部

焼津市総合体育館【6/22】

1	深山	東部 伊東市
2	榛原	中部 牧之原市
3	江尻	中部 静岡市
4	大坂	西部 掛川市

21-13 21-10
21-17 21-14

優勝

21-7 21-11

3 決

榛原　大坂

21-04 21-07

平成26年度 第36回 東海小学生バレーボール大会

平成26年7月27日（日）
会場：吉田町総合体育館

男子の部

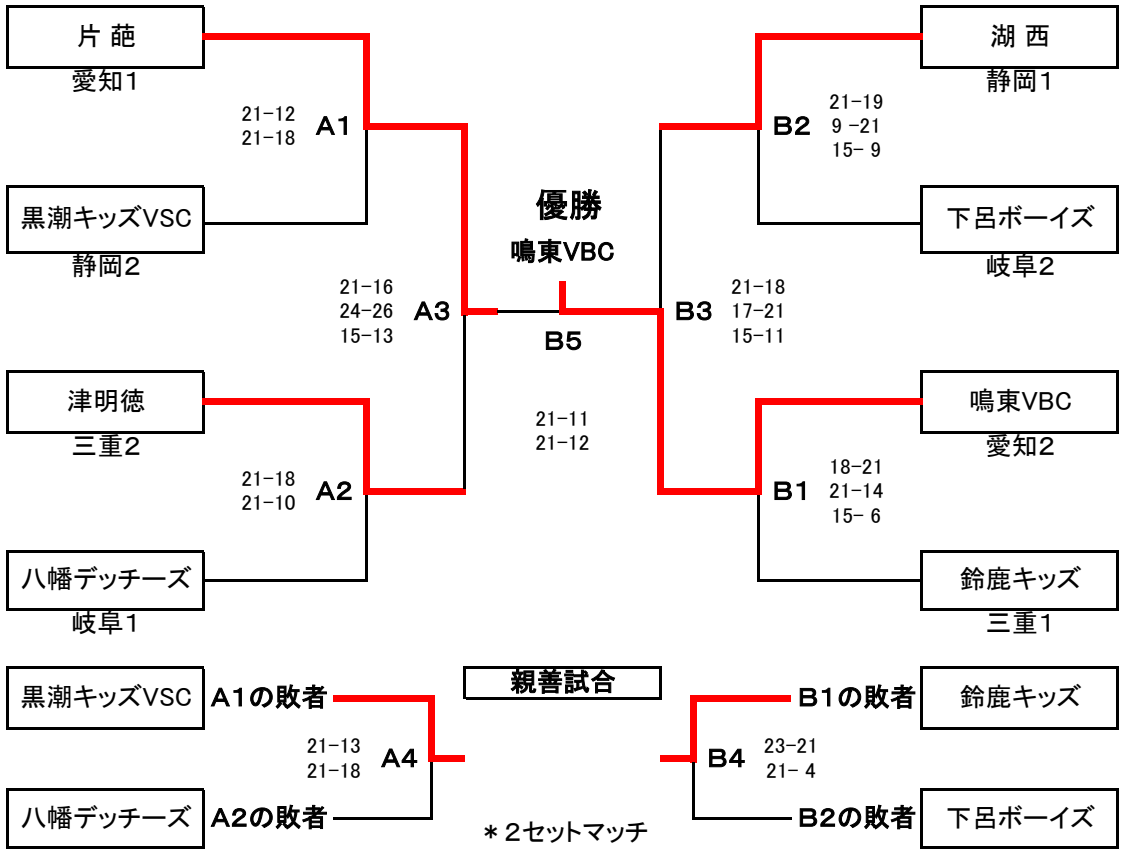

女子の部

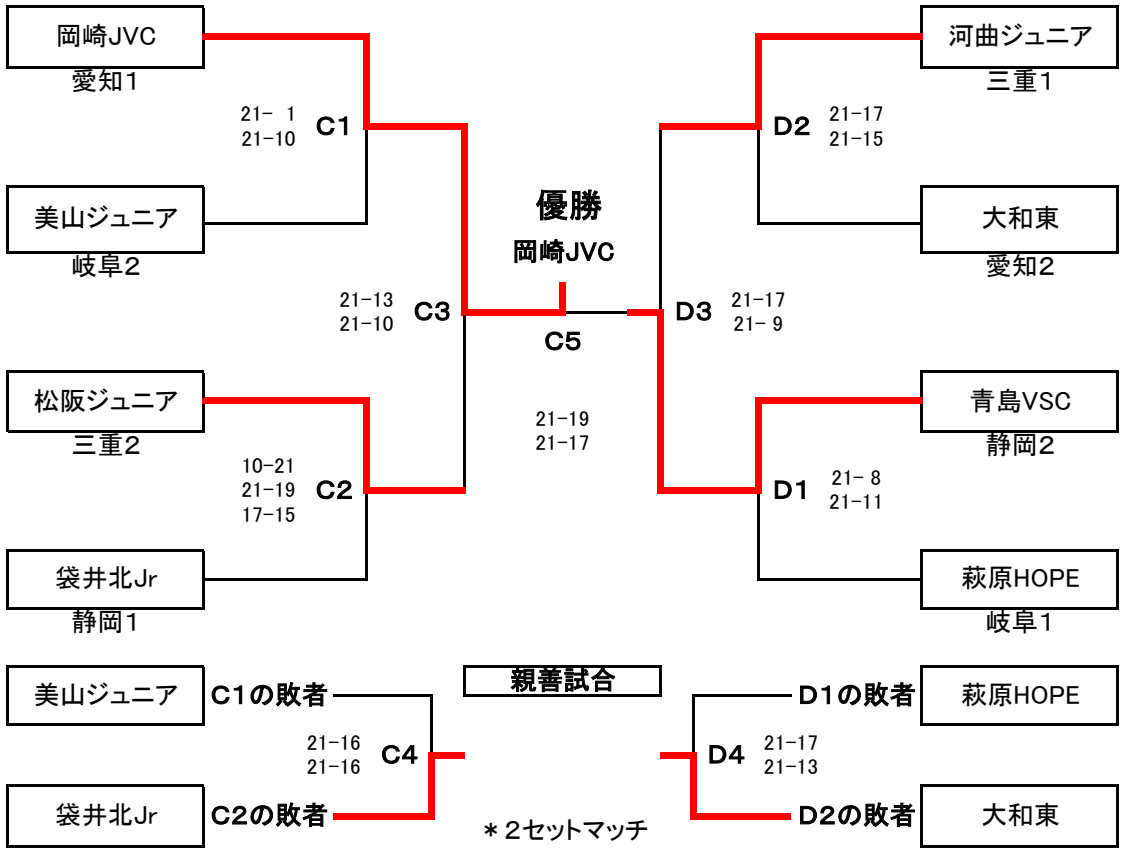

以下 7 ページは、

「ファミリーマートカップ 第 34 回 全日本バレーボール小学生大会」

の結果

※タイトルが入っていません。

男子予選　　第1日目結果8/14(木)

【9組】【所沢市民体育館】　Mコート

順位	チーム名	伊万里	玉島	川辺ひかり男子	試合	勝点	勝	負	得セ	失セ	セット率	総得点	総失点	得点率
1	伊万里 (佐賀)		○ 19-21, 22-20, 15-4 2-1	○ 21-17, 19-21, 15-6 2-1	2	4	2	0	4	2	2.00	111	89	1.247
3	玉島 (岡山)	● 21-19, 20-22, 4-15 1-2		● 16-21, 20-22 0-2	2	2	0	2	1	4	0.25	81	99	0.818
2	川辺ひかり男子 (和歌山)	● 17-21, 21-19, 6-15 1-2	○ 21-16, 22-20 2-0		2	3	1	1	3	2	1.50	87	91	0.956

【10組】【所沢市民体育館】　Mコート

順位	チーム名	高久	掛川城北VSC	群馬大和	試合	勝点	勝	負	得セ	失セ	セット率	総得点	総失点	得点率
3	高久 (福島)		● 21-15, 11-21, 12-15 1-2	● 14-21, 17-21 0-2	2	2	0	2	1	4	0.25	75	93	0.806
2	掛川城北VSC (静岡)	○ 15-21, 21-11, 15-12 2-1		● 23-21, 8-21, 11-15 1-2	2	3	1	1	3	3	1.00	93	101	0.921
1	群馬大和 (群馬)	○ 21-14, 21-17 2-0	○ 21-23, 21-8, 15-11 2-1		2	4	2	0	4	1	4.00	99	73	1.356

【11組】【浦安市運動公園総合体育館】　Pコート

順位	チーム名	丸山VCボーイ	稲垣少年クラブ	かないJr	試合	勝点	勝	負	得セ	失セ	セット率	総得点	総失点	得点率
2	丸山VCボーイ (千葉)		● 10-21, 21-18, 13-15 1-2	○ 21-18, 21-19 2-0	2	3	1	1	3	2	1.50	86	91	0.945
1	稲垣少年クラブ (青森)	○ 21-10, 18-21, 15-13 2-1		○ 21-19, 21-13 2-0	2	4	2	0	4	1	4.00	96	76	1.263
3	かないJr (新潟)	● 18-21, 19-21 0-2	● 19-21, 13-21 0-2		2	2	0	2	0	4	0.00	69	84	0.821

【12組】【浦安市運動公園総合体育館】　Pコート

順位	チーム名	八木	新宮Jr.男子	陵ヶ岡	試合	勝点	勝	負	得セ	失セ	セット率	総得点	総失点	得点率
2	八木 (広島)		○ 21-17, 19-21, 15-12 2-1	● 21-9, 17-21, 10-15 1-2	2	3	1	1	3	3	1.00	103	95	1.084
3	新宮Jr.男子 (福岡)	● 17-21, 21-19, 12-15 1-2		● 21-11, 11-21, 11-15 1-2	2	2	0	2	2	4	0.50	93	102	0.912
1	陵ヶ岡 (京都)	○ 9-21, 21-17, 15-10 2-1	○ 11-21, 21-11, 15-11 2-1		2	4	2	0	4	2	2.00	92	91	1.011

【13組】【浦安市運動公園総合体育館】　Sコート

順位	チーム名	パンサーズJr	オールパワーズ	川上・嵐	試合	勝点	勝	負	得セ	失セ	セット率	総得点	総失点	得点率
2	パンサーズJr (大阪)		○ 21-16, 21-17 2-0	● 21-15, 14-21, 12-15 1-2	2	3	1	1	3	2	1.50	89	84	1.060
3	オールパワーズ (南北海道)	● 16-21, 17-21 0-2		● 15-21, 15-21 0-2	2	2	0	2	0	4	0.00	63	84	0.750
1	川上・嵐 (鹿児島)	○ 15-21, 21-14, 15-12 2-1	○ 21-15, 21-15 2-0		2	4	2	0	4	1	4.00	93	77	1.208

【14組】【浦安市運動公園総合体育館】　Sコート

順位	チーム名	源内JVS	真岡マッキーズ	社南男子	試合	勝点	勝	負	得セ	失セ	セット率	総得点	総失点	得点率
2	源内JVS (香川)		○ 21-4, 21-14 2-0	● 12-21, 17-21 0-2	2	3	1	1	2	2	1.00	71	60	1.183
3	真岡マッキーズ (栃木)	● 4-21, 14-21 0-2		● 8-21, 18-21 0-2	2	2	0	2	0	4	0.00	44	84	0.524
1	社南男子 (福井)	○ 21-12, 21-17 2-0	○ 21-8, 21-18 2-0		2	4	2	0	4	0	MAX	84	55	1.527

【15組】【とどろきアリーナ】　Vコート

順位	チーム名	高松JVC	高田男子	松江ウィンズ	試合	勝点	勝	負	得セ	失セ	セット率	総得点	総失点	得点率
2	高松JVC (山形)		● 17-21, 5-21 0-2	○ 21-14, 21-15 2-0	2	3	1	1	2	2	1.00	64	71	0.901
1	高田男子 (長崎)	○ 21-17, 21-5 2-0		○ 21-11, 20-22, 15-13 2-1	2	4	2	0	4	1	4.00	98	68	1.441
3	松江ウィンズ (島根)	● 14-21, 15-21 0-2	● 11-21, 22-20, 13-15 1-2		2	2	0	2	1	4	0.25	75	98	0.765

【16組】【とどろきアリーナ】　Vコート

順位	チーム名	東金町ビーバーズ	五箇山	比叡平	試合	勝点	勝	負	得セ	失セ	セット率	総得点	総失点	得点率
2	東金町ビーバーズ (東京)		○ 21-10, 21-18 2-0	● 16-21, 12-21 0-2	2	3	1	1	2	2	1.00	70	70	1.000
3	五箇山 (富山)	● 10-21, 18-21 0-2		● 7-21, 16-21 0-2	2	2	0	2	0	4	0.00	51	84	0.607
1	比叡平 (滋賀)	○ 21-16, 21-12 2-0	○ 21-7, 21-16 2-0		2	4	2	0	4	0	MAX	84	51	1.647

9・10組シード権獲得戦

9組1位
伊万里 (佐賀)
0
10 11
21 21
2
群馬大和 (群馬)
10組1位

11・12組シード権獲得戦

11組1位
稲垣少年クラブ (青森)
1
17 23 8
21 21 15
2
陵ヶ岡 (京都)
12組1位

13・14組シード権獲得戦

13組1位
川上・嵐 (鹿児島)
2
20 21 17
22 17 15
1
社南男子 (福井)
14組1位

15・16組シード権獲得戦

15組1位
高田男子 (長崎)
0
11 14
21 21
2
比叡平 (滋賀)
16組1位

男子予選　　第2日目結果8/15(金)

【1組】【東 京 体 育 館】　Aコート

順位	チーム名	片桐VBC	玉島	高久	試合	勝点	勝	負	得セ	失セ	セット率	総得点	総失点	得点率
1	片桐VBC (奈 良)		○ 21 - 16 20 - 22 15 - 5 2 - 1	○ 21 - 11 21 - 13 2 - 0	2	4	2	0	4	1	4.00	98	67	1.463
3	玉島 (岡 山)	● 16 - 21 22 - 20 5 - 15 1 - 2		● 12 - 21 17 - 21 0 - 2	2	2	0	2	1	4	0.25	72	98	0.735
2	高久 (福 島)	● 11 - 21 13 - 21 0 - 2	○ 21 - 12 21 - 17 2 - 0		2	3	1	1	2	2	1.00	66	71	0.930

【2組】【東 京 体 育 館】　Aコート

順位	チーム名
1	掛川城北VSC (静 岡)
2	高田男子 (長 崎)
3	ファイト (石 川)
4	昭和男子 (山 梨)

ファイト　2 | 17 - 21
22 - 20
15 - 13 | 1　昭和男子

高田男子　2 | 21 - 15
21 - 11 | 0　ファイト

掛川城北VSC　2 | 21 - 11
21 - 12 | 0　昭和男子

高田男子　2 | 21 - 15
24 - 22 | 0　掛川城北VSC

【3組】【東 京 体 育 館】　Dコート

順位	チーム名	群馬大和	小井川ロケッツ	真岡マッキーズ	試合	勝点	勝	負	得セ	失セ	セット率	総得点	総失点	得点率
1	群馬大和 (群 馬)		○ 21 - 7 21 - 7 2 - 0	○ 21 - 8 21 - 12 2 - 0	2	4	2	0	4	0	MAX	84	34	2.471
3	小井川ロケッツ (長 野)	● 7 - 21 7 - 21 0 - 2		● 19 - 21 21 - 17 17 - 19 1 - 2	2	2	0	2	1	4	0.25	71	99	0.717
2	真岡マッキーズ (栃 木)	● 8 - 21 12 - 21 0 - 2	○ 21 - 19 17 - 21 19 - 17 2 - 1		2	3	1	1	2	3	0.67	77	99	0.778

【4組】【東 京 体 育 館】　Dコート

順位	チーム名	稲垣少年クラブ	東金町ビーバーズ	源内JVS	試合	勝点	勝	負	得セ	失セ	セット率	総得点	総失点	得点率
1	稲垣少年クラブ (青 森)		○ 21 - 9 21 - 17 2 - 0	○ 21 - 12 21 - 13 2 - 0	2	4	2	0	4	0	MAX	84	51	1.647
2	東金町ビーバーズ (東 京)	● 9 - 21 17 - 21 0 - 2		○ 17 - 21 21 - 19 15 - 9 2 - 1	2	3	1	1	2	3	0.67	79	91	0.868
3	源内JVS (香 川)	● 12 - 21 13 - 21 0 - 2	● 21 - 17 19 - 21 9 - 15 1 - 2		2	2	0	2	1	4	0.25	74	95	0.779

【5組】【町田市立総合体育館】　Gコート

順位	チーム名	陵ヶ岡	横手バレーJr.	佐良浜クラブ	試合	勝点	勝	負	得セ	失セ	セット率	総得点	総失点	得点率
2	陵ヶ岡 (京 都)		○ 21 - 10 21 - 12 2 - 0	● 21 - 10 16 - 21 18 - 20 1 - 2	2	3	1	1	3	2	1.50	97	73	1.329
3	横手バレーJr. (秋 田)	● 10 - 21 12 - 21 0 - 2		● 15 - 21 14 - 21 0 - 2	2	2	0	2	0	4	0.00	51	84	0.607
1	佐良浜クラブ (沖 縄)	○ 10 - 21 21 - 16 20 - 18 2 - 1	○ 21 - 15 21 - 14 2 - 0		2	4	2	0	4	1	4.00	93	84	1.107

【6組】【町田市立総合体育館】　Gコート

順位	チーム名	山崎JVC	住吉男子	津田Boys	試合	勝点	勝	負	得セ	失セ	セット率	総得点	総失点	得点率
1	山崎JVC (兵 庫)		○ 21 - 10 21 - 14 2 - 0	○ 21 - 5 21 - 15 2 - 0	2	4	2	0	4	0	MAX	84	44	1.909
3	住吉男子 (鳥 取)	● 10 - 21 14 - 21 0 - 2		● 16 - 21 13 - 21 0 - 2	2	2	0	2	0	4	0.00	53	84	0.631
2	津田Boys (徳 島)	● 5 - 21 15 - 21 0 - 2	○ 21 - 16 21 - 13 2 - 0		2	3	1	1	2	2	1.00	62	71	0.873

【7組】【町田市立総合体育館】　Jコート

順位	チーム名	川上・嵐	宇留生	熊本東	試合	勝点	勝	負	得セ	失セ	セット率	総得点	総失点	得点率
1	川上・嵐 (鹿児島)		○ 21 - 10 21 - 12 2 - 0	○ 21 - 13 21 - 7 2 - 0	2	4	2	0	4	0	MAX	84	42	2.000
3	宇留生 (岐 阜)	● 10 - 21 12 - 21 0 - 2		● 14 - 21 15 - 21 0 - 2	2	2	0	2	0	4	0.00	51	84	0.607
2	熊本東 (熊 本)	● 13 - 21 7 - 21 0 - 2	○ 21 - 14 21 - 15 2 - 0		2	3	1	1	2	2	1.00	62	71	0.873

【8組】【町田市立総合体育館】　Jコート

順位	チーム名	西町ジュニア	八木	花巻	試合	勝点	勝	負	得セ	失セ	セット率	総得点	総失点	得点率
3	西町ジュニア (埼 玉)		○ 21 - 17 15 - 21 15 - 12 2 - 1	● 19 - 21 12 - 21 0 - 2	2	3	1	1	2	3	0.67	82	92	0.891
2	八木 (広 島)	● 17 - 21 21 - 15 12 - 15 1 - 2		○ 16 - 21 21 - 16 15 - 11 2 - 1	2	3	1	1	3	3	1.00	102	99	1.030
1	花巻 (岩 手)	○ 21 - 19 21 - 12 2 - 0	● 21 - 16 16 - 21 11 - 15 1 - 2		2	3	1	1	3	2	1.50	90	83	1.084

決勝トーナメント進出決定戦

1組1位
片桐VBC (奈 良)
1
21 16 10
12 21 15
2
掛川城北VSC (静 岡)
2組1位

3組1位
群馬大和 (群 馬)
0
19 14
21 21
2
稲垣少年クラブ (青 森)
4組1位

5組1位
佐良浜クラブ (沖 縄)
1
21 18 15
18 21 17
2
山崎JVC (兵 庫)
6組1位

7組1位
川上・嵐 (鹿児島)
0
17 15
21 21
2
花巻 (岩 手)
8組1位

男子決勝トーナメント結果　8/16（土）　東京体育館

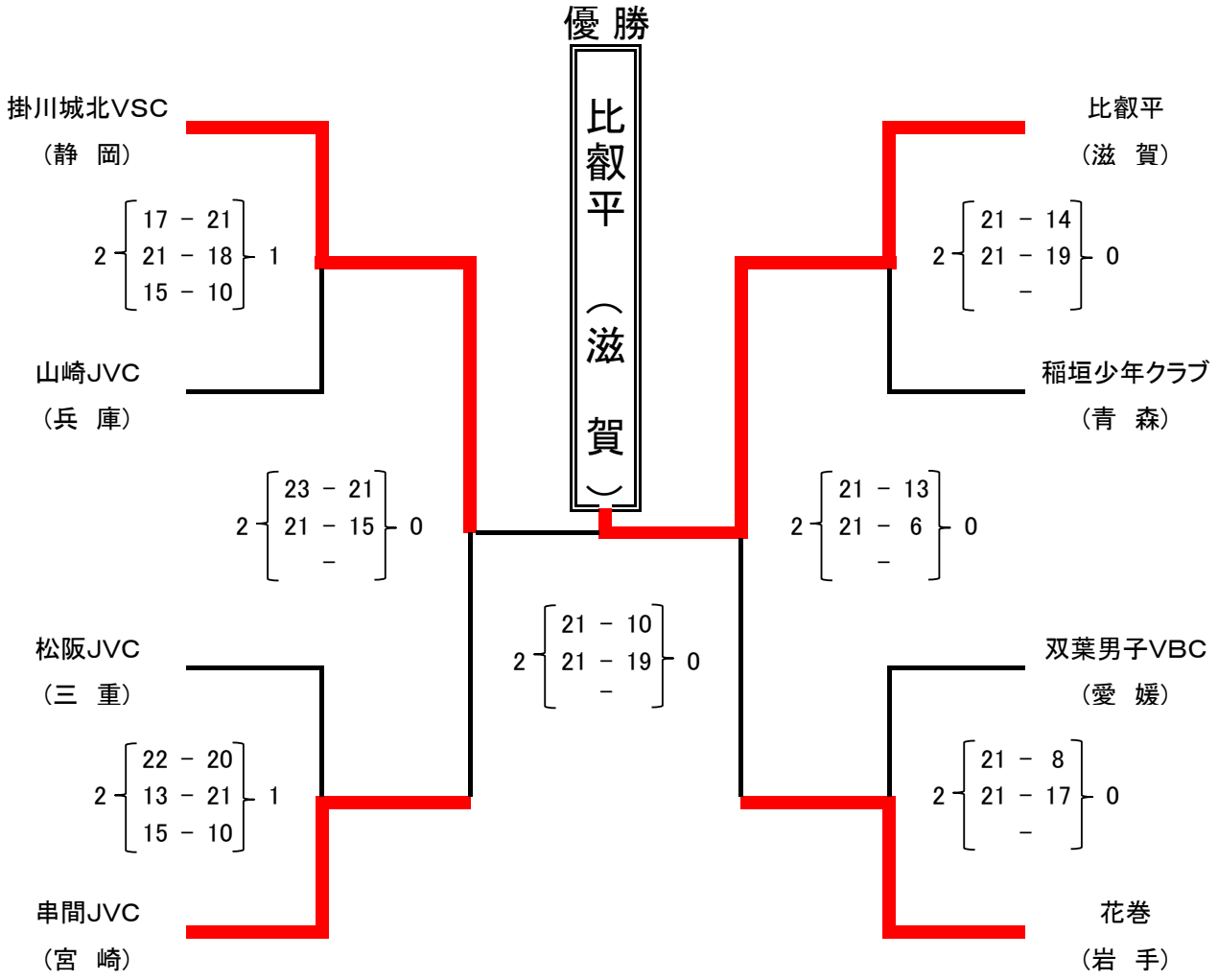

女子予選　　第1日目結果8/14(木)

【1組】【東 京 体 育 館】　Bコート

順位	チーム名	サンダース	築山	滑石VBC	試合	勝点	勝	負	得セ	失セ	セット率	総得点	総失点	得点率
2	サンダース (栃 木)		○ 17 - 21 23 - 21 15 - 11 2 - 1	● 17 - 21 8 - 21 0 - 2	2	3	1	1	2	3	0.67	80	95	0.842
3	築山 (秋 田)	● 21 - 17 21 - 23 11 - 15 1 - 2		● 15 - 21 12 - 21 0 - 2	2	2	0	2	1	4	0.25	80	97	0.825
1	滑石VBC (熊 本)	○ 21 - 17 21 - 8 2 - 0	○ 21 - 15 21 - 12 2 - 0		2	4	2	0	4	0	MAX	84	52	1.615

【2組】【東 京 体 育 館】　Bコート

1	駒沢JVC (東京・開催地)	
2	小笠南VSC (静 岡)	
3	御野 (岡 山)	
4	五條牧野クラブ (奈 良)	

御野 2 (21 - 14, 21 - 16) 0 五條牧野クラブ

駒沢JVC 2 (21 - 9, 21 - 17) 0 御野

五條牧野クラブ 2 (21 - 18, 15 - 21, 15 - 13) 1 小笠南VSC

駒沢JVC 2 (21 - 14, 21 - 10) 0 小笠南VSC

【3組】【東 京 体 育 館】　Eコート

順位	チーム名	ひまわりクラブ	丸野少女クラブ	浦安J.V.C	試合	勝点	勝	負	得セ	失セ	セット率	総得点	総失点	得点率
2	ひまわりクラブ (富 山)		● 12 - 21 21 - 16 10 - 15 1 - 2	○ 21 - 18 8 - 21 15 - 8 2 - 1	2	3	1	1	3	3	1.00	87	99	0.879
1	丸野少女クラブ (宮 崎)	○ 21 - 12 16 - 21 15 - 10 2 - 1		○ 18 - 21 22 - 20 15 - 7 2 - 1	2	4	2	0	4	2	2.00	107	91	1.176
3	浦安J.V.C (鳥 取)	● 18 - 21 21 - 8 8 - 15 1 - 2	● 21 - 18 20 - 22 7 - 15 1 - 2		2	2	0	2	2	4	0.50	95	99	0.960

【4組】【東 京 体 育 館】　Eコート

順位	チーム名	高崎Tクラブ	井口	岡山女子	試合	勝点	勝	負	得セ	失セ	セット率	総得点	総失点	得点率
3	高崎Tクラブ (群 馬)		● 21 - 16 15 - 21 11 - 15 1 - 2	● 10 - 21 11 - 21 0 - 2	2	2	0	2	1	4	0.25	68	94	0.723
2	井口 (広 島)	○ 16 - 21 21 - 15 15 - 11 2 - 1		● 21 - 18 17 - 21 12 - 15 1 - 2	2	3	1	1	3	3	1.00	102	101	1.010
1	岡山女子 (福 島)	○ 21 - 10 21 - 11 2 - 0	○ 18 - 21 21 - 17 15 - 12 2 - 1		2	4	2	0	4	1	4.00	96	71	1.352

【5組】【町田市立総合体育館】　Hコート

順位	チーム名	迫愛会Jr.	乃木フレンズ	長崎横尾クラブ	試合	勝点	勝	負	得セ	失セ	セット率	総得点	総失点	得点率
2	迫愛会Jr. (宮 城)		○ 21 - 7 21 - 18 2 - 0	● 21 - 18 19 - 21 6 - 15 1 - 2	2	3	1	1	3	2	1.50	88	79	1.114
3	乃木フレンズ (島 根)	● 7 - 21 18 - 21 0 - 2		● 16 - 21 9 - 21 0 - 2	2	2	0	2	0	4	0.00	50	84	0.595
1	長崎横尾クラブ (長 崎)	○ 18 - 21 21 - 19 15 - 6 2 - 1	○ 21 - 16 21 - 9 2 - 0		2	4	2	0	4	1	4.00	96	71	1.352

【6組】【町田市立総合体育館】　Hコート

順位	チーム名	泉尾東	大穴JSC	志雄MVC	試合	勝点	勝	負	得セ	失セ	セット率	総得点	総失点	得点率
1	泉尾東 (大 阪)		○ 21 - 17 23 - 21 2 - 0	○ 21 - 15 15 - 21 15 - 10 2 - 1	2	4	2	0	4	1	4.00	95	84	1.131
3	大穴JSC (千 葉)	● 17 - 21 21 - 23 0 - 2		● 16 - 21 16 - 21 0 - 2	2	2	0	2	0	4	0.00	70	86	0.814
2	志雄MVC (石 川)	● 15 - 21 21 - 15 10 - 15 1 - 2	○ 21 - 16 21 - 16 2 - 0		2	3	1	1	3	2	1.50	88	83	1.060

【7組】【所沢市民体育館】　Kコート

順位	チーム名	若浜VBSS	粕屋JVBC	中村JVC	試合	勝点	勝	負	得セ	失セ	セット率	総得点	総失点	得点率
3	若浜VBSS (山 形)		● 5 - 21 9 - 21 0 - 2	● 19 - 21 18 - 21 0 - 2	2	2	0	2	0	4	0.00	51	84	0.607
1	粕屋JVBC (福 岡)	○ 21 - 5 21 - 9 2 - 0		○ 21 - 16 15 - 21 15 - 13 2 - 1	2	4	2	0	4	1	4.00	93	64	1.453
2	中村JVC (高 知)	○ 21 - 19 21 - 18 2 - 0	● 16 - 21 21 - 15 13 - 15 1 - 2		2	3	1	1	3	2	1.50	92	88	1.045

【8組】【所沢市民体育館】　Kコート

順位	チーム名	三砂ジュニア	社南女子	下野	試合	勝点	勝	負	得セ	失セ	セット率	総得点	総失点	得点率
2	三砂ジュニア (東 京)		● 22 - 24 22 - 20 10 - 15 1 - 2	○ 19 - 21 21 - 14 15 - 12 2 - 1	2	3	1	1	3	3	1.00	109	106	1.028
1	社南女子 (福 井)	○ 24 - 22 20 - 22 15 - 10 2 - 1		○ 21 - 16 21 - 19 2 - 0	2	4	2	0	4	1	4.00	101	89	1.135
3	下野 (三 重)	● 21 - 19 14 - 21 12 - 15 1 - 2	● 16 - 21 19 - 21 0 - 2		2	2	0	2	1	4	0.25	82	97	0.845

1・2組シード権獲得戦

1組1位
滑石VBC (熊 本)
2
21 21
18 19
0
駒沢JVC (東京・開催地)
2組1位

3・4組シード権獲得戦

3組1位
丸野少女クラブ (宮 崎)
1
21 13 14
16 21 16
2
岡山女子 (福 島)
4組1位

5・6組シード権獲得戦

5組1位
長崎横尾クラブ (長 崎)
0
14 17
21 21
2
泉尾東 (大 阪)
6組1位

7・8組シード権獲得戦

7組1位
粕屋JVBC (福 岡)
2
21 22 19
15 24 17
1
社南女子 (福 井)
8組1位

女子予選　　第2日目結果8/15(金)

【9組】【所沢市民体育館】　Nコート

順位	チーム名	岡山女子	築山	若浜VBSS	試合	勝点	勝	負	得セ	失セ	セット率	総得点	総失点	得点率
1	岡山女子 (福島)		○ 21-12, 21-17 2-0	○ 21-9, 21-4 2-0	2	4	2	0	4	0	MAX	84	42	2.000
2	築山 (秋田)	● 12-21, 17-21 0-2		○ 21-14, 21-18 2-0	2	3	1	1	2	2	1.00	71	74	0.959
3	若浜VBSS (山形)	● 9-21, 4-21 0-2	● 14-21, 18-21 0-2		2	2	0	2	0	4	0.00	45	84	0.536

決勝トーナメント進出決定戦

9組1位

岡山女子 (福島)

2

21　13　15

14　21　5

1

川内北JVC (徳島)

10組1位

【10組】【所沢市民体育館】　Nコート

順位	チーム名	川内北JVC	釧路鶴野エース	ひまわりクラブ	試合	勝点	勝	負	得セ	失セ	セット率	総得点	総失点	得点率
1	川内北JVC (徳島)		○ 21-19, 21-15 2-0	○ 21-16, 17-21, 15-11 2-1	2	4	2	0	4	1	4.00	95	82	1.159
2	釧路鶴野エース (北北海道)	● 19-21, 15-21 0-2		○ 21-18, 20-22, 15-10 2-1	2	3	1	1	2	3	0.67	90	92	0.978
3	ひまわりクラブ (富山)	● 16-21, 21-17, 11-15 1-2	● 18-21, 22-20, 10-15 1-2		2	2	0	2	2	4	0.50	98	109	0.899

【11組】【浦安市運動公園総合体育館】　Qコート

順位	チーム名	岡崎JVC	御野	S.Lタイガース	試合	勝点	勝	負	得セ	失セ	セット率	総得点	総失点	得点率
1	岡崎JVC (愛知)		○ 21-4, 21-7 2-0	○ 21-14, 21-7 2-0	2	4	2	0	4	0	MAX	84	32	2.625
3	御野 (岡山)	● 4-21, 7-21 0-2		● 21-14, 12-21, 11-15 1-2	2	2	0	2	1	4	0.25	55	92	0.598
2	S.Lタイガース (神奈川)	● 14-21, 7-21 0-2	○ 14-21, 21-12, 15-11 2-1		2	3	1	1	2	3	0.67	71	86	0.826

決勝トーナメント進出決定戦

11組1位

岡崎JVC (愛知)

2

21　21

11　4

0

小笠南VSC (静岡)

12組1位

【12組】【浦安市運動公園総合体育館】　Qコート

順位	チーム名	小野VBC	古高松南JVS	小笠南VSC	試合	勝点	勝	負	得セ	失セ	セット率	総得点	総失点	得点率
2	小野VBC (山口)		○ 21-15, 21-17 2-0	● 14-21, 14-21 0-2	2	3	1	1	2	2	1.00	70	74	0.946
3	古高松南JVS (香川)	● 15-21, 17-21 0-2		○ 16-21, 21-18, 15-11 2-1	2	3	1	1	2	3	0.67	84	92	0.913
1	小笠南VSC (静岡)	○ 21-14, 21-14 2-0	● 21-16, 18-21, 11-15 1-2		2	3	1	1	3	2	1.50	92	80	1.150

【13組】【とどろきアリーナ】　Tコート

順位	チーム名	粕屋JVBC	青葉	和歌浦少女	試合	勝点	勝	負	得セ	失セ	セット率	総得点	総失点	得点率
1	粕屋JVBC (福岡)		○ 21-16, 21-12 2-0	○ 21-19, 21-18 2-0	2	4	2	0	4	0	MAX	84	65	1.292
3	青葉 (鹿児島)	● 16-21, 12-21 0-2		● 9-21, 13-21 0-2	2	2	0	2	0	4	0.00	50	84	0.595
2	和歌浦少女 (和歌山)	● 19-21, 18-21 0-2	○ 21-9, 21-13 2-0		2	3	1	1	2	2	1.00	79	64	1.234

決勝トーナメント進出決定戦

13組1位

粕屋JVBC (福岡)

0

16　18

21　21

2

草津はやぶさ (滋賀)

14組1位

【14組】【とどろきアリーナ】　Tコート

順位	チーム名	草津はやぶさ	西原南クラブ	井口	試合	勝点	勝	負	得セ	失セ	セット率	総得点	総失点	得点率
1	草津はやぶさ (滋賀)		○ 21-11, 21-8 2-0	○ 17-21, 21-19, 15-3 2-1	2	4	2	0	4	1	4.00	95	62	1.532
3	西原南クラブ (沖縄)	● 11-21, 8-21 0-2		● 12-21, 15-21 0-2	2	2	0	2	0	4	0.00	46	84	0.548
2	井口 (広島)	● 21-17, 19-21, 3-15 1-2	○ 21-12, 21-15 2-0		2	3	1	1	3	2	1.50	85	80	1.063

【15組】【とどろきアリーナ】　Wコート

順位	チーム名	若鮎新宮クラブ	真正JVC	貢川	試合	勝点	勝	負	得セ	失セ	セット率	総得点	総失点	得点率
1	若鮎新宮クラブ (兵庫)		○ 21-13, 21-17 2-0	○ 21-10, 21-5 2-0	2	4	2	0	4	0	MAX	84	45	1.867
2	真正JVC (岐阜)	● 13-21, 17-21 0-2		○ 21-11, 21-11 2-0	2	3	1	1	2	2	1.00	72	64	1.125
3	貢川 (山梨)	● 10-21, 5-21 0-2	● 11-21, 11-21 0-2		2	2	0	2	0	4	0.00	37	84	0.440

決勝トーナメント進出決定戦

15組1位

若鮎新宮クラブ (兵庫)

2

21　21

12　11

0

真壁 (茨城)

16組1位

【16組】【とどろきアリーナ】　Wコート

順位	チーム名	丸野少女クラブ	中村JVC	真壁	試合	勝点	勝	負	得セ	失セ	セット率	総得点	総失点	得点率
3	丸野少女クラブ (宮崎)		● 12-21, 21-17, 11-15 1-2	● 21-23, 21-18, 13-15 1-2	2	2	0	2	2	4	0.50	99	109	0.908
2	中村JVC (高知)	○ 21-12, 17-21, 15-11 2-1		● 21-12, 9-21, 15-17 1-2	2	3	1	1	3	3	1.00	98	94	1.043
1	真壁 (茨城)	○ 23-21, 18-21, 15-13 2-1	○ 12-21, 21-9, 17-15 2-1		2	4	2	0	4	2	2.00	106	100	1.060

混合予選　　第1日目結果8/14(水)

【9組】【所沢市民体育館】　Oコート

順位	チーム名	かどの	釧路Rabbit's	美土里小VBC	白鳥JVS	試合	勝点	勝	負	棄権	得セ	失セ	セット率	総得点	総失点	得点率
4	かどの (京　都)		● 5 - 21 9 - 21 0 - 2	● 6 - 21 3 - 21 0 - 2	● 11 - 21 7 - 21 0 - 2	3	3	0	3	0	0	6	0.00	41	126	0.325
1	釧路Rabbit's (北北海道)	○ 21 - 5 21 - 9 2 - 0		○ 21 - 15 21 - 16 2 - 0	● 21 - 10 19 - 21 6 - 15 1 - 2	2	5	2	1	0	5	2	2.50	130	91	1.429
3	美土里小VBC (群　馬)	○ 21 - 6 21 - 3 2 - 0	● 15 - 21 16 - 21 0 - 2		○ 21 - 17 15 - 21 15 - 12 2 - 1	3	5	2	1	0	4	3	1.33	124	101	1.228
2	白鳥JVS (香　川)	○ 21 - 11 21 - 7 2 - 0	○ 10 - 21 21 - 19 15 - 6 2 - 1	● 17 - 21 21 - 15 12 - 15 1 - 2		3	5	2	1	0	5	3	1.67	138	115	1.200

※1,2,3位の順位はセット率による

【10組】【浦安市運動公園総合体育館】　Rコート

順位	チーム名	江尻VSC	津川	十坂	増穂	試合	勝点	勝	負	棄権	得セ	失セ	セット率	総得点	総失点	得点率
4	江尻VSC (静　岡)		● 5 - 21 12 - 21 0 - 2	● 11 - 21 19 - 21 0 - 2	● 21 - 13 11 - 21 7 - 15 1 - 2	3	3	0	3	0	1	6	0.17	86	133	0.647
1	津川 (岡　山)	○ 21 - 5 21 - 12 2 - 0		○ 21 - 4 21 - 1 2 - 0	○ 21 - 9 21 - 7 2 - 0	2	6	3	0	0	6	0	MAX	126	38	3.316
2	十坂 (山　形)	○ 21 - 11 21 - 19 2 - 0	● 4 - 21 1 - 21 0 - 2		○ 14 - 21 21 - 16 15 - 13 2 - 1	3	5	2	1	0	4	3	1.33	97	122	0.795
3	増穂 (山　梨)	○ 13 - 21 21 - 11 15 - 7 2 - 1	● 9 - 21 7 - 21 0 - 2	● 21 - 14 16 - 21 13 - 15 1 - 2		3	4	1	2	0	3	5	0.60	115	131	0.878

【11組】【とどろきアリーナ】　Uコート

順位	チーム名	三郷	ウエスタン	高槻VBC	住吉台ミラレモ	試合	勝点	勝	負	棄権	得セ	失セ	セット率	総得点	総失点	得点率
3	三郷 (埼　玉)		● 14 - 21 13 - 21 0 - 2	● 4 - 21 3 - 21 0 - 2	○ 21 - 16 20 - 22 15 - 7 2 - 1	3	4	1	2	0	2	5	0.40	90	129	0.698
2	ウエスタン (愛　媛)	○ 21 - 14 21 - 13 2 - 0		● 13 - 21 15 - 21 0 - 2	○ 21 - 12 21 - 9 2 - 0	2	5	2	1	0	4	2	2.00	112	90	1.244
1	高槻VBC (大　阪)	○ 21 - 4 21 - 3 2 - 0	○ 21 - 13 21 - 15 2 - 0		○ 21 - 13 21 - 2 2 - 0	3	6	3	0	0	6	0	MAX	126	50	2.520
4	住吉台ミラレモ (宮　城)	● 16 - 21 22 - 20 7 - 15 1 - 2	● 12 - 21 9 - 21 0 - 2	● 13 - 21 2 - 21 0 - 2		3	3	0	3	0	1	6	0.17	81	140	0.579

【12組】【とどろきアリーナ】　Xコート

順位	チーム名	滝沢VBS	多賀Kids	友部バレースポ少	南ジュニア	試合	勝点	勝	負	棄権	得セ	失セ	セット率	総得点	総失点	得点率
4	滝沢VBS (岩　手)		● 6 - 21 6 - 21 0 - 2	● 5 - 21 10 - 21 0 - 2	● 3 - 21 8 - 21 0 - 2	3	3	0	3	0	0	6	0.00	38	126	0.302
2	多賀Kids (滋　賀)	○ 21 - 6 21 - 6 2 - 0		○ 21 - 23 21 - 19 15 - 13 2 - 1	● 12 - 21 15 - 21 0 - 2	2	5	2	1	0	4	3	1.33	126	109	1.156
3	友部バレースポ少 (茨　城)	○ 21 - 5 21 - 10 2 - 0	● 23 - 21 19 - 21 13 - 15 1 - 2		● 18 - 21 11 - 21 0 - 2	3	4	1	2	0	3	4	0.75	126	114	1.105
1	南ジュニア (愛　知)	○ 21 - 3 21 - 8 2 - 0	○ 21 - 12 21 - 15 2 - 0	○ 21 - 18 21 - 11 2 - 0		3	6	3	0	0	6	0	MAX	126	67	1.881

混合予選　　第2日目結果8/15(金)

【1組】【東 京 体 育 館】　Cコート

順位	チーム名	高槻VBC	塩崎	江尻VSC	試合	勝点	勝	負	得セ	失セ	セット率	総得点	総失点	得点率
1	高槻VBC (大 阪)		○ 21 − 1 21 − 8 2 − 0	○ 21 − 4 21 − 6 2 − 0	2	4	2	0	4	0	MAX	84	19	4.421
3	塩崎 (長 野)	● 1 − 21 8 − 21 0 − 2		● 20 − 22 15 − 21 0 − 2	2	2	0	2	0	4	0.00	44	85	0.518
2	江尻VSC (静 岡)	● 4 − 21 6 − 21 0 − 2	○ 22 − 20 21 − 15 2 − 0		2	3	1	1	2	2	1.00	53	77	0.688

決勝トーナメント進出決定戦

3組1位
高槻VBC (大 阪)
2
21 21
15 16
0
大刀洗F (福 岡)
4組1位

【2組】【東 京 体 育 館】　Cコート

順位	チーム名	久芳	友部バレースポ少	大刀洗F	試合	勝点	勝	負	得セ	失セ	セット率	総得点	総失点	得点率
2	久芳 (広 島)		○ 21 − 18 21 − 17 2 − 0	● 21 − 16 19 − 21 8 − 15 1 − 2	2	3	1	1	3	2	1.50	90	87	1.034
3	友部バレースポ少 (茨 城)	● 18 − 21 17 − 21 0 − 2		● 18 − 21 10 − 21 0 − 2	2	2	0	2	0	4	0.00	63	84	0.750
1	大刀洗F (福 岡)	○ 16 − 21 21 − 19 15 − 8 2 − 1	○ 21 − 18 21 − 10 2 − 0		2	4	2	0	4	1	4.00	94	76	1.237

【3組】【町田市立総合体育館】　Fコート

順位	チーム名	津川	玉堤VSC	住吉台ミラレモ	試合	勝点	勝	負	得セ	失セ	セット率	総得点	総失点	得点率
1	津川 (岡 山)		○ 21 − 8 21 − 10 2 − 0	○ 21 − 3 21 − 4 2 − 0	2	4	2	0	4	0	MAX	84	25	3.360
2	玉堤VSC (東京・開催地)	● 8 − 21 10 − 21 0 − 2		○ 21 − 16 21 − 19 2 − 0	2	3	1	1	2	2	1.00	60	77	0.779
3	住吉台ミラレモ (宮 城)	● 3 − 21 4 − 21 0 − 2	● 16 − 21 19 − 21 0 − 2		2	2	0	2	0	4	0.00	42	84	0.500

決勝トーナメント進出決定戦

3組1位
津川 (岡 山)
2
21 21
11 16
0
上富田VBC (和歌山)
4組1位

【4組】【町田市立総合体育館】　Fコート

順位	チーム名	白鳥JVS	三郷	上富田VBC	試合	勝点	勝	負	得セ	失セ	セット率	総得点	総失点	得点率
2	白鳥JVS (香 川)		○ 21 − 14 22 − 20 2 − 0	● 21 − 15 10 − 21 12 − 15 1 − 2	2	3	1	1	3	2	1.50	86	85	1.012
3	三郷 (埼 玉)	● 14 − 21 20 − 22 0 − 2		● 2 − 21 4 − 21 0 − 2	2	2	0	2	0	4	0.00	40	85	0.471
1	上富田VBC (和歌山)	○ 15 − 21 21 − 10 15 − 12 2 − 1	○ 21 − 2 21 − 4 2 − 0		2	4	2	0	4	1	4.00	93	49	1.898

【5組】【町田市立総合体育館】　Iコート

順位	チーム名	函館高丘銭亀	富士見ジュニア	松任ジュニア	試合	勝点	勝	負	得セ	失セ	セット率	総得点	総失点	得点率
1	函館高丘銭亀 (南北海道)		○ 21 − 5 21 − 5 2 − 0	○ 21 − 11 21 − 11 2 − 0	2	4	2	0	4	0	MAX	84	32	2.625
3	富士見ジュニア (神奈川)	● 5 − 21 5 − 21 0 − 2		● 18 − 21 22 − 24 0 − 2	2	2	0	2	0	4	0.00	50	87	0.575
2	松任ジュニア (石 川)	● 11 − 21 11 − 21 0 − 2	○ 21 − 18 24 − 22 2 − 0		2	3	1	1	2	2	1.00	67	82	0.817

決勝トーナメント進出決定戦

5組1位
函館高丘銭亀 (南北海道)
1
16 21 16
21 15 18
2
Let's V.B.C (岐 阜)
6組1位

【6組】【町田市立総合体育館】　Iコート

順位	チーム名	Bサンダース	Let's V.B.C	増穂	試合	勝点	勝	負	得セ	失セ	セット率	総得点	総失点	得点率
2	Bサンダース (東 京)		● 11 − 21 14 − 21 0 − 2	○ 21 − 11 21 − 12 2 − 0	2	3	1	1	2	2	1.00	67	65	1.031
1	Let's V.B.C (岐 阜)	○ 21 − 11 21 − 14 2 − 0		○ 21 − 11 21 − 5 2 − 0	2	4	2	0	4	0	MAX	84	41	2.049
3	増穂 (山 梨)	● 11 − 21 12 − 21 0 − 2	● 11 − 21 5 − 21 0 − 2		2	2	0	2	0	4	0.00	39	84	0.464

【7組】【所沢市民体育館】　Lコート

順位	チーム名	大浦JVC	かどの	滝沢VBS	試合	勝点	勝	負	得セ	失セ	セット率	総得点	総失点	得点率
1	大浦JVC (鹿児島)		○ 21 − 2 21 − 10 2 − 0	○ 21 − 10 21 − 6 2 − 0	2	4	2	0	4	0	MAX	84	28	3.000
3	かどの (京 都)	● 2 − 21 10 − 21 0 − 2		● 14 − 21 22 − 24 0 − 2	2	2	0	2	0	4	0.00	48	87	0.552
2	滝沢VBS (岩 手)	● 10 − 21 6 − 21 0 − 2	○ 21 − 14 24 − 22 2 − 0		2	3	1	1	2	2	1.00	61	78	0.782

決勝トーナメント進出決定戦

7組1位
大浦JVC (鹿児島)
2
21 21
10 10
0
高根VBC (千 葉)
8組1位

【8組】【所沢市民体育館】　Lコート

順位	チーム名	飯尾敷地	美土里小VBC	高根VBC	試合	勝点	勝	負	得セ	失セ	セット率	総得点	総失点	得点率
2	飯尾敷地 (徳 島)		○ 18 − 21 21 − 15 15 − 8 2 − 1	● 11 − 21 14 − 21 0 − 2	2	3	1	1	2	3	0.67	79	86	0.919
3	美土里小VBC (群 馬)	● 21 − 18 15 − 21 8 − 15 1 − 2		● 19 − 21 17 − 21 0 − 2	2	2	0	2	1	4	0.25	80	96	0.833
1	高根VBC (千 葉)	○ 21 − 11 21 − 14 2 − 0	○ 21 − 19 21 − 17 2 − 0		2	4	2	0	4	0	MAX	84	61	1.377

平　成　26　年　11　月　7　日

関　係　各　位

静岡県東部小学生バレーボール連盟

第43回静岡県小学生バレーボール大会〔会長杯〕　兼
平成26年度静岡県スポーツ少年団バレーボール交流会　東部地区予選　最終結果

【男子の部　１日目】　１０月１９日（日）＜ 三島市立錦田小学校 ＞

Aグループ

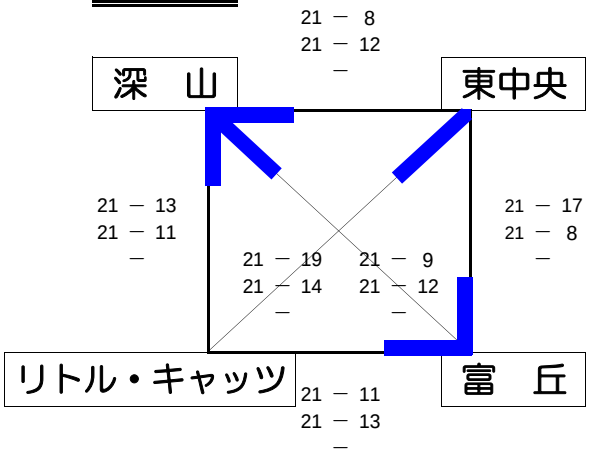

Bグループ

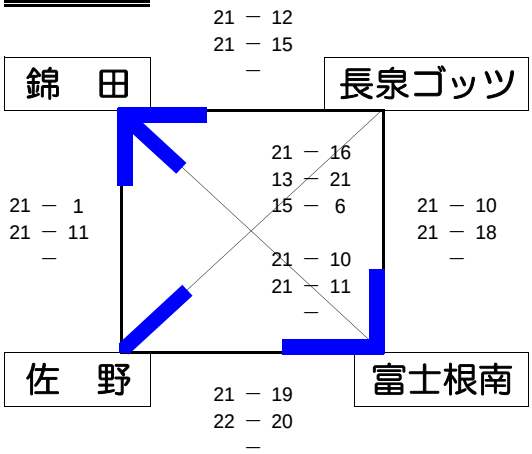

【男子の部　２日目】　１０月２６日（日）＜ 特種東海製紙体育館 ＞

１～４位リーグ

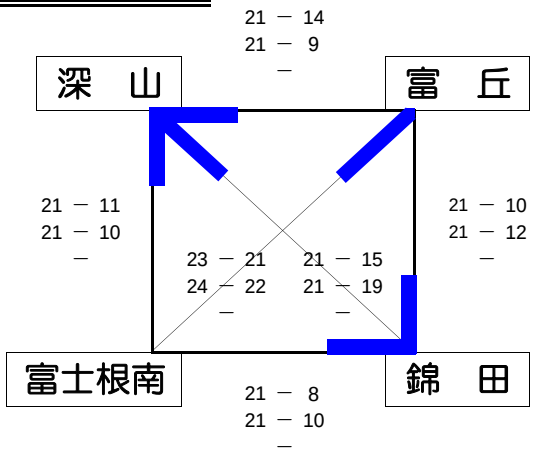

５～８位リーグ

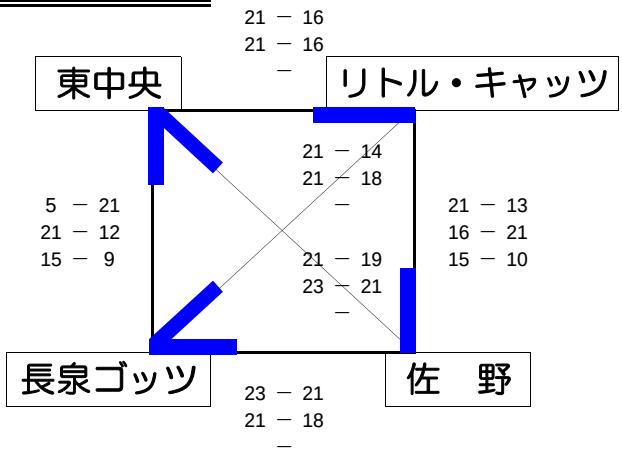

この組み合わせ表の各試合結果は、左側に勝利チームの得点を記入しています。

男子の部　最終順位	
優　勝	深山クラブジュニアバレーボールスポーツ少年団
準優勝	錦田ユナイテッドバレーボールクラブ
第３位	富丘フレンズバレーボール少年団
第４位	富士根南あすなろバレーボールスポーツ少年団
第５位	長泉ゴッツバレーボールクラブスポーツ少年団
第６位	東中央バレーボールスポール少年団
第７位	大仁リトル・キャッツ
第８位	佐野バレーボールスポーツ少年団

※ 上位 **4** チームが 11/16、11/23 の県大会に出場する。

平　成　26　年　11　月　7　日

関　　係　　各　　位

静岡県東部小学生バレーボール連盟

第43回静岡県小学生バレーボール大会〔会長杯〕 兼 平成26年度静岡県スポーツ少年団バレーボール交流会 東部地区予選　最終結果

女子の部　１０月１９日（日）

Ａグループ

北　郷

21 － 7
21 － 10
－

21 － 7
21 － 14
－

沼　三

18 － 21
24 － 22
15 － 11

長　岡

北　郷

長　岡

0
2

21 － 13
21 － 17
－

21 － 13
21 － 13
－

2
0

下　田

Ｂグループ

下　田

21 － 19
25 － 23
－

クローバーズ

クローバーズ

21 － 13
19 － 21
16 － 14

21 － 18
18 － 21
15 － 12

21 － 5
21 － 16
－

21 － 15
21 － 12
－

フレンズ

17 － 21
21 － 12
15 － 7

長　伏

Ｈグループ

伊東南

21 － 11
21 － 9
－

貴　船

伊東南

21 － 13
21 － 1
－

21 － 19
21 － 15
－

21 － 7
21 － 13
－

21 － 3
21 － 4
－

佐　野

21 － 4
21 － 7
－

富士川

佐　野

0
2

22 － 20
21 － 17
－

21 － 17
28 － 30
15 － 13

1
2

大　淵

Ｇグループ

大　淵

21 － 13
21 － 4
－

21 － 6
21 － 9
－

Ｆｕｊｉ

Ｆｕｊｉ

21 － 3
21 － 8
－

富士根南

１０月２６日（日）

優　勝

深山クラブジュニアバレーボールスポーツ少年団

＜１位～４位リーグ＞

北　郷

21 － 19
18 － 21
15 － 8

須　津

21 － 11
21 － 10
－

15 － 21
21 － 15
15 － 11

21 － 16
21 － 9
－

21 － 7
21 － 14
－

Ｆｕｊｉ

21 － 10
21 － 19
－

深　山

＜５位～８位リーグ＞

伊東南

21 － 16
15 － 21
15 － 8

リトル・キャッツ

21 － 11
21 － 19
－

21 － 13
21 － 14
－

21 － 14
21 － 15
－

21 － 13
23 － 21
－

クローバーズ

21 － 11
21 － 7
－

向　山

＜９位～１２位リーグ＞

下　田

21 － 23
21 － 17
15 － 10

ピュアキッズ

21 － 14
21 － 17
－

22 － 20
16 － 21
15 － 11

21 － 5
21 － 12
－

24 － 22
21 － 18
－

大　淵

26 － 24
21 － 14
－

北　駿

１０月１９日（日）

Ｅグループ

向　山

向　山

21 － 15
21 － 19
－

21 － 15
21 － 9
－

富　丘

21 － 18
21 － 8
－

韮　山

韮　山

0
2

21 － 15
21 － 19
－

21 － 9
21 － 8
－

0
2

ピュアキッズ

Ｆグループ

須　津

21 － 17
18 － 21
15 － 11

ピュアキッズ

須　津

21 － 18
21 － 12
－

21 － 0
21 － 0
－

21 － 16
21 － 12
－

21 － 0
21 － 0
－

大　岡

21 － 0
21 － 0
－

穆　清

Ｄグループ

リトル・キャッツ

21 － 10
21 － 8
－

つばさ

リトル・キャッツ

21 － 7
21 － 7
－

21 － 13
21 － 15
－

23 － 21
21 － 15
－

21 － 6
21 － 13
－

長泉ゴッツ

21 － 12
21 － 12
－

伊豆Let's

つばさ

0
2

21 － 13
21 － 10
－

20 － 22
21 － 18
15 － 14

1
2

北　駿

Ｃグループ

深　山

深　山

21 － 6
21 － 11
－

21 － 9
21 － 16
－

東中央

21 － 9
21 － 11
－

北　駿

この組み合わせ表の各試合結果は、左側に勝利チームの得点を記入しています。

女　子　の　部　　最　終　順　位	
優　勝	深山クラブジュニアバレーボールスポーツ少年団
準優勝	北郷ジュニアバレーボールクラブ
第３位	Ｆｕｊｉバレーボールクラブ
第４位	須津ジュニアバレーボールクラブ
第５位	向山バレーボールスポーツ少年団
第６位	伊東南ジュニアバレーボールクラブ
第７位	クローバーズ
第８位	大仁リトル・キャッツ
第９位	ピュアキッズ（伊豆の国クラブ女子）
第１０位	大淵バレーボールクラブ
第１１位	北駿バレーボールクラブ
第１２位	下田ジュニアバレーボールクラブ

上位 **10**チームが 11/16、11/23 の県大会に出場する。

第43回 会長杯
（女子1日目　4会場　モルテン）

26.10.19

Aブロック　S（青島小）

A6
21- 7
21-12
①青島
21- 0
21-10
21- 3
21- 4
大洲　21- 10 相良
21- 13
B6

21-16
藤枝 21-10 六合
21-15 21- 7 20-22
21- 5 21-15 21-12 21-19
21-17 15-13
21-14
12-21 吉田 19-21 金谷
15- 8 21- 9
15-12

Bブロック　C（東益津小）

A6
21-14
21- 5
東益津
21- 8
21- 6
21- 6
21- 8
田町 21-17 島田V6 21-13
21- 7 21- 7
B7

21-10
KS 21- 6 井宮
21- 3 21-15
21- 7 21- 9 21-16 21- 4
21-16 21-10
焼津豊田 21-12 清水B
21- 8

Cブロック　C（大井川南小）

A6
21- 6
21-11
大井川
21- 7
21- 4
21- 5
21-16
藤枝中央 22-20 高洲
17-21 21-12
15- 8 B6

21- 9
広幡 21-11 小川
21- 9 21-11
21-18 21-13 21-16 21-15
21-17 21-11
焼津東南 21-11 広幡B
24-22 21-13

Dブロック　S（川崎小）

22-20
21-19
榛原
21-16
21-16
21-19
21-13
葉梨 21- 6 清水A
21-13
21- 6 21-18

10-21
22-20
15- 5
有度
21-17
21-18
21-17
21-17
大井川南 25-23 港
21-18

第42回 会長杯
（男子　モルテン（大井川南小）

26.10.26

21-11
大井川南 21- 4 青島
19-21 21- 8 21-11 21-11
21-14 21- 8 21- 9 21-11
15- 8
焼津西 21-18 清水
21-14

21- 4
井宮 21- 9 西益津
21- 4 21-11 21-16 21-13
21- 5 21- 8 21- 9 21-12
豊富 21- 6 藤枝
21- 8

決勝
21-14
21- 9
3位
21- 9
21-11

県大会出場
1位 井宮
2位 大井川南
3位 焼津西
4位 藤枝

（女子順位決定戦）
（会場青島小）　モルテン
1位～4位戦

21-12
16-21
青島 15- 5 大井川東
21-12 22-21
21-10 21-10 21- 9 21-16
21-15 15- 8 12-21
15- 8
葉梨 21-12 東益津
21-18

5位～8位戦

21-15
有度 21-15 KS
16-21 21-17
21-12 21-17 21-17 21-19
21-11 15- 8 21-14
藤枝 21-13 広幡
21-12

会場川崎小
9位～12位戦

21-17
大洲 21-18 焼津東南
21-18 21-11
21-11 17-21 21-11 21-19
21-11 15- 8 21-12
榛原 21-10 島田V6
21- 9

県大会出場
1位 青島
2位 大井川東
3位 東益津
4位 葉梨
5位 有度
6位 広幡
7位 藤枝
8位 KS
9位 榛原
10位 島田V6
11位 焼津東南
12位 大洲

第４３回 静岡県小学生バレーボール大会　（兼）
平成２６年度　静岡県スポーツ少年団交流会　　西部地区大会

平成26年10月26日、11月2日

【 男子の部 】第1日目　10／26

Aブロック　会場: 湖西市湖西中学校

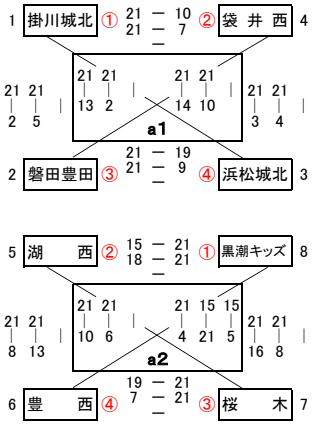

【男子の部】第2日目　11／2

1位～4位決定リーグ

会場:　掛川市さんりーな　　Aコート

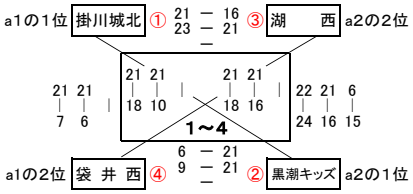

【 県大会出場チーム 】

【 男子の部 】
1位 掛 川 城 北
2位 黒 潮 キ ッ ズ
3位 湖　　西
4位 袋　井　西

【 6年女子の部 】
1位 小　笠　南
2位 袋　井　北
3位 磐 田 東 部
4位 菊　　川
5位 袋　井　南
6位 小　笠　北
7位 豊　　西
8位 小　笠　東
9位 湖　　西
10位 見　　付
11位 御　前　崎
12位 千　　浜

※ 県大会　１１月１６日（日）掛川市　さんりーな、掛川市立城北小学校
　　１１月２３日（日）掛川市　し～すぽ

【 6女の部 】第1日目　10／26

Bブロック　会場: 湖西市鷲津小学校

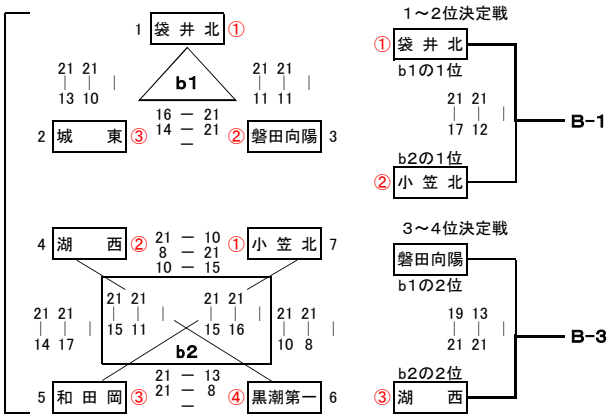

Cブロック　会場: 菊川市小笠北小

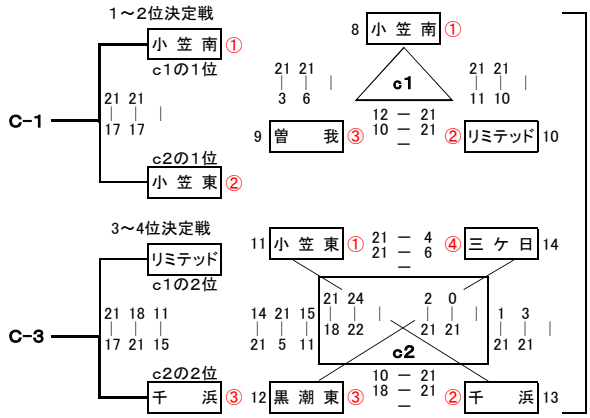

Dブロック　会場: 菊川市堀之内小

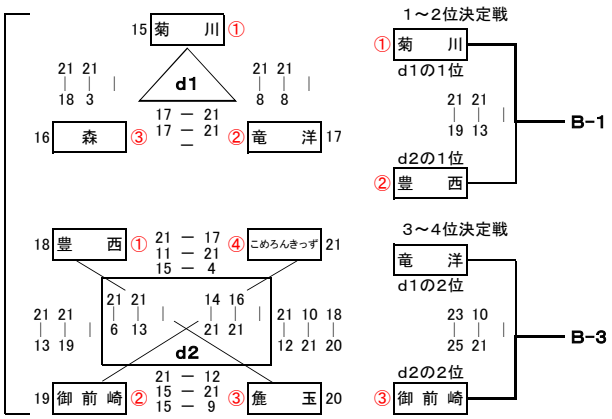

Eブロック　会場: 磐田市神明中

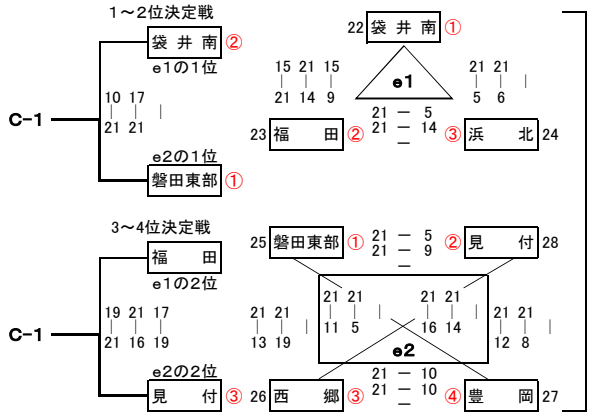

第2日目　11／2

【 6女の部 】1位～4位決定リーグ

会場:　掛川市さんりーな　　Bコート

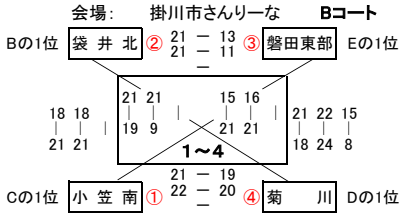

【 6女の部 】5位～8位決定リーグ

会場:　掛川市さんりーな　　Cコート

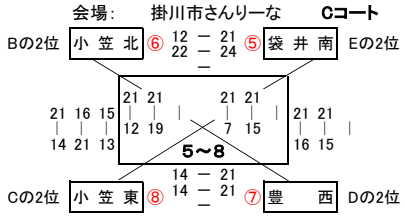

【 6女の部 】9位～12位決定リーグ

会場:　掛川市立西郷小学校　　Dコート

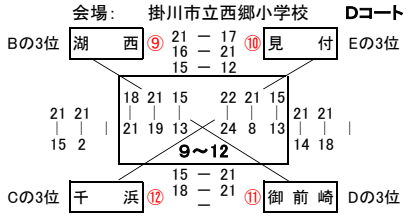

第４３回 静岡県小学生バレーボール大会　（兼）
平成２６年度　静岡県スポーツ少年団交流会　　西部地区大会

平成26年10月26日、11月2日

【 5女の部 】 第1日目　10／26

Fブロック 会場: 掛川市桜木小

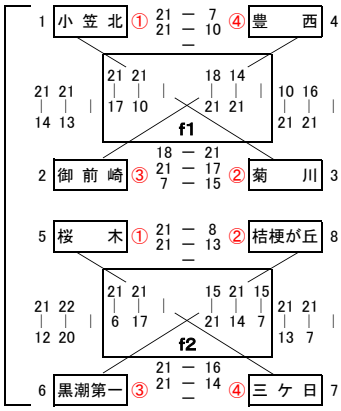

【5女の部】 第2日目　11／2

1位～4位決定リーグ

会場:　掛川市立西郷小学校　　Eコート

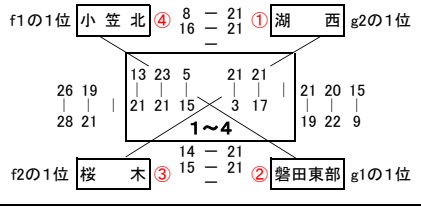

Gブロック 会場: 菊川市小笠南小

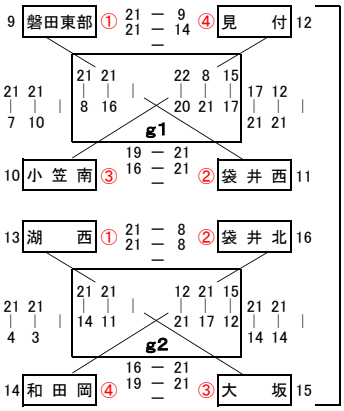

【 5女の部 】	
1位	湖　西
2位	磐 田 東 部
3位	桜　木
4位	小 笠 北

【 4年の部 】 第1日目　10／26

Hブロック 会場: 御前崎市白羽小

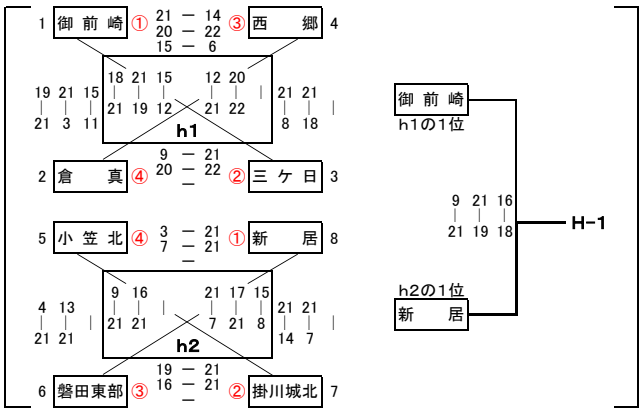

第1日目結果

男 子 の 部 Aブロック	
a1の1位	掛 川 城 北
a1の2位	袋 井 西
a2の1位	黒 潮 キ ッ ズ
a2の2位	湖 西

6女の部 Bブロック	
Bの1位	袋 井 北
Bの2位	小 笠 北
Bの3位	湖 西

6女の部 Cブロック	
Cの1位	小 笠 南
Cの2位	小 笠 東
Cの3位	千 浜

6女の部 Dブロック	
Dの1位	菊 川
Dの2位	豊 西
Dの3位	御 前 崎

6女の部 Eブロック	
Eの1位	磐 田 東 部
Eの2位	袋 井 南
Eの3位	見 付

5女の部 Fブロック	
f1の1位	小 笠 北
f2の1位	桜 木
g1の1位	磐 田 東 部
g2の1位	湖 西

4年の部 Gブロック	
1 位	新 居
2 位	御 前 崎
3 位	掛 川 城 北
3 位	三 ケ 日

第 43回 静岡県小学生バレーボール大会 （兼）
平成 26年度　静岡県スポーツ少年団バレーボール交流会

平成 26年 11月 16日・23日

【 男子の部 】　Eコート　掛川城北小　【 11/16】

1	掛川城北	西部1位 掛川市
2	藤枝	中部4位 藤枝市
3	富丘	東部3位 富士宮市
4	錦田	東部2位 三島市
5	袋井西	西部4位 袋井市
6	井宮	中部1位 静岡市

21-4 21-5
21-16 21-8
21-9 21-17
21-11 21-11
21-14 21-8

しーすぽ 【 11/23 】

優勝
掛川城北

21-15 21-11

【 男子の部 】　Fコート　【 11/16】

西部2位 御前崎市	黒潮キッズ	7
東部4位 富士宮市	富士根南	8
中部2位 焼津市	大井川南	9
中部3位 焼津市	焼津西	10
西部3位 湖西市	湖西	11
東部1位 伊東市	深山	12

21-9 21-8
21-18 21-16
21-12 21-15
21-19 17-21 15-9
22-20 22-20

【 女子の部 】　さんりーな　A コート　【 11/16】

1	小笠南	西部1位 菊川市
2	大淵	東部10位 富士市
3	広幡	中部6位 藤枝市
4	向山	東部5位 三島市
5	須津	東部4位 富士市
6	小笠東	西部8位 菊川市
7	湖西	西部9位 湖西市
8	東益津	中部3位 焼津市

21-14 21-14
21-14 21-11
21-16 21-15
21-8 21-15
21-17 19-21 15-9
21-17 30-28
21-8 21-12

【 女子の部 】　【 11/16】　C コート　さんりーな

西部2位 袋井市	袋井北	17
中部10位 島田市	島田V6	18
東部7位 熱海市	クローバーズ	19
中部5位 静岡市	有度	20
中部4位 藤枝市	葉梨	21
西部7位 浜松市	豊西	22
西部10位 磐田市	見付	23
東部2位 小山町	北郷	24

21-9 21-17
21-18 21-9 15-12
21-17 21-7
21-16 21-11
21-8 17-21 15-5
21-11 8-21 15-7
21-13 21-18

さんりーな　B コート

9	大井川東	中部2位 焼津市
10	ピュアキッズ	東部9位 伊豆の国市
11	リトルキャッツ	東部8位 伊豆の国市
12	菊川	西部4位 菊川市
13	袋井南	西部5位 袋井市
14	藤枝	中部7位 藤枝市
15	御前崎	西部11位 御前崎市
16	深山	東部1位 伊東市

21-6 21-17
21-13 21-11
21-7 21-13
21-9 21-12
22-20 21-12
21-18 21-19
21-12 21-11

D コート　さんりーな

西部3位 磐田市	磐田東部	25
中部9位 牧之原市	榛原	26
中部8位 牧之原市	K S	27
東部3位 富士市	F u j i	28
西部6位 菊川市	小笠北	29
東部6位 伊東市	伊東南	30
西部12位 掛川市	千浜	31
中部1位 藤枝市	青島	32

19-21 21-13 19-17
21-14 21-10
17-21 21-10 15-12
21-10 21-17
21-17 18-21 15-2
21-12 21-5
21-13 21-15

優勝
青島

21-15 21-17
21-18 21-14
21-18 21-19

平　成　27　年　1　月　20　日

関　係　各　位

静岡県東部小学生バレーボール連盟

第 41 回 静岡県小学生バレーボール選抜優勝大会 東部地区予選　結果

【男子の部】　１月１８日（日）　＜ 三島市立錦田小学校 ＞

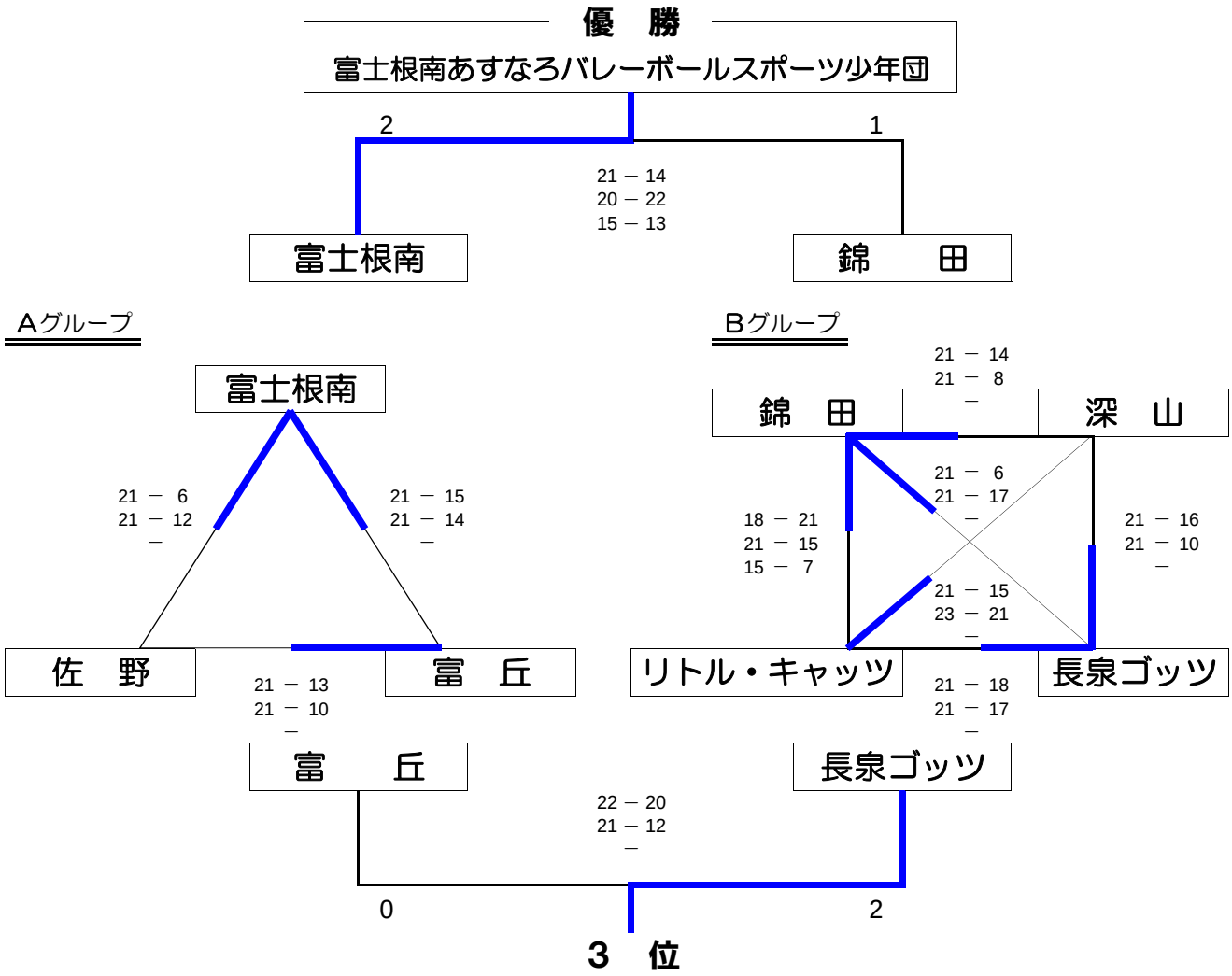

この組み合わせ表の各試合結果は、左側に勝利チームの得点を記入しています。

男子の部　最終順位	
優　勝	富士根南あすなろバレーボールスポーツ少年団
準優勝	錦田ユナイテッドバレーボールクラブ
第３位	長泉ゴッツバレーボールクラブ
第４位	富丘フレンズバレーボール少年団
第５位	大仁リトル・キャッツ
	佐野バレーボールスポーツ少年団
	深山クラブジュニアバレーボールスポーツ少年団

※ 上位 **3**チームは 2月 1日に開催される県大会に出場する。

第 41 回 静岡県小学生バレーボール選抜優勝大会　東部地区予選　１日目結果

（女子の部）　１月１１日（日）＜ 伊豆の国市 長岡体育館 ＞

Aグループ

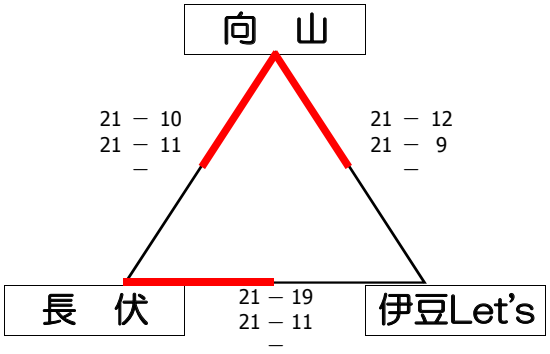

Bグループ

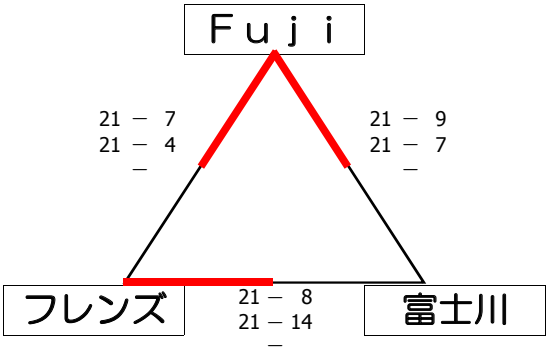

各グループの上位２チームが、大会２日目に進出する。

Dグループ

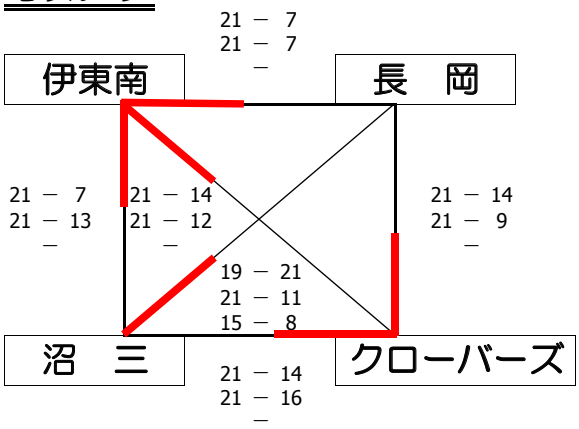

Eグループ

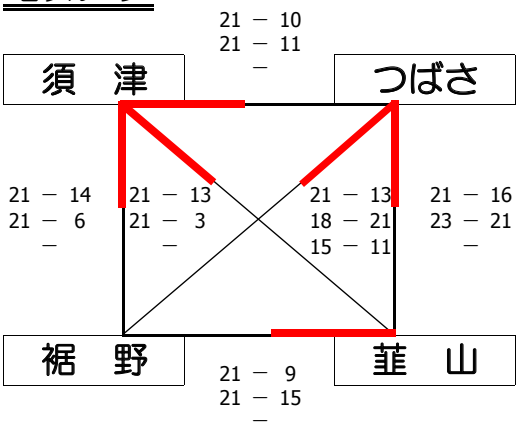

各グループの上位２チームが、大会２日目に進出する。

（女子の部）　１月１１日（日）＜ 伊豆の国市立大仁小学校 ＞

Cグループ

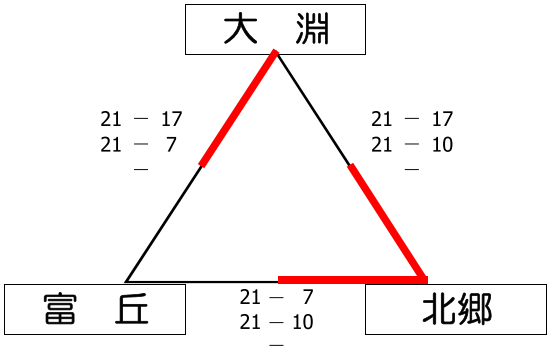

Fグループ

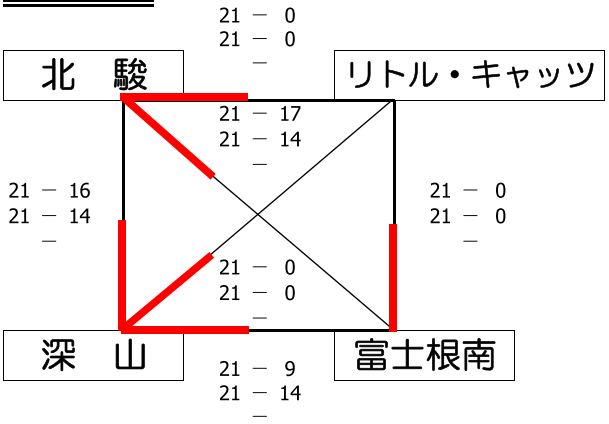

各グループの上位２チームが、大会２日目に進出する。

平　成　27　年　1　月　20　日

関　係　各　位

静岡県東部小学生バレーボール連盟

第 41 回 静岡県小学生バレーボール選抜優勝大会　東部地区予選　結果

（女子の部）　　１月１８日（日）＜ 伊豆の国市 長岡体育館 ＞

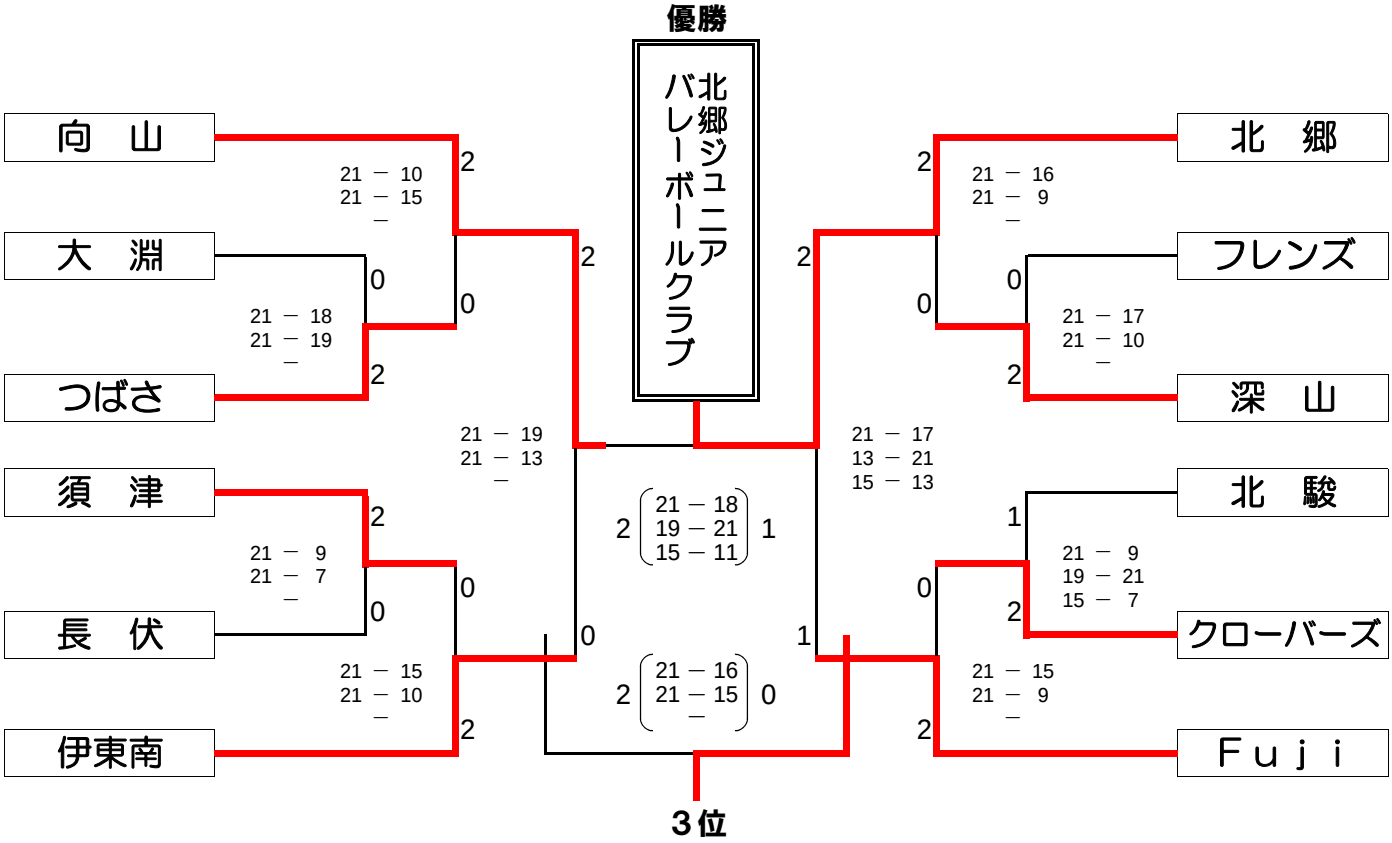

【５～８位決定戦】

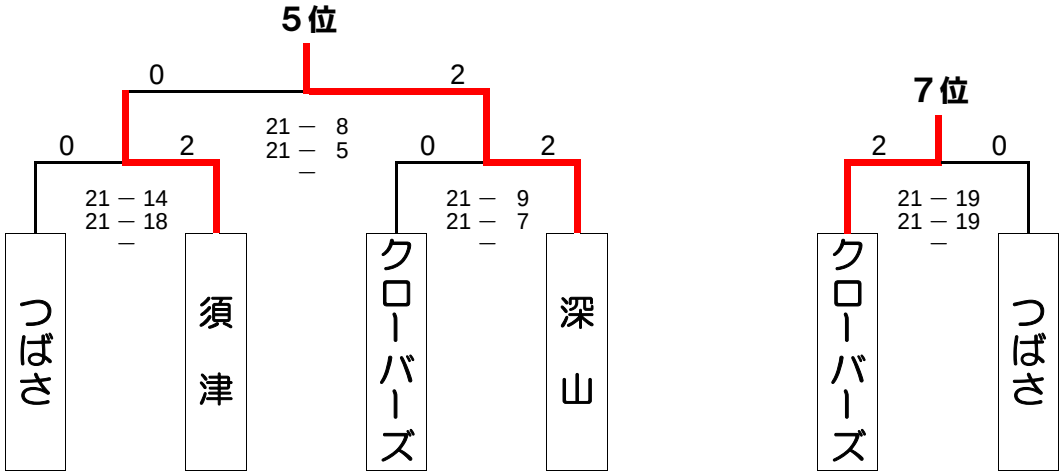

この組み合わせ表の各試合結果は、左側に勝利チームの得点を記入しています。

女子の部　　最終順位	
優　勝	北郷ジュニアバレーボールクラブ
準優勝	向山バレーボールスポーツ少年団
第3位	Ｆｕｊｉバレーボールクラブ
第4位	伊東南ジュニアバレーボールクラブ
第５位	深山クラブジュニアバレーボールスポーツ少年団
第６位	須津ジュニアバレーボールクラブ
第７位	クローバーズ
第８位	つばさバレーボール少年団

上位 6チームは 2月 1日に開催される県大会に出場する。

中部地区

第41回　選技大会　　1日目　27.1.11　　2日目　27.1.18　　（抽選　12.21）

「女子の部」

Aブロック　（モルテン）

＊有度第一小学校

A5　21-19　21-12

有度

21-　4　21-10
21-　7　21-　9

A

金谷

21-18　21-　2
21-12　21-　8

B

藤枝　21-　5 広幡　21-17

吉田　21-11 清水　21-11

2位戦　A4　21-　8　14-21　15-11

3位戦　B4　21-14　21-12

Bブロック　（モルテン）

＊東益津小学校

A5　21-　9　21-　7

東益津

21-　9　21-18
21-10　21-　6

江尻

21-　9　21-　0
21-　4　21-　0

井宮　21-16 飯田　21-　8

西益津21-　0 岡部　棄権　21-　0

2位戦　A4　21-11　21-　6

3位戦　B4　21-　0　21-　0

Cブロック　（モルテン）

＊大井川南小学校

21-13

大井川南

21-16
21-12

21-　6 15-21
21-10 22-20
15-12

焼津東南

21-17 21-　1
21-　7 21-　5

大井川東21-19 KS　21-16

田町　21-13 相良　21-13

2位戦　A4　21-10　24-22

3位戦　B4　21-11　21-12

Dブロック　（モルテン）

＊大洲小学校

25-23　21-15

小川

21-19 21-19
25-23 21-10

六合

21-13
21-19

青島　21-　5 SHIMADAV6 藤枝中21-14 焼津豊田　21-15

2位戦　A4　21-15　21-　6

3位戦　B4　12-21　21-　9　15-12

第 41 回　選抜大会　　２日目　27.1.18　　東益津小学校体育館

「女子の部」

上位5チーム県大会出場

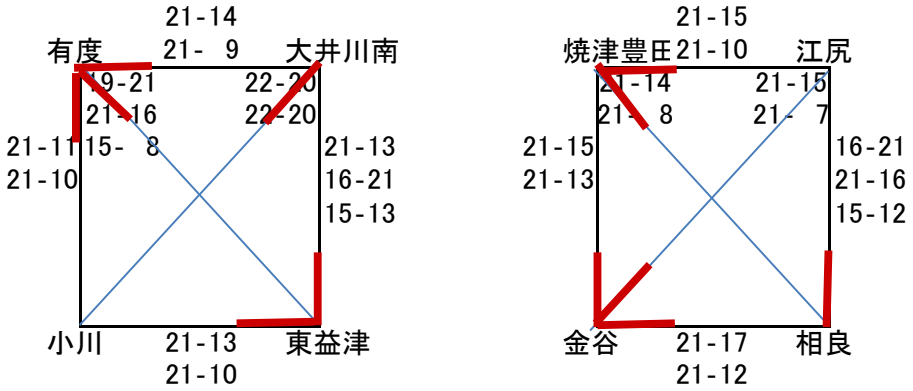

優勝	有度
準優勝	東益津
三位	大井川南
四位	小川
五位	金谷
六位	焼津豊田
七位	相良
八位	江尻

第41回　選技大会　　２日目　27.1.18　大井川南小学校体育館

「男子の部」

上位2チーム県大会出場

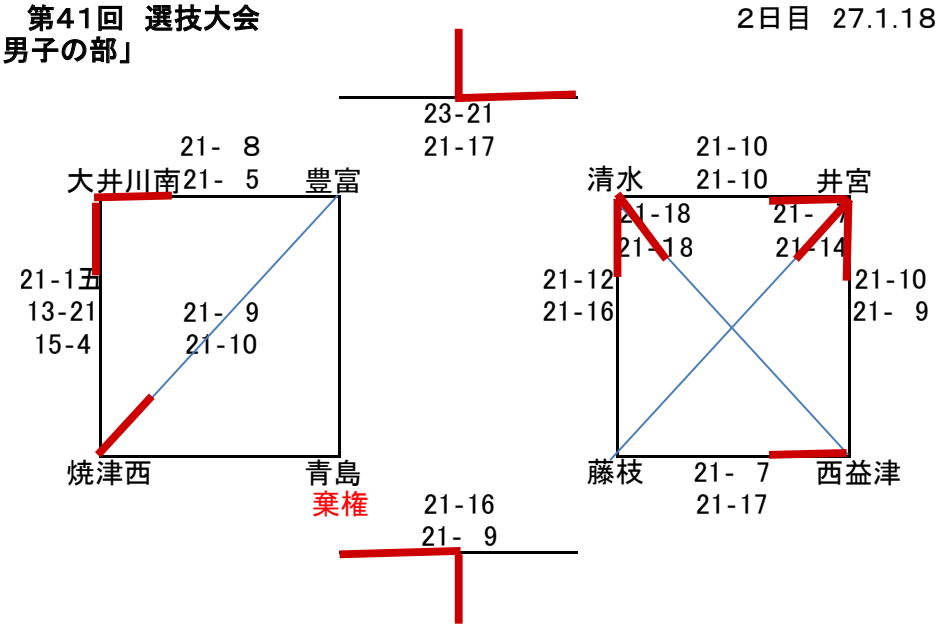

優勝	井宮
準優勝	大井川南
三位	焼津西
四位	清水

平成26年度　第41回 静岡県小学生バレーボール選抜優勝大会・西部地区大会

平成27年 1月11日・ 1月18日

【 5年男子の部 】 大会1日目

平成27年 1月11日

〔 Aブロック 〕 会場： 湖西市立湖西中学校

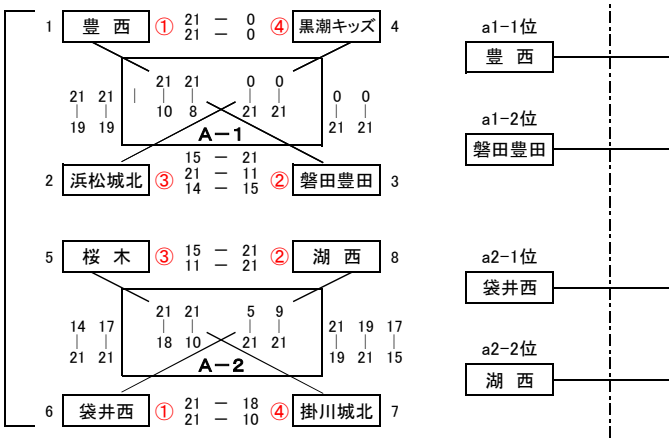

※ 黒潮キッズチームは欠場

【 5年男子 】 大会2日目

平成27年 1月18日

会場： 菊川市民総合体育館 Aコート

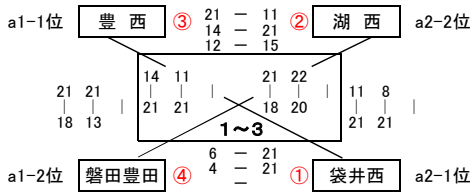

5 年 男 子 結 果 （県大会出場）	
1位	袋 井 西
2位	湖 西
3位	豊 西

【 2/1 ： 富士宮総合体育館 】

【 5年女子の部 】 大会1日目

平成27年 1月11日

〔 Bブロック 〕 会場 ： 湖西市立鷲津小学校

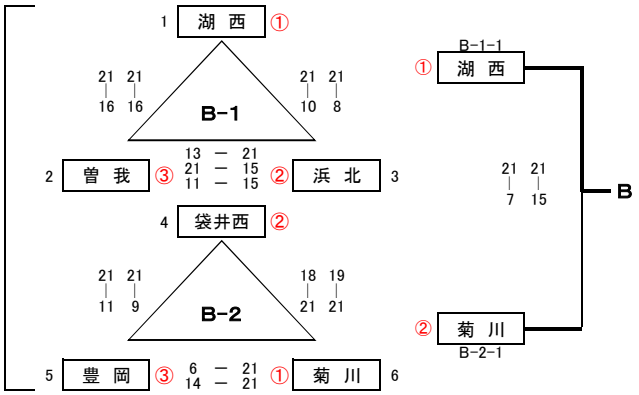

〔 Cブロック 〕 会場 ： 磐田市立神明中学校

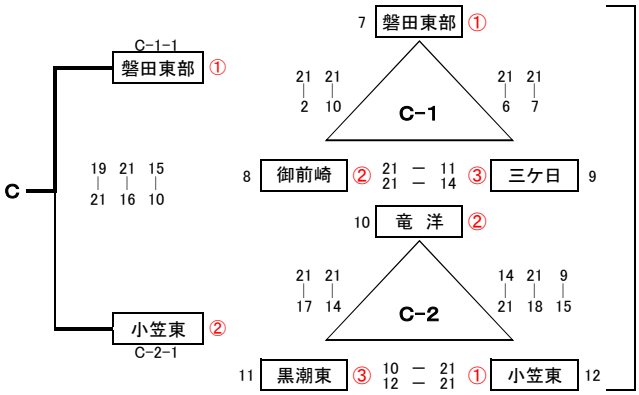

〔 Dブロック 〕 会場 ： 掛川市立桜木小学校

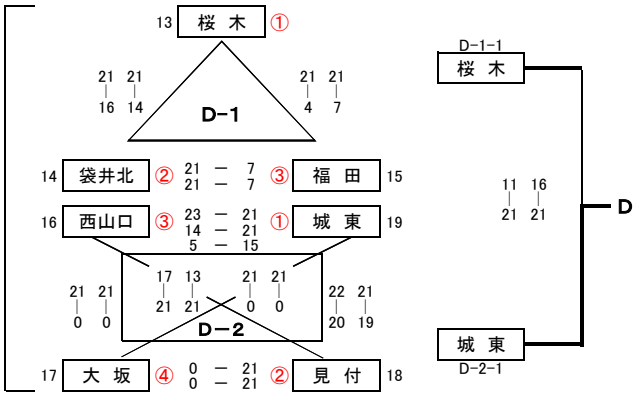

※ 大坂チームは欠場

〔 Eブロック 〕 会場 ： 菊川市立小笠北小学校

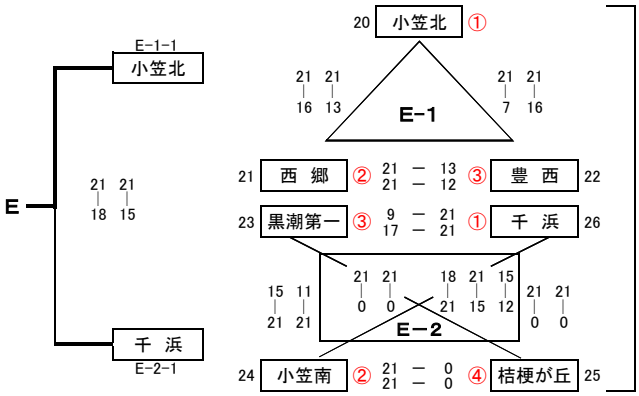

※ 桔梗が丘は混合チ-ムの為出場のみ

大会2日目

平成27年 1月18日

【 5年女子 】 1～4位決定リーグ

会場： 菊川市民総合体育館 Bコート

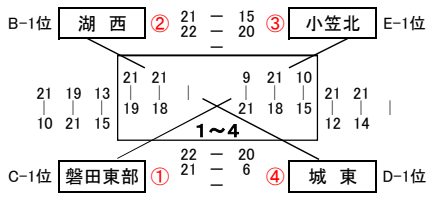

5 年 女 子 結 果 （県大会出場）	
1位	磐 田 東 部
2位	湖 西
3位	小 笠 北
4位	城 東
5位	桜 木

【2/1 ： 富士宮総合体育館】

【 5年女子 】 5～8位決定リーグ

会場： 菊川市民総合体育館 Cコート

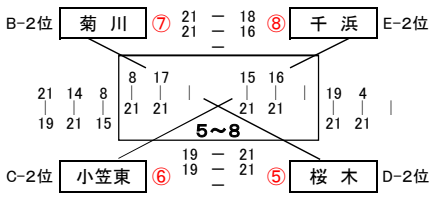

第41回　静岡県小学生バレーボール選抜優勝大会

富士宮市民体育館　　A･B･C･Dコート　　平成27年2月1日

【男子の部】

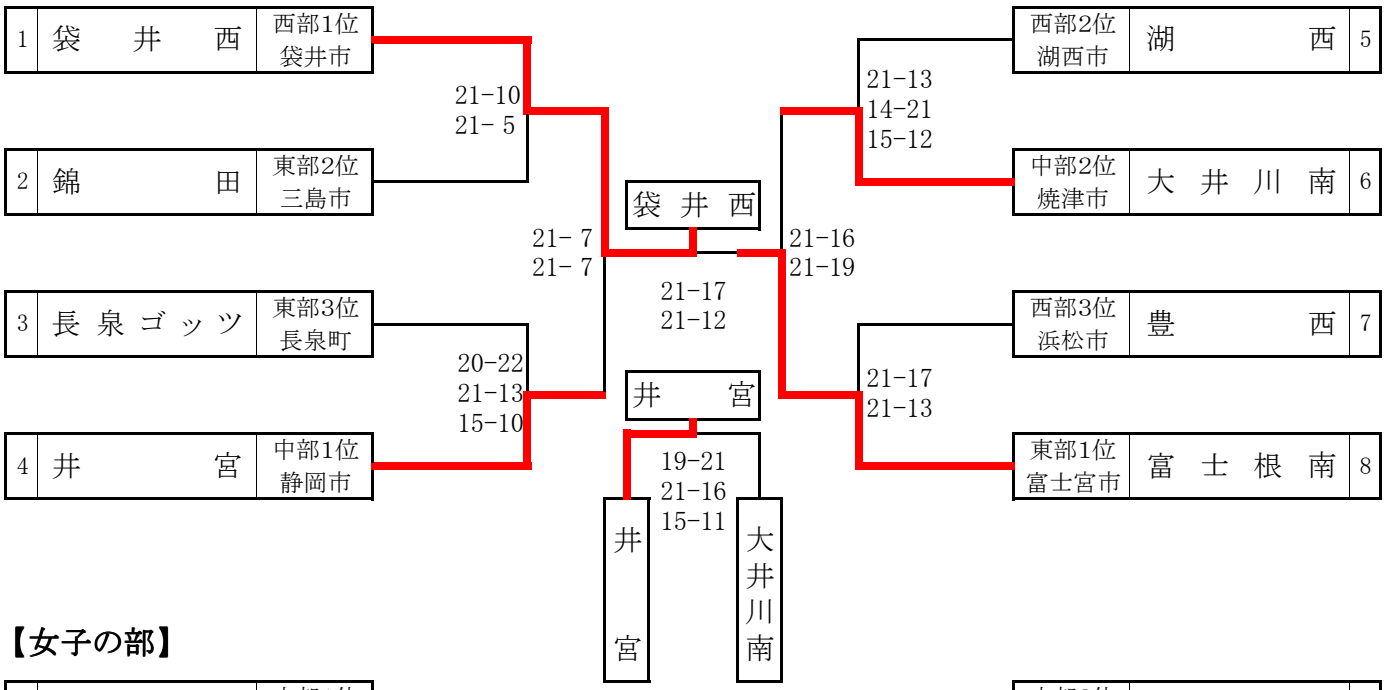

【女子の部】

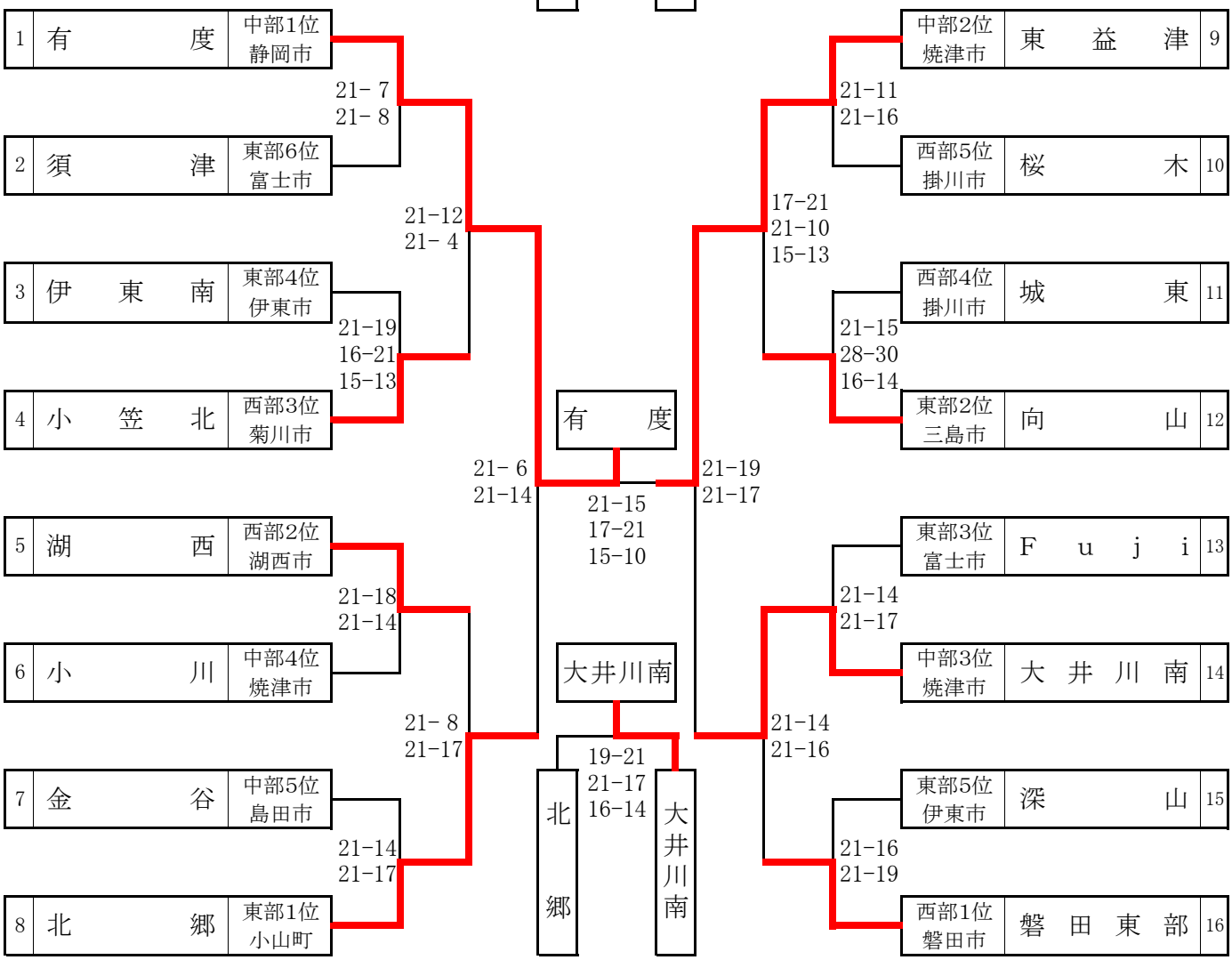

平成26年度（第16回）東海小学生バレーボール新人大会　予選

平成27年2月21日（土）
守山スポーツセンター

【男　子】

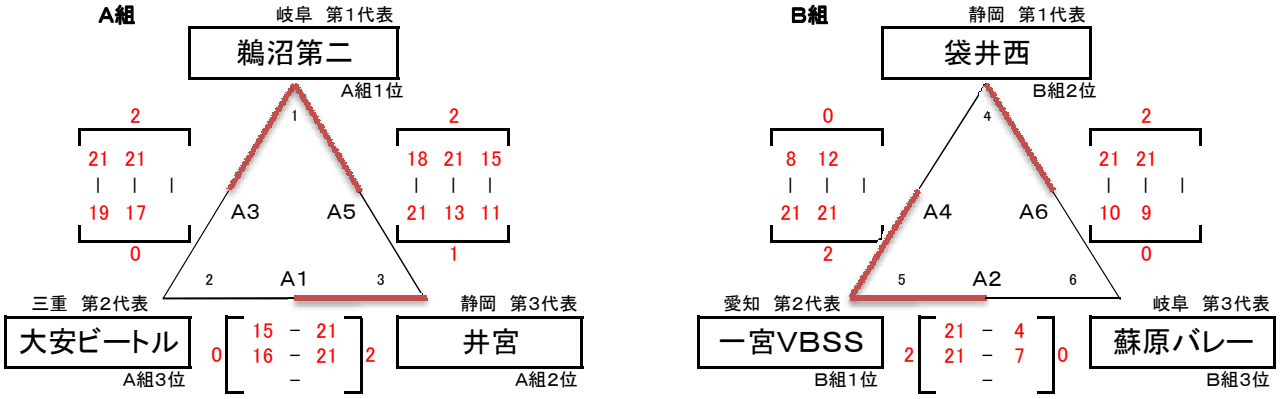

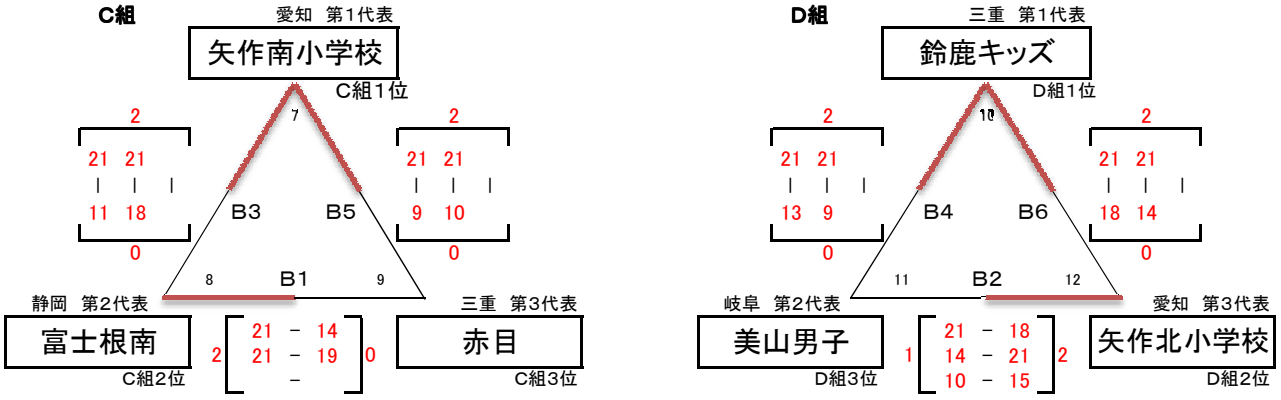

点示・ラインジャッジは各グループの空きチーム　　試合球：　男子　　1～3試合目　モルテン　　4～6試合目　ミカサ

【女　子】

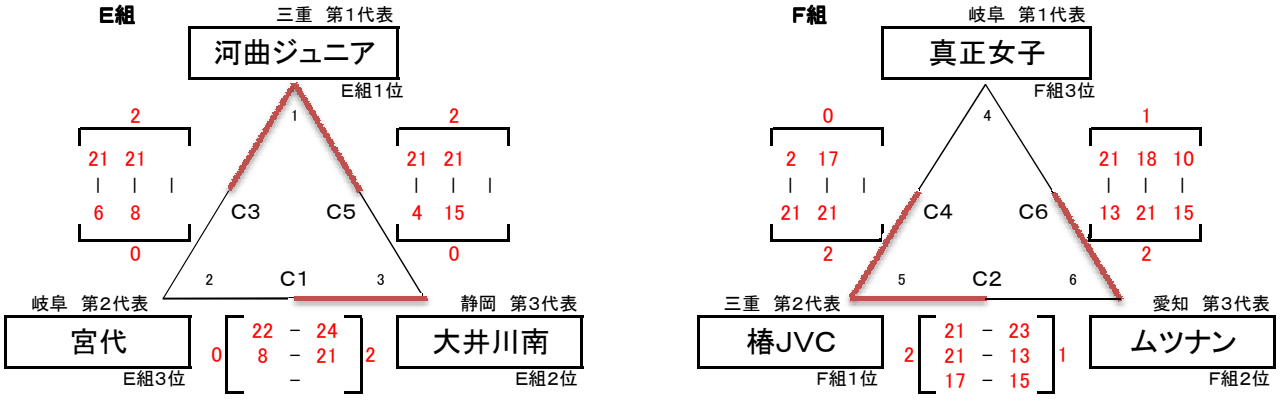

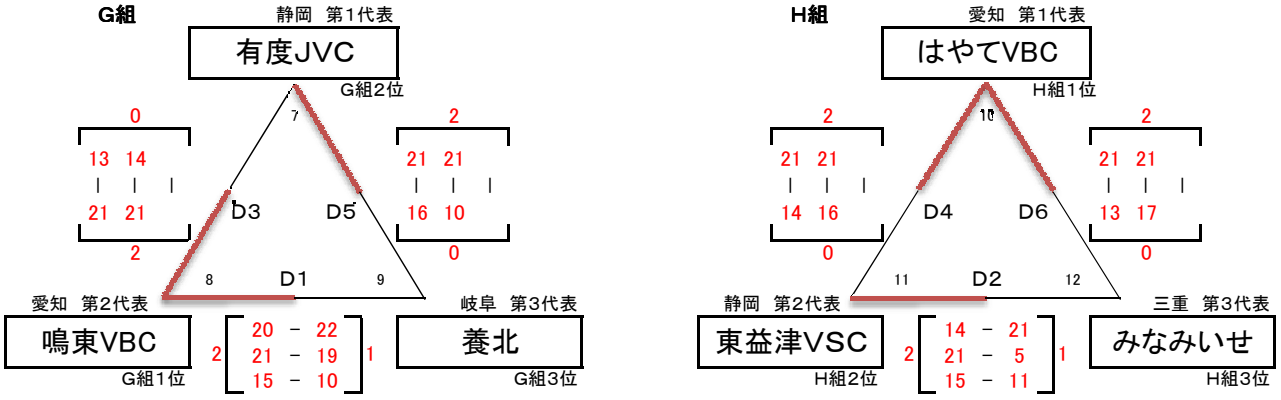

点示・ラインジャッジは各グループの空きチーム　　試合球：　女子　　1～3試合目　ミカサ　　4～6試合目　モルテン

平成26年度（第16回）東海小学生バレーボール新人大会　順位決定戦

平成27年2月22日（日）
守山スポーツセンター

【男　子】

第1位	矢作南小学校	（　愛知　県）
第2位	一宮VBSS	（　愛知　県）
第3位	鈴鹿キッズ	（　三重　県）

<1－4位決定戦>

- 1 岐阜　第1代表　鵜沼第二（A組1位）
- 2 愛知　第2代表　一宮VBSS（B組1位）
- 3 愛知　第1代表　矢作南小学校（C組1位）
- 4 三重　第1代表　鈴鹿キッズ（D組1位）
- C3：2 21 - 9 / 21 - 10 / - 0
- C6：2 21 - 11 / 21 - 17 / - 0
- D6：2 13 - 21 / 21 - 10 / 15 - 12 1
- D3：2 21 - 10 / 21 - 15 / - 0

<5－8位決定戦>

- 5 静岡　第3代表　井宮（A組2位）
- 6 静岡　第1代表　袋井西（B組2位）
- 7 静岡　第2代表　富士根南（C組2位）
- 8 愛知　第3代表　矢作北小学校（D組2位）
- C2：2 21 - 10 / 21 - 14 / - 0
- C5：2 21 - 7 / 24 - 22 / - 0
- D5：2 21 - 5 / 21 - 14 / - 0
- D2：2 21 - 19 / 21 - 16 / - 0

<9－12位決定戦>

- 9 三重　第2代表　大安ビートル（A組3位）
- 10 岐阜　第3代表　蘇原バレー（B組3位）
- 11 三重　第3代表　赤目（C組3位）
- 12 岐阜　第2代表　美山男子（D組3位）
- C1：2 21 - 14 / 21 - 6 / - 0
- C4：2 21 - 17 / 21 - 14 / - 0
- D4：2 21 - 16 / 21 - 18 / - 0
- D1：2 16 - 21 / 21 - 8 / 15 - 12 1

試合球：　男子　　1～3試合目　モルテン　　4～6試合目　ミカサ

【女　子】

第1位	はやてVBC	（　愛知　県）
第2位	河曲ジュニア	（　三重　県）
第3位	鳴東VBC	（　愛知　県）

<1－4位決定戦>

- 1 三重　第1代表　河曲ジュニア（E組1位）
- 2 三重　第2代表　椿JVC（F組1位）
- 3 愛知　第2代表　鳴東VBC（G組1位）
- 4 愛知　第1代表　はやてVBC（H組1位）
- B6：2 14 - 21 / 21 - 17 / 15 - 9 1
- A3：2 21 - 17 / 17 - 21 / 15 - 9 1
- A6：2 21 - 19 / 18 - 21 / 15 - 8 1
- B3：2 11 - 21 / 21 - 11 / 15 - 9 1

<5－8位決定戦>

- 5 静岡　第3代表　大井川南（E組2位）
- 6 愛知　第3代表　ムツナン（F組2位）
- 7 静岡　第1代表　有度JVC（G組2位）
- 8 静岡　第2代表　東益津VSC（H組2位）
- B5：2 21 - 18 / 21 - 19 / - 0
- A2：2 21 - 19 / 13 - 21 / 15 - 13 1
- A5：2 21 - 14 / 22 - 20 / - 0
- B2：2 21 - 13 / 21 - 19 / - 0

<9－12位決定戦>

- 9 岐阜　第2代表　宮代（E組3位）
- 10 岐阜　第1代表　真正女子（F組3位）
- 11 岐阜　第3代表　養北（G組3位）
- 12 三重　第3代表　みなみいせ（H組3位）
- B4：2 21 - 19 / 21 - 15 / - 0
- A1：2 21 - 14 / 21 - 17 / - 0
- A4：2 14 - 21 / 21 - 14 / 15 - 13 1
- B1：2 21 - 12 / 21 - 5 / - 0

試合球：　女子　　1～3試合目　ミカサ　　4～6試合目　モルテン

第1試合の点示・ラインジャッジは、3試合目のチームが行い、その後は敗者チームとする。

ビーチ部

［掲載大会］

- 第28回ビーチバレージャパン 静岡県予選
  第25回全日本ビーチバレー女子選手権大会 静岡県予選
  → 第28回ビーチバレージャパン
  → 第25回全日本ビーチバレー女子選手権大会
- 第3回静岡県ビーチバレージュニア選手権大会
  → 第13回全日本ビーチバレージュニア男子選手権大会
  → 14マドンナカップin伊予市 ビーチバレージャパン女子ジュニア選手権大会
- 第4回SBCオープン大会

第28回ビーチバレージャパン 静岡県予選
第25回全日本ビーチバレー女子選手権大会 静岡県予選

平成26年6月15日（日）掛川市大東ビーチスポーツ公園

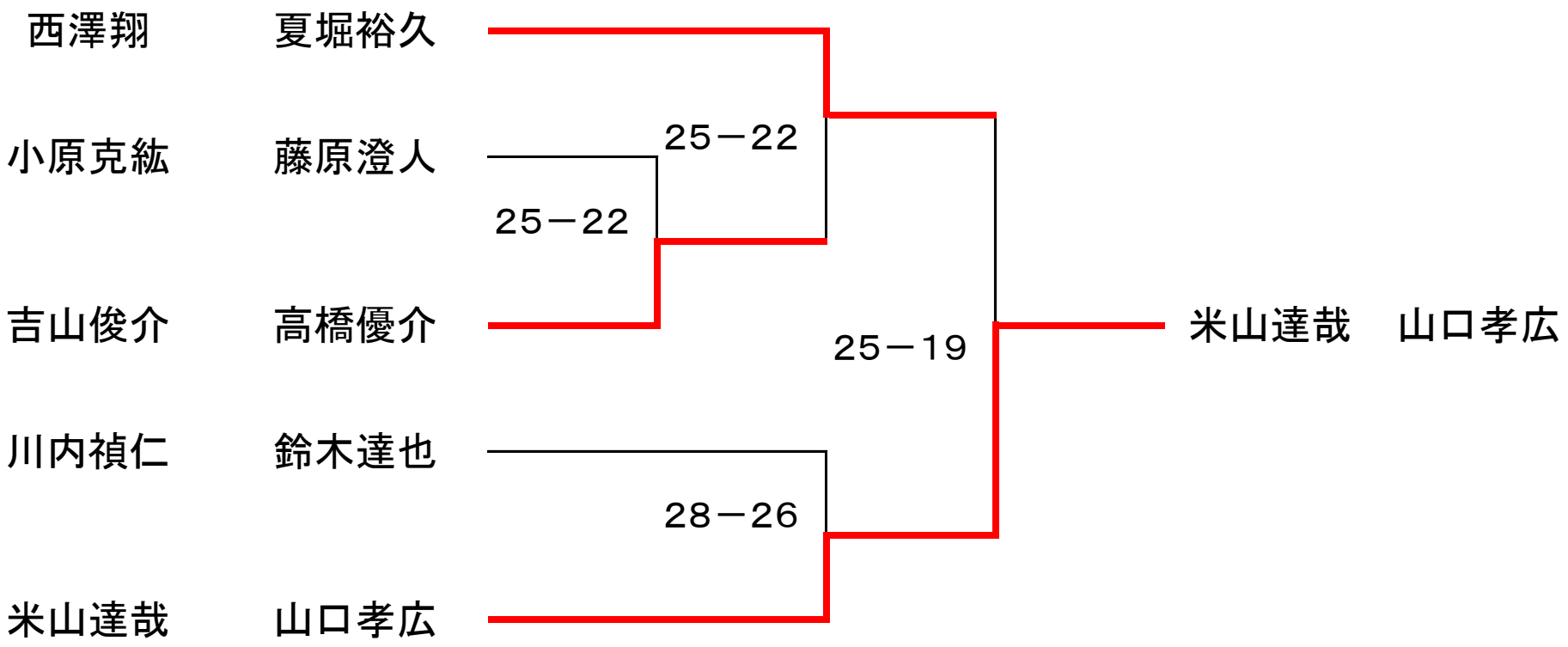

※第25回全日本ビーチバレー女子選手権大会 静岡県予選については、参加チームが1チームであったため下記チームを推薦出場とする。

【奥村実加・小林奈々絵】

JVAビーチバレーボールシリーズA 湘南藤沢大会
A ブロック

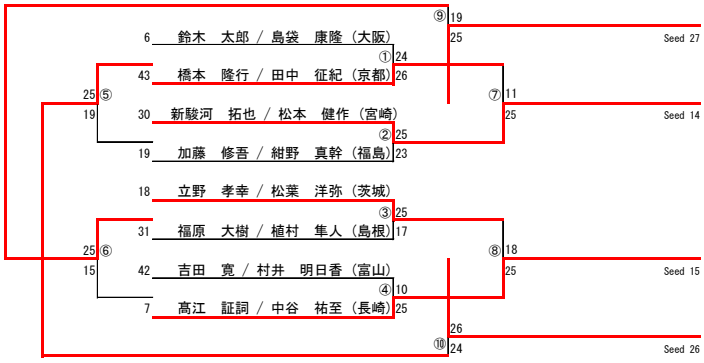

JVAビーチバレーボールシリーズA 湘南藤沢大会
B ブロック

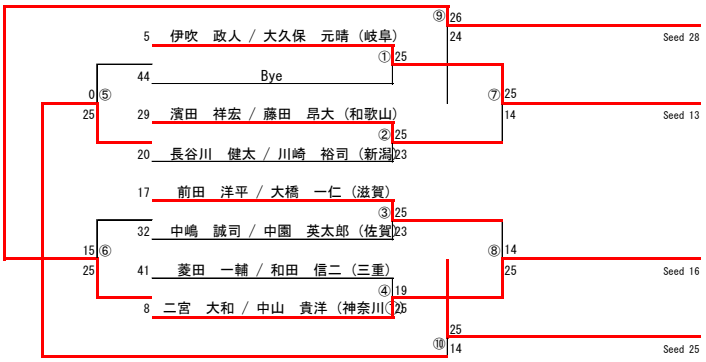

JVAビーチバレーボールシリーズA 湘南藤沢大会
C ブロック

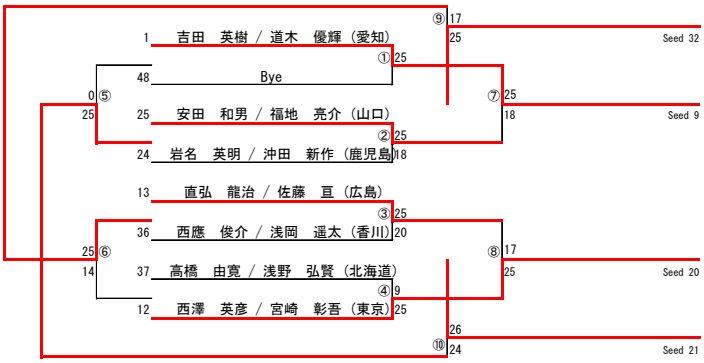

JVAビーチバレーボールシリーズA 湘南藤沢大会
D ブロック

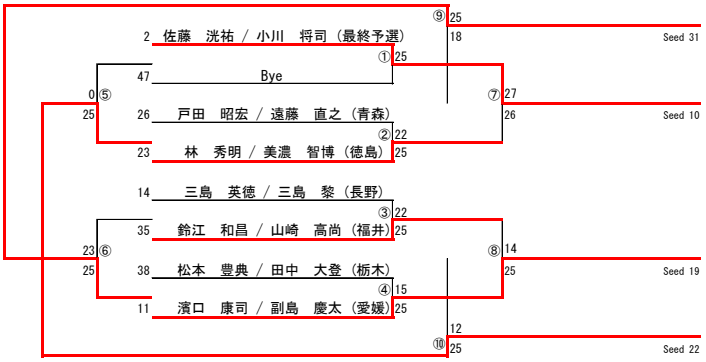

JVAビーチバレーボールシリーズA 湘南藤沢大会
E ブロック

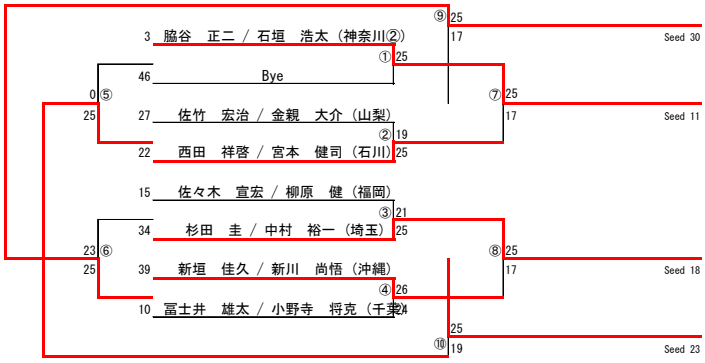

JVAビーチバレーボールシリーズA 湘南藤沢大会
F ブロック

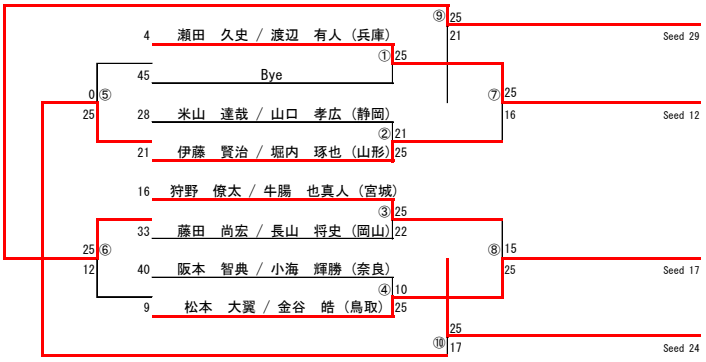

第25回全日本ビーチバレー女子選手権大会　予選

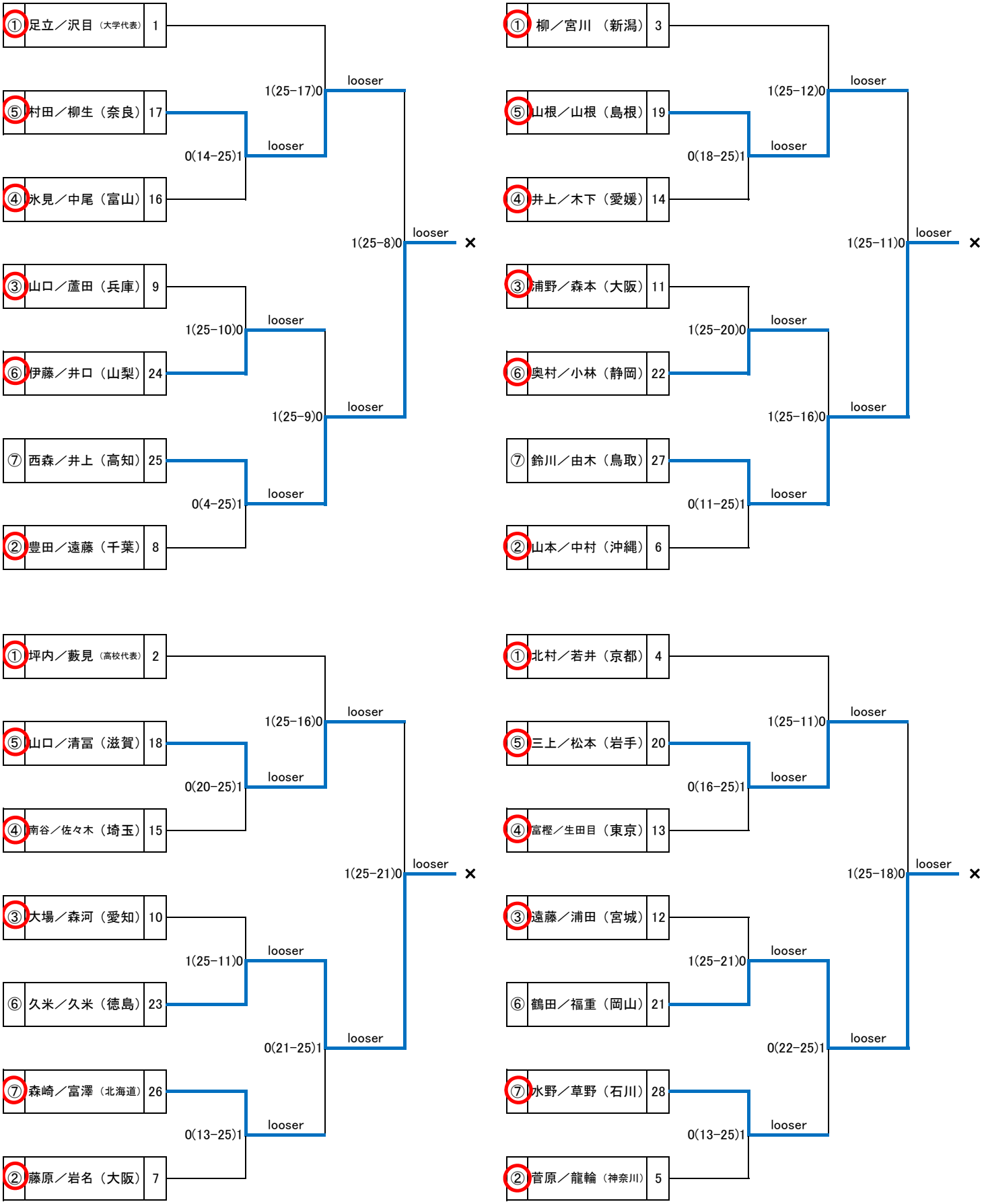

第25回全日本ビーチバレー女子選手権大会

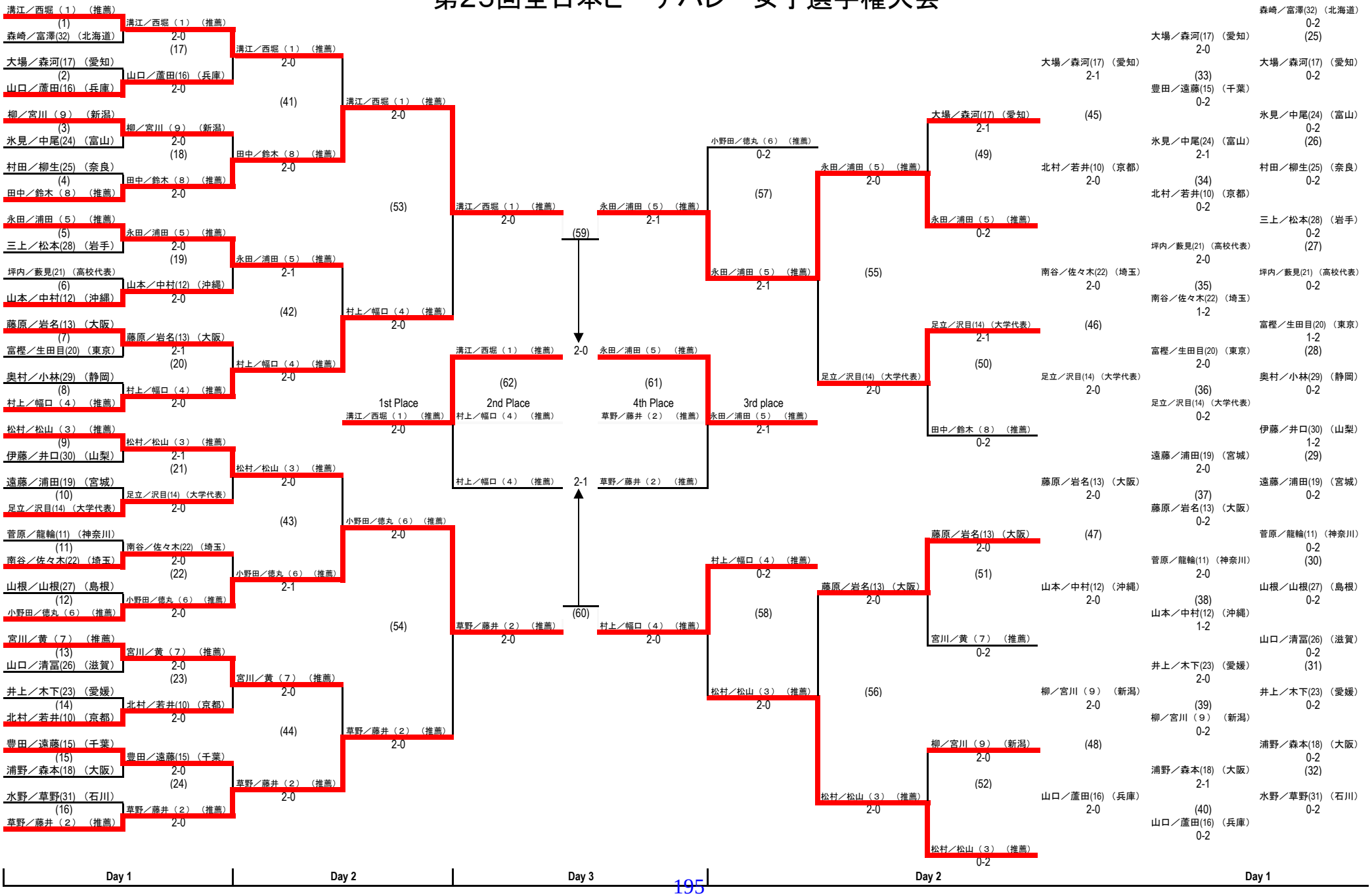

平成26年度　第3回静岡県ビーチバレージュニア選手権大会

平成26年7月6日

（男子組合せ）　　掛川市大東ビーチスポーツ公園

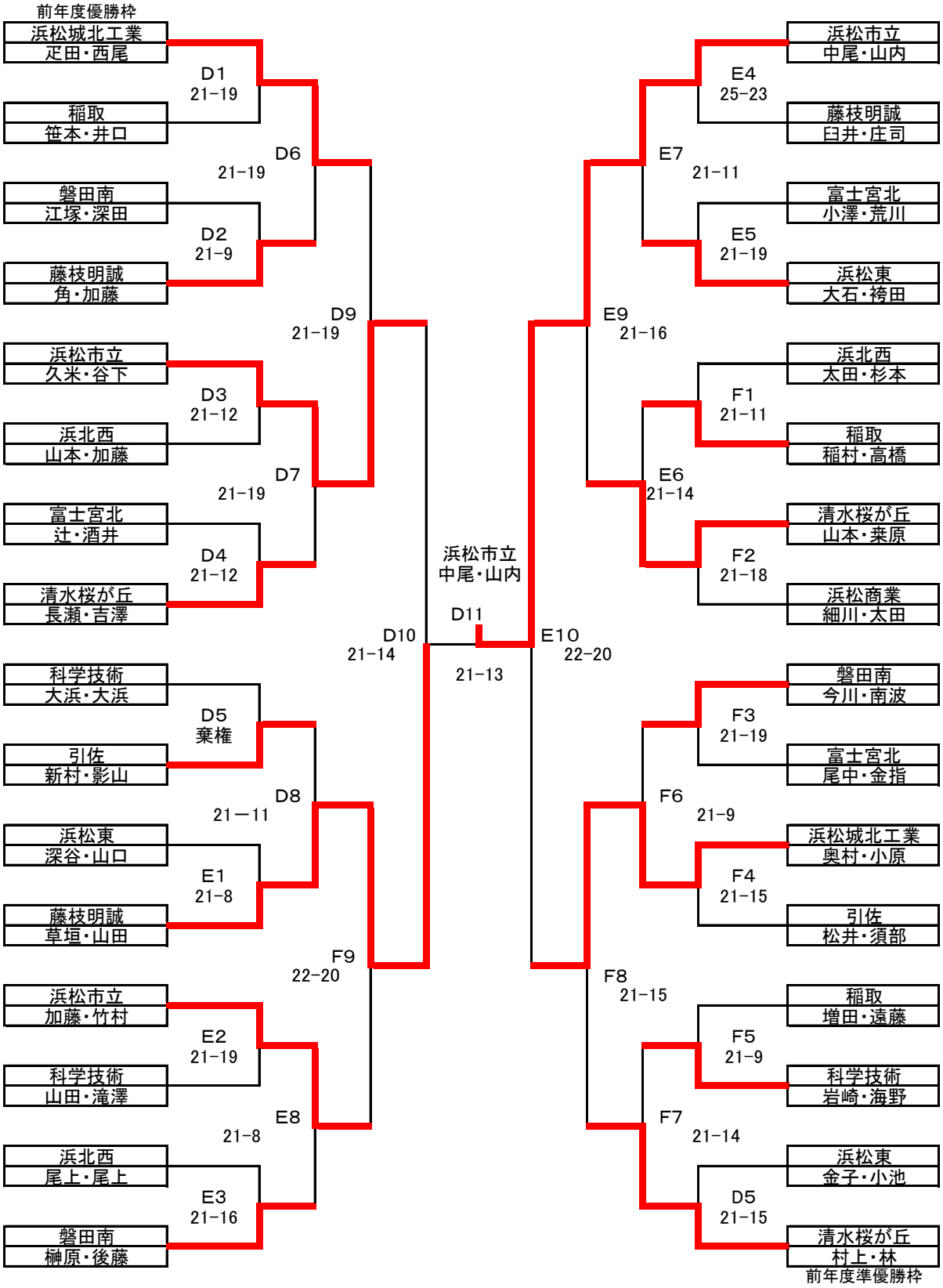

平成26年度　第3回静岡県ビーチバレージュニア選手権大会

平成26年7月6日

（女子組合せ）　　掛川市大東ビーチスポーツ公園

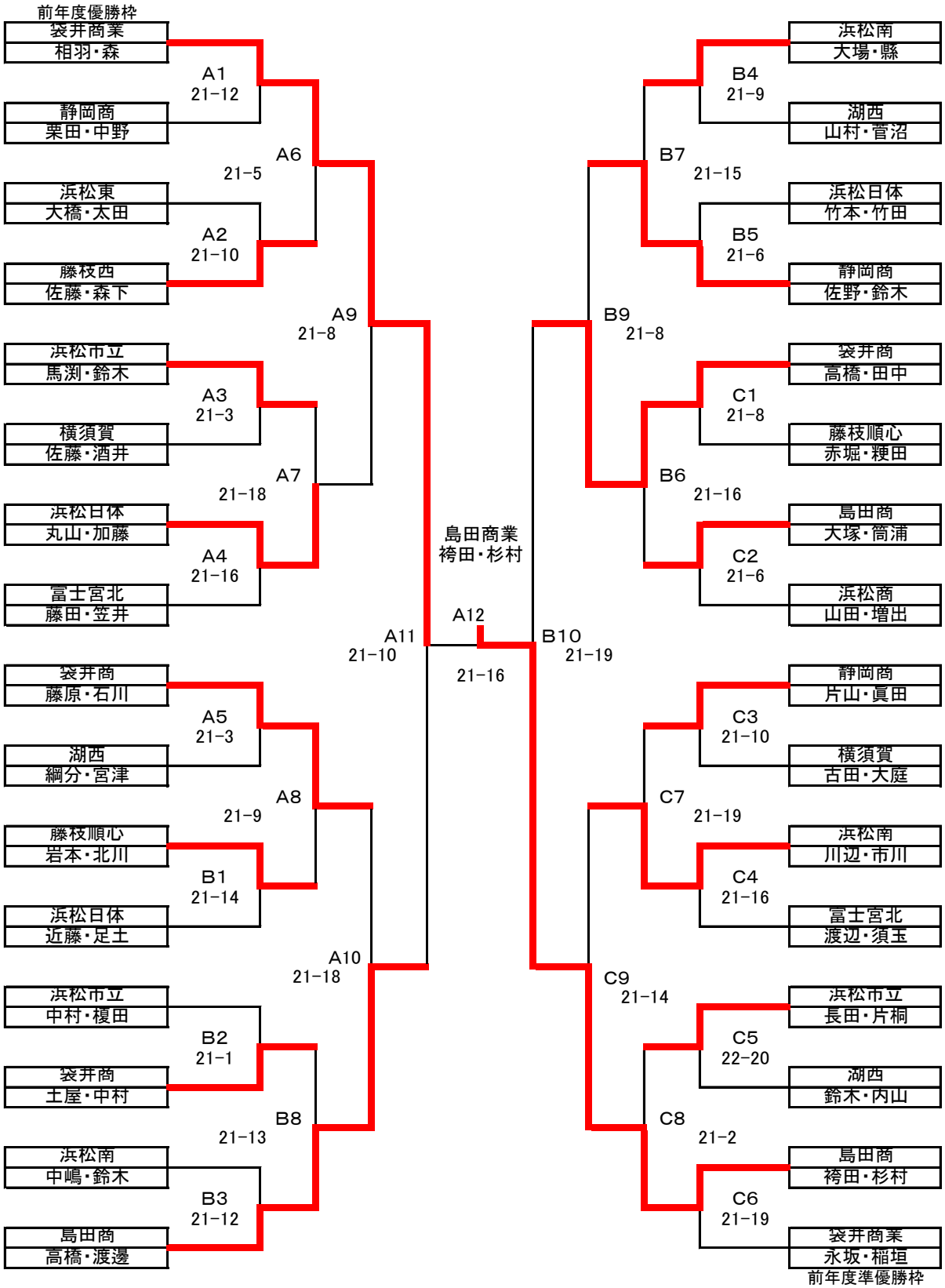

平成26年度　第13回全日本ビーチバレージュニア男子選手権大会

予　選　グ　ル　ー　プ　戦　結　果

大阪府阪南市

〔　8　月　9　日　（　土　）　〕

（敗者復活戦）

A組

- 1 山崎・山崎　（神奈川）
- 2 牧野・菅野　（福島）　25-10
- 3 宮本・塩田　（広島）
- 4 仲井・岩田　（岐阜）　25-3
- 25-6

B組

- 5 山村・太田　（京都）
- 6 小田原・早川（岩手）　25-12
- 7 岩崎・篠崎　（千葉）
- 8 山下・飯岡　（高知）　25-14
- 25-13

C組

- 9 藤松・齋藤　（長野）
- 10 新垣・水谷　（神奈川）　25-8
- 11 黒川・前田　（広島）
- 12 中畑・六田　（奈良）　25-7
- 25-22

D組

- 13 赤坂・石井　（山形）
- 14 野木・松村　（京都）　25-17
- 15 小澤・青柳　（山梨）
- 16 土方・槇野　（福岡）　25-17
- 26-24

E組

- 17 山下・井上　（愛媛）
- 18 三島・藤原　（長野）　25-11
- 19 高橋・吉田　（神奈川）
- 20 植田・吉岡　（鳥取）　26-24
- 26-24

F組

- 21 楠本・福本　（和歌山）
- 22 佐藤・後藤　（山形）　25-15
- 23 中村・京田　（富山）
- 24 高木・堤　（熊本）　25-11
- 25-22

M組

- 51 熊谷・坂本　（岩手）
- 52 柴田・中川　（滋賀）　27-25
- E⑦

G組

- 25 上田・古家後（大阪）
- 26 渡部・越智　（愛媛）　25-14
- 27 青山・白藤　（三重）
- 28 柏・森　（岡山）　25-23
- 25-19

H組

- 29 鎌田・佐藤　（宮城）
- 30 亀森・岩上　（和歌山）　25-14
- 31 倉内・川端　（福井）
- 32 田中・甲斐　（宮崎）　25-18
- 25-20

I組

- 33 林・小笠原　（青森）
- 34 片野坂・喜入（大阪）　25-11
- 35 丸山・山路　（三重）
- 36 木村・原　（山口）　25-22
- 25-21

J組

- 37 中尾・山内　（静岡）
- 38 岩野・高橋　（宮城）　25-17
- 39 瀧元・関東　（兵庫）
- 40 牧本・稲永　（鹿児島）　25-11
- 25-23

K組

- 41 松冨・安藤　（滋賀）
- 42 小倉・伊早坂（群馬）　25-19
- 43 窪田・吉岡　（大阪）
- 44 奥村・藤川　（香川）　25-10
- 25-21

L組

- 45 小野・棚木　（福島）
- 46 齊藤・岡本　（兵庫）　25-9
- 47 マハムッド・原田（愛知）
- 48 平良・天願　（沖縄）　25-21
- 25-7

M組

- 49 古畑・平野　（埼玉）
- 50 福本・長田　（徳島）　棄権

'14ﾏﾄﾞﾝﾅｶｯﾌﾟin伊予市ﾋﾞｰﾁﾊﾞﾚｼﾞｬﾊﾟﾝ女子ｼﾞｭﾆｱ選手権大会（予選グループ戦試合結果）

会場　伊予市五色姫浜海浜公園ビーチバレーコート　　平成26年8月8日(金)

組	番号	選手	所属	試合	結果
第1組	A1	1	村上・水野	（岩手県）	2 (20-22, 22-20, 15-12) 1
		2	佐藤・高崎	（熊本県）	
	A2	3	筒井・亀井	（高知県）	2 (21-9, 21-12) 0
		4	齋藤・村松	（宮城県）	
第2組	A3	5	西川・竹下	（愛知県）	2 (22-24, 21-15, 16-14) 1
		6	松岡・土井	（兵庫県）	
	A4	7	辻・原田	（大阪府）	2 (21-13, 16-21, 15-13) 1
		8	古谷・瀬戸	（神奈川県）	
第3組	A5	9	山田・喜多	（石川県）	2 (21-13, 21-8) 0
		10	倉持・小久保	（東京都）	
	A6	11	石飛・三島	（島根県）	2 (21-11, 21-13) 0
		12	横村・祓川	（福島県）	
第4組	B1	13	内藤・日露	（新潟県）	2 (21-14, 21-17) 0
		14	辻・有竹	（三重県）	
	B2	15	張・今井	（大阪府）	2 (21-13, 21-10) 0
		16	杉澤・野津手	（宮崎県）	
第5組	B3	17	藤枝・大東	（徳島県）	2 (21-15, 21-16) 0
		18	松本・松下	（愛媛県）	
	B4	19	古敷谷・酒井	（神奈川県）	2 (21-11, 21-12) 0
		20	中村・北野	（滋賀県）	
第6組	B5	21	西村・山村	（石川県）	2 (21-15, 21-16) 0
		22	石原・関口	（群馬県）	
	B6	23	佐野・大原	（山梨県）	2 (21-16, 21-17) 0
		24	山田・下橋	（岡山県）	

組	番号	選手	所属	試合	結果
第1組	A7	1	村上・水野	（岩手県）	2 (21-17, 21-19) 0
		2	佐藤・高崎	（熊本県）	
		3	筒井・亀井	（高知県）	
		4	齋藤・村松	（宮城県）	
第2組	A8	5	西川・竹下	（愛知県）	2 (21-17, 21-18)
		6	松岡・土井	（兵庫県）	
		7	辻・原田	（大阪府）	
		8	古谷・瀬戸	（神奈川県）	
第3組	A9	9	山田・喜多	（石川県）	2 (21-15, 21-7)
		10	倉持・小久保	（東京都）	
		11	石飛・三島	（島根県）	
		12	横村・祓川	（福島県）	
第4組	B7	13	内藤・日露	（新潟県）	2 (21-17, 21-8) 0
		14	辻・有竹	（三重県）	
		15	張・今井	（大阪府）	
		16	杉澤・野津手	（宮崎県）	
第5組	B8	17	藤枝・大東	（徳島県）	2 (21-19, 21-14) 0
		18	松本・松下	（愛媛県）	
		19	古敷谷・酒井	（神奈川県）	
		20	中村・北野	（滋賀県）	
第6組	B9	21	西村・山村	（石川県）	2 (21-13, 21-8)
		22	石原・関口	（群馬県）	
		23	佐野・大原	（山梨県）	
		24	山田・下橋	（岡山県）	

組	番号	選手	所属	試合	結果
第7組	C1	25	原田・佐々木	（青森県）	2 (14-21, 21-13, 15-10) 1
		26	渡部・渡辺	（愛媛県）	
	C2	27	兒島・久木野	（鹿児島県）	2 (21-19, 21-16) 0
		28	袴田・杉村	（静岡県）	
第8組	C3	29	村上・阿部	（兵庫県）	2 (21-5, 21-6) 0
		30	小林・内田	（福井県）	
	C4	31	高橋・小松	（京都府）	2 (21-17, 21-16) 0
		32	田中・熊澤	（三重県）	
第9組	C5	33	石井・国分	（山形県）	2 (16-21, 22-20, 15-13) 1
		34	古岡・白石	（愛媛県）	
	C6	35	田渕・藤岡	（奈良県）	2 (21-13, 15-21, 15-6) 1
		36	関口・北村	（東京都）	
第10組	D1	37	服部・林原	（鳥取県）	2 (21-10, 21-10) 0
		38	馬庭・吉川	（広島県）	
	D2	39	大谷・森島	（岐阜県）	2 (21-5, 21-10) 0
		40	宮城・大城	（沖縄県）	
第11組	D3	41	大場・武田	（神奈川県）	2 (21-12, 21-19) 0
		42	樫野・植野	（兵庫県）	
	D4	43	藪見・坪内	（京都府）	2 (21-14, 21-13) 0
		44	麻野・麻野	（山口県）	
第12組	D5	45	柏木・矢田	（和歌山県）	2 (21-11, 21-17) 0
		46	田島・奥村	（埼玉県）	
	D6	47	牧野・横井	（愛知県）	2 (21-16, 21-15) 0
		48	出口・西	（京都府）	

組	番号	選手	所属	試合	結果
第7組	C7	25	原田・佐々木	（青森県）	2 (21-5, 21-10)
		26	渡部・渡辺	（愛媛県）	
		27	兒島・久木野	（鹿児島県）	
		28	袴田・杉村	（静岡県）	
第8組	C8	29	村上・阿部	（兵庫県）	2 (21-11, 21-18)
		30	小林・内田	（福井県）	
		31	高橋・小松	（京都府）	
		32	田中・熊澤	（三重県）	
第9組	C9	33	石井・国分	（山形県）	2 (21-14, 21-18)
		34	古岡・白石	（愛媛県）	
		35	田渕・藤岡	（奈良県）	
		36	関口・北村	（東京都）	
第10組	D7	37	服部・林原	（鳥取県）	2 (21-7, 21-12) 0
		38	馬庭・吉川	（広島県）	
		39	大谷・森島	（岐阜県）	
		40	宮城・大城	（沖縄県）	
第11組	D8	41	大場・武田	（神奈川県）	2 (21-11, 21-17)
		42	樫野・植野	（兵庫県）	
		43	藪見・坪内	（京都府）	
		44	麻野・麻野	（山口県）	
第12組	D9	45	柏木・矢田	（和歌山県）	2 (21-10, 21-8)
		46	田島・奥村	（埼玉県）	
		47	牧野・横井	（愛知県）	
		48	出口・西	（京都府）	

'14ﾏﾄﾞﾝﾅｶｯﾌﾟin伊予市ﾋﾞｰﾁﾊﾞﾚｰｼﾞｬﾊﾟﾝ女子ｼﾞｭﾆｱ選手権大会　決勝ﾄｰﾅﾒﾝﾄ

会場　伊予市五色姫海浜公園ビーチバレーコート

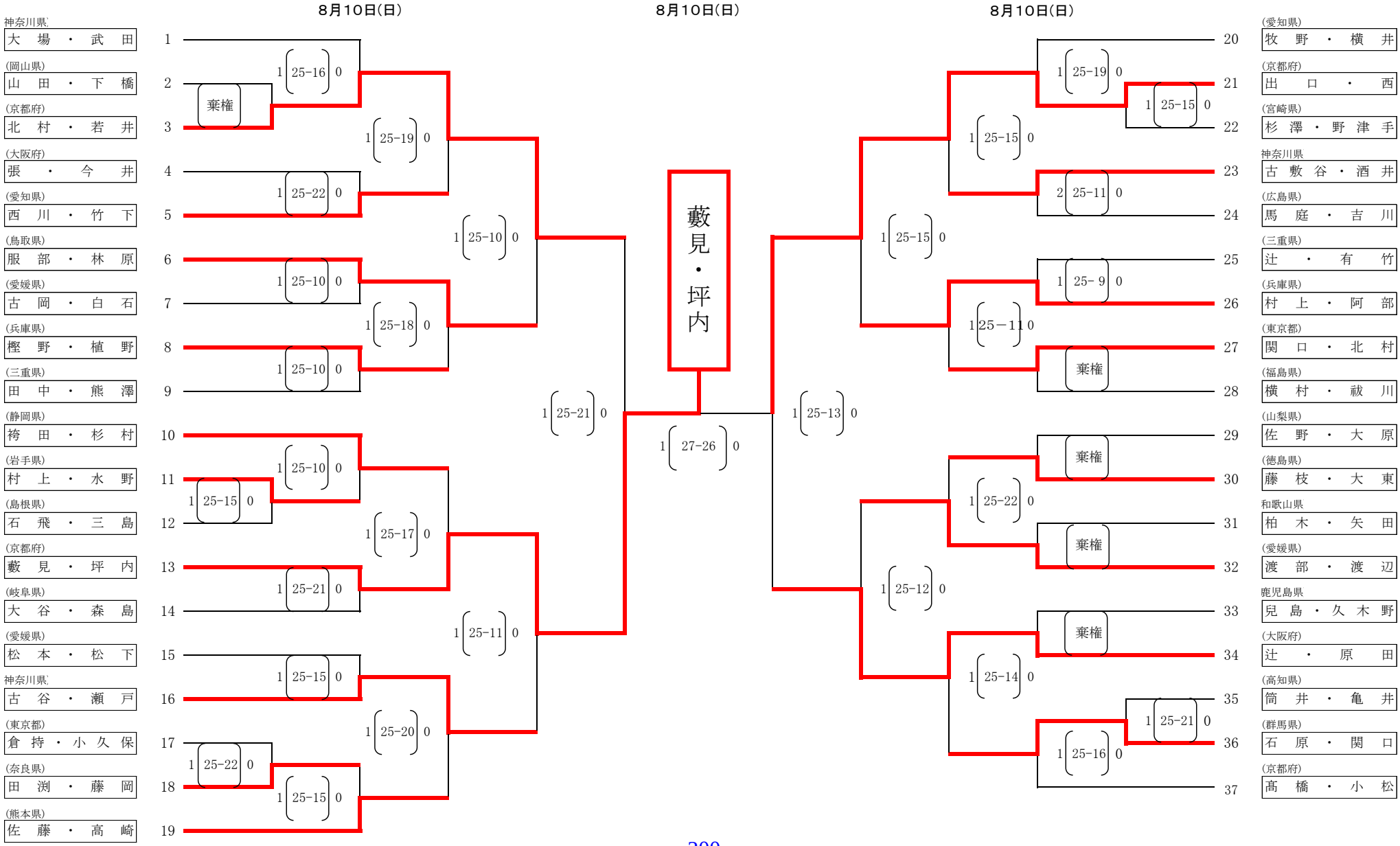

大会名	第4回SBCオープン大会
日時	2014.11.2（日）
会場	静岡県掛川市大東温泉シートピア施設内サンドコート

＜男子＞

成績	氏名
第1位	土屋　宝士
	吉田　英樹
第2位	上場　雄也
	松本　大翼
第3位	永井　雄太
	二宮　大和
第4位	山口　孝広
	遠藤　勉
第5位	和田　信二
	奥平　翔梧
	柳澤　信二
	林　宏樹
	吉原　俊介
	松本　健作
	川田　淳也
	関　寛之
第9位	植村　隼人
	安藤　淳
	鈴木　達也
	梅原　章
	中村　裕一
	椿　和憲
	高橋　優介
	米山　達哉
第13位	田上　晋也
	山崎　高尚
	田中　正樹
	榎田　真悟
	檜垣　知幸
	宮崎　章吾
	田端　久貴
	松田　誠
	谷口　良高
	森　大嗣
	鵜沢　孝平
	辺見　智弘
	下崎　琢磨
	松岡　裕也
	内田　貴文
	川合　浩介

＜女子＞

成績	氏名
第1位	坂口　由里香
	石井　美樹
第2位	大山　未希
	菅原　和子
第3位	仲田　莉葉
	小出　ことみ
第4位	吉田　有友子
	鈴木　彩乃
第5位	龍輪　翔子
	福田　千代子
	鈴木　琴巳
	生田目　しのぶ
第7位	森河　珠里
	内田　美友
	宮内　映里
	寺内　紗弓
第9位	土屋　瑞祈
	石井　すみれ
	鵜飼　眞有
	渡邊　典代
	奥村　実加
	望月　千奈美

ソフトバレーボール部

［掲載大会］

- 第12回　県ソフトバレー　レディース＆シルバー

- 第5回 県ソフトバレーフェスティバル

- 第15回ソフトバレーレディースフェスティバル
- 第12回ソフトバレーメンズフェスティバル

第１２回静岡県レディース&シルバー

エコパ　サブアリーナ

2014.8.2

種別	1位	2位	3位
シルバー1コート	SVレモン	Reggina沼津	4610クラブ
シルバー2コート	Dispatch	ホッパーズ	K・フレンズ
シルバー3コート	信号待ちのピンクパンサー	HOP’S	焼津天照
シルバー4コート	稲葉スプリッツ	オーシャンズ	トーマス
レディース5・7コート	みゆき	遠州め組	Y’s
レディース6コート	ciel pont	チームきゃりー	HANG LOOSE
レディース8コート	浜松蒲SVC	まめ～ず	稲葉スカイ

第5回　県ソフトバレーボールフェスティバル

2014/10/18
静岡エコパ　サブアリーナ

決勝　トリムⅠ

１位リーグ戦	Ｒｅｇｇｉｎａタイガー	2-0	トーマス	
	Ｒｅｇｇｉｎａタイガー	2-0	ＡＲＡＧＡＳ☆楽会	
	トーマス	2-1	ＡＲＡＧＡＳ☆楽会	
２位リーグ戦	Ｄｉｓｐａｔｃｈ	2-0	Ｒｅｇｇｉｎａドラゴン	
	Ｄｉｓｐａｔｃｈ	2-0	ＨＯＰ’Ｓ	
	ＨＯＰ’Ｓ	2-0	Ｒｅｇｇｉｎａドラゴン	
３位リーグ戦	浜松蒲ＳＶＣ	2-0	ホッパーズ	
	Ｋ・フレンズ	2-	浜松蒲ＳＶＣ	※結果記入無
	ホッパーズ	2-	Ｋ・フレンズ	※結果記入無

決勝　トリムⅡ

１位２位トーナメント戦	寿	2-0	皐月倶楽部
	４６１０クラブ	2-0	中島ＳＲＣ　Ａ
	中島ＳＲＣ　Ａ	2-1	皐月倶楽部
	４６１０クラブ	2-1	寿
３位４位リーグ戦	ゆりかもめ	2-0	どれみ
	中島ＳＲＣ　Ｂ	2-0	どれみ
	ゆりかもめ	2-0	中島ＳＲＣ　Ｂ

決勝　レディース／Ｆ・Ｇブロック

１位２位トーナメント戦	Ｙ’ｓ	2-1	みゆき
	かわせみぶる～	2-0	ＨＡＮＧＬＯＯＳＥ
３位４位トーナメント戦	ほのＢＯＮＯ	2-1	ＴＩＡＲＡ
	ツインズ	2-0	ウイングス

決勝　レディース／Ｈ・Ｉブロック

１位２位トーナメント戦	まめーず	2-1	Ｓ・Ｖレモン
	信号待ちのピンクパンサー	2-0	ラビット
３位４位トーナメント戦	ＪＪＳ掛川	2-1	ｐｒｅｃｉｏｕｓ
	チームキャリー	2-1	ＢＵＮＮＹＳ

第15回レディース・第12回メンズフェスティバル

H27.3.1

メンズ全国予選1位リーグ	
1位	K・フレンズ
2位	猪鹿裟摩A
3位	絆

メンズ全国予選2位リーグ	
1位	猪鹿裟摩C
2位	遠州め組
3位	猪鹿裟摩B

メンズ全国予選3位リーグ	
1位	浜松湖東
2位	RCひまわり
3位	パラダイス磐田

メンズフリー4コート	
1位	絆
2位	浜松いなさ
3位	SINSEI

メンズフリー5コート	
1位	ブルーシャイン
2位	ブルースカイ
3位	れれれんぼ

レディース全国・東海	
1位	SVレモン
2位	Y's
3位	絆
4位	猪鹿裟摩
5位	K・フレンズ

レディースフリー7コート	
1位	遠州め組
2位	ＸＩＶ
3位	かわせみぶる～

レディースフリー8コート	
1位	みゆき
2位	浜松いなさ
3位	燦々会

レディースフリー9コート	
1位	ROUGH B
2位	信号待ちのピンクパンサー
3位	BUNNYS

レディースフリー10コート	
1位	ROUGH A
2位	ほし組
3位	げみんず

ハンディキャップ部

［掲載大会］

●第14回全国障害者スポーツ大会 北信越・東海ブロック予選大会

※出場チームはH25年度　第14回静岡県障害者スポーツ大会「わかふじスポーツ大会」バレーボール競技の結果より

●　第15回静岡県障害者スポーツ大会「わかふじスポーツ大会」バレーボール競技

〇第14回全国障害者スポーツ大会北信越・東海ブロック予選大会　聴覚障害の部

＜2014年６月１日＞（草薙総合運動場体育館）

男子	静岡県	２－０	岐阜県	
	静岡県	０－２	愛知県	※予選敗退
女子	静岡県	２－０	愛知県	
	静岡県	０－２	岐阜県	※予選敗退

〇第14回全国障害者スポーツ大会北信越・東海ブロック予選大会　知的障害の部

＜2014年６月15日＞（新潟市西スポーツセンター）

男子	静岡県	０－２	新潟市	
	静岡県	０－２	岐阜県	※予選敗退
女子	静岡県	０－２	新潟市	
	静岡県	０－２	岐阜県	※予選敗退

〇第14回全国障害者スポーツ大会北信越・東海ブロック予選大会　精神障害の部

＜2014年６月21日～22日＞（岐阜県山県市総合体育館）

一回戦	静岡県	０－２	長野県
準々決勝	静岡市	２－０	新潟市
	浜松市	２－０	新潟県
準決勝	浜松市	２－０	静岡市
三　決	静岡市	２－１	長野県
決　勝	浜松市	０－２	名古屋市

※　浜松市、静岡市、静岡県ともに予選敗退

第15回静岡県障害者スポーツ大会「わかふじスポーツ大会」バレーボール競技結果

日時：平成26年9月28日（日）
会場：草薙総合運動場体育館

<聴覚の部>
女子

<聴覚の部>
男子

女子

<精神の部>
【トーナメント表】

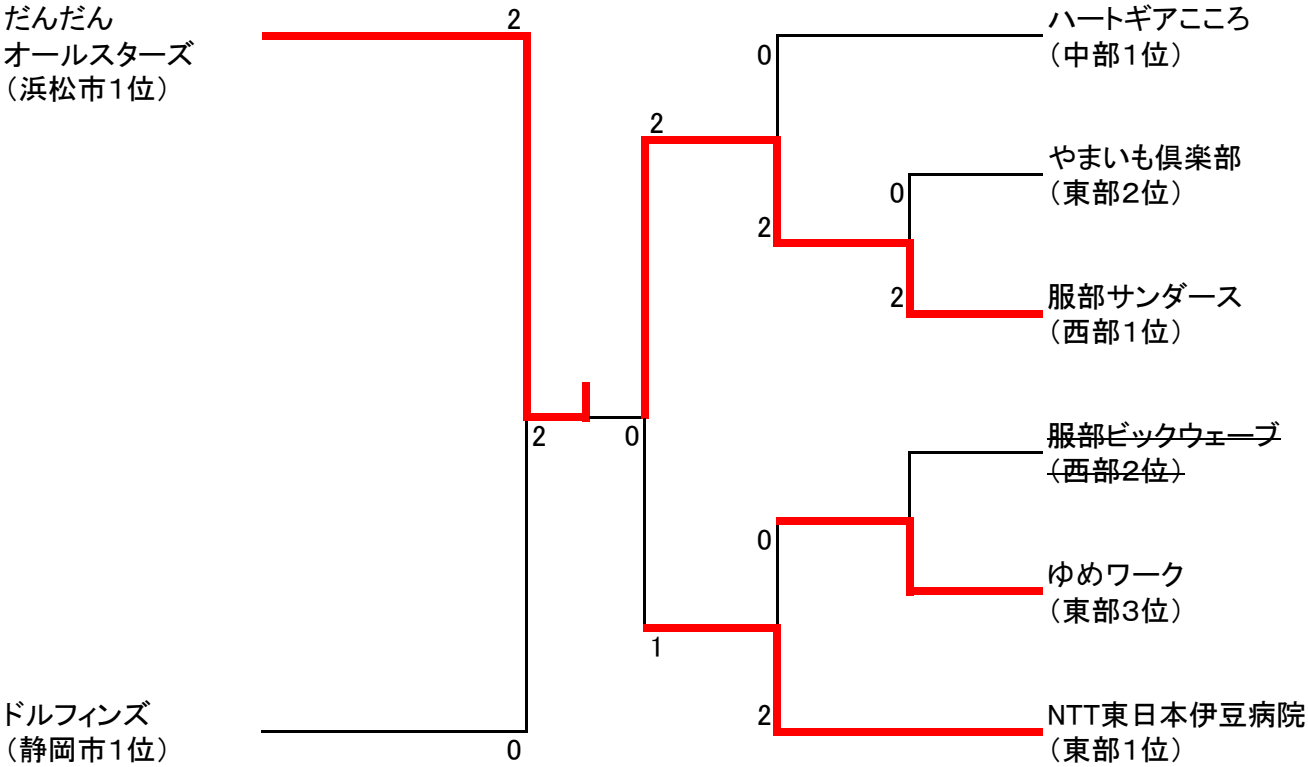

【3位決定戦】

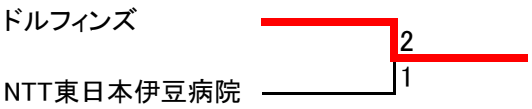

※”だんだん”は「浜松市代表」として、”ドルフィンズ”は「静岡市代表」として、”服部サンダース”は「静岡県代表」として、第15回全国障害者スポーツ大会「2015紀の国わかやま大会」北信越・東海ブロック大会に出場する。

ヤングクラブ部

［掲載大会］

- 第12回ジャパンヤングクラブカップ全国ヤングバレーボールクラブ 男女優勝大会静岡県予選
  → ジャパン ヤングクラブカップ 第17回 全国ヤングバレーボールクラブ男女優勝大会

- 第6回「静岡の風」ヤングクラブバレーボール優勝大会

- 第12回アローズカップ争奪ヤングクラブバレーボール大会

【競技型　男子】

平成26年8月17日
沼津市民体育館
A・B・Cコート

〈予選グループ戦〉

（Aグループ）

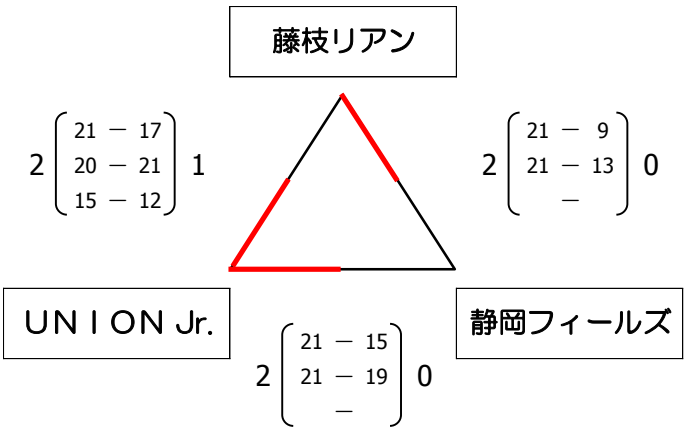

（Bグループ）

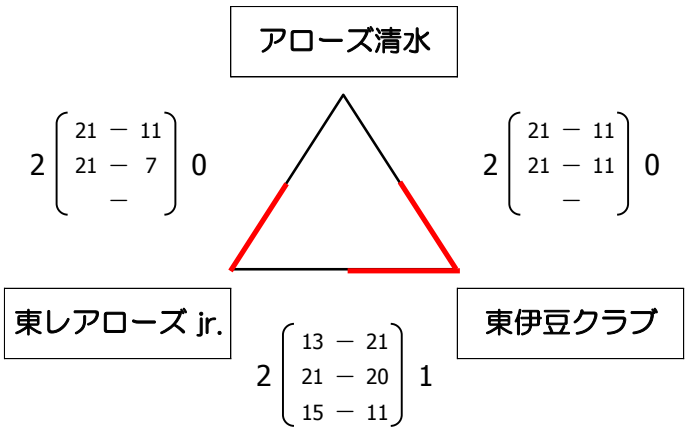

（Cグループ）

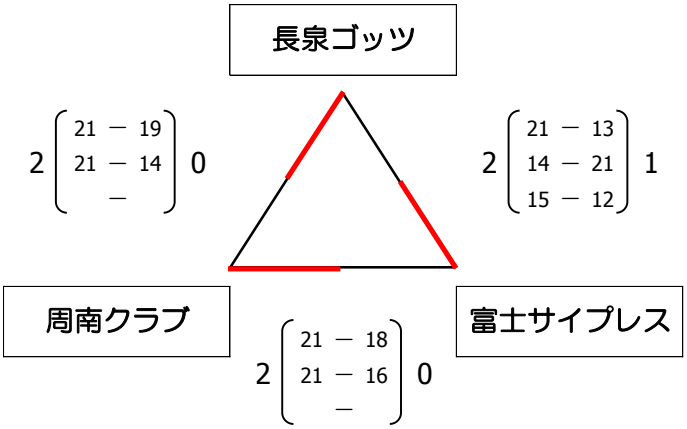

優　勝

東レ・アローズ Ｊｒ．

準優勝

東伊豆バレーボールクラブ

第三位

ＵＮＩＯＮ Ｊｒ．　男子

第三位

長泉ゴッツバレーボールクラブユース

〈決勝トーナメント戦〉

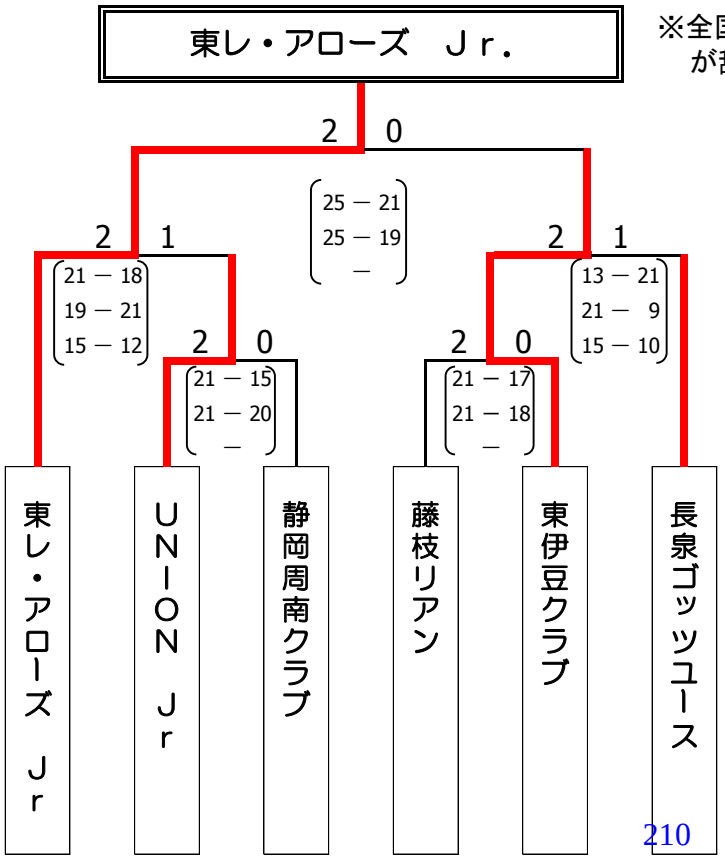

※全国への県推薦チームは2位の東伊豆バレーボールクラブが辞退の為3位のUNION Jr.　男子が繰上推薦となる。

〈交流戦〉

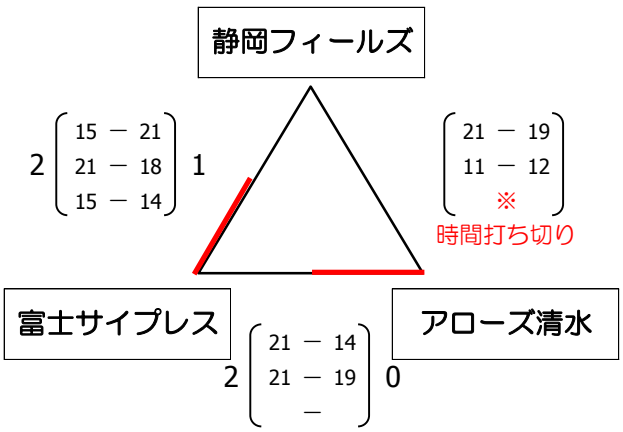

【競技型　女子】

平成26年8月17日
富士市立富士川体育館
A・B・C・Dコート

〈予選グループ戦〉

（Aグループ）

選手宣誓

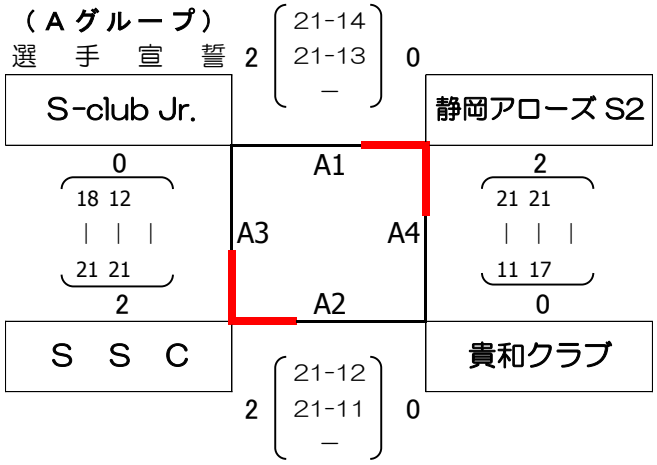

（Bグループ）

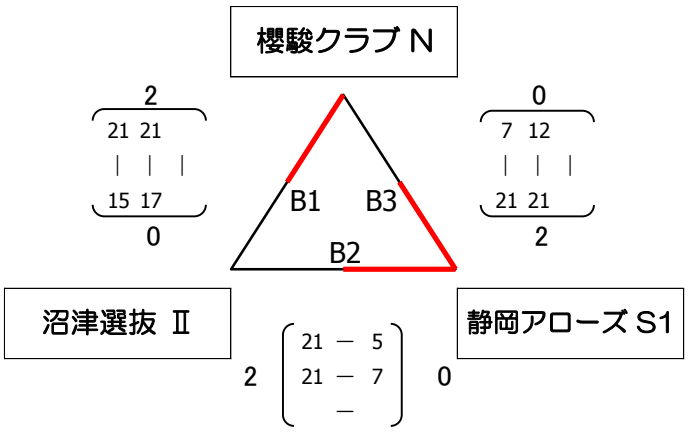

（Cグループ）

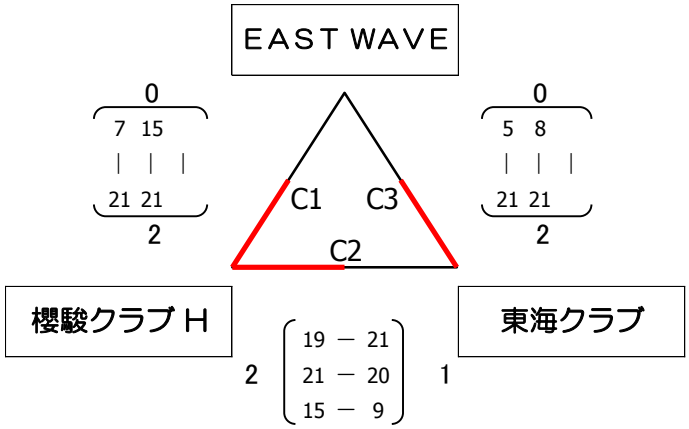

（Dグループ）

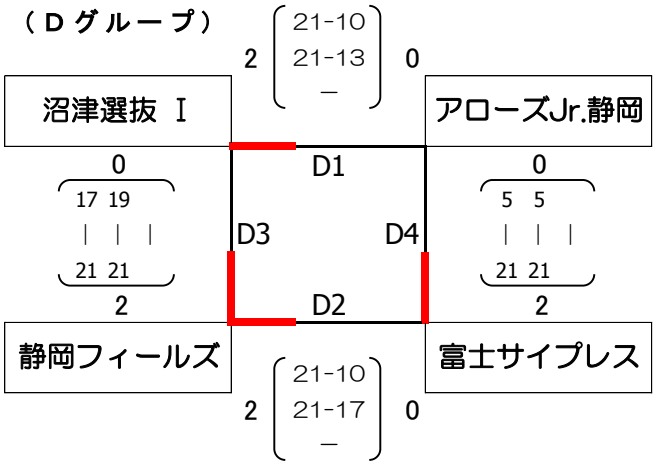

〈決勝トーナメント戦〉

優　勝　東海クラブ

準優勝　静岡アローズJr S1

第三位　静岡アローズJr S2

3位の静岡アローズS2は同一チームの為
全国出場資格なし、よって4位を繰り上げて
静岡フィールズを第3代表として推薦

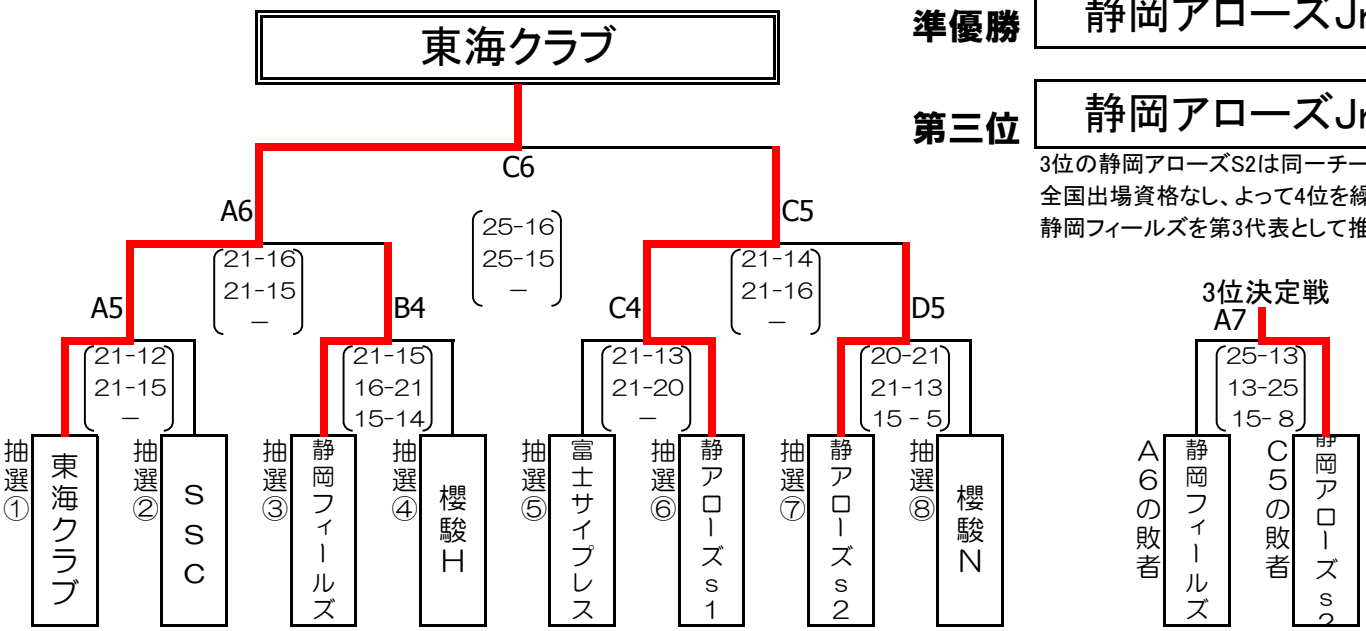

※予選グループ戦、決勝トーナメント戦ともに追い込み方式（昼食時間は設けない）で行う。試合間は５分とする。
※予選グループ戦、決勝トーナメント戦（決勝戦・三位決定戦を除く）は、２１点先取制３セットマッチとする。ただし、第３セットは１５点先取制とする。（全セットデュース無し）
※決勝戦・三位決定戦は、２５点制３セットマッチで行う。ただし、第３セットは１５点制とする。（全セットデュース有り）
※予選各グループの上位２チームが決勝トーナメントへ進出する。（勝率→セット率→得点率→大会委員長判断の順で順位決定）
※予選グループ戦の審判および補助役員は、各グループの空きチームが行う。
※決勝トーナメント１回戦の審判、補助役員は、予選各リーグの敗退チームで行う。２回戦以降は、前の試合の敗退チームが行う。

【生涯型　男子】

平成26年8月17日
特種東海製紙体育館
特設コート

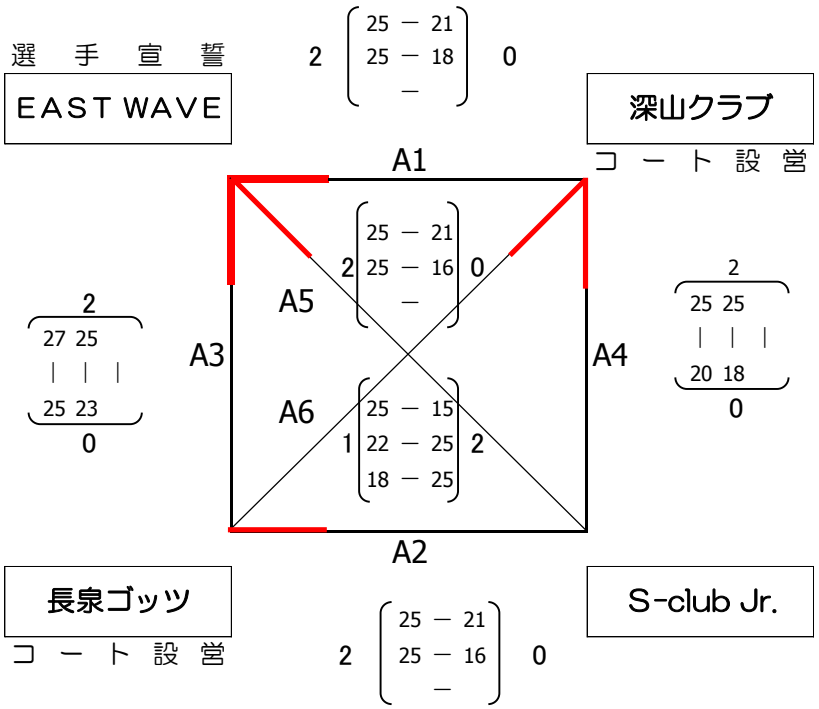

優　勝

EAST WAVE

準優勝

深山クラブ

第三位

長泉ゴッツ

※全チームの総当たりリーグ戦、追い込み方式（昼食時間は設けない）で行う。試合間は５分とする。
※全試合２５点制３セットマッチとする。（全セットデュース有り）
※審判および補助役員は、空きチームで行う。
※順位の決定方法は、勝率→セット率→得点率→大会委員長判断の順で決定する。

【生涯型　女子】

平 成 26 年 8 月 17 日

〈予選グループ戦〉

三 島 市 民 体 育 館
Ａ・Ｂ・Ｃ・Ｄコート

（Ａグループ）

選　手　宣　誓

沼 津 選 抜

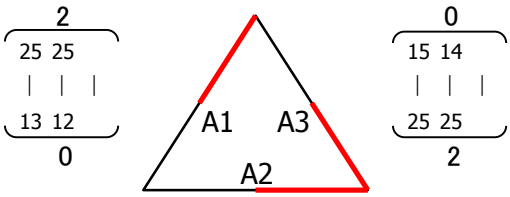

裾野ジュニアＢ　2（25 − 10 / 25 − 12 / −）0　静庵倶楽部

（Ｂグループ）

とみおかクラブＹ

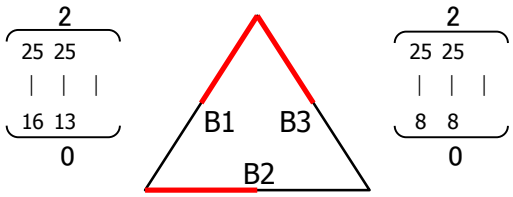

静岡アローズ　2（28 − 26 / 25 − 17 / −）0　裾野ジュニアＡ

（Ｃグループ）

深山クラブＢ

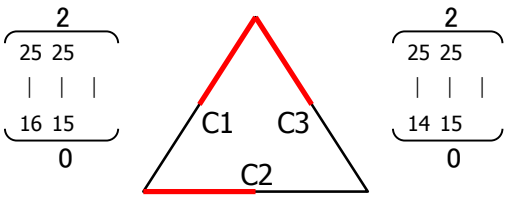

東伊豆クラブ　2（25 − 14 / 25 − 15 / −）0　ＵＮＩＯＮ Jr.

（Ｄグループ）

ＪＯＫＥＲ

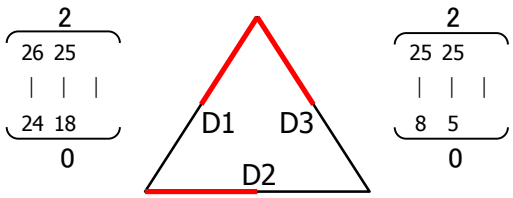

櫻駿クラブ　2（25 − 9 / 25 − 13 / −）0　栄ジュニア

〈予選グループ戦〉

長泉勤労者体育センター
Ｅ・Ｆコート

（Ｅグループ）

とみおかクラブYS

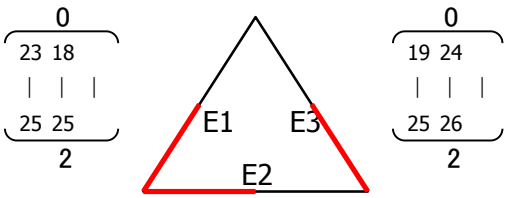

深山クラブＡ　2（25 − 19 / 25 − 15 / −）0　ＳＳＣ WIN

（Ｆグループ）

富士サイプレス

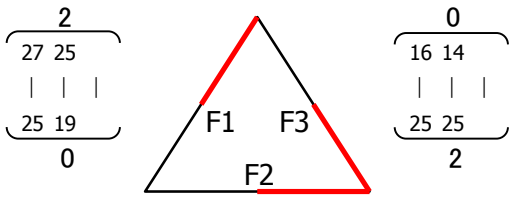

ＳＳＣ STELLA　2（25 − 21 / 25 − 16 / −）0　エンゼルス

〈決勝トーナメント戦〉

＊各グループの１位トーナメント戦

三島市民体育館
Ａ・Ｂコート

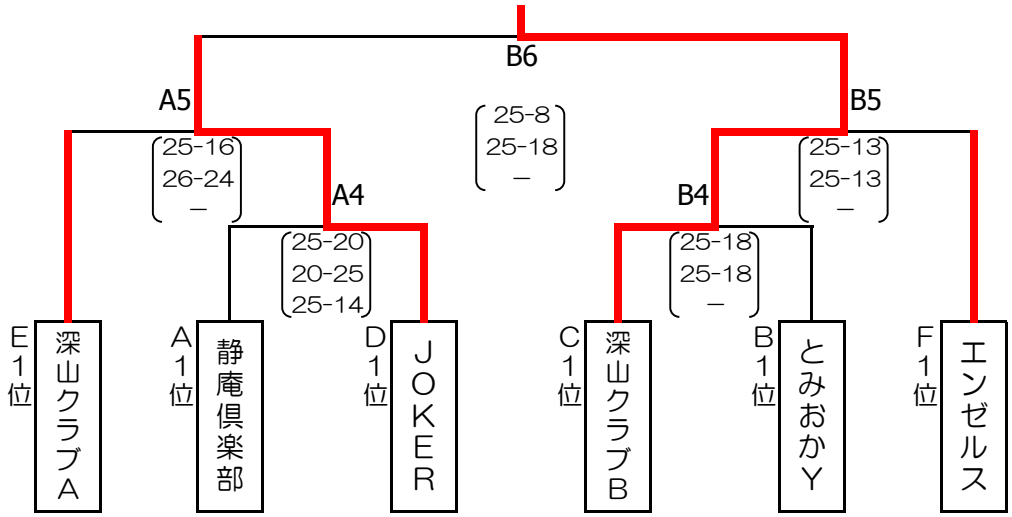

優　勝
深山クラブ　Ｂ

準優勝
JOKER

第三位
深山クラブ　Ａ

第三位
エンゼルス

＊各グループの２位トーナメント戦

三島市民体育館
Ｃ・Ｄコート

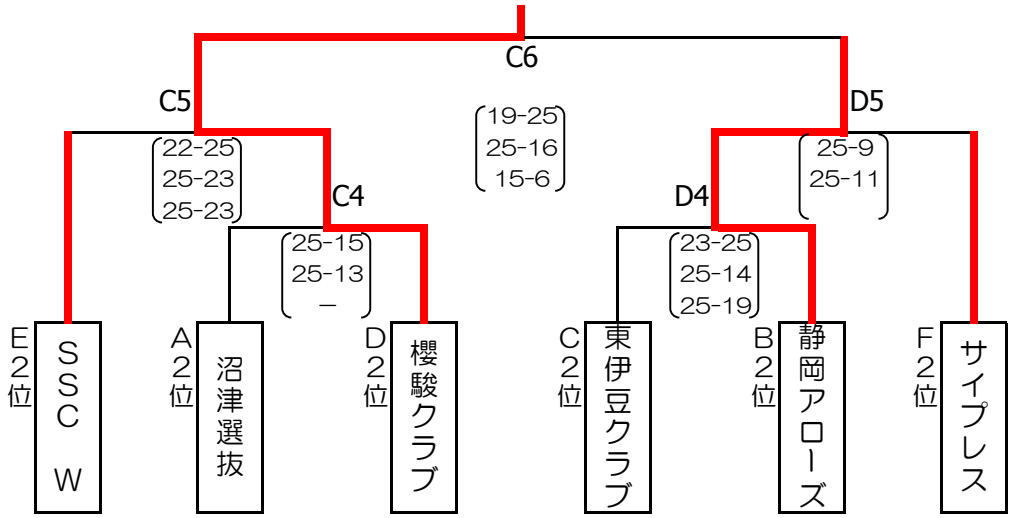

優　勝
櫻駿クラブ

準優勝
静岡アローズ

第三位
SSC-WIN

第三位
富士サイプレス

＊各グループの３位トーナメント戦

長泉勤労者体育センター
Ｅ・Ｆコート

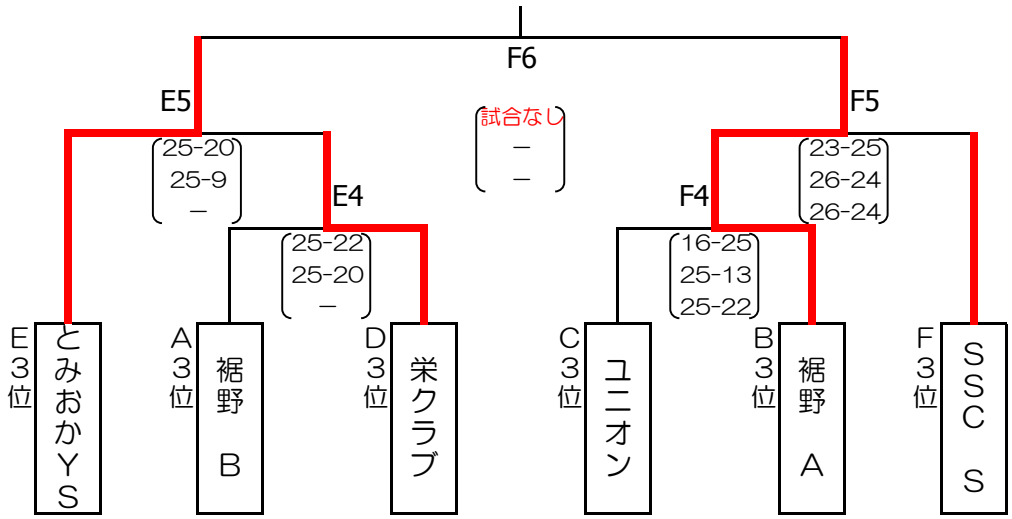

優　勝

準優勝

第三位
SSC-STELLA

第三位
栄クラブ

※予選グループ戦、決勝トーナメント戦ともに追い込み方式（昼食時間は設けない）で行う。試合間は５分とする。
　ただし、予選グループ戦のあと会場移動があるため、決勝トーナメント戦は各トーナメントごとチームが揃い次第行う。
※全試合２５点制３セットマッチとする。（全セットデュース有り）
※予選各グループの順位ごとに決勝トーナメントを行う。（勝率→セット率→得点率→大会委員長判断の順で順位決定）
※予選グループ戦の審判および補助役員は、各グループの空きチームが行う。
※決勝トーナメント１回戦の審判、補助役員は、シードチームで行う。２回戦以降は、前の試合の敗退チームが行う。

2014 ジャパンヤングクラブカップ
第17回 全国ヤングバレーボールクラブ男女優勝大会 予選試合結果

平成26年9月20日

U－14 男子 (3)

Iグループ

大津男子バレーボールクラブ	2	21 － 19 21 － 9	0	Drop JYVC
大津男子バレーボールクラブ	2	21 － 10 21 － 10	0	出雲バレーボールスクール男子
Drop JYVC	2	21 － 15 21 － 15	0	出雲バレーボールスクール男子

1 位	大津男子バレーボールクラブ 滋賀県
2 位	Drop JYVC 東京都
3 位	出雲バレーボールスクール男 島根県

Jグループ

TEAMi	2	21 － 18 20 － 21 15 － 13	1	マケンザ!!
マケンザ!!	2	19 － 21 21 － 16 15 － 8	1	阪神デルフィーノJr.
阪神デルフィーノJr.	2	21 － 17 21 － 17	0	TEAMi

1 位	阪神デルフィーノJr. 兵庫県
2 位	マケンザ!! 福井県
3 位	TEAMi 宮城県

Kグループ

アクアフェアリーズジュニア	2	21 － 14 21 － 19	0	東レアローズJr
大和スポーツ少年団	2	21 － 13 21 － 18	0	東レアローズJr
大和スポーツ少年団	2	21 － 7 21 － 11	0	アクアフェアリーズジュニア

1 位	大和スポーツ少年団 広島県
2 位	アクアフェアリーズジュニア 富山県
3 位	東レアローズJr 静岡県

Lグループ

上越クラブ	2	21 － 18 21 － 16	0	UNION Jr.男子
UNION Jr.男子	2	21 － 11 21 － 15	0	NJT－8
上越クラブ	2	21 － 7 21 － 10	0	NJT－8

1 位	上越クラブ 新潟県
2 位	UNION Jr.男子 静岡県
3 位	NJT－8 徳島県

2014 ジャパンヤングクラブカップ
第17回 全国ヤングバレーボールクラブ男女優勝大会 試合結果

平成26年9月21日(日)

U－14 男子

(決勝トーナメント)

優勝 Winds 京都府

阪神デルフィーノJr. 兵庫県	A	2 { 20－21, 21－13, 15－13 } 1	
上越クラブ 新潟県	B	2 { 21－10, 21－11 } 0	
FABULOUS北九州クラブチーム 福岡県	C	2 { 21－17, 21－11 } 0	
チームNORTH WINDS 埼玉県	D	2 { 21－18, 21－19 } 0	
モリキタクラブ 愛知県	E	2 { 21－16, 21－16 } 0	
Winds 京都府	F		
堺ジュニアブレイザーズ 大阪府	G	2 { 21－18, 21－19 } 0	
大和スポーツ少年団 広島県	H	2 { 21－8, 17－21, 15－10 } 1	
操山クラブ 岡山県	I	2 { 21－19, 21－14 } 0	
西濃ジュニア 岐阜県	J	2 { 21－19, 21－11 } 0	
大津男子バレーボールクラブ 滋賀県	K	2 { 21－20, 21－15 } 0	
チームOKAYA YVC 長野県	L		

決勝戦 2 { 22－25, 25－23, 15－11 } 1

(2 部 A)

K'z Boy's 三重県	A	2 { 21－16, 21－15 } 0	
パンサーズジュニア 大阪府	B	2 { 21－10, 21－16 } 0	
藤沢クラブ 神奈川県	C	2 { 21－14, 21－17 } 0	
Drop JYVC 東京都	D	2 { 21－7, 21－9 } 0	
Team KAGAWA 香川県	E	2 { 16－21, 21－17, 15－11 } 1	
EAST RING 埼玉県	F		

(2 部 B)

鳥取ドリームズ 鳥取県	G	2 { 17－21, 21－5, 15－11 } 1	
アクアフェアリーズジュニア 富山県	H	2 { 21－16, 21－16 } 0	
佐賀ジュニアブレイザーズ 佐賀県	I	2 { 17－21, 21－20, 15－10 } 1	
マケンザ!! 福井県	J	2 { 21－13, 21－7 } 0	
UNION Jr. 男子 静岡県	K	2 { 21－14, 21－17 } 0	
岐阜ジュニア 岐阜県	L		

(3 部 A)

TEAM i 宮城県	A	2 { 21－12, 21－17 } 0	
NJT－8 徳島県	B	2 { 21－9, 21－20 } 0	
郡山少年バレーボールクラブ 福島県	C	2 { 21－20, 21－19 } 0	
麦島クラブ 熊本県	D	2 { 21－15, 17－21, 15－14 } 1	
東レアローズJr 静岡県	E	2 { 19－21, 21－9, 15－11 } 1	
NFOオーシャンスターバレーボールクラブ 三重県	F		

(3 部 B)

宮城クラブ 宮城県	G	2 { 21－17, 21－16 } 0	
碧南ジュニア OCEAN WINS 愛知県	H	2 { 21－19, 21－12 } 0	
ニッポンランナーズ VBC 千葉県	I	2 { 21－17, 13－21, 15－10 } 1	
大分ヤング男子 大分県	J	2 { 21－15, 21－10 } 0	
群馬ジュニアバレーボールクラブ 群馬県	K	2 { 21－8, 21－10 } 0	
出雲バレーボールスクール男子 島根県	L		

2014 ジャパンヤングクラブカップ
第17回 全国ヤングバレーボールクラブ男女優勝大会 予選試合結果

平成26年9月20日

U－14 女子（2）

Eグループ

京都蒲公英	2	21 － 13 21 － 12	0	あげおスターズ
京都蒲公英	2	21 － 6 21 － 7 －	0	熊本ヤングバレーボールクラブ
あげおスターズ	2	21 － 15 21 － 15	0	熊本ヤングバレーボールクラブ

1 位	京都蒲公英 京都府
2 位	あげおスターズ 埼玉県
3 位	熊本ヤングバレーボールクラブ 熊本県

Fグループ

静岡フィールズジュニア女子	2	21 － 4 21 － 4	0	紀和ウエンディ
愛媛バレーボール U-14 女子クラブ	2	21 － 6 21 － 5	0	紀和ウエンディ
愛媛バレーボール U-14 女子クラブ	2	21 － 14 21 － 16	0	静岡フィールズジュニア女子

1 位	愛媛バレーボールU-14女子クラブ 愛媛県
2 位	静岡フィールズジュニア女子 静岡県
3 位	紀和ウエンディ 和歌山県

Gグループ

東海バレーボールクラブ	2	21 － 19 21 － 19	0	宇治 All Star
大和スポーツ少年団	2	21 － 13 21 － 11	0	宇治 All Star
大和スポーツ少年団	2	21 － 15 21 － 19	0	東海バレーボールクラブ

1 位	大和スポーツ少年団 広島県
2 位	東海バレーボールクラブ 静岡県
3 位	宇治 All Star 京都府

Hグループ

長岡バレーボールクラブ	2	21 － 14 21 － 11	0	碧南ジュニア GIRLS OCEAN WINS
Team Kagawa	2	21 － 8 21 － 13	0	碧南ジュニア GIRLS OCEAN WINS
長岡バレーボールクラブ	2	21 － 10 21 － 20	0	Team Kagawa

1 位	長岡バレーボールクラブ 新潟県
2 位	Team Kagawa 香川県
3 位	碧南ジュニア GIRLS OCEAN WINS 愛知県

2014 ジャパンヤングクラブカップ
第17回 全国ヤングバレーボールクラブ男女優勝大会 予選試合結果

平成26年9月20日

U－14 女子 (4)

Mグループ

枚方ヤングバレーボールクラブ	2	21 － 9 21 － 8	0	静岡アローズJr	
枚方ヤングバレーボールクラブ	2	21 － 13 15 － 21 15 － 4	1	北九州U14クラブ ブルースプリングスジュニア	
北九州U14クラブ ブルースプリングスジュニア	2	19 － 21 21 － 12 15 － 9	1	静岡アローズJr	

1位	枚方ヤングバレーボールクラブ 大阪府
2位	北九州U14クラブブルースプリングスジュニア 福岡県
3位	静岡アローズJr 静岡県

Nグループ

岐阜ジュニア	2	21 － 14 21 － 18	0	スカイエンジェル	
岐阜ジュニア	2	21 － 13 21 － 10	0	出雲バレーボールスクール	
スカイエンジェル	2	21 － 10 21 － 13	0	出雲バレーボールスクール	

1位	岐阜ジュニア 岐阜県
2位	スカイエンジェル 千葉県
3位	出雲バレーボールスクール 島根県

Oグループ

上越ジュニアバレーボールクラブ	2	21 － 16 21 － 16	0	三重花菖蒲SC鈴鹿レジェンド	
MIYACHIバレーボールクラブ	2	21 － 11 21 － 9	0	三重花菖蒲SC鈴鹿レジェンド	
上越ジュニアバレーボールクラブ	2	21 － 18 19 － 21 15 － 14	1	MIYACHIバレーボールクラブ	

1位	上越ジュニアバレーボールクラブ 新潟県
2位	MIYACHIバレーボールクラブ 佐賀県
3位	三重花菖蒲SC鈴鹿レジェンド 三重県

Pグループ

SunGAIA Jr.ユース	2	21 － 14 21 － 7	0	大津バレーボールクラブ	
大分ヤング女子	2	21 － 10 21 － 17	0	大津バレーボールクラブ	
SunGAIA Jr.ユース	2	21 － 16 21 － 12	0	大分ヤング女子	

1位	SunGAIA Jr.ユース 茨城県
2位	大分ヤング女子 大分県
3位	大津バレーボールクラブ 滋賀県

2014 ジャパンヤングクラブカップ
第17回 全国ヤングバレーボールクラブ男女優勝大会 試合結果

平成26年9月21日（日）

U－14 女子

（2 部 A）

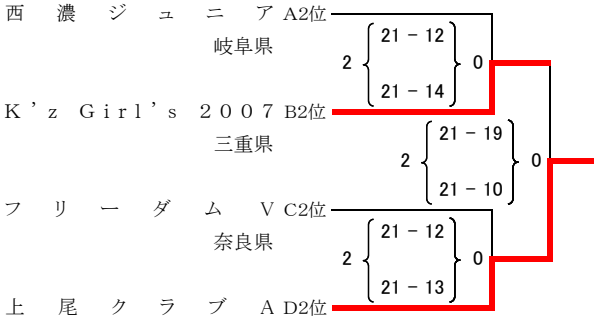

（2 部 B）

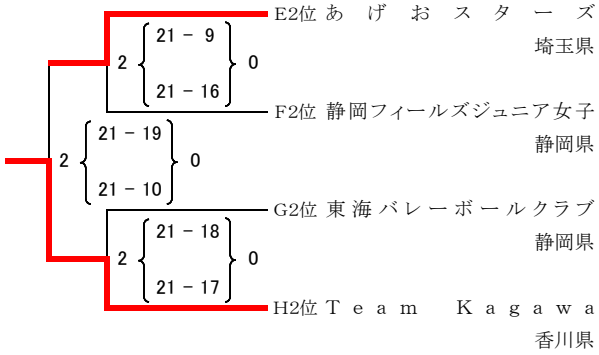

（2 部 C）

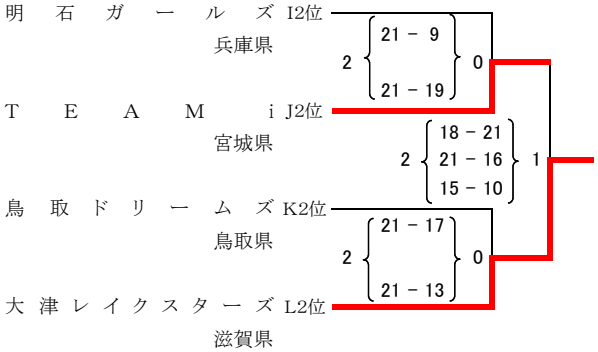

（2 部 D）

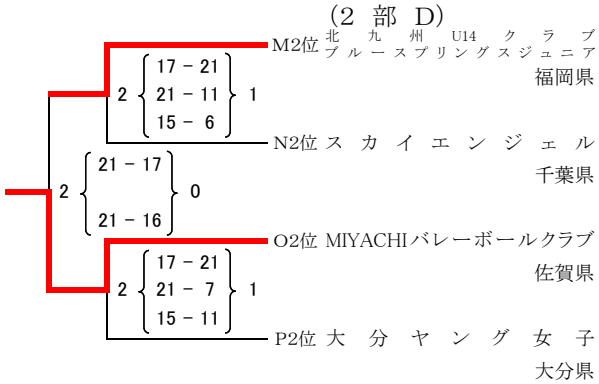

（3 部 A）

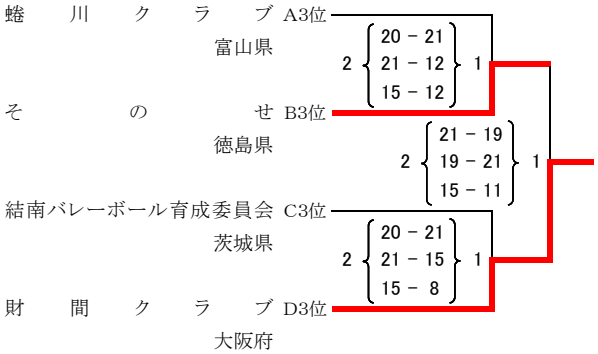

（3 部 B）

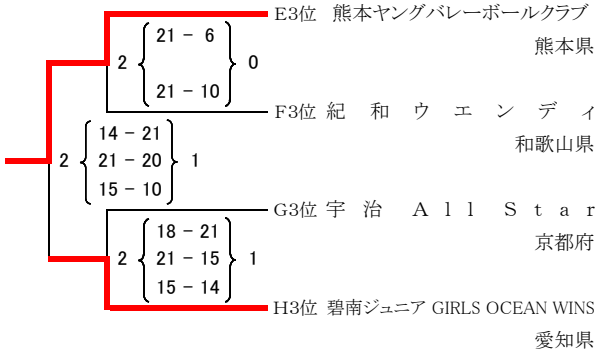

（3 部 C）

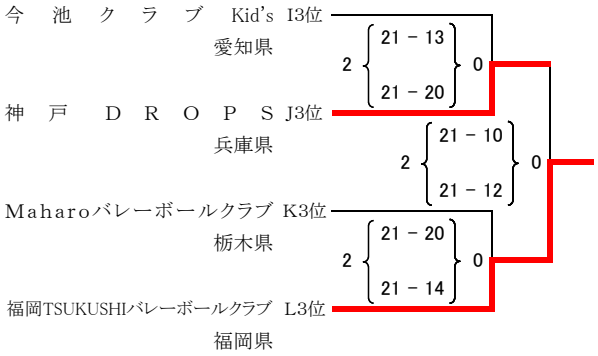

（3 部 D）

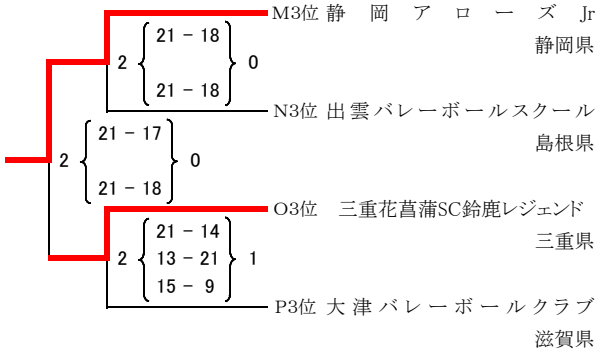

2014 ジャパンヤングクラブカップ
第17回 全国ヤングバレーボールクラブ男女優勝大会 予選試合結果

平成26年9月20日

U－19 男子

Aグループ

名古屋鯱メープルグリーン	2	21 － 11 21 － 20	0 高岡南星クラブ
Yokkaichi Technical	2	21 － 10 21 － 14	0 尾道因島クラブ
名古屋鯱メープルグリーン	2	21 － 2 21 － 8	0 尾道因島クラブ
Yokkaichi Technical	2	21 － 11 21 － 14	0 高岡南星クラブ

1位	名古屋鯱メープルグリーン 愛知県
2位	Yokkaichi Technical 三重県
3位	高岡南星クラブ 富山県
4位	尾道因島クラブ 広島県

Bグループ

KATAGIRI LIEN	2	21 － 19 21 － 19	0 TEAM i PRINCE
筑後アタッカーズ19	2	16 － 21 21 － 15 15 － 13	1 warrlors
筑後アタッカーズ19	2	21 － 13 19 － 21 15 － 10	1 KATAGIRI LIEN
TEAM i PRINCE	2	21 － 11 20 － 21 15 － 10	1 warrlors

1位	筑後アタッカーズ19 福岡県
2位	KATAGIRI LIEN 奈良県
3位	TEAM i PRINCE 宮城県
4位	warrlors 京都府

Cグループ

Team Okaya	2	21 － 18 21 － 20	0 狭山ファイティーンズ
Team Okaya	2	21 － 12 21 － 15	0 One's youth
狭山ファイティーンズ	2	21 － 15 20 － 21 15 － 12	1 One's youth

1位	Team Okaya 長野県
2位	狭山ファイティーンズ 埼玉県
3位	One's youth 大阪府

Dグループ

アローズJr清水U－19	2	21 － 20 21 － 20	0 球友 east
徳島ヤングクラブ	2	21 － 12 21 － 18	0 球友 east
徳島ヤングクラブ	2	21 － 15 19 － 21 15 － 11	1 アローズJr清水U－19

1位	徳島ヤングクラブ 徳島県
2位	アローズJr清水U－19 静岡県
3位	球友 east 滋賀県

2014 ジャパンヤングクラブカップ
第17回 全国ヤングバレーボールクラブ男女優勝大会 予選試合結果

平成26年9月20日

U－19 女子

Aグループ

名古屋鯱クラブ	2	13 － 21 21 － 15 15 － 8	1	あげおスターズ
Maywave	2	21 － 15 17 － 21 15 － 3	1	名古屋鯱クラブ
Maywave	2	17 － 21 21 － 20 15 － 12	1	あげおスターズ

1位	Maywave 大阪府
2位	名古屋鯱クラブ 愛知県
3位	あげおスターズ 埼玉県

Bグループ

盛岡ヤングバレーボールクラブ	2	21 － 16 21 － 17	0	鈴鹿ベルディア
鈴鹿ベルディア	2	21 － 19 21 － 15	0	徳島ヤングバレーボールクラブ
盛岡ヤングバレーボールクラブ	2	19 － 21 21 － 19 15 － 8	1	徳島ヤングバレーボールクラブ

1位	盛岡ヤングバレーボールクラブ 岩手県
2位	鈴鹿ベルディア 三重県
3位	徳島ヤングバレーボールクラブ 徳島県

Cグループ

東海バレーボールクラブU-19	2	21 － 18 19 － 21 15 － 13	1	京都雅ジュニア
京都雅ジュニア	2	21 － 16 21 － 9	0	福岡TSUKUSHIバレーボールクラブU19
福岡TSUKUSHIバレーボールクラブU19	2	21 － 17 21 － 18		東海バレーボールクラブU-19

1位	京都雅ジュニア 京都府
2位	福岡TSUKUSHIバレーボールクラブU19 福岡県
3位	東海バレーボールクラブU-19 静岡県

Dグループ

ハートエンジェルス	2	21 － 20 21 － 20	0	Tクラブ
Tクラブ	2	21 － 9 21 － 19	0	玉櫛One's youth
ハートエンジェルス	2	21 － 14 21 － 6	0	玉櫛One's youth

1位	ハートエンジェルス 埼玉県
2位	Tクラブ 三重県
3位	玉櫛One's youth 大阪府

2014 ジャパンヤングクラブカップ
第17回 全国ヤングバレーボールクラブ男女優勝大会 試合結果

平成26年9月21日（日）

U－19 男子

（決勝トーナメント）

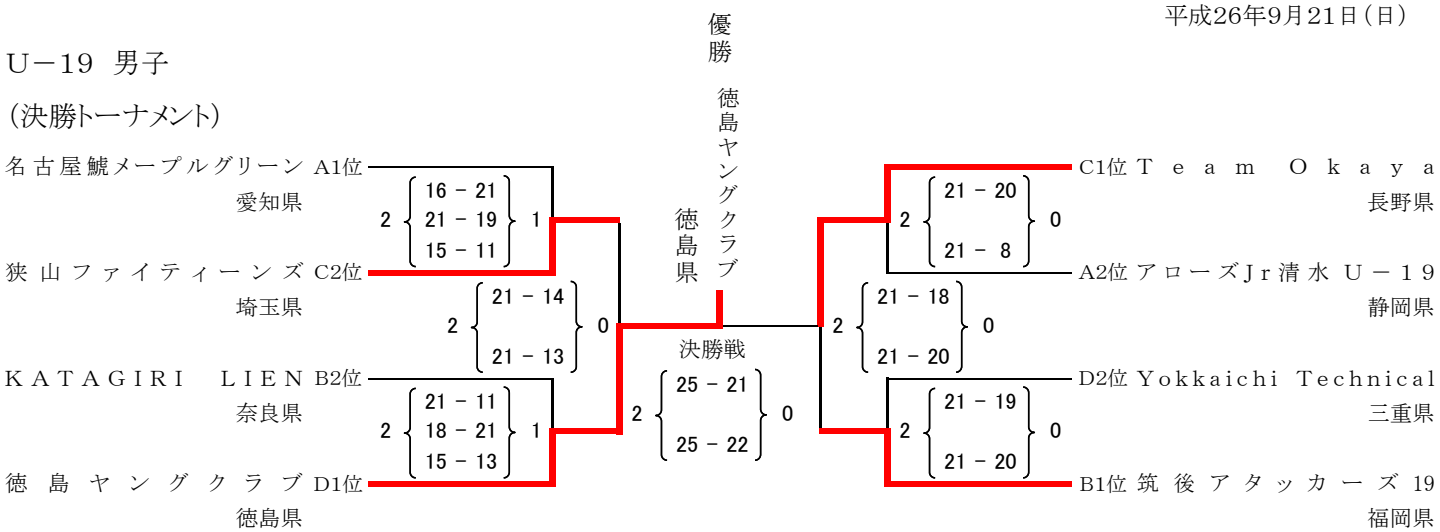

（2 部）

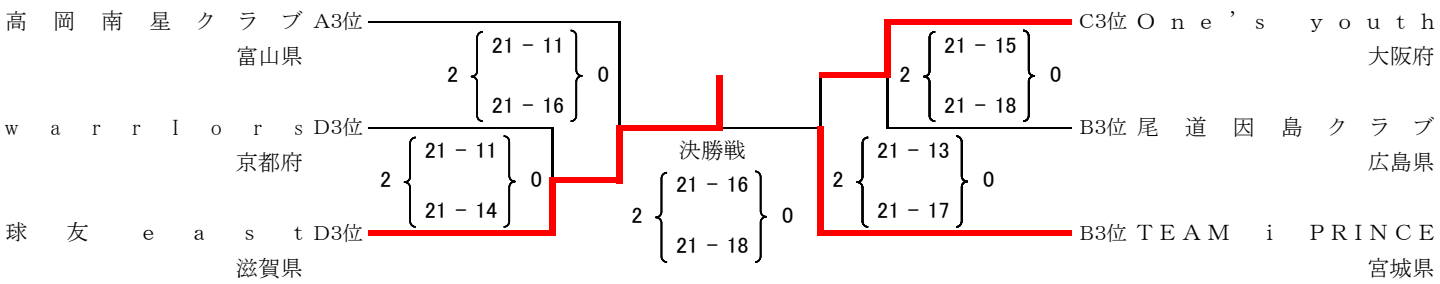

U－19 女子

（決勝トーナメント）

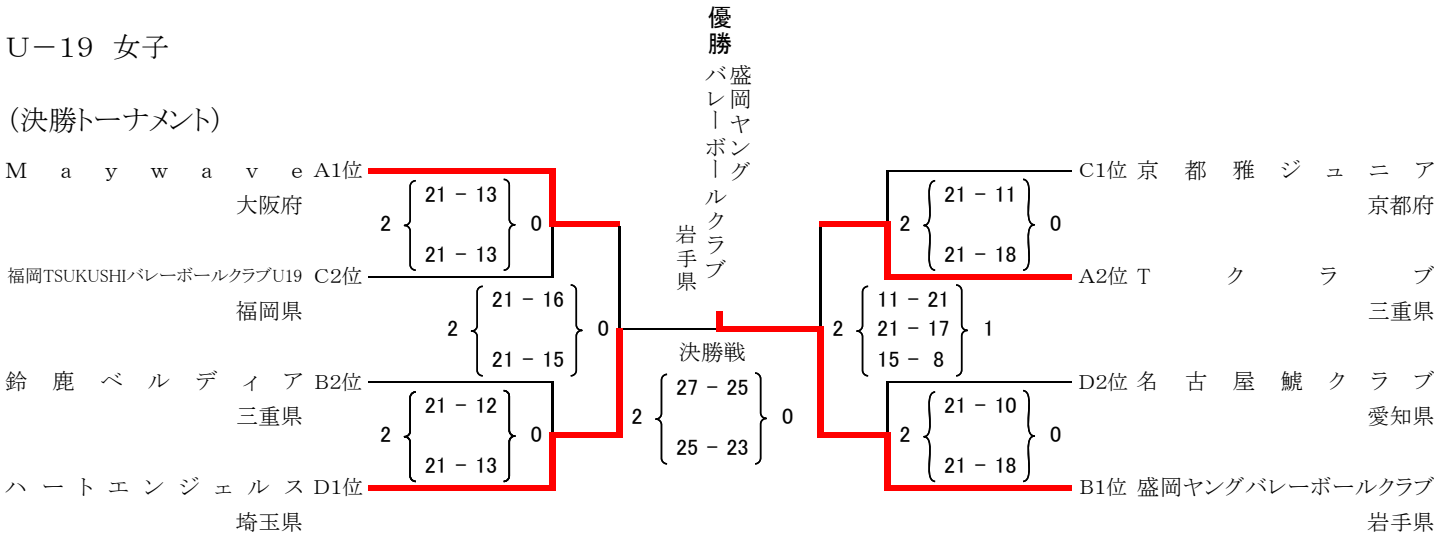

（2 部）

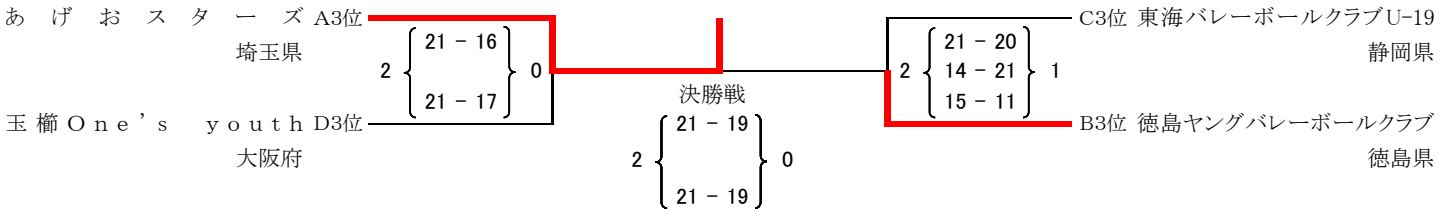

開催期日　平 成 26 年 12 月 23 日

第６回【静岡の風】ヤングクラブバレーボール大会　結果

競技型女子 Ｕ－１４　【予選グループ戦】

会場：富士市立富士川体育館

【Ａグループ】

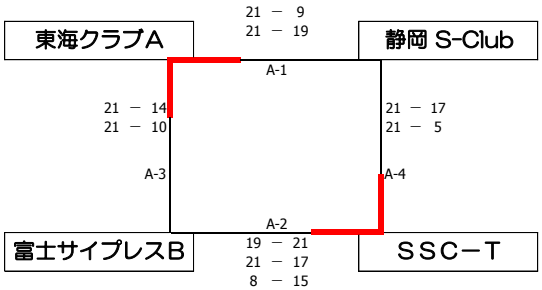

【Ｂグループ】

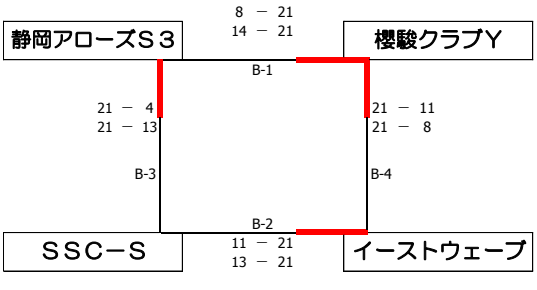

【Ｃグループ】

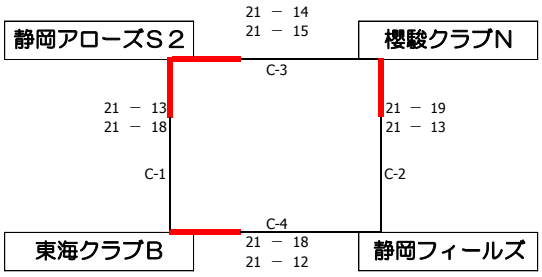

【Ｄグループ】

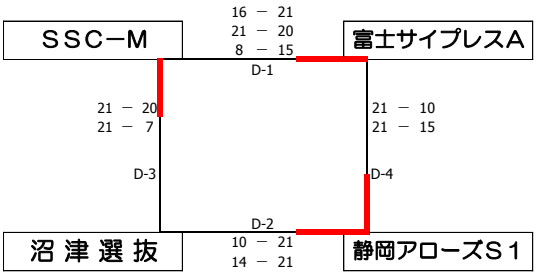

競技型女子 Ｕ－１４　【決勝トーナメント戦】

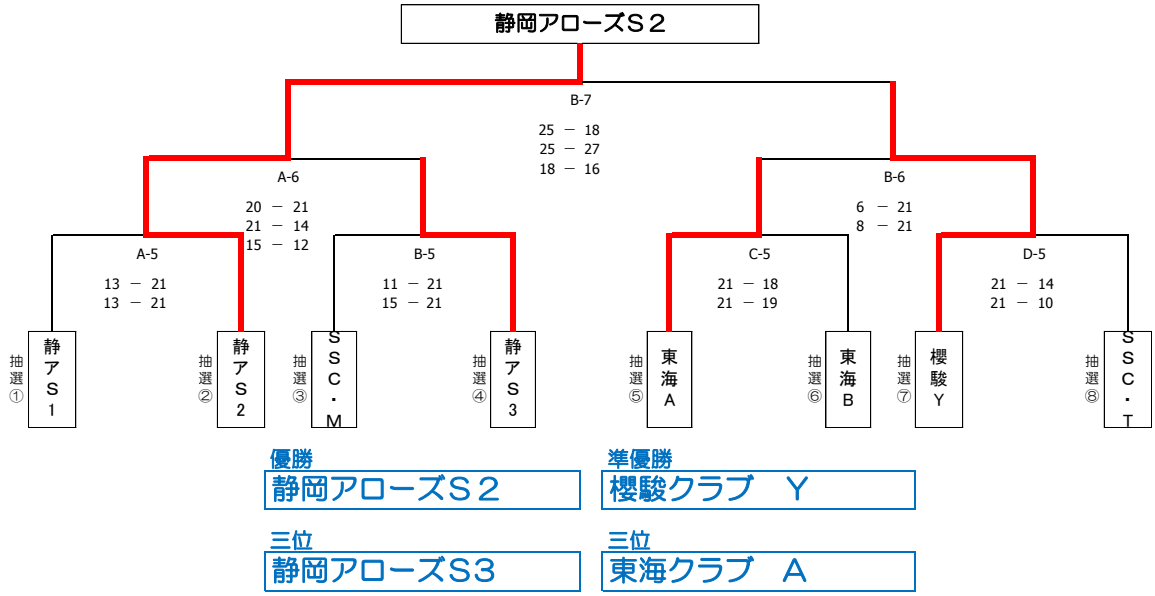

競技型女子 Ｕ－１４　【下位トーナメント戦】　※２５点制１セットマッチ

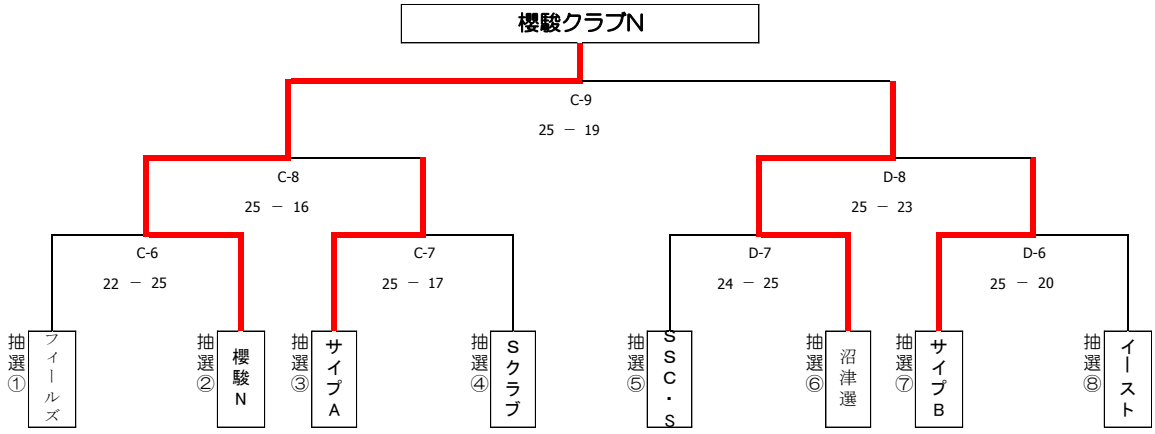

開催期日　平 成 26 年 12 月 23 日

第６回【静岡の風】ヤングクラブバレーボール大会　結果

生涯型女子 Ｕ－１４　【予選グループ戦】

会場：御殿場市民育館

【Ａグループ】

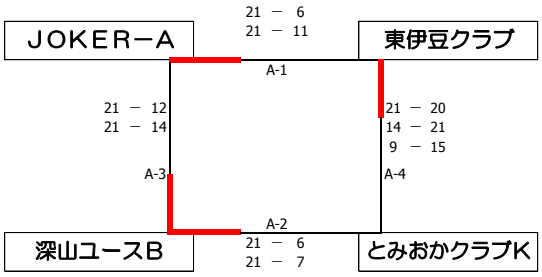

【Ｂグループ】

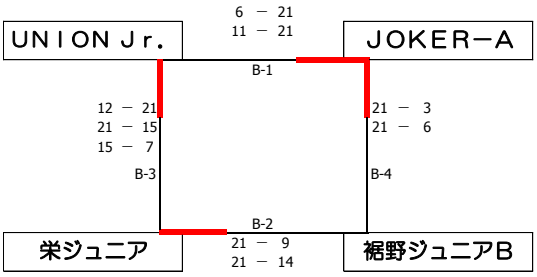

【Ｃグループ】

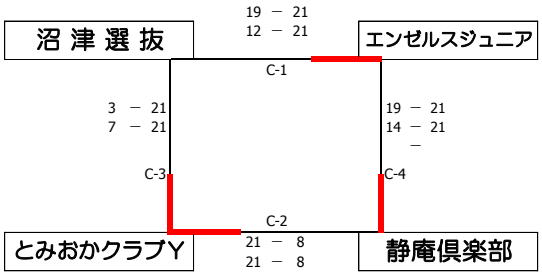

【Ｄグループ】

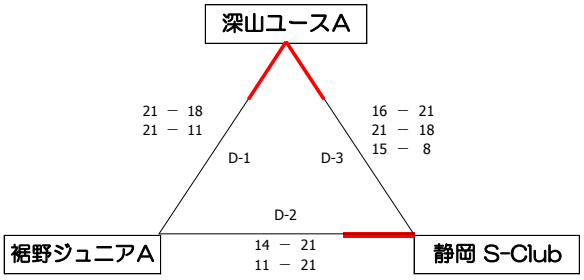

生涯型女子 Ｕ－１４　【決勝トーナメント戦】

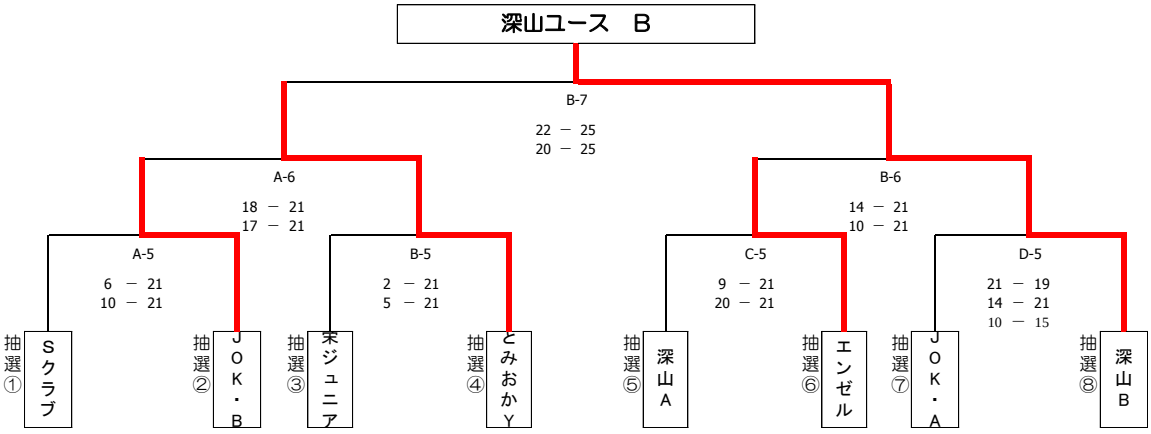

優勝	準優勝
深山ユース　B	とみおかクラブ　Y
三位	**三位**
エンゼルスジュニア	JOKER　B

生涯型女子 Ｕ－１４　【下位トーナメント戦】　※２５点制１セットマッチ

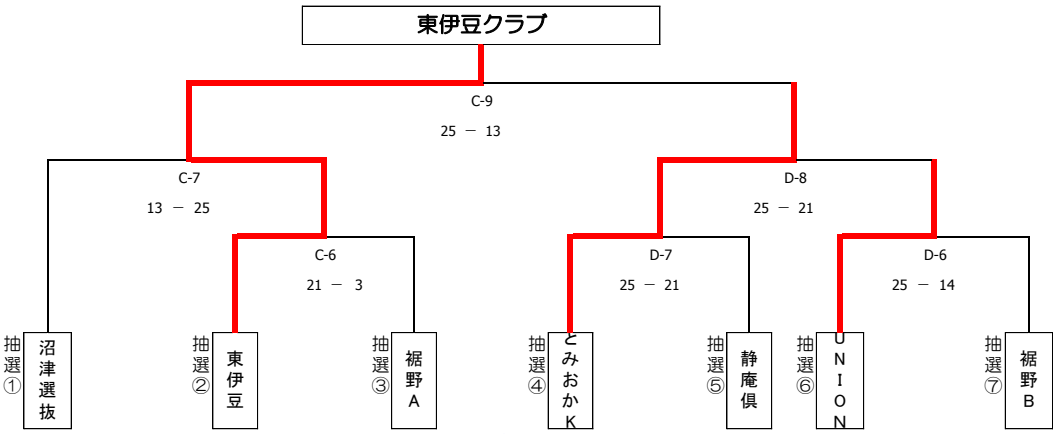

開催期日　平 成 26 年 12 月 23 日

第６回【静岡の風】ヤングクラブバレーボール大会　結果

競技型男子 Ｕ－１４　【予選グループ戦】

会場：伊豆の国市 長岡体育館

【Ａグループ】

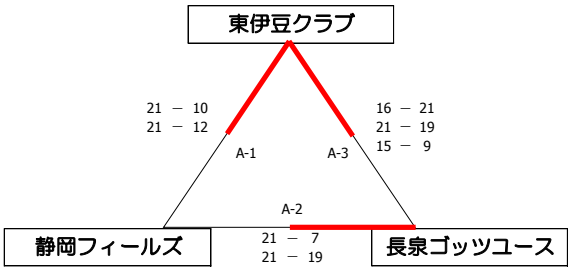

【Ｂグループ】

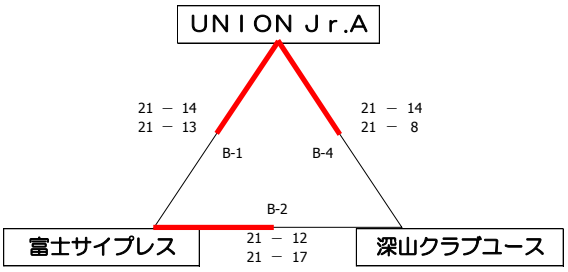

【Ｃグループ】

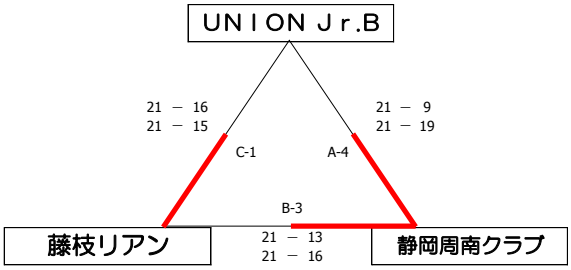

優勝
ＵＮＩＯＮ Ｊｒ．Ａ
準優勝
東伊豆クラブ
三位
富士サイプレス
三位
藤枝リアン

競技型男子 Ｕ－１４　【決勝トーナメント戦】

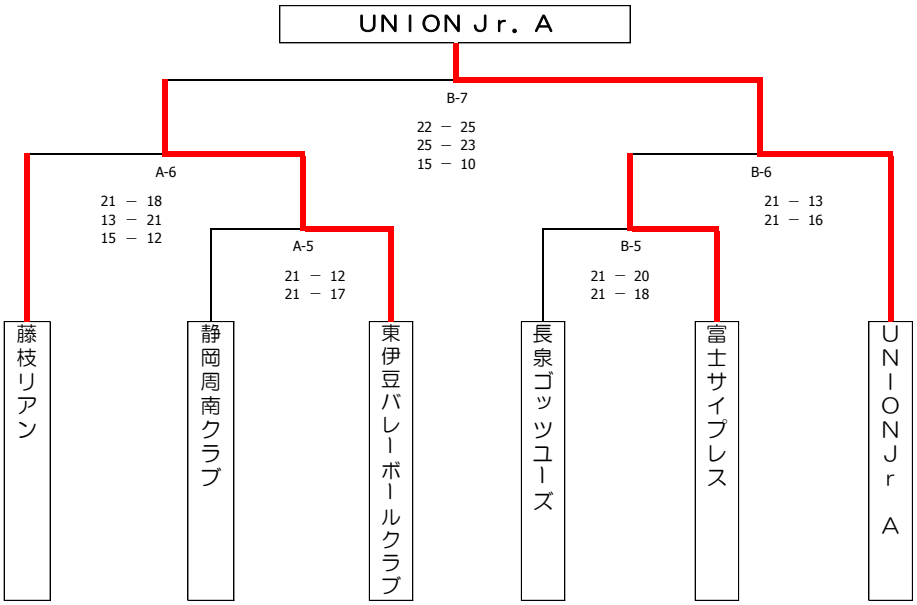

生涯型男子 Ｕ－１４

【予選グループ戦】

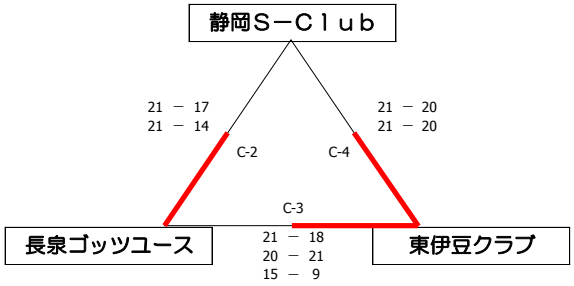

優勝
東伊豆クラブ
準優勝
長泉ゴッツユース
三位
静岡Ｓ－Ｃｌｕｂ

【決勝トーナメント戦】

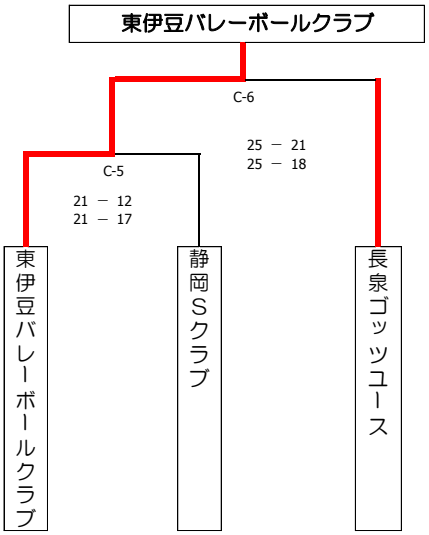

【競技型女子　一部】

平成27年3月21日
三島市立南中学校体育館
Ａ・Ｂコート

〈予選グループ戦〉

Ａグループ

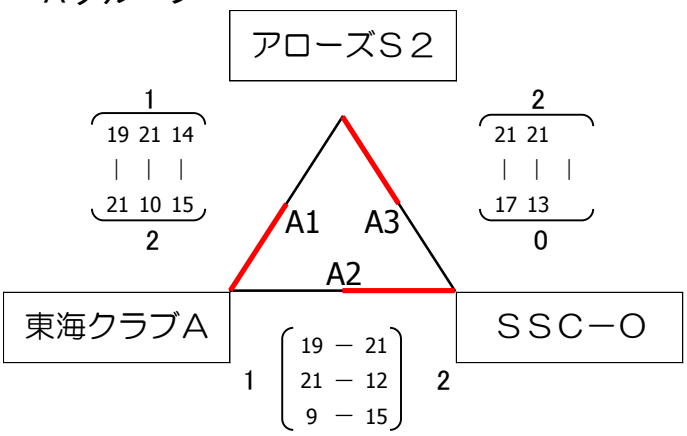

Ｂグループ

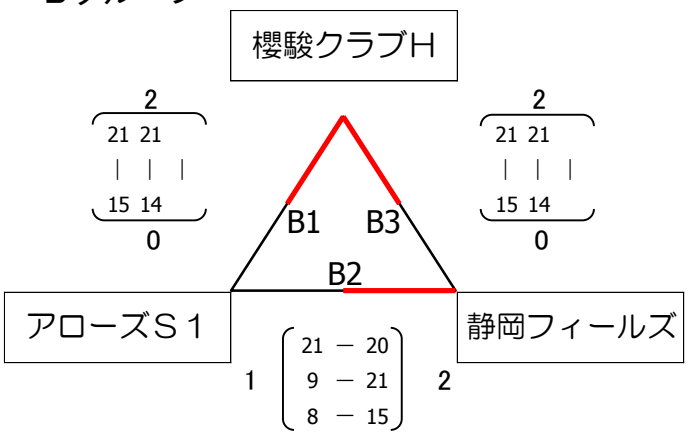

〈順位決定戦〉

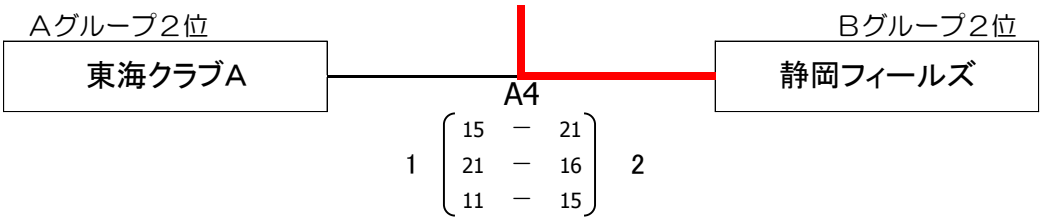

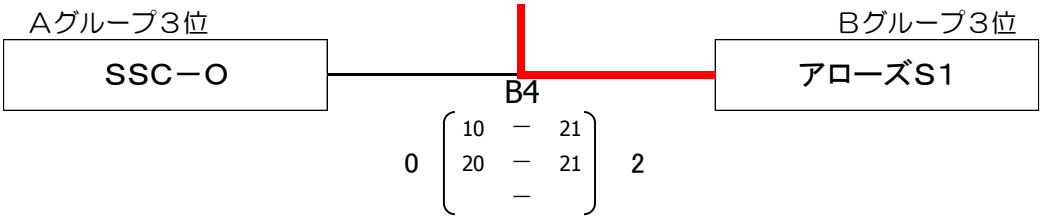

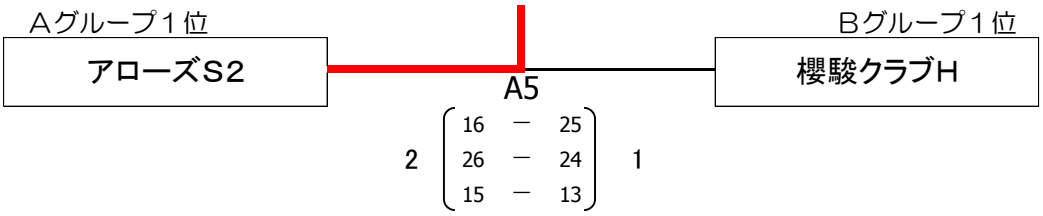

優　勝	準優勝	第三位
静岡アローズ　S2	櫻駿クラブ　H	静岡フィールズ

※予選グループ戦、順位決定戦ともに追い込み方式（昼食時間は設けない）で行う。試合間は５分とする。
※予選グループ戦、順位決定戦（決勝戦を除く）は、２１点先取制３セットマッチとする。ただし、第３セットは１５点先取制とする。（全セットデュース無し）
※グループ１位同士の決勝戦は、２５点制３セットマッチで行う。ただし、第３セットは１５点制とする。（全セットデュース有り）
※予選各グループの順位の決定方法は、勝率→セット率→得点率の順で決定する。
※予選グループ戦の審判および補助役員は、各グループの空きチームが行う。
※順位決定戦の各コート第４試合の審判、補助役員は、予選各リーグの１チームが行う。第５試合は第４試合の敗退チームが行う。

【競技型女子　二部】

平成27年3月21日
沼津市立第五中学校
Ｃ・Ｄコート

〈予選グループ戦〉

Ｃグループ

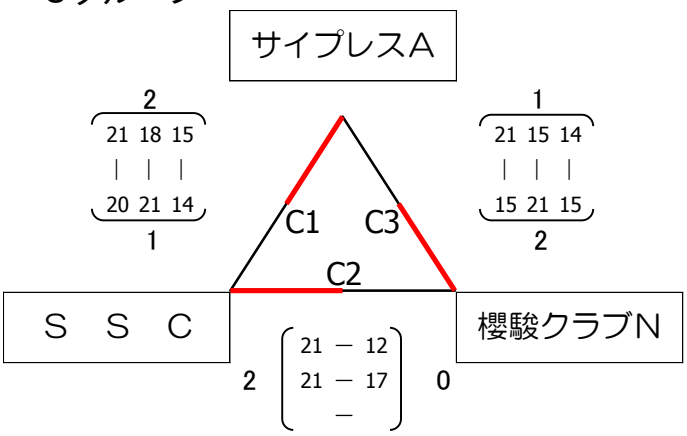

Ｄグループ

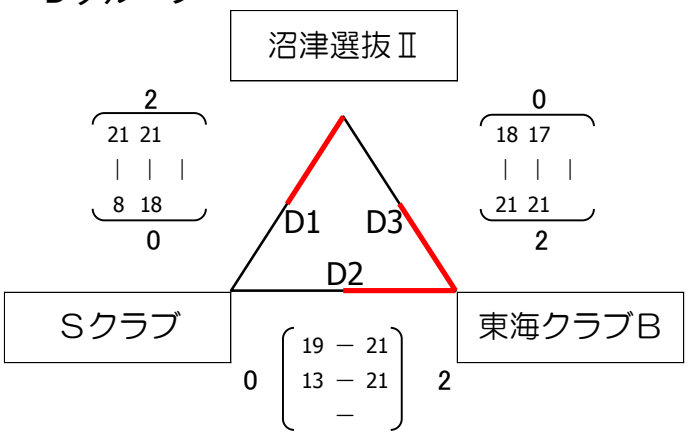

〈順位決定戦〉

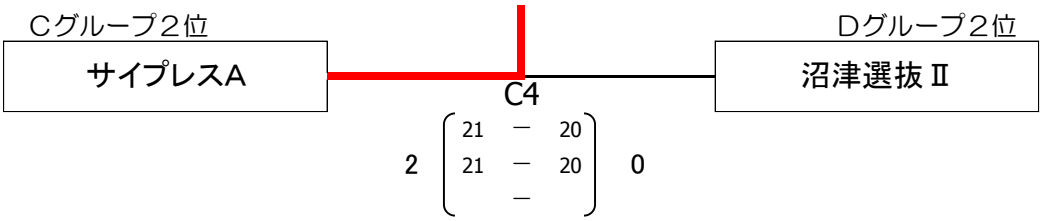

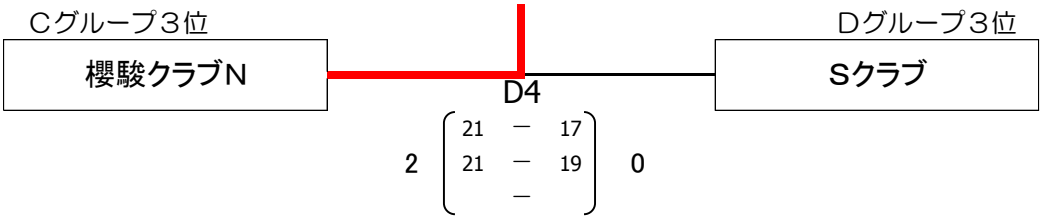

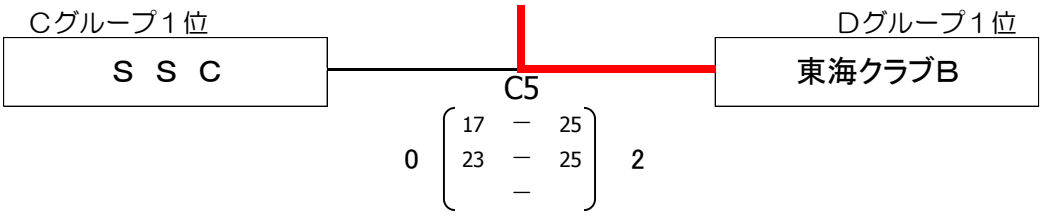

優　勝	準優勝	第三位
東海クラブ　Ｂ	Ｓ　Ｓ　Ｃ	富士サイプレス　Ａ

※予選グループ戦、順位決定戦ともに追い込み方式（昼食時間は設けない）で行う。試合間は５分とする。
※予選グループ戦、順位決定戦（決勝戦を除く）は、２１点先取制３セットマッチとする。ただし、第３セットは１５点先取制とする。（全セットデュース無し）
※グループ１位同士の決勝戦は、２５点制３セットマッチで行う。ただし、第３セットは１５点制とする。（全セットデュース有り）
※予選各グループの順位の決定方法は、勝率→セット率→得点率の順で決定する。
※予選グループ戦の審判および補助役員は、各グループの空きチームが行う。
※順位決定戦の各コート第４試合の審判、補助役員は、予選各リーグの１チームが行う。第５試合は第４試合の敗退チームが行う。

【競技型女子　三部】

平成27年3月21日
ウェルピアながいずみ
Ｅ・Ｆコート

〈予選グループ戦〉

Ｅグループ

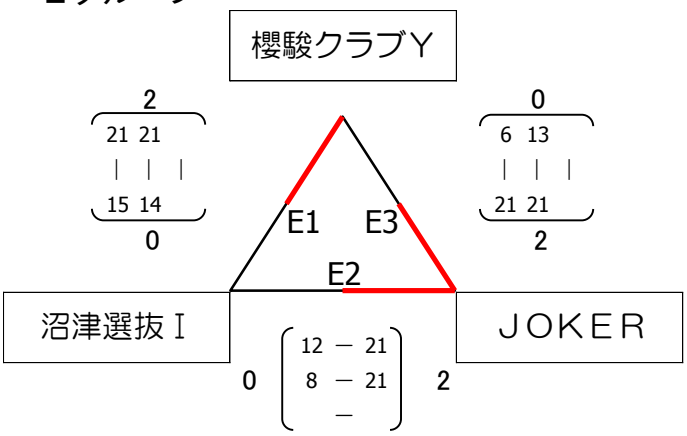

Ｆグループ

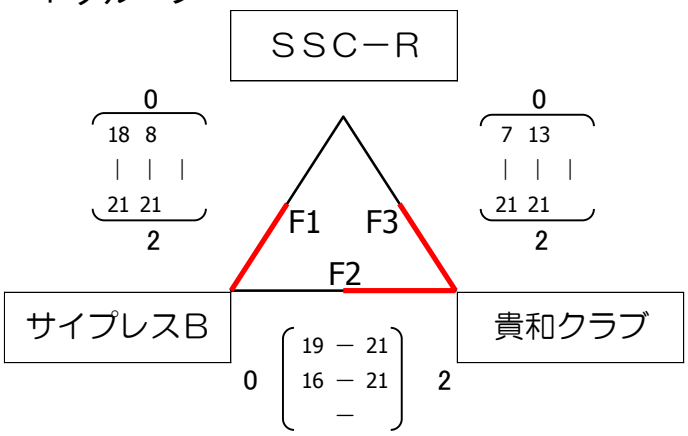

〈順位決定戦〉

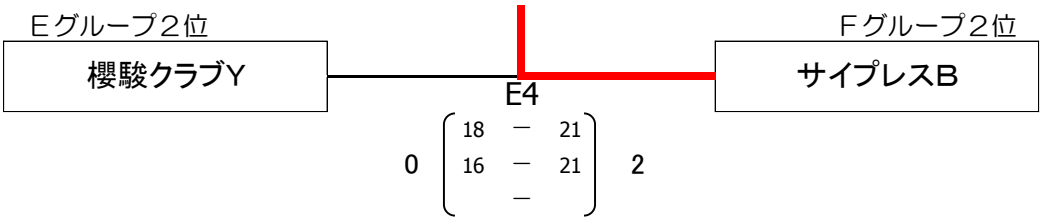

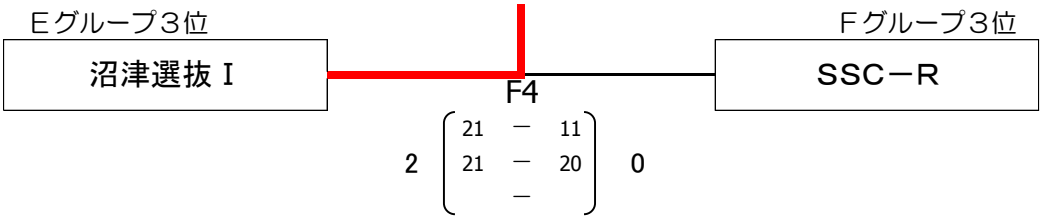

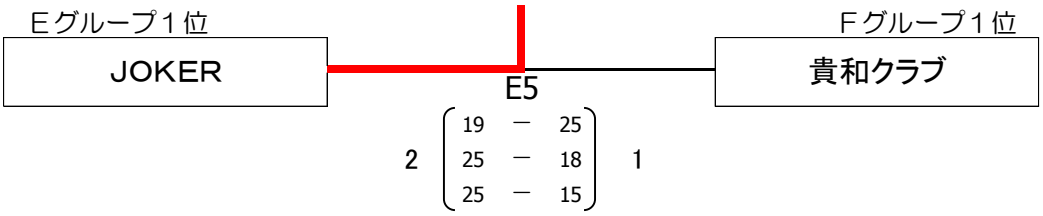

優　勝	準優勝	第三位
JOKER	貴和クラブ	富士サイプレス　B

※予選グループ戦、順位決定戦ともに追い込み方式（昼食時間は設けない）で行う。試合間は５分とする。
※予選グループ戦、順位決定戦（決勝戦を除く）は、２１点先取制３セットマッチとする。ただし、第３セットは１５点先取制とする。（全セットデュース無し）
※グループ１位同士の決勝戦は、２５点制３セットマッチで行う。ただし、第３セットは１５点制とする。（全セットデュース有り）
※予選各グループの順位の決定方法は、勝率→セット率→得点率の順で決定する。
※予選グループ戦の審判および補助役員は、各グループの空きチームが行う。
※順位決定戦の各コート第４試合の審判、補助役員は、予選各リーグの１チームが行う。第５試合は第４試合の敗退チームが行う。

【競技型男子　一部】

平成27年3月21日
伊豆の国市長岡体育館
Ａ・Ｂコート

〈予選グループ戦〉

Ａグループ

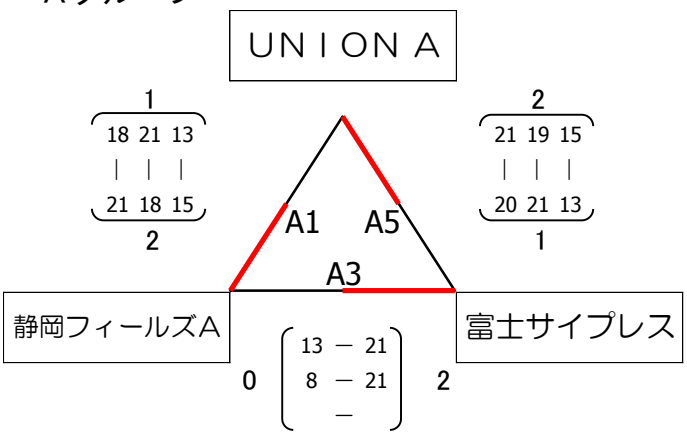

Ｂグループ

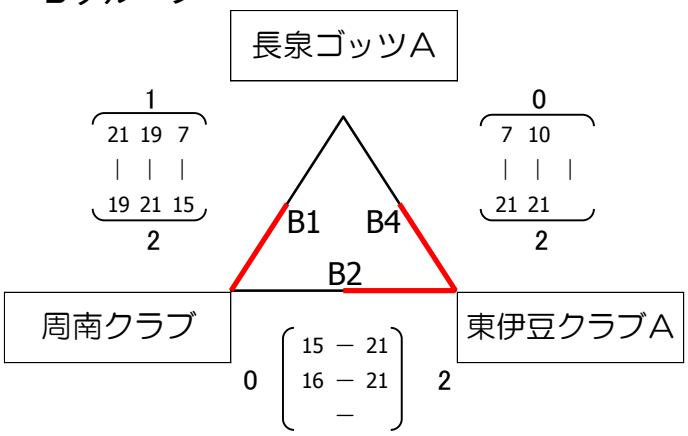

〈順位決定戦〉

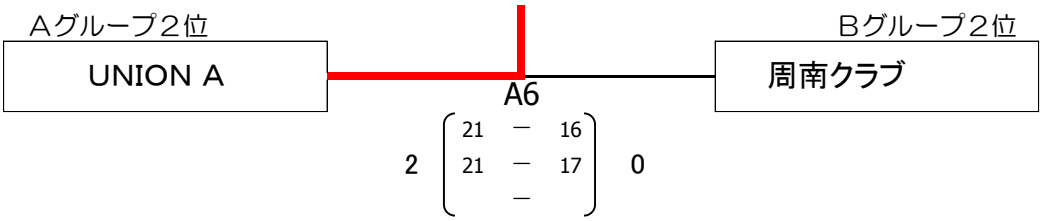

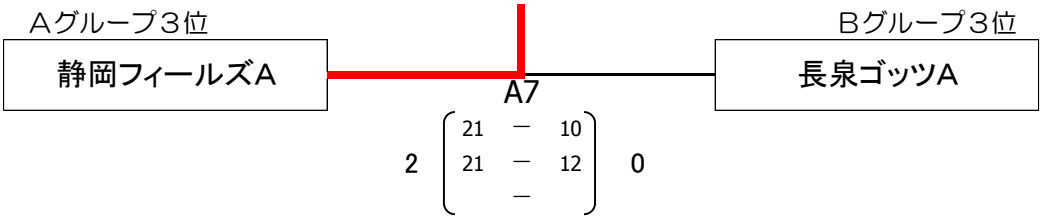

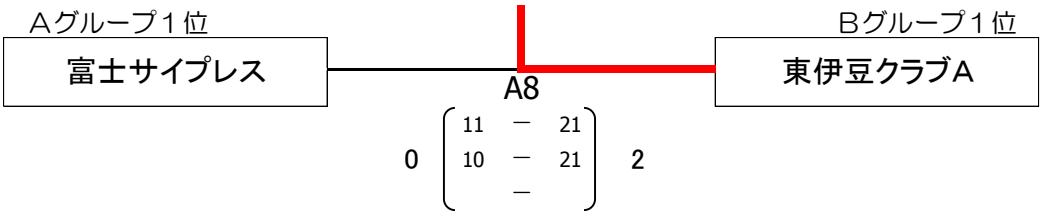

優　勝	準優勝	第三位
東伊豆クラブ　A	富士サイプレス	UNION　A

※予選グループ戦、順位決定戦ともに追い込み方式（昼食時間は設けない）で行う。試合間は５分とする。
※予選グループ戦、順位決定戦（決勝戦を除く）は、２１点先取制３セットマッチとする。ただし、第３セットは１５点先取制とする。（全セットデュース無し）
※グループ１位同士の決勝戦は、２５点制３セットマッチで行う。ただし、第３セットは１５点制とする。（全セットデュース有り）
※予選各グループの順位の決定方法は、勝率→セット率→得点率の順で決定する。
※予選グループ戦の審判および補助役員は、各グループの空きチームが行う。
※順位決定戦の各コート第４試合の審判、補助役員は、予選各リーグの１チームが行う。第５試合は第４試合の敗退チームが行う。

【競技型男子　二部】

平成27年3月21日
伊豆の国市長岡体育館
Ａ・Ｂ・Ｃコート

〈予選グループ戦〉

Ｃグループ

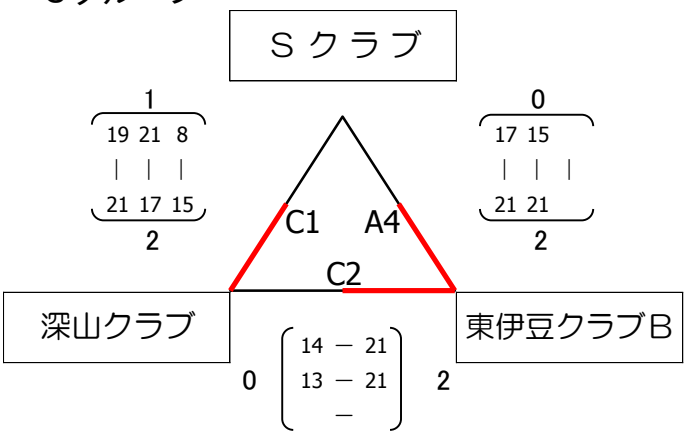

Ｄグループ

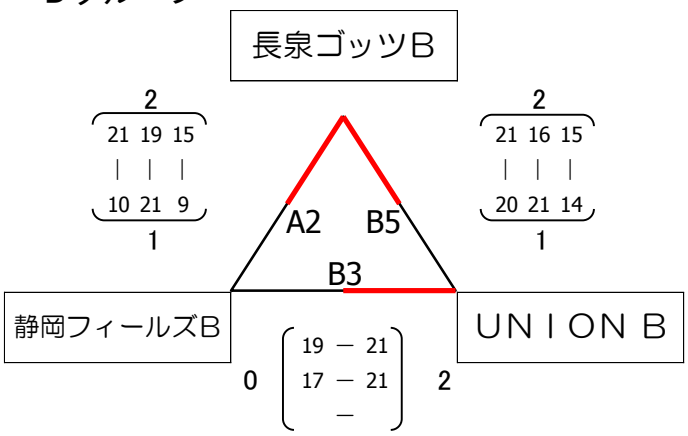

〈順位決定戦〉

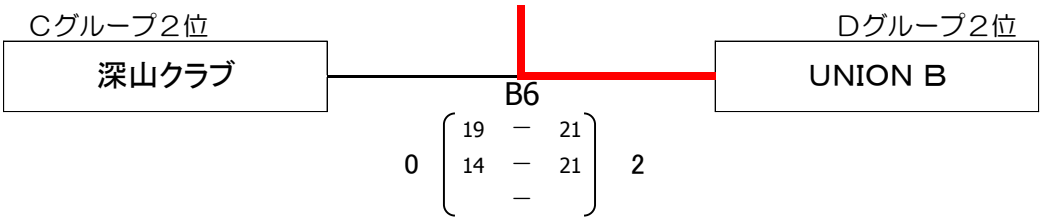

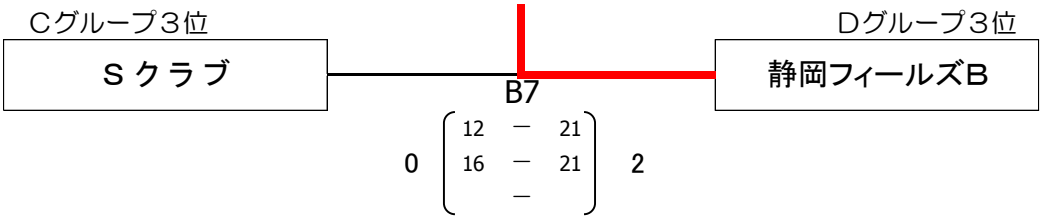

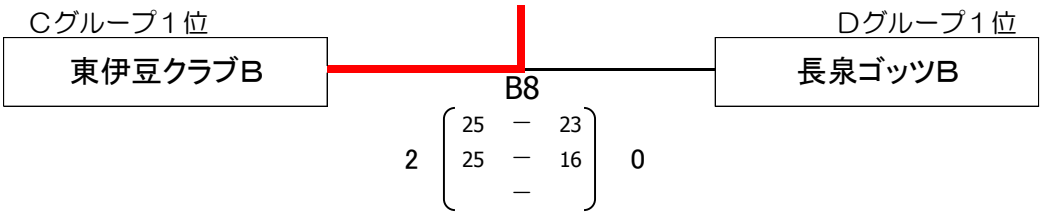

優　勝	準優勝	第三位
東伊豆クラブＢ	長泉ゴッツＢ	UNION　Ｂ

※予選グループ戦、順位決定戦ともに追い込み方式（昼食時間は設けない）で行う。試合間は５分とする。
※予選グループ戦、順位決定戦（決勝戦を除く）は、２１点先取制３セットマッチとする。ただし、第３セットは１５点先取制とする。（全セットデュース無し）
※グループ１位同士の決勝戦は、２５点制３セットマッチで行う。ただし、第３セットは１５点制とする。（全セットデュース有り）
※予選各グループの順位の決定方法は、勝率→セット率→得点率の順で決定する。
※予選グループ戦の審判および補助役員は、各グループの空きチームが行う。
※順位決定戦の各コート第４試合の審判、補助役員は、予選各リーグの１チームが行う。第５試合は第４試合の敗退チームが行う。

【生涯型男子】

平成27年3月21日
伊豆の国市長岡体育館
Ｃ　コ　ー　ト

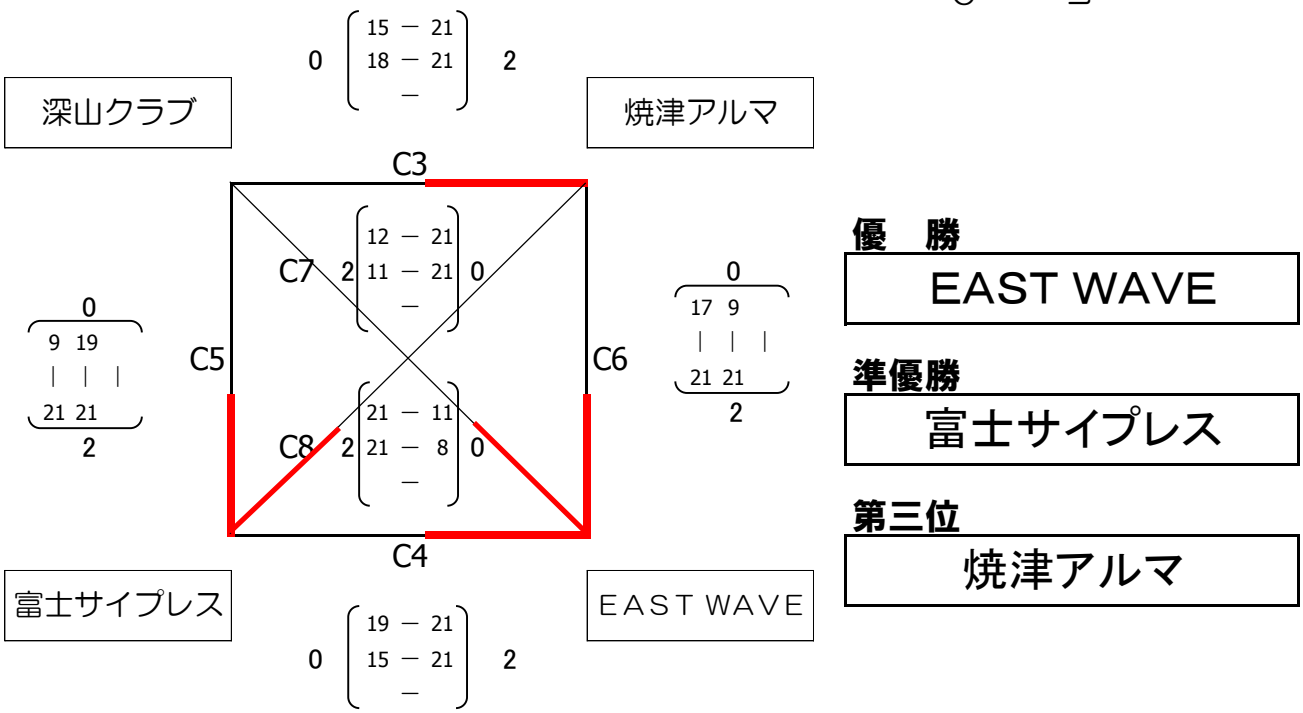

※予選グループ戦、順位決定戦ともに追い込み方式（昼食時間は設けない）で行う。試合間は５分とする。
※予選グループ戦、順位決定戦（決勝戦を除く）は、２１点先取制３セットマッチとする。ただし、第３セットは１５点先取制とする。（全セットデュース無し）
※グループ１位同士の決勝戦は、２５点制３セットマッチで行う。ただし、第３セットは１５点制とする。（全セットデュース有り）
※予選各グループの順位の決定方法は、勝率→セット率→得点率の順で決定する。
※予選グループ戦の審判および補助役員は、各グループの空きチームが行う。
※順位決定戦の各コート第４試合の審判、補助役員は、予選各リーグの１チームが行う。第５試合は第４試合の敗退チームが行う。

【生涯型女子　一部】

平成27年3月21日
富士市立富士川体育館
Ａ・Ｂ・Ｃ・Ｄコート

〈予選グループ戦〉

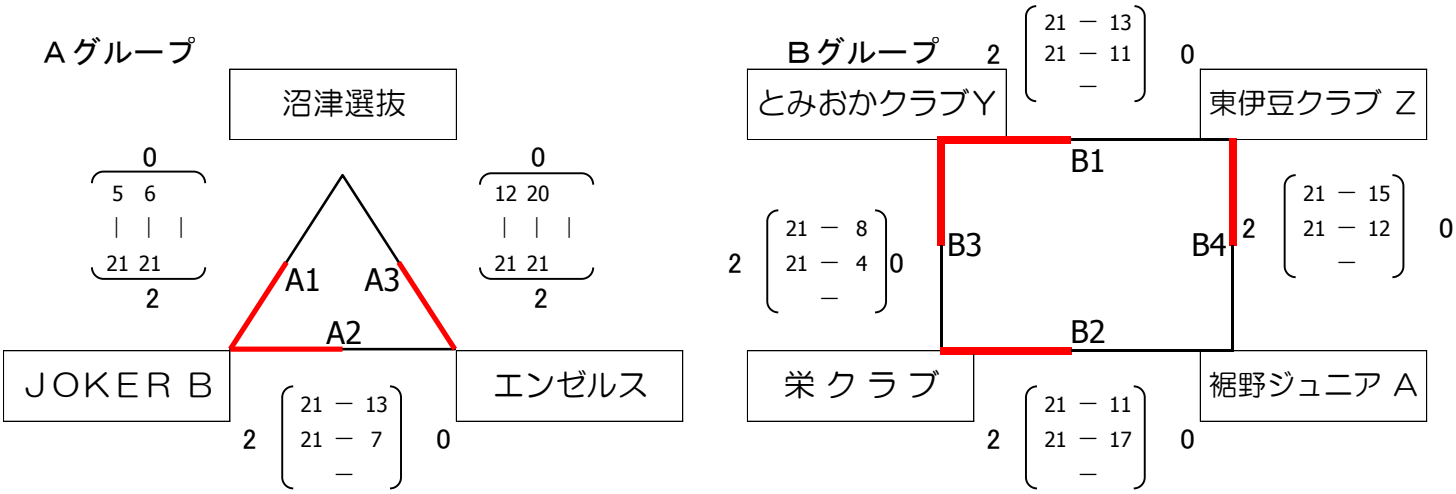

〈決勝トーナメント戦〉

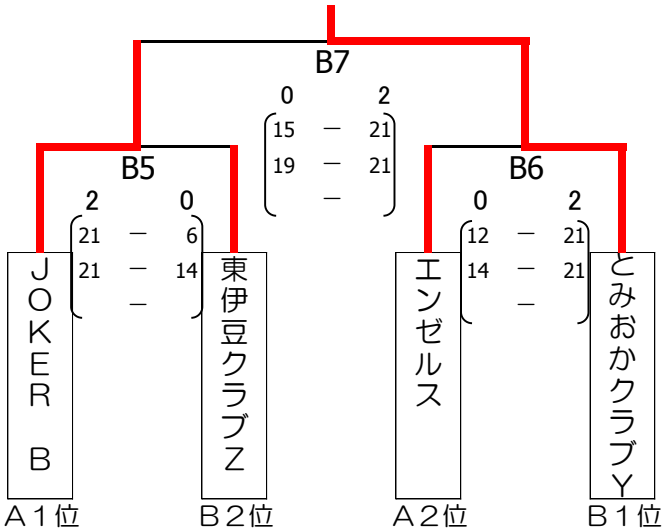

〈交流トーナメント戦〉

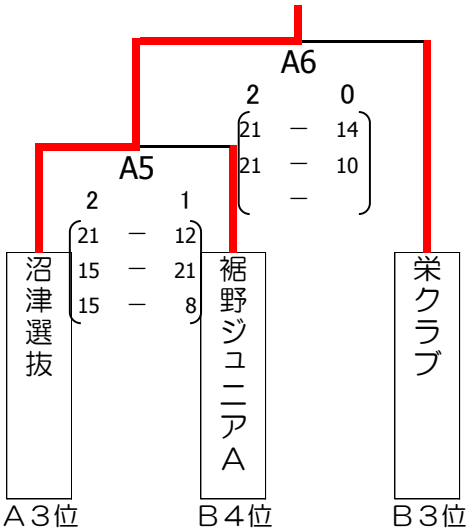

優　勝	準優勝	第三位
とみおかクラブ　Ｙ	ＪＯＫＥＲ　Ｂ	東伊豆クラブＺ　・エンゼルス

※予選グループ戦、順位決定戦ともに追い込み方式（昼食時間は設けない）で行う。試合間は５分とする。
※予選グループ戦、順位決定戦（決勝戦を除く）は、２１点先取制３セットマッチとする。ただし、第３セットは１５点先取制とする。（全セットデュース無し）
※グループ１位同士の決勝戦は、２５点制３セットマッチで行う。ただし、第３セットは１５点制とする。（全セットデュース有り）
※予選各グループの順位の決定方法は、勝率→セット率→得点率の順で決定する。
※予選グループ戦の審判および補助役員は、各グループの空きチームが行う。
※順位決定戦の各コート第４試合の審判、補助役員は、予選各リーグの１チームが行う。第５試合は第４試合の敗退チームが行う。

【生涯型女子　二部】

〈予選グループ戦〉

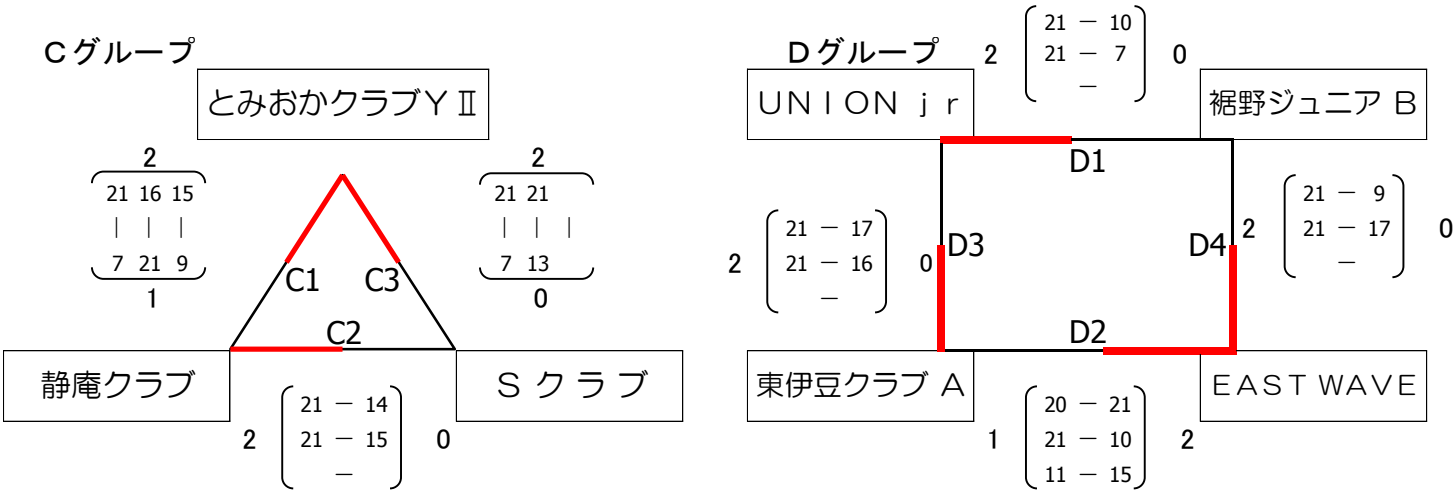

〈決勝トーナメント戦〉

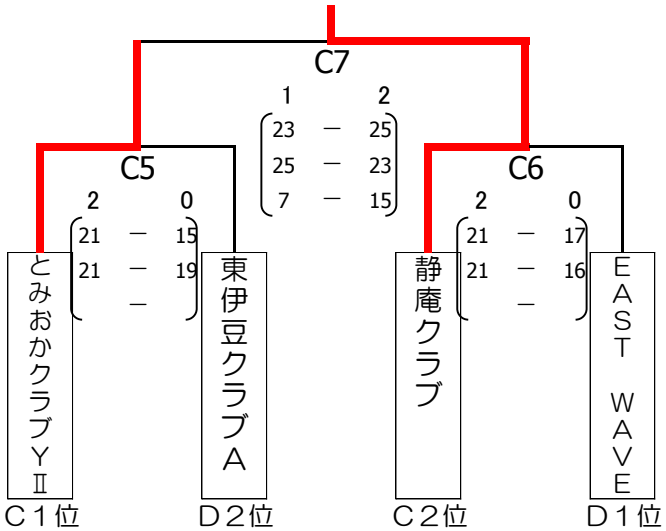

〈交流トーナメント戦〉

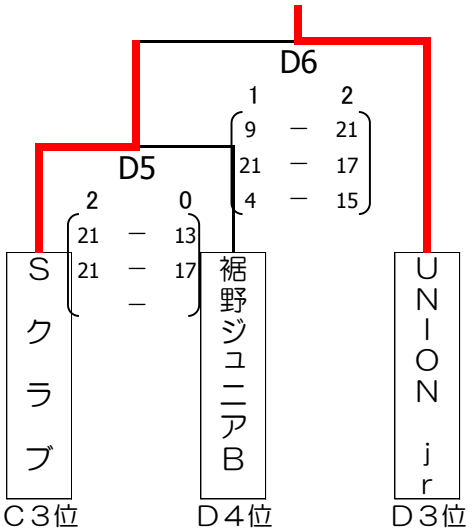

優　勝	準優勝	第三位
静庵クラブ	とみおかクラブＹⅡ	EAST WAVE ・ 東伊豆クラブA

※予選グループ戦、順位決定戦ともに追い込み方式（昼食時間は設けない）で行う。試合間は５分とする。
※予選グループ戦、順位決定戦（決勝戦を除く）は、２１点先取制３セットマッチとする。ただし、第３セットは１５点先取制とする。（全セットデュース無し）
※グループ１位同士の決勝戦は、２５点制３セットマッチで行う。ただし、第３セットは１５点制とする。（全セットデュース有り）
※予選各グループの順位の決定方法は、勝率→セット率→得点率の順で決定する。
※予選グループ戦の審判および補助役員は、各グループの空きチームが行う。
※順位決定戦の各コート第４試合の審判、補助役員は、予選各リーグの１チームが行う。第５試合は第４試合の敗退チームが行う。