2018
Volleyball Annual
SHIZUOKA



一般社団法人 静岡県バレーボール協会

http://sva-shizuoka.or.jp/

「Volleyball　Annual　SHIZUOKA」

「Volleyball Annual SHIZUOKA」（アニュアル）は、（一社）静岡県バレーボール協会主催、主管または後援である大会などの「県内の大会結果集［年度別］」である。東海大会においては、これら大会を経て出場した県内チームの大会結果を添付し、また、2014 年度からは全国大会も同様の方式にて出場し、（公財）日本バレーボール協会ホームページにて公開している大会結果のみ添付してある。

なお、静岡県代表・静岡県選抜として出場したものや県内所属のトップチームが出場した大会結果についても掲載している。

過去のアニュアルや各大会の結果は以下 web 上に掲載。

【過去の「Volleyball　Annual　SHIZUOKA」の掲載 URL】

http://www.sva-shizuoka.or.jp/?p=350

【過去の県内・東海大会結果が掲載されている web ページ［(一社)静岡県バレーボール協会公式 HP］URL】

http://www.sva-shizuoka.or.jp/?p=314

【過去の全国大会結果が掲載されている web ページ［(財法)日本バレーボール協会 HP］URL】

http://www.jva.or.jp/index.php/domestic/

INDEX

全　　体・・・・・・・・・・・・・・・・・・・・・・・・・　１
実　業　団　部・・・・・・・・・・・・・・・・・・・・・・・・１９
ク　ラ　ブ　部・・・・・・・・・・・・・・・・・・・・・・・・５４
マ　マ　さ　ん　部・・・・・・・・・・・・・・・・・・・・・・７３
大　　学　　部・・・・・・・・・・・・・・・・・・・・・・・・９４
高　　校　　部・・・・・・・・・・・・・・・・・・・・・・・１０６
中　学　校　部・・・・・・・・・・・・・・・・・・・・・・・１４６
小　学　生　部・・・・・・・・・・・・・・・・・・・・・・・１８１
ビーチバレーボール部・・・・・・・・・・・・・・・・・・・・２１６
ソフトバレーボール部・・・・・・・・・・・・・・・・・・・・２３５
ハンディキャップ部・・・・・・・・・・・・・・・・・・・・・２４０
ヤングクラブ部・・・・・・・・・・・・・・・・・・・・・・・２４２

（注）デジタルデータ化にあたり、ページの跨ぎ等で見づらさが生じることがあります。
また、ＰＤＦデータにページ番号を上乗せした関係で、ページ番号が見づらくなっているページがあります。ご了承ください

全　体

［掲載大会］

- 第67回黒鷲旗　全日本男女選抜バレーボール大会（東レアローズ　出場）

  →グループ戦

  →決勝トーナメント戦

- 天皇杯・皇后杯全日本バレーボール選手権

  →静岡県ラウンド

  →東海ブロックラウンド

  →ファイナルラウンド（東レアローズ出場）

- 第73回国民体育大会バレーボール競技

  →第39回東海ブロック大会

  →福井しあわせ元気国体（成年男子、少年男子、少年女子出場）

- 第73回国民体育大会バレーボール競技（ビーチバレーボール種目）

  →静岡県予選

  →第39回東海ブロック大会

- 中部日本６人制バレーボール総合男女選手権大会

  →静岡県予選（一般の部・男女のみ掲載、高校の部・男女は高校専門部にインターハイ県予選として掲載）

  →第68回　中部日本６人制バレーボール総合男女選手権大会

第67回黒鷲旗　全日本男女選抜バレーボール大会
男子グループ戦　第三日目結果

平成30年4月30日～5月2日　丸善インテックアリーナ大阪（大阪市中央体育館）

【 A組 】

チーム名	パナソニックパンサーズ	FC東京	富士通カワサキレッドスピリッツ	近畿大学	勝敗	セット率	ポイント率	順位
パナソニックパンサーズ		3 { 25 — 17 25 — 23 22 — 25 25 — 20 } 1	3 { 25 — 19 25 — 23 25 — 13 } 0	3 { 25 — 19 22 — 25 25 — 12 25 — 18 } 1	3 － 0	4.50	1.26	1
FC東京	1 { 17 — 25 23 — 25 25 — 22 20 — 25 } 3		3 { 19 — 25 24 — 26 25 — 20 25 — 18 15 — 9 } 2	3 { 28 — 26 25 — 23 25 — 22 } 0	2 － 1	1.40	1.02	2
富士通カワサキレッドスピリッツ	0 { 19 — 25 23 — 25 13 — 25 } 3	2 { 25 — 19 26 — 24 20 — 25 18 — 25 9 — 15 } 3		3 { 25 — 21 26 — 24 16 — 25 25 — 19 } 1	1 － 2	0.71	0.90	3
近畿大学	1 { 19 — 25 25 — 22 12 — 25 18 — 25 } 3	0 { 26 — 28 23 — 25 22 — 25 } 3	1 { 21 — 25 24 — 26 25 — 16 19 — 25 } 3		0 － 3	0.22	0.88	4

【 B組 】

チーム名	豊田合成トレフェルサ	堺ブレイザーズ	大分三好ヴァイセアドラー	中央大学	勝敗	セット率	ポイント率	順位
豊田合成トレフェルサ		3 { 25 — 21 14 — 25 25 — 23 25 — 19 } 1	3 { 25 — 21 25 — 20 25 — 17 } 0	3 { 25 — 19 25 — 18 25 — 22 } 0	3 － 0	9.00	1.17	1
堺ブレイザーズ	1 { 21 — 25 25 — 14 23 — 25 19 — 25 } 3		3 { 25 — 20 25 — 15 18 — 25 25 — 21 } 1	3 { 25 — 17 17 — 25 25 — 21 25 — 23 } 1	2 － 1	1.40	1.07	2
大分三好ヴァイセアドラー	0 { 21 — 25 20 — 25 17 — 25 } 3	1 { 20 — 25 15 — 25 25 — 18 21 — 25 } 3		3 { 25 — 23 25 — 22 20 — 25 25 — 22 } 1	1 － 2	0.57	0.90	3
中央大学	0 { 19 — 25 18 — 25 22 — 25 } 3	1 { 17 — 25 25 — 17 21 — 25 23 — 25 } 3	1 { 23 — 25 22 — 25 25 — 20 22 — 25 } 3		0 － 3	0.22	0.90	4

【 C組 】

チーム名	JTサンダーズ	サントリーサンバーズ	筑波大学	鎮西高等学校	勝敗	セット率	ポイント率	順位
JTサンダーズ		3 { 25 — 22 25 — 22 25 — 21 } 0	3 { 24 — 26 20 — 25 27 — 25 25 — 19 15 — 10 } 2	3 { 25 — 15 25 — 19 25 — 17 } 0	3 － 0	4.50	1.18	1
サントリーサンバーズ	0 { 22 — 25 22 — 25 21 — 25 } 3		3 { 25 — 20 25 — 21 25 — 18 } 0	3 { 25 — 23 25 — 16 25 — 11 } 0	2 － 1	2.00	1.17	2
筑波大学	2 { 26 — 24 25 — 20 25 — 27 19 — 25 10 — 15 } 3	0 { 20 — 25 21 — 25 18 — 25 } 3		3 { 25 — 20 25 — 17 25 — 23 } 0	1 － 2	0.83	0.97	3
鎮西高等学校	0 { 15 — 25 19 — 25 17 — 25 } 3	0 { 23 — 25 16 — 25 11 — 25 } 3	0 { 20 — 25 17 — 25 23 — 25 } 3		0 － 3	0.00	0.72	4

【 D組 】

チーム名	東レアローズ	ジェイテクトSTINGS	早稲田大学	警視庁フォートファイターズ	勝敗	セット率	ポイント率	順位
東レアローズ		3 { 21 — 25 37 — 35 20 — 25 25 — 22 17 — 15 } 2	3 { 25 — 23 33 — 31 28 — 26 } 0	3 { 25 — 10 25 — 21 25 — 13 } 0	3 － 0	4.50	1.14	1
ジェイテクトSTINGS	2 { 25 — 21 35 — 37 25 — 20 22 — 25 15 — 17 } 3		3 { 25 — 27 16 — 25 25 — 21 25 — 23 19 — 17 } 2	3 { 25 — 22 25 — 14 21 — 25 25 — 18 } 1	2 － 1	1.33	1.05	2
早稲田大学	0 { 23 — 25 31 — 33 26 — 28 } 3	2 { 27 — 25 25 — 16 21 — 25 23 — 25 17 — 19 } 3		3 { 25 — 18 25 — 21 25 — 17 } 0	1 － 2	0.83	1.06	3
警視庁フォートファイターズ	0 { 10 — 25 21 — 25 13 — 25 } 3	1 { 22 — 25 14 — 25 25 — 21 18 — 25 } 3	0 { 18 — 25 21 — 25 17 — 25 } 3		0 － 3	0.11	0.73	4

第67回黒鷲旗　全日本男女選抜バレーボール大会

決勝トーナメント戦　最終日　結果

丸善インテックアリーナ大阪（大阪市中央体育館）

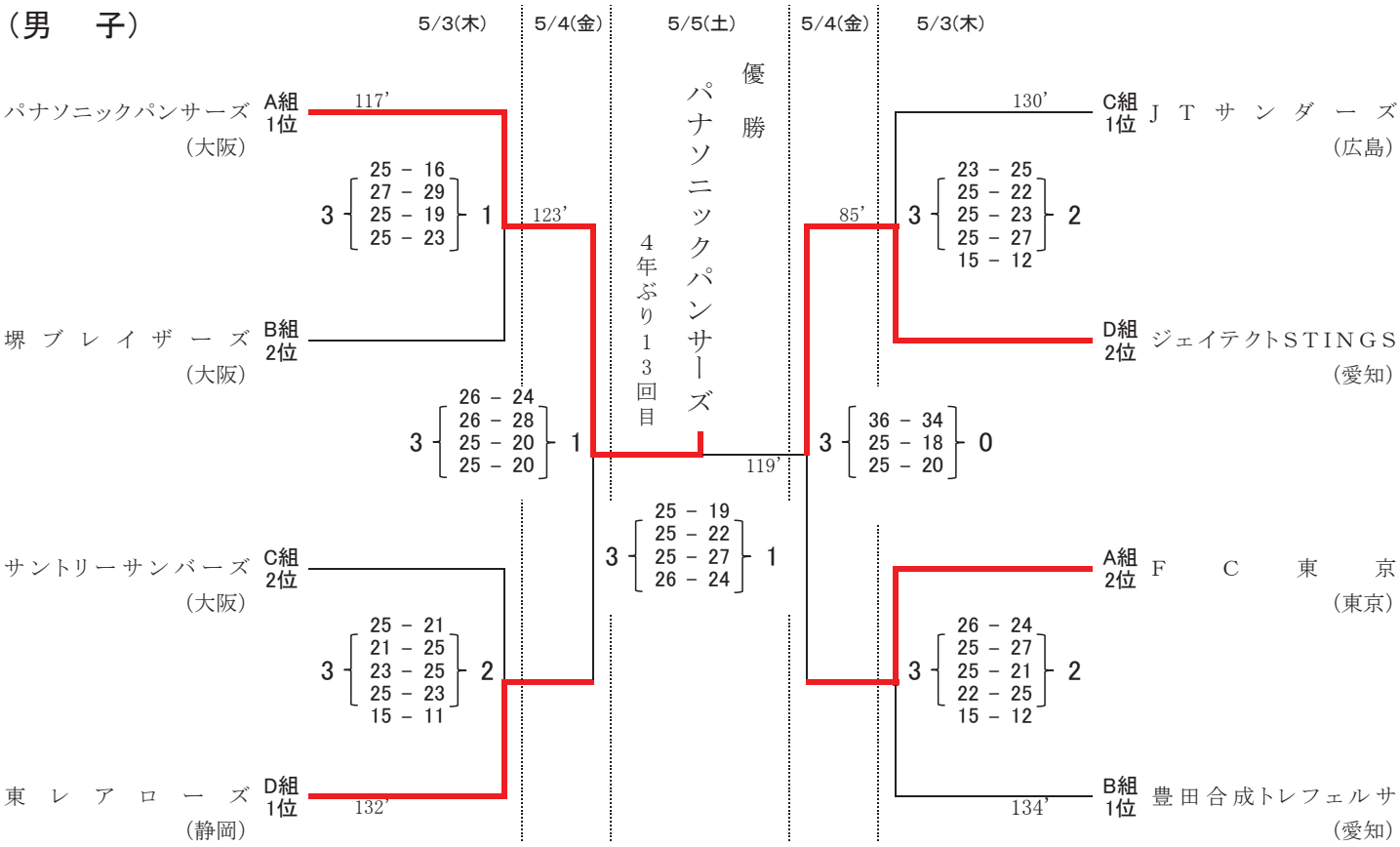

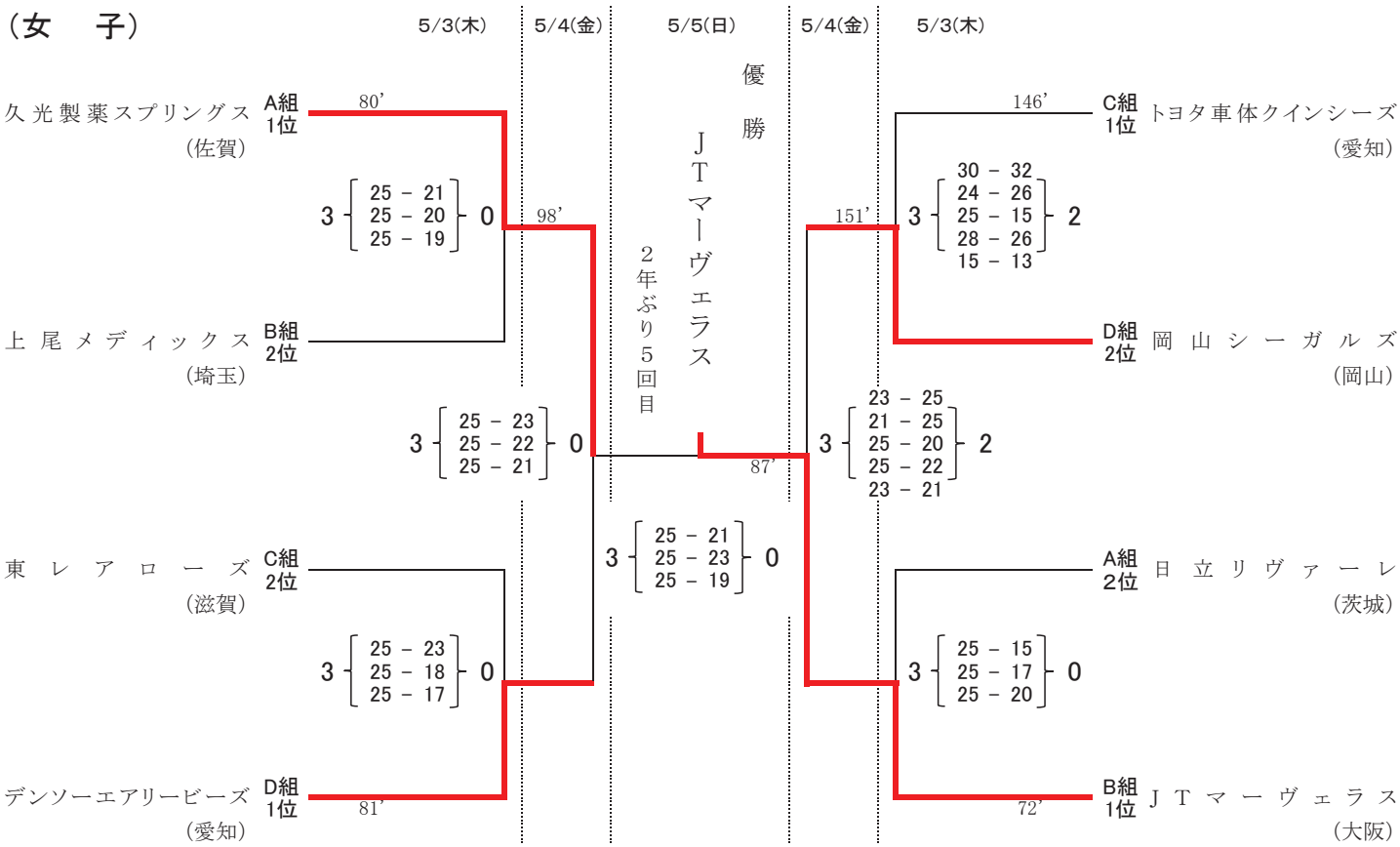

平成30年度　天皇杯・皇后杯　全日本バレーボール選手権大会
静岡県ラウンド　　結果

平成30年6月24日
このなはアリーナ

＜ 男子 ＞

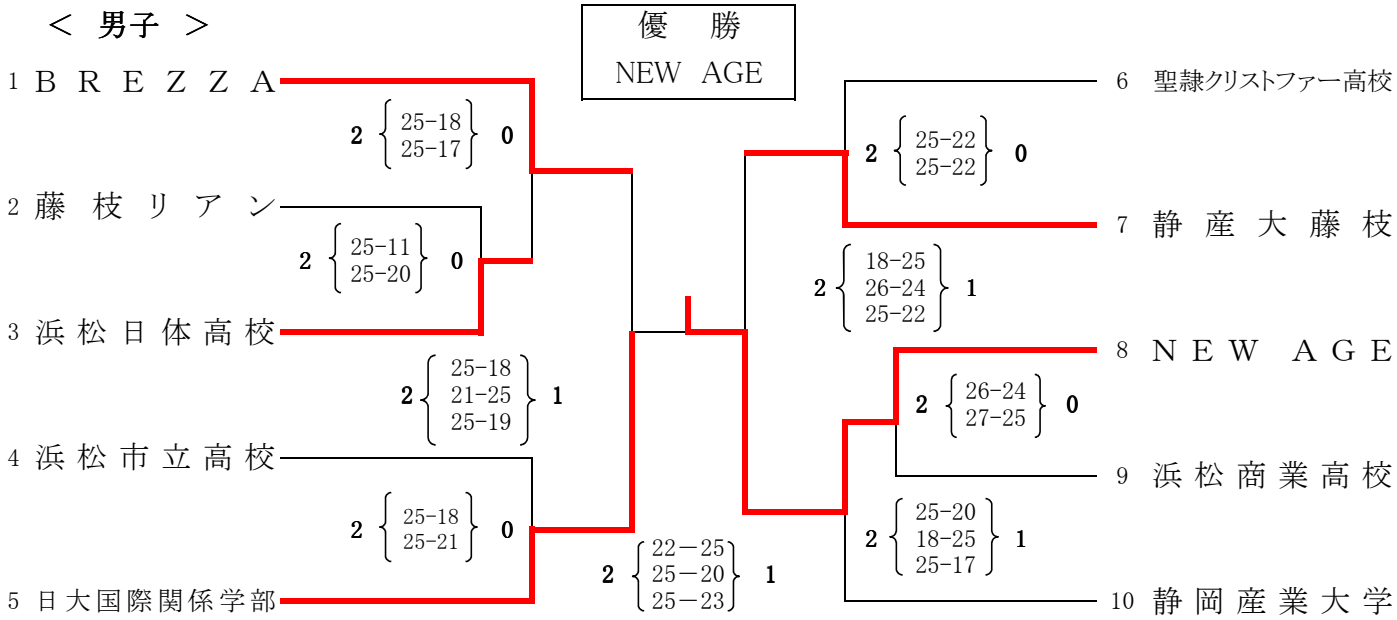

＜ 女子 ＞

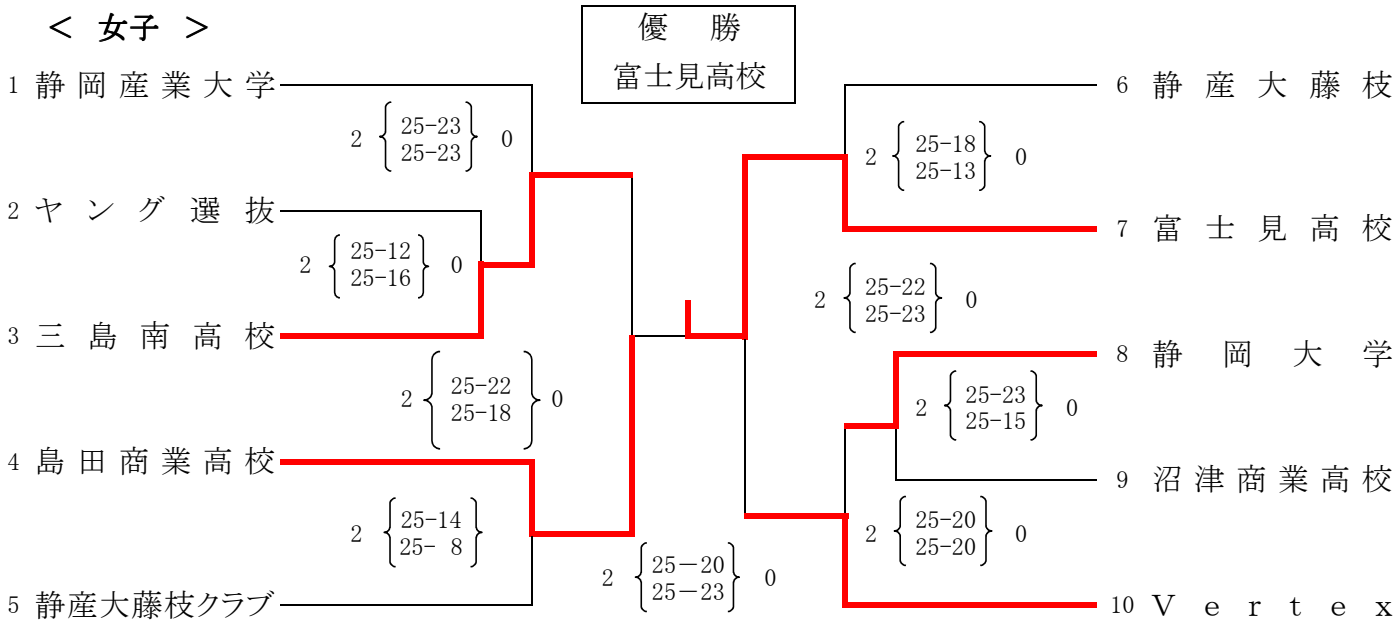

平成30年度天皇杯・皇后杯ブロックラウンド 東海ブロック 男子

2018/10/21

於：三重交通Gスポーツの杜 伊勢 (三重県)

第A組



第B組



平成30年度天皇杯・皇后杯ブロックラウンド 東海ブロック 女子

2018/10/20

於：三重交通Gスポーツの杜 伊勢 (三重県)

第A組

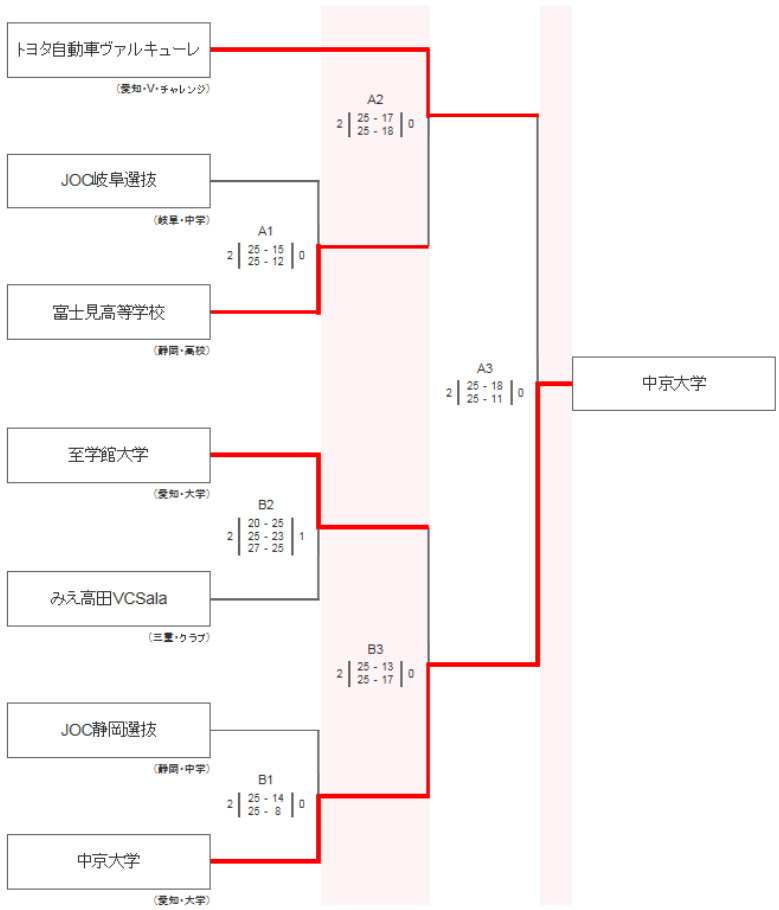

第B組

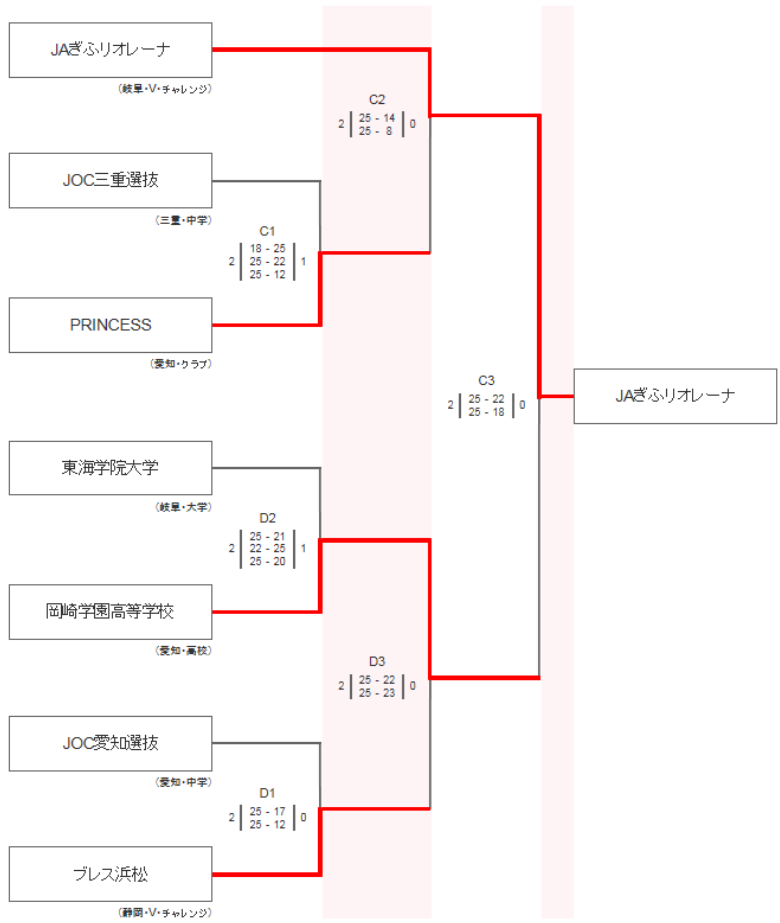

平成30年度　天皇杯・皇后杯　全日本バレーボール選手権大会
ファイナルラウンド組み合わせ（男子）

第1週会場：武蔵野の森総合スポーツプラザ（Aコート・Bコート）
第2週会場：大田区総合体育館（特設コート）

公益財団法人 日本バレーボール協会

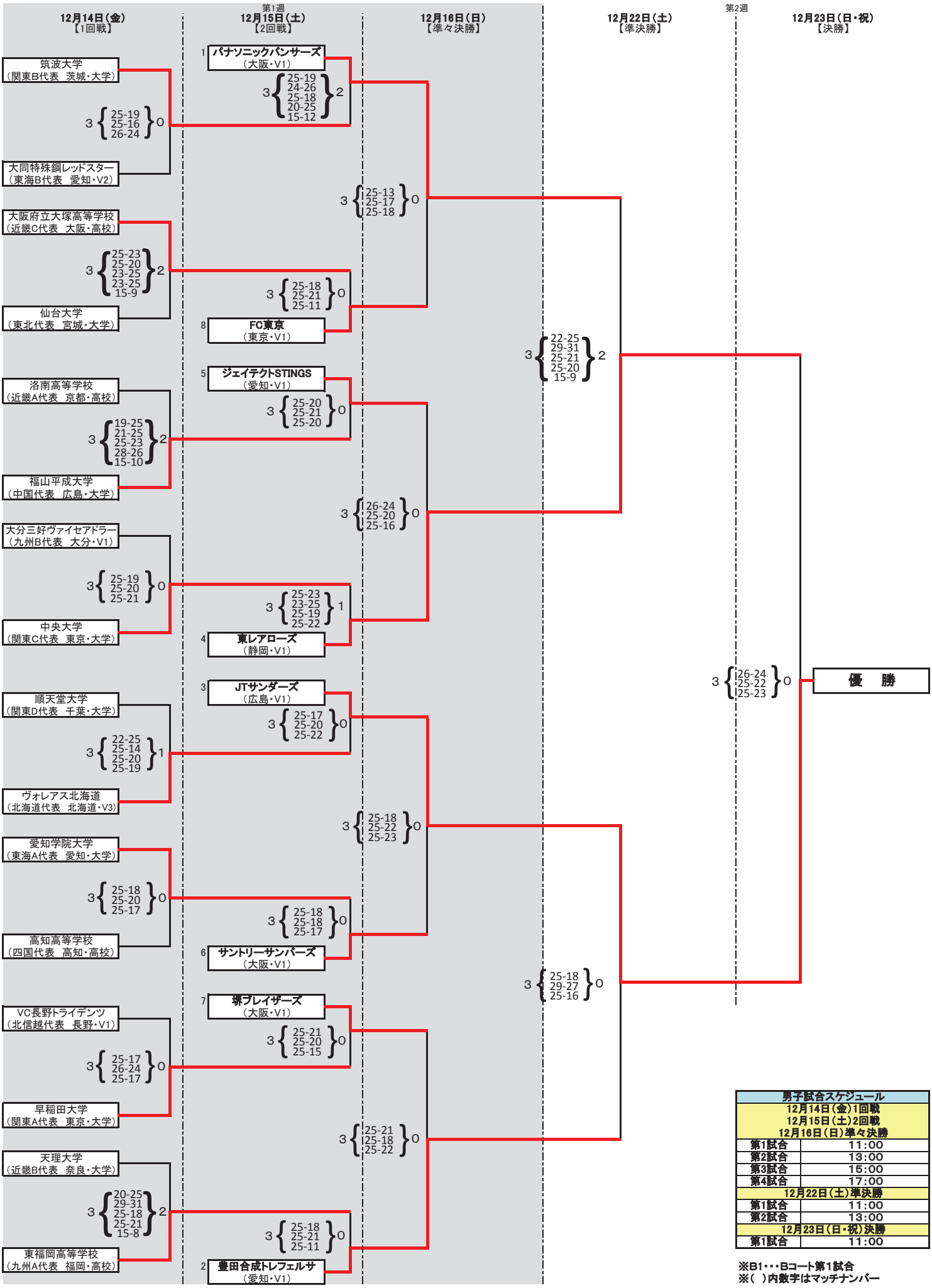

男子試合スケジュール	
12月14日（金）1回戦 12月15日（土）2回戦 12月16日（日）準々決勝	
第1試合	11:00
第2試合	13:00
第3試合	15:00
第4試合	17:00
12月22日（土）準決勝	
第1試合	11:00
第2試合	13:00
12月23日（日・祝）決勝	
第1試合	11:00

※B1・・・Bコート第1試合
※（ ）内数字はマッチナンバー

国民体育大会第３９回東海ブロック大会
兼第73回国民体育大会東海地区予選会
【バレーボール競技　６人制種目】
〔成年男子・成年女子〕　試合結果

日　程　平成３０年８月１９日（日）
会　場　せきしんふれ愛アリーナ（関市総合体育館）
　　メインＡ、Ｂ、Ｃ　サブＤコート
使用球　男子：ミカサ製(MVA300)
　　女子：モルテン製(V5M5000)

〔成年男子〕

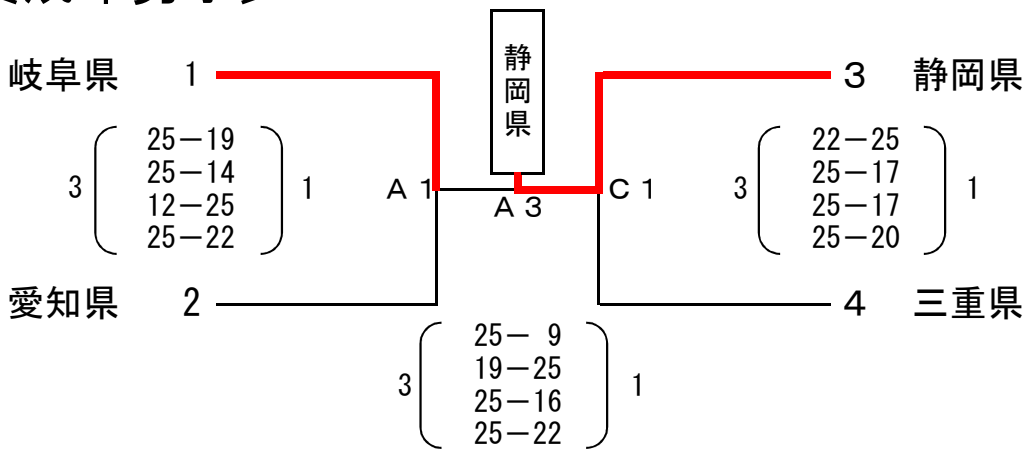

第一位　静岡県

第二位　岐阜県

第三位　三重県

第三位　愛知県

〔成年女子〕

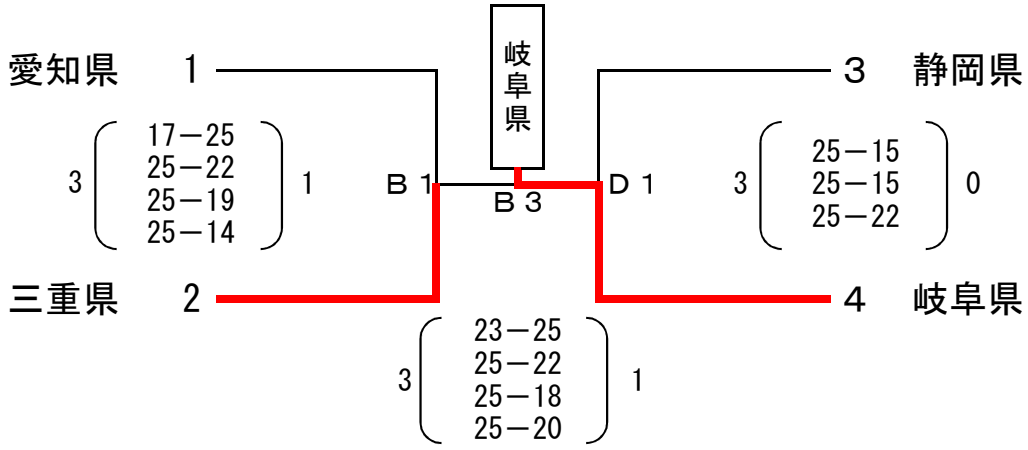

第一位　岐阜県

第二位　三重県

第三位　静岡県

第三位　愛知県

国民体育大会第３９回東海ブロック大会
兼第73回国民体育大会東海地区予選会
【バレーボール競技　６人制種目】
〔少年男子・少年女子〕　試合結果

日　程　平成３０年８月１８日（土）・１９日（日）
会　場　せきしんふれ愛アリーナ（関市総合体育館）　メインＡ、Ｂ、Ｃ　サブＤコート
使用球　男子：ミカサ製(MVA300)　女子：モルテン製(V5M5000)

〔少年男子〕

月日	対戦					試合順
8/18（土）	1	愛知県	対	4	三重県	Ａ１
	2	静岡県	対	3	岐阜県	Ｃ１
	3	岐阜県	対	4	三重県	Ａ２
	1	愛知県	対	2	静岡県	Ｃ２
8/19（日）	2	静岡県	対	4	三重県	Ａ２
	1	愛知県	対	3	岐阜県	Ｃ２

	県名
1	愛知県
2	静岡県
3	岐阜県
4	三重県

集計表

	愛知県	静岡県	岐阜県	三重県	勝敗		セット率			得点率			順位
					勝	敗	得	失	率	得	失	率	
愛知県		2 (19－25, 25－14, 25－23) 1	1 (25－19, 17－25, 23－25) 2	2 (25－17, 22－25, 26－24) 1	2	1	5	4	1.25	207	197	1.05	3
静岡県	1 (25－19, 14－25, 23－25) 2		2 (25－21, 25－21) 0	2 (25－23, 16－25, 25－16) 1	2	1	5	3	1.67	178	175	1.02	1
岐阜県	2 (19－25, 25－17, 25－23) 1	0 (21－25, 21－25) 2		2 (25－18, 25－17) 0	2	1	4	3	1.33	161	150	1.07	2
三重県	1 (17－25, 25－22, 24－26) 2	1 (23－25, 25－16, 16－25) 2	0 (18－25, 17－25) 2		0	3	2	6	0.33	165	189	0.87	4

〔少年女子〕

月日	対戦					試合順
8/18（土）	1	岐阜県	対	4	静岡県	Ｂ１
	2	愛知県	対	3	三重県	Ｄ１
	3	三重県	対	4	静岡県	Ｂ２
	1	岐阜県	対	2	愛知県	Ｄ２
8/19（日）	2	愛知県	対	4	静岡県	Ｂ２
	1	岐阜県	対	3	三重県	Ｄ２

	県名
1	岐阜県
2	愛知県
3	三重県
4	静岡県

集計表

	岐阜県	愛知県	三重県	静岡県	勝率		セット率			得点率			順位
					勝	負	得	失	率	得	失	率	
岐阜県		1 (25－21, 19－25, 13－25) 2	2 (21－25, 25－21, 25－19) 1	1 (25－21, 14－25, 20－25) 2	1	2	4	5	0.80	187	207	0.90	3
愛知県	2 (21－25, 25－19, 25－13) 1		2 (25－21, 17－25, 25－18) 1	2 (25－22, 25－18) 0	3	0	6	2	3.00	188	161	1.17	1
三重県	1 (25－21, 21－25, 19－25) 2	1 (21－25, 25－17, 18－25) 2		0 (17－25, 18－25) 2	0	3	2	6	0.33	164	188	0.87	4
静岡県	2 (21－25, 25－14, 25－20) 1	0 (22－25, 18－25) 2	2 (25－17, 25－18) 0		2	1	4	3	1.33	161	144	1.12	2

福井しあわせ元気国体　バレーボール競技

【　成　年　男　子　】

A・Bコート：あわら市農業者トレーニングセンター

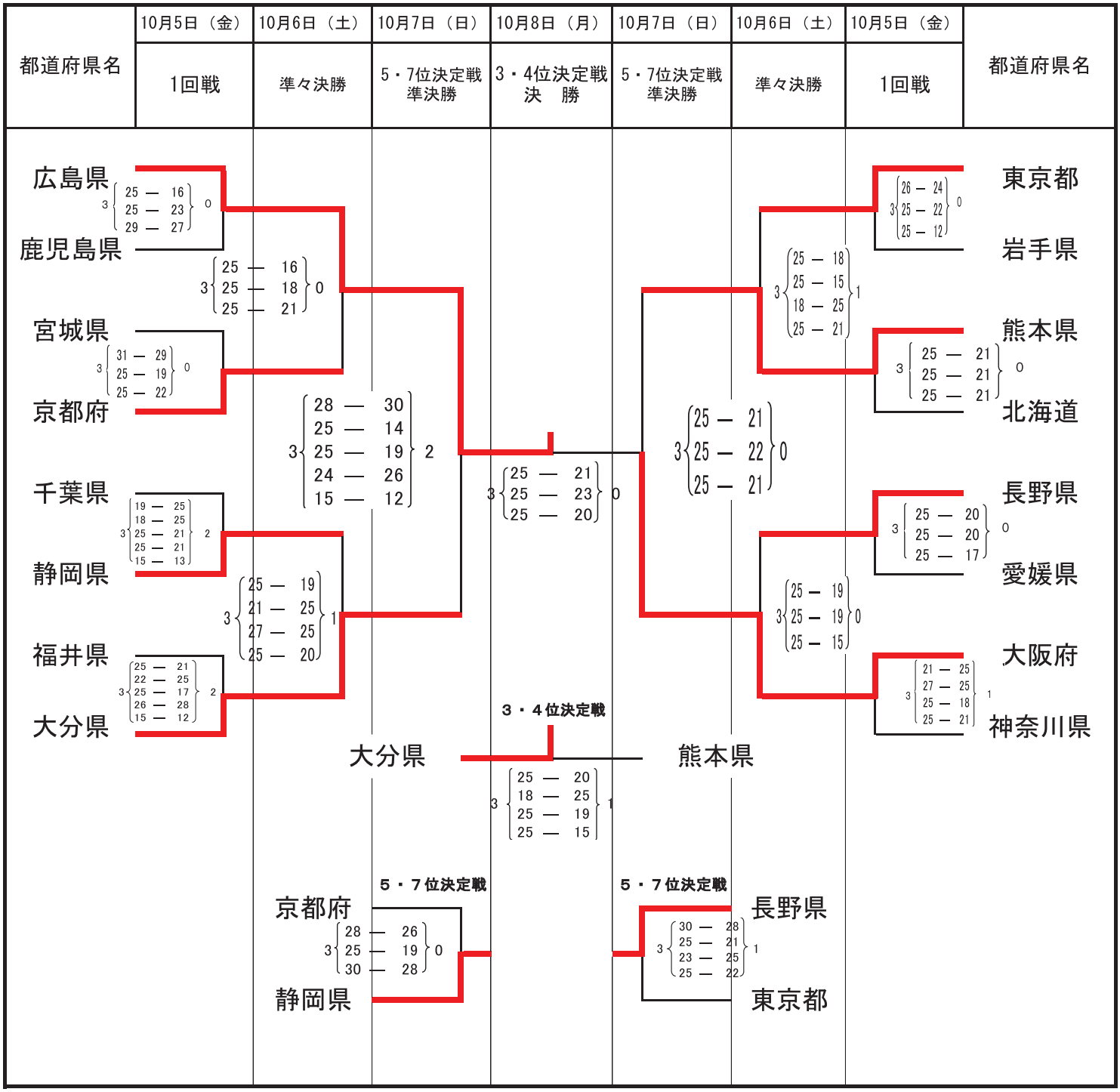

福井しあわせ元気国体　バレーボール競技

【　少　年　男　子　】

E・Fコート：丸岡体育館

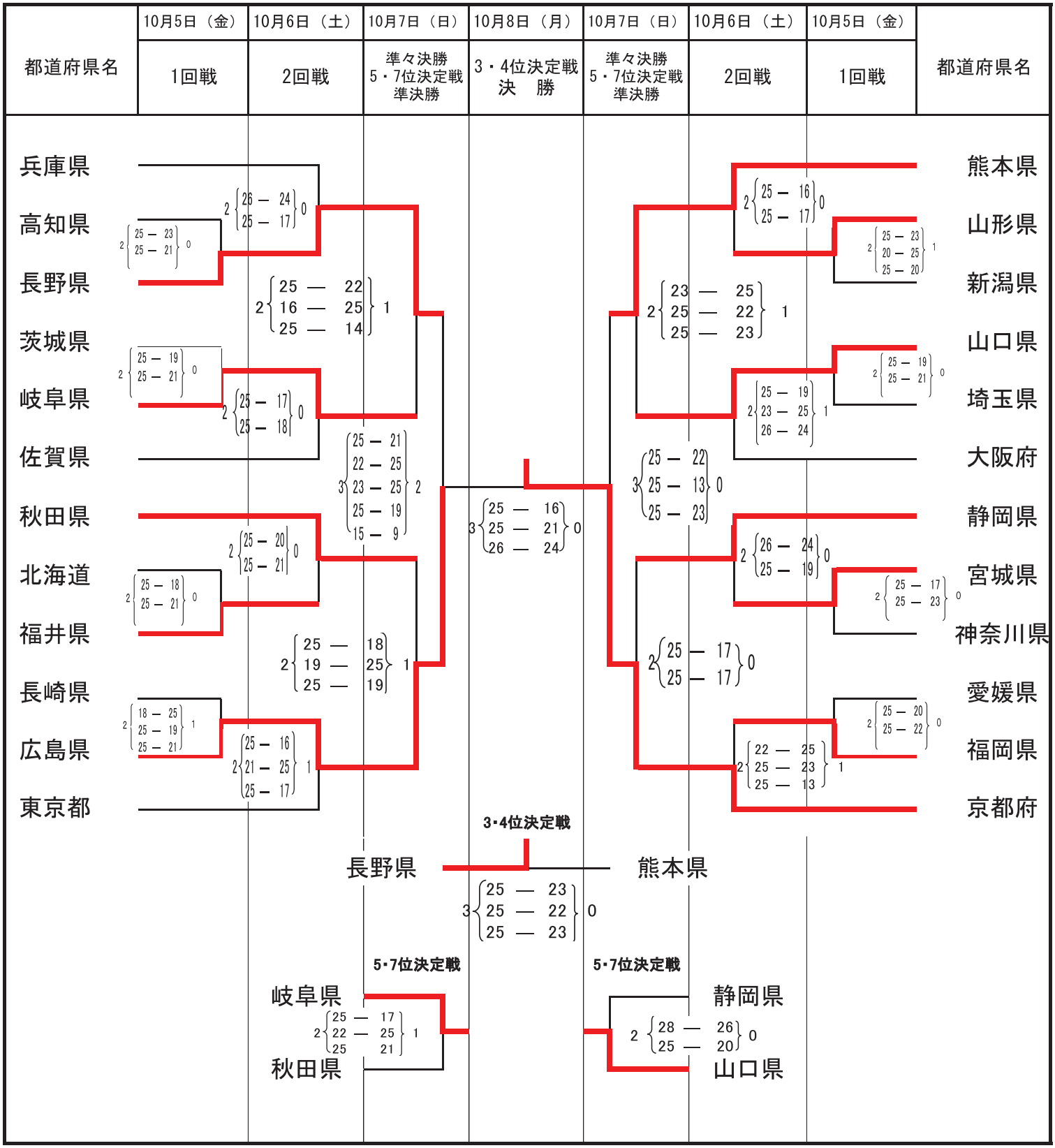

福井しあわせ元気国体　バレーボール競技

【　少　年　女　子　】

G・Hコート：三国体育館

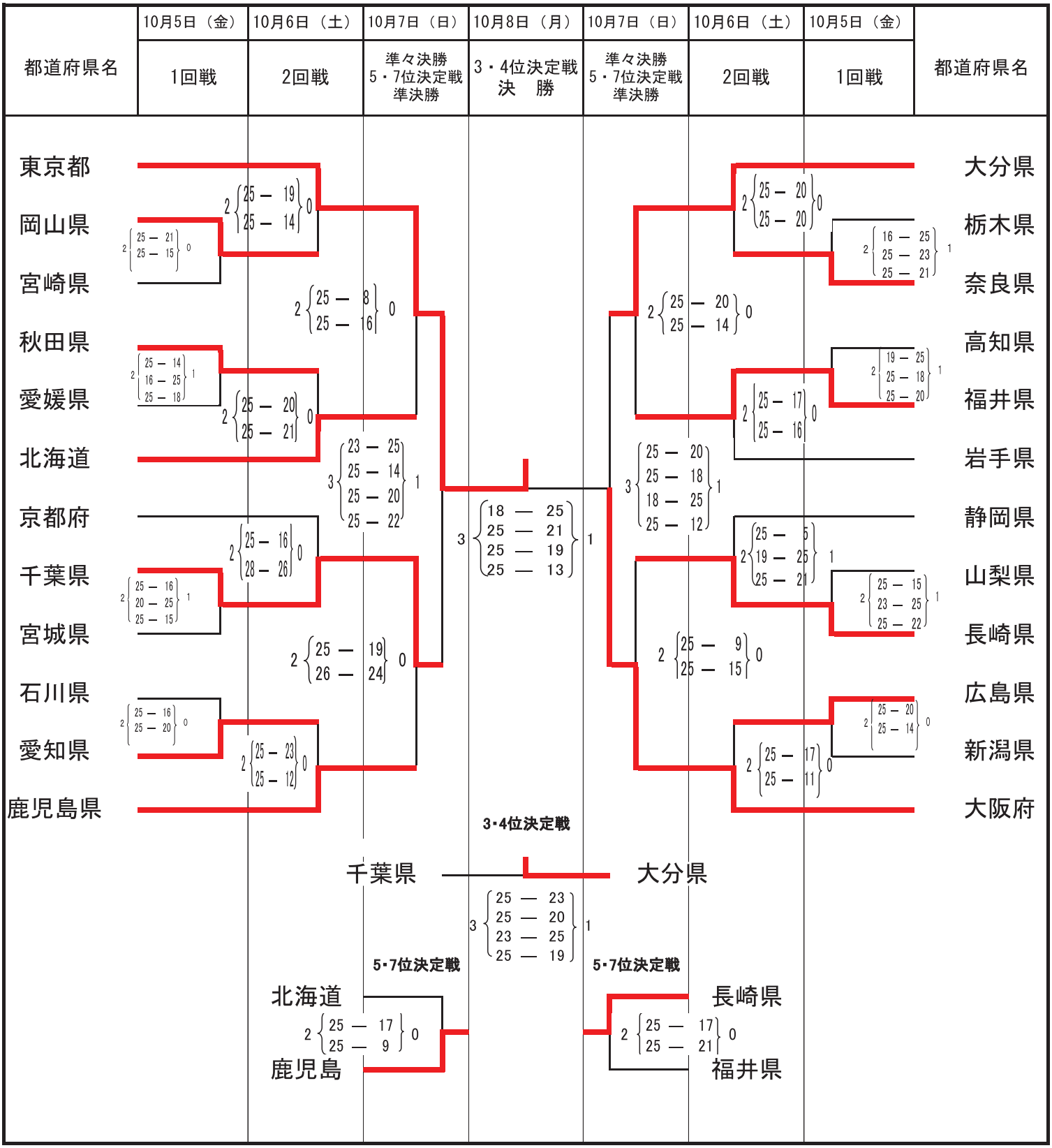

第73回国民体育大会バレーボール競技（ビーチバレーボール種目）静岡県選考会

平成30年５月27日
焼津漁港親水広場ふぃしゅーな

男子

	NAME	PT	NAME	PT	合計PT
1	佐藤亮太	3317	豊田　茂稔	2134	5451
2	鈴木達也	244	藤森択真	195	439
3	藤原澄人	118	山本聡志	0	118

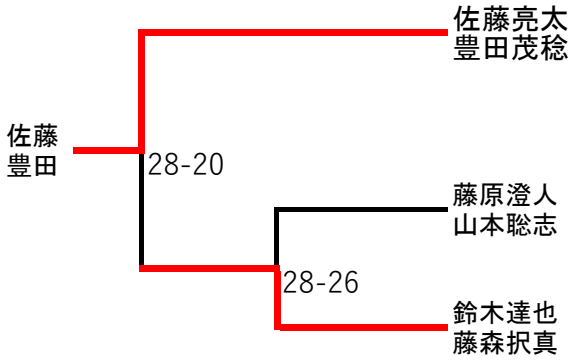

女子

	NAME	PT	NAME	PT	合計PT
1	鈴木琴己	460	土屋瑞祈	491	951
2	森中志帆	140	風間彩香	47	187
3	堀内彩香	8	北澤優衣	0	8

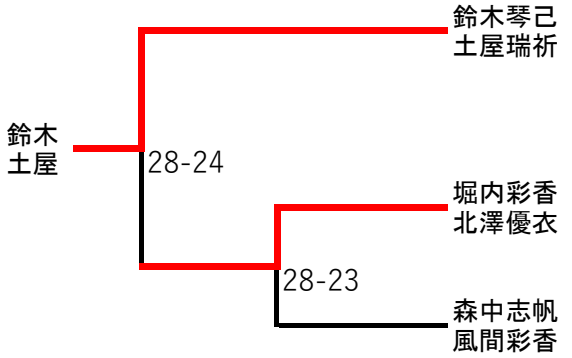

平成30年５月16日付けオフィシャルポイント適用

国民体育大会第39回東海ブロック大会 バレーボール競技
（ビーチバレーボール種目） 大会結果

日程　　平成30年7月22日（日）
会場　　碧南緑地ビーチコート（愛知県碧南市）
使用球　男子：ミカサ製ボール　女子：モルテン製ボール

男子

月日		対戦			試合順	試合開始時間
7/22（日）	1	静岡県	対 4	愛知県	A1	10:00
	2	岐阜県	対 3	三重県	A2	10:50
	3	三重県	対 4	愛知県	A3	11:40
	1	静岡県	対 2	岐阜県	A4	12:30
	2	岐阜県	対 4	愛知県	A5	13:20
	1	静岡県	対 3	三重県	A6	14:10

	県名
1	静岡県
2	岐阜県
3	三重県
4	愛知県

集計表

	静岡県	岐阜県	三重県	愛知県	試合数 数	勝	負	得点率 得	失	率	順位
静岡県		○ 28 － 20	○ 28 － 17	× 23 － 28	3	2	1	79	65	1.215	2
岐阜県	× 20 － 28		○ 28 － 26	× 14 － 28	3	1	2	62	82	0.756	3
三重県	× 17 － 28	× 26 － 28		× 16 － 28	3	0	3	58	84	0.690	4
愛知県	○ 28 － 23	○ 28 － 14	○ 28 － 16		3	3	0	84	52	1.615	1

第1位　愛知県　　第2位　静岡県　　第3位　岐阜県　　第4位　三重県

女子

月日		対戦			試合順	試合開始時間
7/22（日）	1	愛知県	対 4	岐阜県	C1	10:00
	2	三重県	対 3	静岡県	C2	10:50
	3	静岡県	対 4	岐阜県	C3	11:40
	1	愛知県	対 2	三重県	C4	12:30
	2	三重県	対 4	岐阜県	C5	13:20
	1	愛知県	対 3	静岡県	C6	14:10

	県名
1	愛知県
2	三重県
3	静岡県
4	岐阜県

集計表

	愛知県	三重県	静岡県	岐阜県	試合数 数	勝	負	得点率 得	失	率	順位
愛知県		× 26 － 28	○ 28 － 26	× 18 － 28	3	1	2	72	82	0.878	3
三重県	○ 28 － 26		× 16 － 28	× 18 － 28	3	1	2	62	82	0.756	4
静岡県	× 26 － 28	○ 28 － 16		× 16 － 28	3	1	2	70	72	0.972	2
岐阜県	○ 28 － 18	○ 28 － 18	○ 28 － 16		3	3	0	84	52	1.615	1

第1位　岐阜県　　第2位　静岡県　　第3位　愛知県　　第4位　三重県

第68回　中部日本6人制バレーボール総合男女選手権大会
静岡県予選大会　　一般男子の部

平成30年6月3日（日）
静岡産業大学体育館

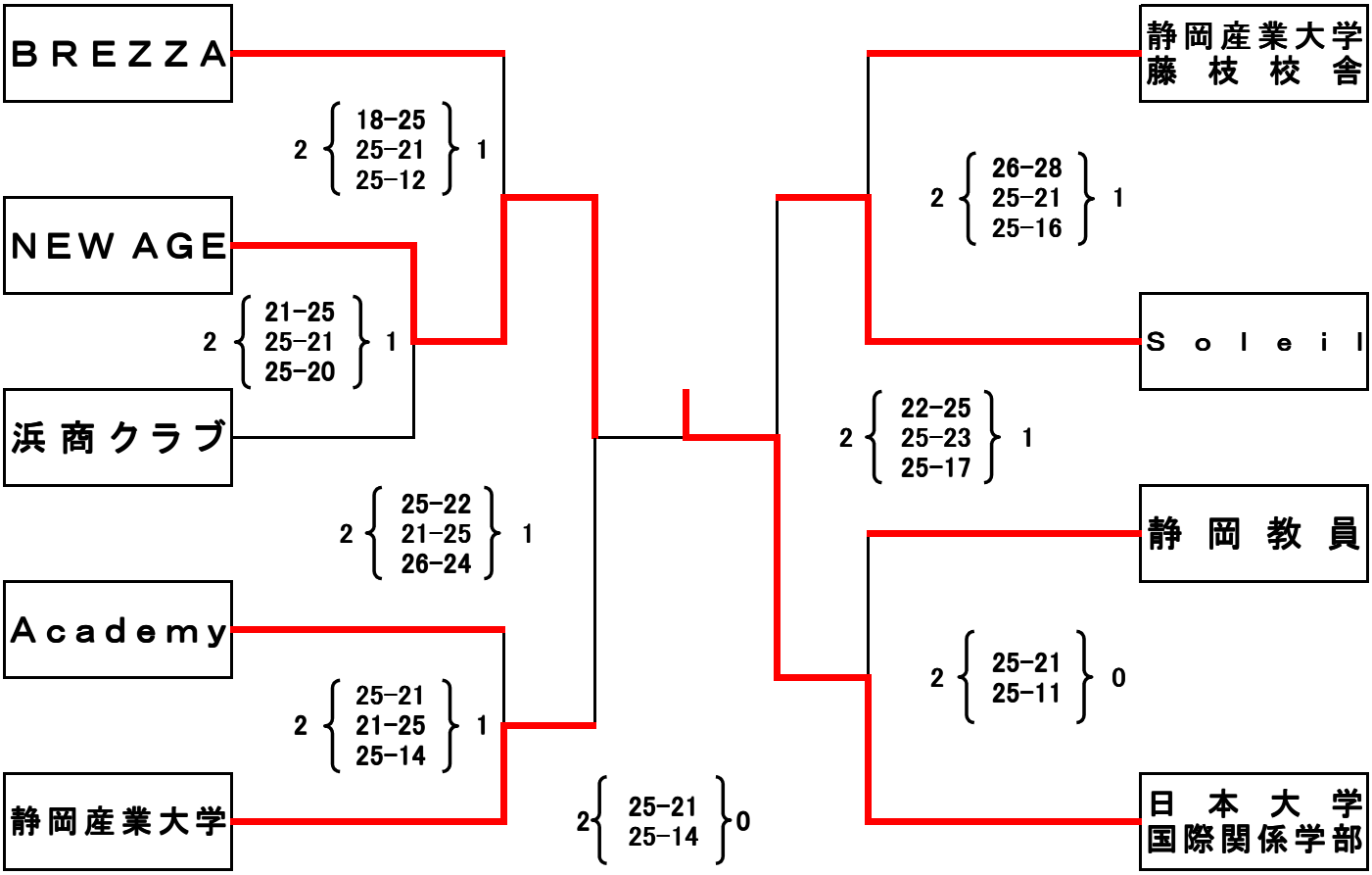

優　　勝	日本大学国際関係学部
準 優 勝	NEW AGE
第 三 位	Soleil
第 三 位	静岡産業大学

第68回　中部日本6人制バレーボール総合男女選手権大会

静岡県予選大会　　一般女子の部

平成30年6月3日（日）

静岡産業大学藤枝校舎体育館

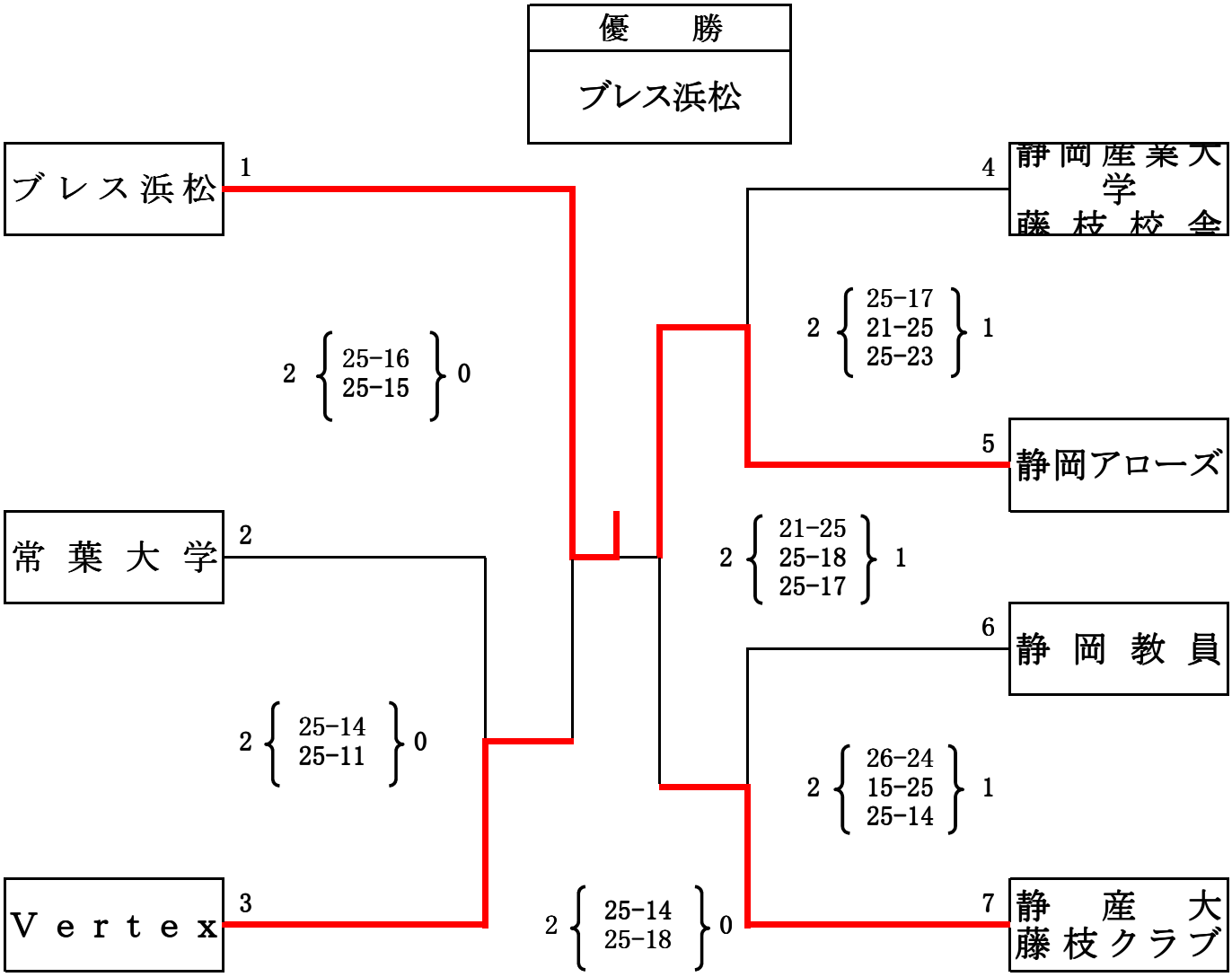

優　勝	ブレス浜松
準優勝	静岡アローズ
第三位	Vertex
第三位	静産大藤枝クラブ

平成３０年度　第６８回中部日本６人制バレーボール総合男女選手権大会

開催期間：平成30年7月14日（土）～16日（月・祝）

会　　場：豊橋市総合体育館／A・B・C・Dコート

ＯＳＧ体育館／E・Fコート

豊川市御津体育館／G・Hコート

【一般男子の部】

（１５日）　（16日）　（１５日）

1 ＶＣ長野トライデンツ（長野県）
2 { 25 - 20, 25 - 17 } 0

2 アイシン精機（愛知県）
2 { 18 - 25, 25 - 21, 26 - 24 } 1

3 学館ＯＢ（新潟県）
2 { 25 - 23, 23 - 25, 25 - 16 } 1

4 福井クラブ男子（福井県）
2 { 25 - 20, 27 - 25 } 0

5 岐阜経済大学（岐阜県）
2 { 25 - 18, 19 - 25, 25 - 20 } 1

6 金沢教員クラブ（石川県）

トヨタ自動車サンホークス（愛知県）
2 { 26 - 24, 24 - 26, 25 - 19 } 1

7 トヨタ自動車サンホークス（愛知県）
2 { 25 - 20, 25 - 12 } 0

8 日本大学国際関係学部（静岡県）
2 { 25 - 21, 25 - 23 } 0

9 長野スピリッツ松本（長野県）
2 { 25 - 15, 25 - 21 } 0

10 富山大学男子バレーボール部（富山県）
2 { 25 - 23, 25 - 19 } 0

11 ヴィアティン三重（三重県）
2 { 25 - 21, 25 - 11 } 0

12 長野☆ＧａＲｏｎｓ（長野県）

【一般女子の部】

（１５日）　（16日）　（１５日）

1 ＰＦＵブルーキャッツ（石川県）
2 { 25 - 20, 25 - 21 } 0

2 みえ高田ＶＣｓａｌａ（三重県）
2 { 25 - 13, 25 - 15 } 0

3 新潟医療福祉大学（新潟県）
2 { 25 - 23, 26 - 28, 25 - 14 } 1

4 富山大学女子バレーボール部（富山県）
2 { 25 - 14, 25 - 16 } 0

5 トヨタ車体クインシーズ（愛知県）
2 { 25 - 17, 25 - 14 } 0

6 ルートインホテルズＢｒｉｌｌｉａｎｔＡｒｉ（長野県）

トヨタ車体クインシーズ（愛知県）
2 { 25 - 22, 31 - 29 } 0

7 デンソーエアリービーズ（愛知県）
2 { 25 - 15, 25 - 16 } 0

8 ブレス浜松（静岡県）
2 { 21 - 25, 25 - 19, 25 - 16 } 1

9 金城大学（石川県）
2 { 14 - 25, 30 - 28, 25 - 21 } 1

10 ＪＡぎふリオレーナ（岐阜県）
2 { 21 - 25, 25 - 23, 25 - 22 } 1

11 福井クラブ（福井県）
2 { 25 - 17, 25 - 23 } 0

12 ＫＵＲＯＢＥアクアフェアリーズ（富山県）

平成３０年度　第６８回中部日本６人制バレーボール総合男女選手権大会

開催期間：平成30年7月14日（土）～16日（月・祝）

会　　場：豊橋市総合体育館／Ａ・Ｂ・Ｃ・Ｄコート

ＯＳＧ体育館／Ｅ・Ｆコート

豊川市御津体育館／Ｇ・Ｈコート

【高校男子の部】

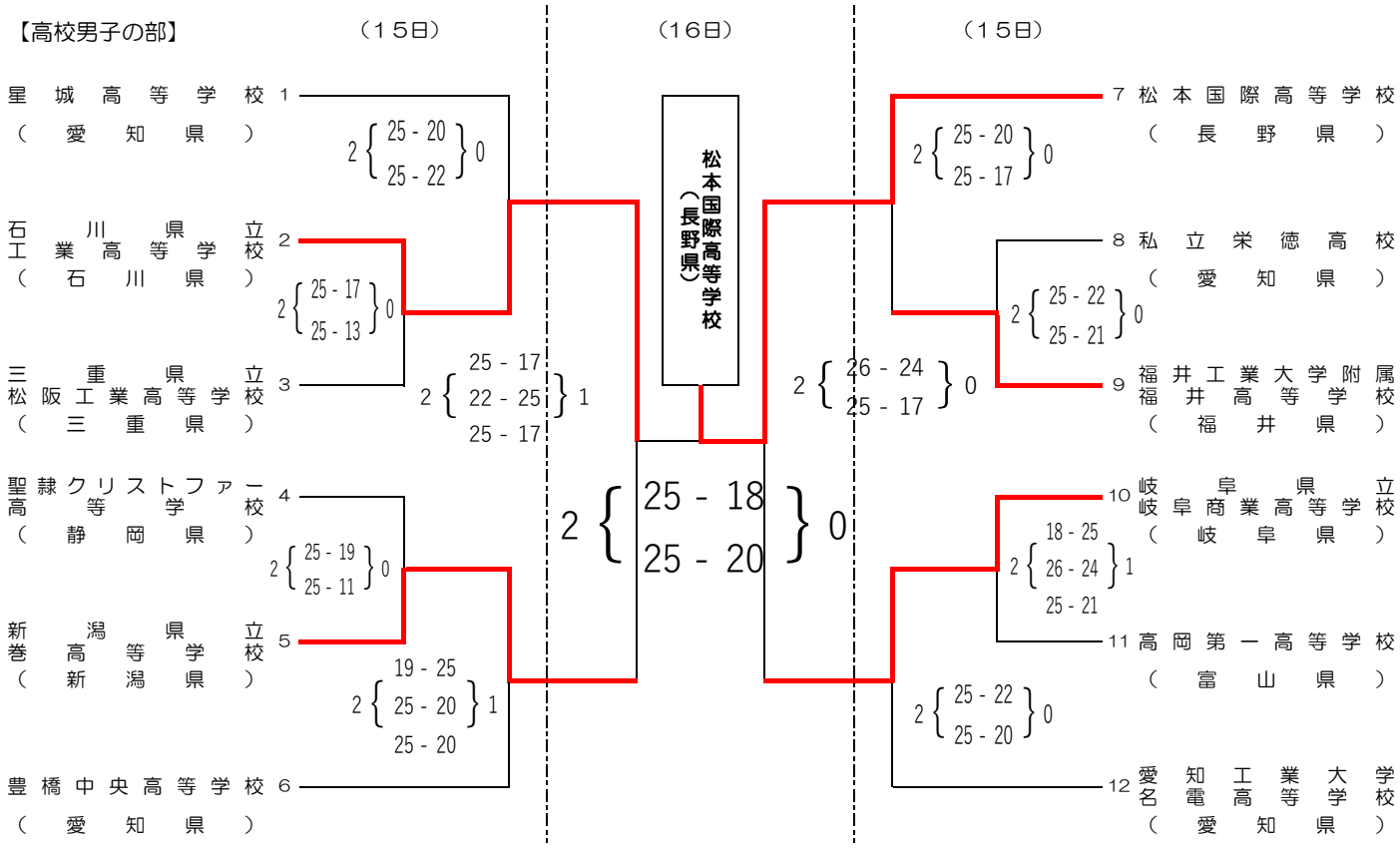

【高校女子の部】

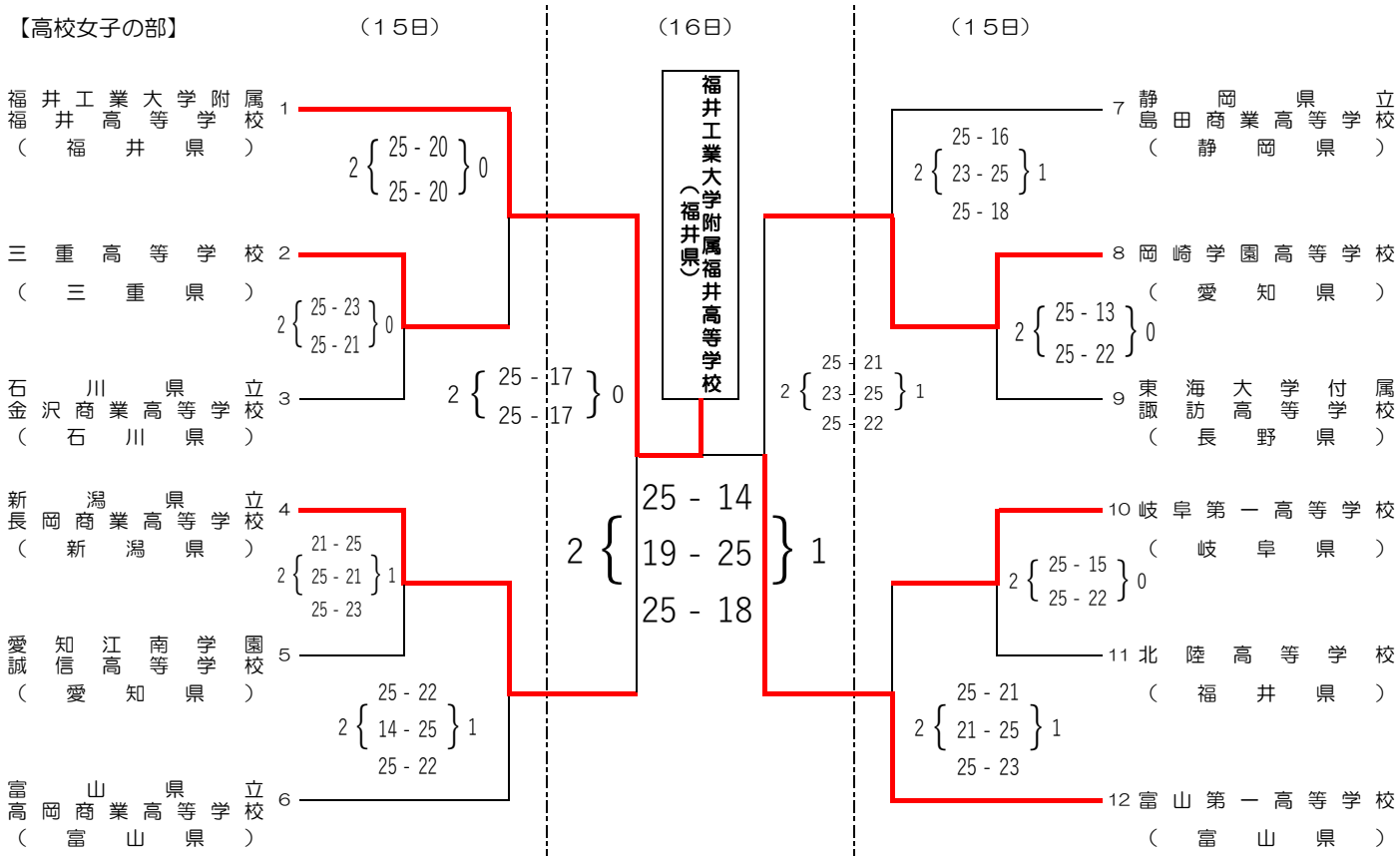

実業団部

［掲載大会］

【東レアローズ（男子）の戦績】

- 2018/19　V.LEAGUE DIVISION1 MEN

【ブレス浜松の戦績】

- 2018　V・サマーリーグ
- 2018/19　V.LEAGUE DIVISION2 WOMEN

【県内試合、県内チームの戦績】

- 第71回東海9人制バレーボール選手権大会　静岡県予選大会
  - → 第71回東海9人制バレーボール選手権大会
- 第48回静岡県9人制実業団リーグ戦 春季大会
  - → 第8回東海9人制実業団リーグ
  - → 第33回東海9人制実業団男女選手権大会
  - → 第47回静岐対抗9人制実業団選抜男女優勝大会
- 第48回静岡県9人制実業団男女リーグ戦　秋季大会
- 第47回小山杯　全日本9人制実業団男子選手権大会 静岡県予選会
  - → 第71回全日本9人制実業団男子選手権大会
- 真田杯　第17回全国社会人9人制東ブロック 男女優勝大会　静岡県予選大会
  - → 第17回全国社会人9人制東ブロック 男女優勝大会
- 第22回静岡県実業団バレーボール連盟会長杯9人制男女優勝大会
- 全日本9人制総合男女選手権大会 静岡県予選大会
  - → 第88回 全日本9人制総合男子選手権大会
  - → 第87回 全日本9人制総合女子選手権大会

※「黒鷲旗」、「天皇杯・皇后杯」、「国体」、「中部総合」の大会結果は『全体』の項目に掲載

東レアローズ（男子）の戦績

C1 星取表

V.LEAGUE DIVISION1 MEN　レギュラーラウンド

2019/02/24 現在

順位	レギュラーラウンド	パナソニック	サントリー	豊田合成	JT	東レ	堺	ジェイテクト	FC東京	大分三好	VC長野	試合数	ポイント	勝数	負数	勝率	得セット	失セット	セット率	得点	失点	得点率
1	パナソニックパンサーズ		● 1-3 ○ 3-0 ○ 3-2	○ 3-0 ○ 3-1 ● 1-3	○ 3-0 ● 1-3 ○ 3-1	○ 3-0 ○ 3-1 ○ 3-1	○ 3-1 ○ 3-0 ● 0-3	○ 3-1 ○ 3-1 ○ 3-0	○ 3-0 ○ 3-0 ○ 3-0	○ 3-1 ○ 3-1 ○ 3-0	○ 3-0 ○ 3-0 ○ 3-1	27	68	23	4	0.85	72	24	3.00	2332	2099	1.11
2	サントリーサンバーズ	○ 3-1 ● 0-3 ● 2-3		○ 3-1 ● 1-3 ● 2-3	○ 3-2 ○ 3-2 ● 1-3	● 1-3 ● 0-3 ● 1-3	○ 3-1 ○ 3-2 ○ 3-1	○ 3-1 ○ 3-1 ○ 3-1	○ 3-1 ○ 3-1 ○ 3-1	○ 3-0 ○ 3-0 ○ 3-0	○ 3-0 ○ 3-0 ○ 3-0	27	56	19	8	0.70	65	40	1.62	2456	2287	1.07
3	豊田合成トレフェルサ	● 0-3 ● 1-3 ○ 3-1	● 1-3 ○ 3-1 ○ 3-2		○ 3-2 ● 1-3 ● 0-3	○ 3-1 ● 0-3 ● 1-3	○ 3-1 ○ 3-1 ○ 3-2	● 1-3 ○ 3-2 ○ 3-1	○ 3-0 ○ 3-0 ○ 3-0	○ 3-0 ○ 3-0 ○ 3-0	○ 3-0 ○ 3-0 ○ 3-0	27	53	19	8	0.70	62	38	1.63	2344	2215	1.06
4	JTサンダーズ	● 0-3 ○ 3-1 ● 1-3	● 2-3 ● 2-3 ○ 3-1	● 2-3 ○ 3-1 ○ 3-0		○ 3-0 ● 0-3 ● 1-3	● 1-3 ○ 3-0 ● 1-3	○ 3-0 ○ 3-2 ○ 3-0	○ 3-0 ○ 3-1 ● 1-3	○ 3-0 ○ 3-0 ○ 3-0	○ 3-0 ○ 3-0 ○ 3-0	27	53	17	10	0.63	62	36	1.72	2294	2067	1.11
5	東レアローズ	● 0-3 ● 1-3 ● 1-3	○ 3-1 ○ 3-0 ○ 3-1	● 1-3 ○ 3-0 ○ 3-1	● 0-3 ○ 3-0 ○ 3-1		○ 3-1 ○ 3-1 ● 0-3	● 0-3 ● 1-3 ● 0-3	● 1-3 ○ 3-0 ○ 3-0	○ 3-0 ● 2-3 ○ 3-1	○ 3-0 ○ 3-0 ○ 3-1	27	49	16	11	0.59	55	41	1.34	2212	2133	1.04
6	堺ブレイザーズ	● 1-3 ● 0-3 ○ 3-0	● 1-3 ● 2-3 ● 1-3	● 1-3 ● 1-3 ● 2-3	○ 3-1 ● 0-3 ○ 3-1	● 1-3 ● 1-3 ○ 3-0		● 1-3 ○ 3-1 ○ 3-0	○ 3-1 ○ 3-0 ○ 3-0	○ 3-1 ○ 3-0 ○ 3-1	○ 3-0 ○ 3-0 ○ 3-0	27	47	15	12	0.56	57	42	1.36	2226	2211	1.01
7	ジェイテクトSTINGS	● 1-3 ● 1-3 ● 0-3	● 1-3 ● 1-3 ● 1-3	○ 3-1 ● 2-3 ● 1-3	● 0-3 ● 2-3 ● 0-3	○ 3-0 ○ 3-1 ○ 3-0	○ 3-1 ● 1-3 ● 0-3		○ 3-0 ○ 3-2 ○ 3-1	○ 3-1 ● 2-3 ○ 3-1	○ 3-0 ○ 3-1 ○ 3-0	27	41	13	14	0.48	52	51	1.02	2347	2311	1.02
8	FC東京	● 0-3 ● 0-3 ● 0-3	● 1-3 ● 1-3 ● 1-3	● 0-3 ● 0-3 ● 0-3	● 0-3 ● 1-3 ○ 3-1	○ 3-1 ● 0-3 ● 0-3	● 1-3 ● 0-3 ● 0-3	● 0-3 ● 2-3 ● 1-3		○ 3-1 ○ 3-2 ○ 3-0	○ 3-0 ○ 3-1 ○ 3-0	27	24	8	19	0.30	32	63	0.51	2038	2221	0.92
9	大分三好ヴァイセアドラー	● 1-3 ● 1-3 ● 0-3	● 0-3 ● 0-3 ● 0-3	● 0-3 ● 0-3 ● 0-3	● 0-3 ● 0-3 ● 0-3	● 0-3 ○ 3-2 ● 1-3	● 1-3 ● 0-3 ● 1-3	● 1-3 ○ 3-2 ● 1-3	● 1-3 ● 2-3 ● 0-3		● 0-3 ○ 3-1 ○ 3-0	27	11	4	23	0.15	22	74	0.30	2028	2339	0.87
10	VC長野トライデンツ	● 0-3 ● 0-3 ● 1-3	● 0-3 ● 0-3 ● 0-3	● 0-3 ● 0-3 ● 0-3	● 0-3 ● 0-3 ● 0-3	● 0-3 ● 0-3 ● 1-3	● 0-3 ● 0-3 ● 0-3	● 0-3 ● 1-3 ● 0-3	● 0-3 ● 1-3 ● 0-3	○ 3-0 ● 1-3 ● 0-3		27	3	1	26	0.04	8	78	0.10	1737	2131	0.82

※ポイント=3-0・3-1勝利 3点、3-2勝利 2点、2-3敗戦 1点、1-3・0-3敗戦 0点　　※勝率=勝数÷試合数　セット率=得セット÷失セット　得点率=得点÷失点

※本票の著作権は一般社団法人日本バレーボールリーグ機構に帰属します。

C1 星取表

V.LEAGUE DIVISION1 MEN　ファイナル６

2019/03/24 現在

順位	ファイナル６	パナソニック	JT	東レ	サントリー	豊田合成	堺	試合数	ポイント	勝数	負数	勝率	得セット	失セット	セット率	得点	失点	得点率
1	パナソニックパンサーズ		○ 3-0	● 1-3	● 2-3	○ 3-0	○ 3-1	5	15	3	2	0.60	12	7	1.71	439	409	1.07
2	JTサンダーズ	● 0-3		○ 3-2	○ 3-1	○ 3-1	○ 3-1	5	13	4	1	0.80	12	8	1.50	453	438	1.03
3	東レアローズ	○ 3-1	● 2-3		○ 3-1	○ 3-2	○ 3-2	5	12	4	1	0.80	14	9	1.56	511	504	1.01
4	サントリーサンバーズ	○ 3-2	● 1-3	● 1-3		● 2-3	○ 3-1	5	10	2	3	0.40	10	12	0.83	490	486	1.01
5	豊田合成トレフェルサ	● 0-3	● 1-3	● 2-3	○ 3-2		● 1-3	5	6	1	4	0.20	7	14	0.50	445	486	0.92
6	堺ブレイザーズ	● 1-3	● 1-3	● 2-3	● 1-3	○ 3-1		5	4	1	4	0.20	8	13	0.62	471	486	0.97

※ポイント=**3-0**・**3-1**勝利 **3**点、**3-2**勝利 **2**点、**2-3**敗戦 **1**点、**1-3**・**0-3**敗戦 **0**点　　※勝率=勝数÷試合数　セット率=得セット÷失セット　得点率=得点÷失点

※本票の著作権は一般社団法人日本バレーボールリーグ機構に帰属します。

C1 星取表

V.LEAGUE DIVISION1 MEN　ファイナル３

2019/03/31 現在

順位	ファイナル３	JT	東レ	試合数	ポイント	勝数	負数	勝率	得セット	失セット	セット率	得点	失点	得点率
1	**JT**サンダーズ		○ **3-2** ○ **3-1**	**2**	**5**	**2**	**0**	**1.00**	**6**	**3**	**2.00**	**214**	**204**	**1.05**
2	東レアローズ	● **2-3** ● **1-3**		**2**	**1**	**0**	**2**	**0.00**	**3**	**6**	**0.50**	**204**	**214**	**0.95**

※ポイント=**3-0**・**3-1**勝利 **3**点、**3-2**勝利 **2**点、**2-3**敗戦 **1**点、**1-3**・**0-3**敗戦 **0**点

※勝率=勝数÷試合数　セット率=得セット÷失セット　得点率=得点÷失点

※本票の著作権は一般社団法人日本バレーボールリーグ機構に帰属します。

ブレス浜松の戦績

2018 V・サマーリーグ東部大会　結果

2018 年 7 月 6 日（金）～ 8 日（日）

於：酒田市国体記念体育館

【グループ戦】

<Aグループ>

順位	チーム名	埼玉上尾	KUROBE	GSS	ポイント	勝率	セット率	得点率
2	埼玉上尾メディックス	-	0-2	2-0	3	0.50	1.00	1.11
1	KUROBEアクアフェアリーズ	2-0	-	2-1	5	1.00	4.00	1.05
3	GSS東京サンビームズ	0-2	1-2	-	1	0.00	0.25	0.87

<Bグループ>

順位	チーム名	日立	群馬銀行	浜松	ポイント	勝率	セット率	得点率
1	日立リヴァーレ	-	2-1	2-0	5	1.00	4.00	1.40
3	群馬銀行グリーンウイングス	1-2	-	0-2	1	0.00	0.25	0.79
2	ブレス浜松	0-2	2-0	-	3	0.50	1.00	0.90

<Cグループ>

順位	チーム名	PFU	柏	プレステージ	ポイント	勝率	セット率	得点率
1	PFUブルーキャッツ	-	2-0	2-0	6	1.00	-	1.33
2	柏エンゼルクロス	0-2	-	2-0	3	0.50	1.00	1.06
3	プレステージ・インターナショナルアランマーレ	0-2	0-2	-	0	0.00	0.00	0.70

【順位決定戦】

順位	チーム名	KUROBE	日立	PFU	ポイント	勝率	セット率	得点率
2	KUROBEアクアフェアリーズ	-	0-2	2-0	3	0.50	1.00	0.85
1	日立リヴァーレ	2-0	-	2-0	6	1.00	-	1.16
3	PFUブルーキャッツ	0-2	0-2	-	0	-	0.00	1.01

<4～6位決定戦>

順位	チーム名	埼玉上尾	浜松	柏	ポイント	勝率	セット率	得点率
4	埼玉上尾メディックス	-	2-1	2-1	4	1.00	2.00	1.10
6	ブレス浜松	1-2	-	1-2	2	-	0.50	0.82
5	柏エンゼルクロス	1-2	2-1	-	3	0.50	1.00	1.09

<7～9位決定戦>

順位	チーム名	GSS	群馬銀行	プレステージ	ポイント	勝率	セット率	得点率
7	GSS東京サンビームズ	-	2-1	2-1	4	1.00	2.00	1.16
9	群馬銀行グリーンウイングス	1-2	-	1-2	2	-	0.50	0.88
8	プレステージ・インターナショナルアランマーレ	1-2	2-1	-	3	0.50	1.00	0.99

C1 星取表

V.LEAGUE DIVISION2 WOMEN　レギュラーラウンド

2019/02/24 現在

順位	レギュラーラウンド	姫路	JAぎふ	群馬銀行	アランマーレ	GSS東京	大野石油	柏	浜松	トヨタ自動車	大阪	試合数	ポイント	勝数	負数	勝率	得セット	失セット	セット率	得点	失点	得点率
1	ヴィクトリーナ姫路		○ 3-1 ○ 3-0	○ 3-1 ● 2-3	○ 3-0 ○ 3-0	○ 3-1 ○ 3-0	○ 3-0 ○ 3-0	○ 3-1 ○ 3-0	○ 3-0 ○ 3-0	○ 3-0 ○ 3-0	○ 3-0 ○ 3-0	18	52	17	1	0.94	53	7	7.57	1460	1115	1.31
2	JAぎふリオレーナ	● 1-3 ● 0-3		○ 3-0 ● 2-3	○ 3-0 ○ 3-1	○ 3-2 ○ 3-1	○ 3-1 ○ 3-1	○ 3-1 ○ 3-0	○ 3-1 ○ 3-0	○ 3-0 ● 2-3	○ 3-0 ○ 3-0	18	43	14	4	0.78	47	20	2.35	1580	1419	1.11
3	群馬銀行グリーンウイングス	● 1-3 ○ 3-2	● 0-3 ○ 3-2		○ 3-0 ○ 3-2	○ 3-1 ○ 3-1	○ 3-1 ○ 3-0	○ 3-1 ● 0-3	○ 3-2 ● 1-3	○ 3-0 ○ 3-1	○ 3-0 ○ 3-0	18	38	14	4	0.78	44	25	1.76	1608	1406	1.14
4	プレステージ・インターナショナルアランマーレ	● 0-3 ● 0-3	● 0-3 ● 1-3	● 0-3 ● 2-3		● 0-3 ○ 3-0	○ 3-1 ○ 3-2	○ 3-1 ○ 3-2	● 2-3 ○ 3-0	○ 3-0 ○ 3-0	○ 3-0 ○ 3-0	18	30	10	8	0.56	35	30	1.17	1417	1354	1.05
5	GSS東京サンビームズ	● 1-3 ● 0-3	● 2-3 ● 1-3	● 1-3 ● 1-3	○ 3-0 ● 0-3		○ 3-0 ● 1-3	● 2-3 ○ 3-2	○ 3-1 ○ 3-1	○ 3-1 ○ 3-0	○ 3-0 ○ 3-0	18	28	9	9	0.50	36	32	1.12	1515	1457	1.04
6	大野石油広島オイラーズ	● 0-3 ● 0-3	● 1-3 ● 1-3	● 1-3 ● 0-3	● 1-3 ● 2-3	● 0-3 ○ 3-1		○ 3-2 ○ 3-2	○ 3-0 ○ 3-0	○ 3-1 ○ 3-2	○ 3-0 ○ 3-0	18	25	9	9	0.50	33	35	0.94	1452	1471	0.99
7	柏エンゼルクロス	● 1-3 ● 0-3	● 1-3 ● 0-3	● 1-3 ○ 3-0	● 1-3 ● 2-3	○ 3-2 ● 2-3	● 2-3 ● 2-3		● 2-3 ○ 3-2	○ 3-0 ○ 3-0	○ 3-0 ○ 3-0	18	24	7	11	0.39	35	37	0.95	1559	1558	1.00
8	ブレス浜松	● 0-3 ● 0-3	● 1-3 ● 0-3	● 2-3 ○ 3-1	○ 3-2 ● 0-3	● 1-3 ● 1-3	● 0-3 ● 0-3	○ 3-2 ● 2-3		○ 3-0 ○ 3-0	○ 3-0 ○ 3-0	18	21	7	11	0.39	28	38	0.74	1356	1444	0.94
9	トヨタ自動車ヴァルキューレ	● 0-3 ● 0-3	● 0-3 ○ 3-2	● 0-3 ● 1-3	● 0-3 ● 0-3	● 1-3 ● 0-3	● 1-3 ● 2-3	● 0-3 ● 0-3	● 0-3 ● 0-3		○ 3-1 ○ 3-1	18	9	3	15	0.17	14	49	0.29	1170	1503	0.78
10	大阪スーペリアーズ	● 0-3 ● 0-3	● 0-3 ● 0-3	● 0-3 ● 0-3	● 0-3 ● 0-3	● 0-3 ● 0-3	● 0-3 ● 0-3	● 0-3 ● 0-3	● 0-3 ● 0-3	● 1-3 ● 1-3		18	0	0	18	0.00	2	54	0.04	1004	1394	0.72

※ポイント=3-0・3-1勝利 3点、3-2勝利 2点、2-3敗戦 1点、1-3・0-3敗戦 0点　　※勝率=勝数÷試合数　セット率=得セット÷失セット　得点率=得点÷失点

※本票の著作権は一般社団法人日本バレーボールリーグ機構に帰属します。

県内試合、県内チームの戦績

平成30年度 第71回 東海9人制バレーボール選手権大会静岡県予選大会

平成30年4月22日(日)
会場: 磐田市総合体育館

≪男子の部≫

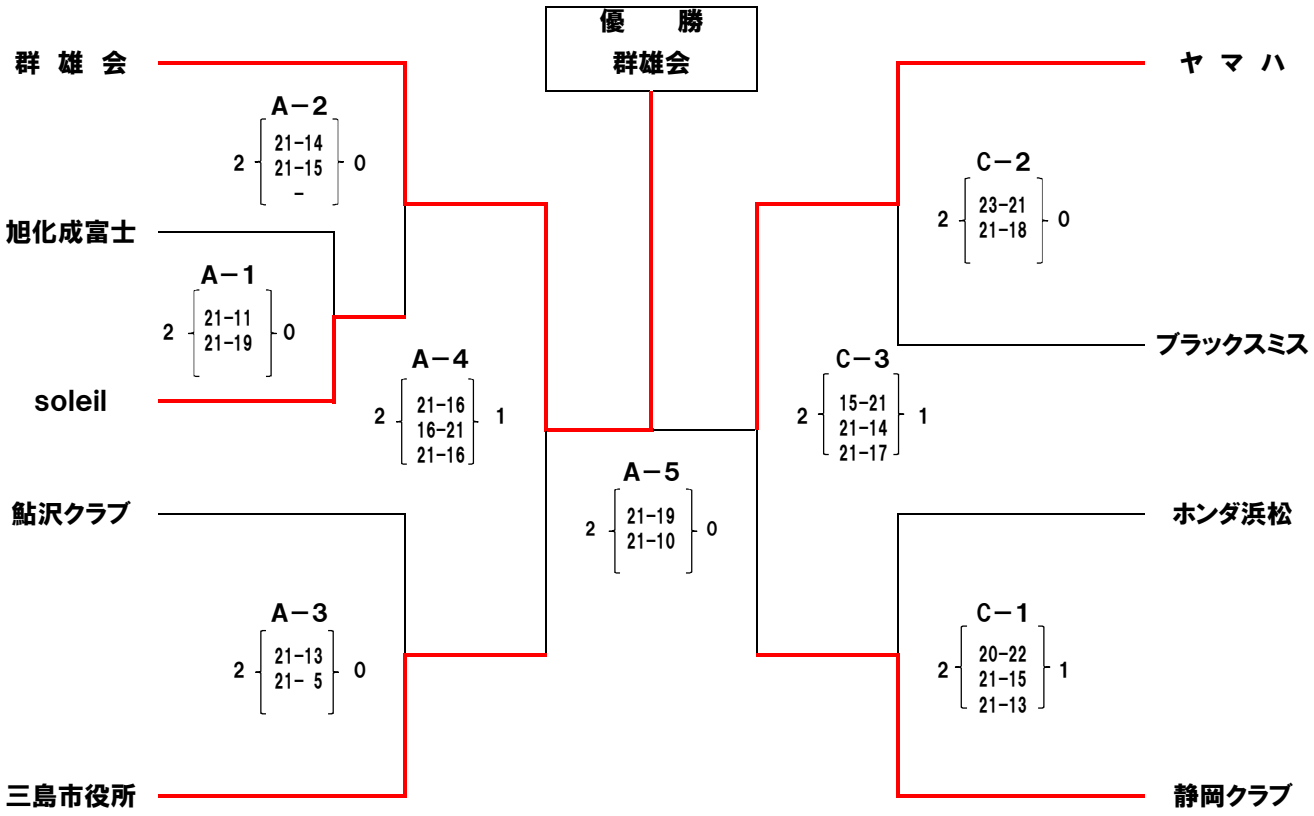

≪女子の部≫

	静岡西部クラブ	栄クラブ	T. V. C.	勝　敗	セット率 得(a)	セット率 失(b)	セット率 (a)/(b)	得点率 得(a)	得点率 失(b)	得点率 (a)/(b)	順位
静岡西部クラブ		● 0 [15－21 17－21] 2	○ 2 [21－16 21－10] 0	1 勝 1 敗	2	2	1.00	74	68	1.088	2
栄クラブ	○ 2 [21－15 21－17] 0		○ 2 [21－4 21－13] 0	2 勝 0 敗	4	0	－	84	49	1.714	1
T. V. C.	● 0 [16－21 10－21] 2	● 0 [4－21 13－21] 2		0 勝 2 敗	0	4	0.00	43	84	0.512	3

※優勝・準優勝チームは、5月13日(日)に豊橋総合体育館で行なわれる本大会に出場する

平成30年度(第71回)東海９人制バレーボール選手権大会

2018年5月13日
豊橋市民体育館

組　合　せ　＆　結　果

＜男子の部＞

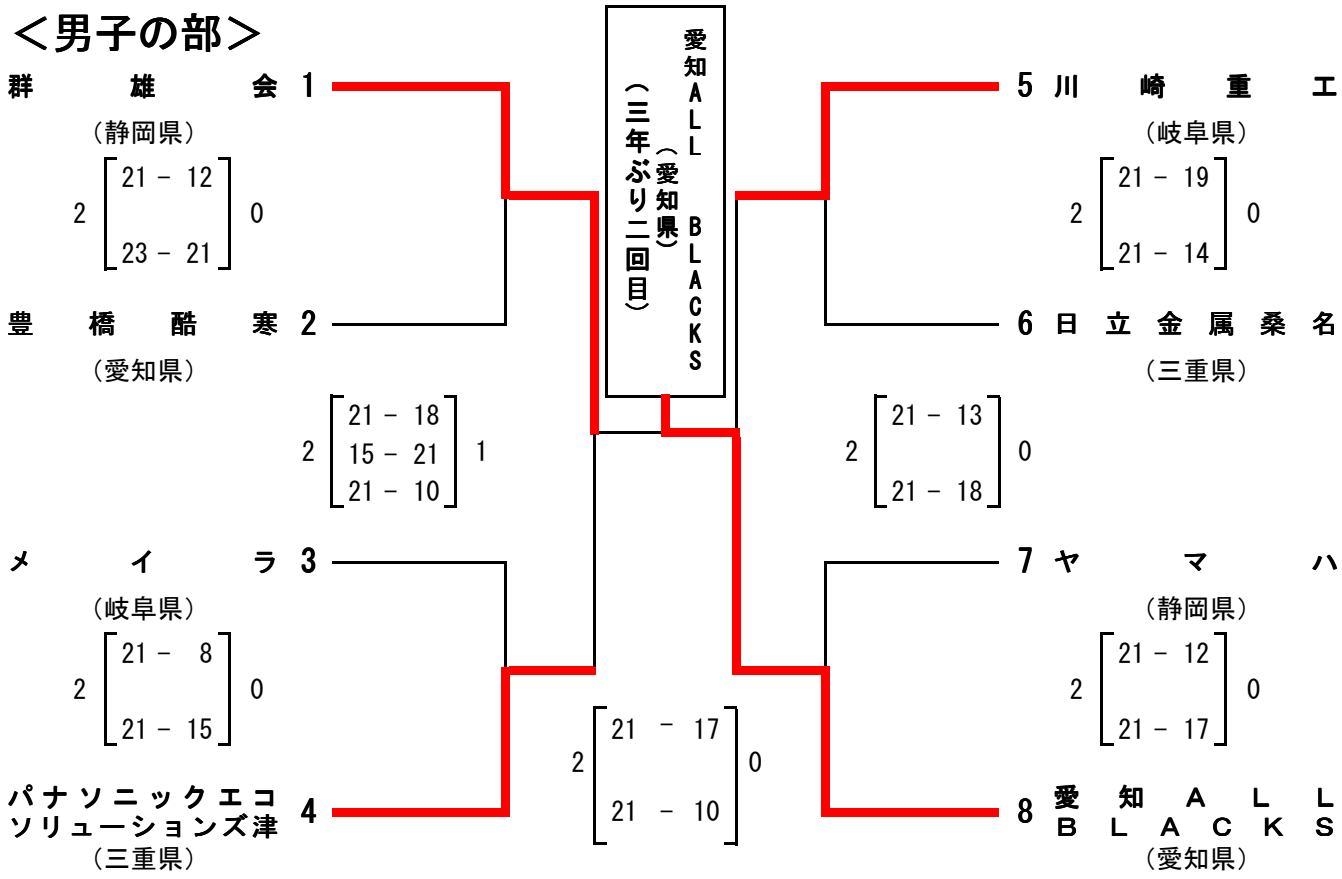

＜女子の部＞

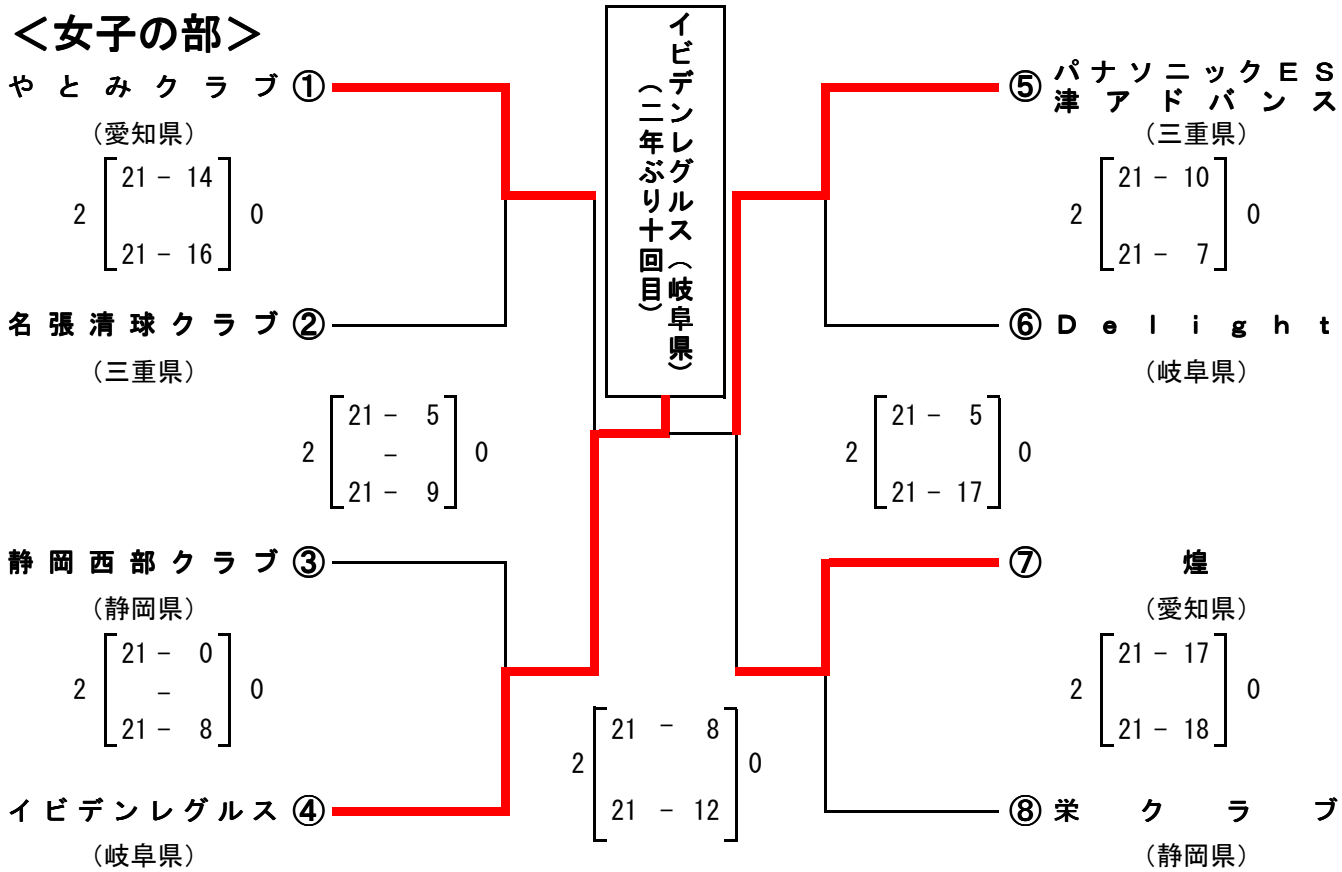

第48回静岡県９人制バレーボール実業団リーグ戦　春季大会

平成30年5月20日
ヤマハ有玉体育館

[1部]

	特種東海製紙	リコー沼津	ヤマハ	三島市役所	勝 敗	セット率 得(a)	セット率 失(b)	セット率 (a)/(b)	得点率 得(A)	得点率 失(B)	得点率 (A)/(B)	順位
特種東海製紙		● 1 (21－16, 19－21, 18－21) 2	● 1 (22－20, 14－21, 10－21) 2	● 0 (14－21, 12－21, －) 2	0 勝 3 負	2	6	0.33	130	162	0.802	4
リコー沼津	○ 2 (16－21, 21－19, 21－18) 1		● 0 (12－21, 13－21, －) 2	● 0 (13－21, 13－21, －) 2	1 勝 2 負	2	5	0.4	109	142	0.768	3
ヤマハ	○ 2 (20－22, 21－14, 21－10) 1	○ 2 (21－12, 21－13, －) 0		● 1 (18－21, 21－16, 21－19) 2	2 勝 1 負	5	3	1.67	164	127	1.291	2
三島市役所	○ 2 (21－14, 21－12, －) 0	○ 2 (21－13, 21－13, －) 0	○ 2 (21－18, 16－21, 19－21) 1		3 勝 0 負	6	1	6	140	112	1.25	1

[2部]

	ホンダ浜松	JR東海	富士市役所	Jatco	勝 敗	セット率 得(a)	セット率 失(b)	セット率 (a)/(b)	得点率 得(A)	得点率 失(B)	得点率 (A)/(B)	順位
ホンダ浜松		● 0 (13－21, 17－21, －) 2	○ 2 (21－14, 18－21, 21－19) 1	● 0 (19－21, 16－21, －) 2	1 勝 2 負	2	5	0.4	125	138	0.906	3
JR東海	○ 2 (21－13, 21－17, －) 0		○ 2 (21－17, 14－21, 21－16) 1	● 0 (17－21, 18－21, －) 2	2 勝 1 負	4	3	1.33	133	126	1.056	2
富士市役所	● 1 (14－21, 21－18, 19－21) 2	● 1 (17－21, 21－14, 16－21) 2		● 1 (22－20, 12－21, 21－23) 2	0 勝 3 負	3	6	0.5	163	180	0.906	4
Jatco	○ 2 (21－19, 21－16, －) 0	○ 2 (21－17, 21－18, －) 0	○ 2 (20－22, 21－12, 23－21) 1		3 勝 0 負	6	1	6	148	125	1.184	1

第48回静岡県９人制バレボール実業団リーグ戦　春季大会

平成30年6月17日
ヤマハ有玉体育館

［男子3部］

	DENSO	旭化成富士	静岡県庁	ヤマハ発動機	勝 敗	セット率 得(a)	セット率 失(b)	セット率 (a)/(b)	得点率 得(A)	得点率 失(B)	得点率 (A)/(B)	順位
DENSO		● 1 (21－14, 19－21, 20－22) 2	● 0 (15－21, 16－21) 2	○ 2 (14－21, 21－16, 21－18) 1	1 勝 2 負	3	5	0.60	147	154	0.955	3
旭化成富士	○ 2 (14－21, 21－19, 22－20) 1		● 0 (6－21, 17－21) 2	○ 2 (21－14, 21－16, 21－16) 1	2 勝 1 負	4	4	1.00	143	148	0.966	2
静岡県庁	○ 2 (21－15, 21－16) 0	○ 2 (21－6, 21－17) 0		○ 2 (21－17, 18－21, 21－18) 1	3 勝 0 負	6	1	6.00	144	110	1.309	1
ヤマハ発動機	● 1 (21－14, 16－21, 18－21) 2	● 1 (14－21, 16－21, 16－21) 2	● 1 (17－21, 21－18, 18－21) 2		0 勝 3 負	3	6	0.50	157	179	0.877	4

［男子4部］

	沼津市役所	小糸製作所	熱海市役所	NEC	勝 敗	セット率 得(a)	セット率 失(b)	セット率 (a)/(b)	得点率 得(A)	得点率 失(B)	得点率 (A)/(B)	順位
沼津市役所		○ 2 (21－15, 21－15) 0	○ 2 (21－14, 21－8) 0	○ 2 (21－12, 21－14) 0	3 勝 0 負	6			126	78	1.615	1
小糸製作所	● 0 (15－21, 15－21) 2		○ 2 (21－13, 21－14) 0	○ 2 (21－12, 21－19) 0	2 勝 1 負	4	2	2.00	114	100	1.14	2
熱海市役所	● 0 (14－21, 8－21) 2	● 0 (13－21, 14－21) 2		● 0 (13－21, 14－21) 2	0 勝 3 負		6		76	126	0.603	4
NEC	● 0 (12－21, 14－21) 2	● 0 (12－21, 19－21) 2	○ 2 (21－13, 21－14) 0		1 勝 2 負	2	4	0.50	99	111	0.892	3

第48回静岡県9人制バレーボール実業団リーグ戦　春季大会 入れ替え戦

7月8日

旭化成富士体育館

特種東海製紙 １部４位	2	21-17 21-19	0	Jatco ２部１位
富士市役所 ２部４位	2	21-16 21-19	0	静岡県庁 ３部１位
ヤマハ発動機 ３部４位	2	21-17 21- 8	0	沼津市役所 ４部１位

平成30年度　第8回東海9人制バレーボール実業団男女リーグ

平成30年6月10日
磐田市総合体育館

[男子の部　A]

	パナソニックエコES津	川崎重工	OSG Phoenix	ヤマハ	勝　敗	セット率 得(a)	セット率 失(b)	セット率 (a)/(b)	得点率 得(A)	得点率 失(B)	得点率 (A)/(B)	順位
パナソニックエコES津		○ 2 (21－16, 21－10, －) 0	○ 2 (21－7, 21－6, －) 0	○ 2 (21－16, 21－18, －) 0	3 勝 0 負	6			126	73	1.73	1
川崎重工	● 0 (16－21, 10－21, －) 2		1 (21－15, 14－21, －) 1	1 (21－18, 14－21, －) 1	0 勝 1 負 2 分	2	4	0.5	96	117	0.82	3
OSG Phoenix	● 0 (7－21, 6－21, －) 2	1 (15－21, 21－14, －) 1		● 0 (16－21, 11－21, －) 2	0 勝 2 負 1 分	1	5	0.2	76	119	0.64	4
ヤマハ	● 0 (16－21, 18－21, －) 2	1 (18－21, 21－14, －) 1	○ 2 (21－16, 21－11, －) 0		1 勝 1 負 1 分	3	3	1	115	104	1.11	2

[男子の部　B]

	三島市役所	メイラ	日立金属　桑名	豊橋酷寒	勝　敗	セット率 得(a)	セット率 失(b)	セット率 (a)/(b)	得点率 得(A)	得点率 失(B)	得点率 (A)/(B)	順位
三島市役所		○ 2 (21－14, 21－13, －) 0	○ 2 (25－23, 21－13, －) 0	○ 2 (21－9, 21－14, －) 0	3 勝 0 負	6			130	86	1.51	1
メイラ	● 0 (14－21, 13－21, －) 2		1 (21－17, 20－22, －) 1	○ 2 (21－14, 21－13, －) 0	1 勝 1 負 1 分	3	3	1	110	108	1.019	2
日立金属　桑名	● 0 (23－25, 13－21, －) 2	1 (17－21, 22－20, －) 1		○ 2 (21－9, 22－20, －) 0	1 勝 1 負 1 分	3	3	1	118	116	1.017	3
豊橋酷寒	● 0 (9－21, 14－21, －) 2	● 0 (14－21, 13－21, －) 2	● 0 (9－21, 20－22, －) 2		0 勝 3 負		6		79	127	0.62	4

【女子の部】

	イビデンレグルス	FINAL-K.	NSC	パナソニックES津アドバンス	勝　敗	セット率 得(a)	セット率 失(b)	セット率 (a)/(b)	得点率 得(A)	得点率 失(B)	得点率 (A)/(B)	順位
イビデンレグルス		○ 2 (21－6, 21－14, －) 0	○ 2 (21－4, 21－5, －) 0	○ 2 (21－13, 21－19, －) 0	3 勝 0 負	6			126	61	2.07	1
FINAL-K.	● 0 (6－21, 14－21, －) 2		○ 2 (21－9, 21－9, －) 0	● 0 (17－21, 17－21, －) 2	1 勝 2 負	2	4	0.5	96	102	0.94	3
NSC	● 0 (4－21, 5－21, －) 2	● 0 (9－21, 9－21, －) 2		● 0 (7－21, 5－21, －) 2	0 勝 3 負		6		39	126	0.31	4
パナソニックES津アドバンス	● 0 (13－21, 19－21, －) 2	○ 2 (21－17, 21－17, －) 0	○ 2 (21－7, 21－5, －) 0		2 勝 1 負	4	2	2	116	88	1.32	2

平成30年度　第33回　東海9人制バレーボール実業団男女選手権大会結果

期日：平成30年8月26日

会場：サオリーナ　サブアリーナ

【男　子】

◎ 豊　橋　酷　寒（愛知県）　◎ 三　島　市　役　所（静岡県）

◎ 川　崎　重　工（岐阜県）　◎ パナソニックエコソリューションズ津（三重県）

【女　子】

◎ イビデンレグルス（岐阜県）　◎ パナソニックES津アドバンス（三重県）

【男　子】

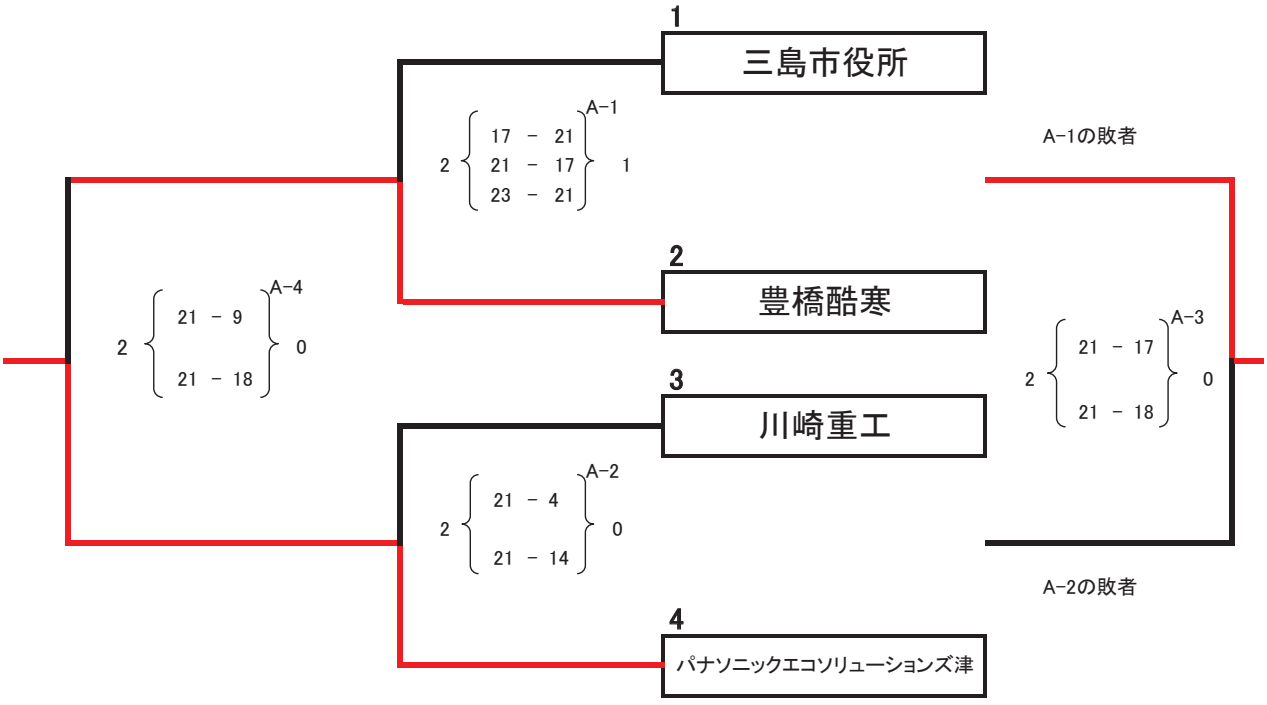

【女　子】

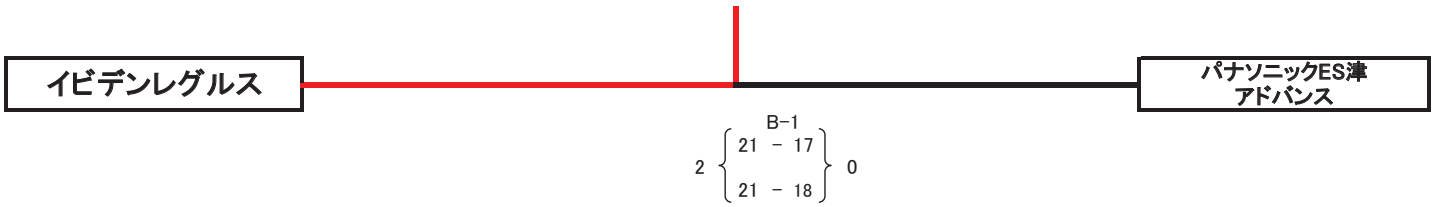

平成30年度
第47回静岐対抗9人制バレーボール実業団選抜男女優勝大会　結果

日時　：　平成30年9月9日(日)
日時　：　磐田市総合体育館

男子1部

A−1	メイラ（岐阜2位）	0	16	21		三島市役所（静岡1位）	2		
			18	21					
A−2	川崎重工（岐阜1位）	1	21	15		ヤマハ（静岡2位）	2		
			18	21					
			13	21					
A−3	メイラ（岐阜2位）	0	12	21		ヤマハ（静岡2位）	2		
			13	21					
A−4	川崎重工（岐阜1位）	0	8	21		三島市役所（静岡1位）	2		
			12	21					

チーム名		勝敗	セット率			得失点率			順位
			得(a)	失(b)	(a)/(b)	得(a)	失(b)	(a)/(b)	
川崎重工	(岐阜県1位)	0勝2敗	1	4	0.25	72	99	0.73	3位
メイラ	(岐阜県2位)	0勝2敗	0	4	0.00	59	84	0.70	4位
三島市役所	(静岡県1位)	2勝0敗	4	0	10.00	84	54	1.56	1位
ヤマハ	(静岡県2位)	2勝0敗	4	1	4.00	99	77	1.29	2位

男子2部

C−1	東レ岐阜（岐阜1位）	1	21	16		JATCO（静岡1位）	2		
			17	21					
			10	21					
C−2	小椋工業（岐阜2位）	1	14	21		JATCO（静岡1位）	2		
			21	12					
			16	21					
C−3	東レ岐阜（岐阜1位）	2	21	13		小椋工業（岐阜2位）	0		
			21	16					

チーム名		勝敗	セット率			得失点率			順位
			得(a)	失(b)	(a)/(b)	得(a)	失(b)	(a)/(b)	
東レ岐阜	(岐阜県1位)	1勝1敗	3	2	1.50	90	87	1.03	2位
小椋工業	(岐阜県2位)	0勝2敗	1	4	0.25	80	96	0.83	3位
JATCO	(静岡県1位)	2勝0敗	4	2	2.00	112	99	1.13	1位

男子3部

B－1	BLUECYLINDER （岐阜1位）	0	12 — 21 8 — 21		2	静岡県庁 （静岡1位）
B－2	岐阜市役所 （岐阜2位）	0	9 — 21 8 — 21		2	静岡県庁 （静岡1位）
B－3	BLUECYLINDER （岐阜1位）	2	21 — 11 21 — 11		0	岐阜市役所 （岐阜2位）

チーム名	勝敗	セット率			得失点率			順位
		得(a)	失(b)	(a)/(b)	得(a)	失(b)	(a)/(b)	
BLUECYLINDER （岐阜県1位）	1勝1敗	2	2	1.00	62	64	0.97	2位
岐阜市役所 （岐阜県2位）	0勝2敗	0	4	0.00	39	84	0.46	3位
静岡県庁 （静岡県1位）	2勝0敗	4	0	#DIV/0!	84	37	2.27	1位

大会成績

男子　1部　優勝　三島市役所　　準優勝　ヤマハ

2部　優勝　JATCO　　準優勝　東レ岐阜

3部　優勝　静岡県庁　　準優勝　BLUECYLINDER

最優秀選手賞　大川　雅由（三島市役所）

第48回静岡県9人制バレーボール実業団リーグ戦　秋季大会

平成30年10月28日
ヤマハ有玉体育館

［男子1部］

	三島市役所	ヤマハ	リコー沼津	特種東海製紙	勝　敗	セット率 得 (a)	セット率 失 (b)	セット率 (a)/(b)	得点率 得 (A)	得点率 失 (B)	得点率 (A)/(B)	順位
三島市役所		○ 2 (20 − 22, 21 − 17, 21 − 18) 1	● 1 (21 − 16, 17 − 21, 19 − 21) 2	○ 2 (26 − 24, 21 − 7, −) 0	2 勝 1 負	5	3	1.67	166	146	1.14	1
ヤマハ	● 1 (22 − 20, 17 − 21, 18 − 21) 2		○ 2 (21 − 14, 14 − 21, 21 − 18) 1	○ 2 (21 − 19, 22 − 24, 21 − 14) 1	2 勝 1 負	5	4	1.25	177	172	1.03	3
リコー沼津	○ 2 (16 − 21, 21 − 17, 21 − 19) 1	● 1 (14 − 21, 21 − 14, 18 − 21) 2		○ 2 (21 − 16, 18 − 21, 21 − 12) 1	2 勝 1 負	5	4	1.25	171	162	1.06	2
特種東海製紙	● 0 (24 − 26, 7 − 21, −) 2	● 1 (19 − 21, 24 − 22, 14 − 21) 2	● 1 (16 − 21, 21 − 18, 12 − 21) 2		0 勝 3 負	2	6	0.33	137	171	0.8	4

［男子2部］

	Jatco	JR東海静岡	ホンダ浜松	富士市役所	勝　敗	セット率 得 (a)	セット率 失 (b)	セット率 (a)/(b)	得点率 得 (A)	得点率 失 (B)	得点率 (A)/(B)	順位
Jatco		● 0 (17 − 21, 16 − 21, −) 2	● 0 (8 − 21, 23 − 25, −) 2	○ 2 (21 − 0, 21 − 0, −) 0	1 勝 2 負	2	4	0.5	106	88	1.2	3
JR東海静岡	○ 2 (21 − 17, 21 − 16, −) 0		● 0 (17 − 21, 10 − 21, −) 2	○ 2 (21 − 0, 21 − 0, −) 0	2 勝 1 負	4	2	2	111	75	1.48	2
ホンダ浜松	○ 2 (21 − 8, 25 − 23, −) 0	○ 2 (21 − 17, 21 − 10, −) 0		○ 2 (21 − 0, 21 − 0, −) 0	3 勝 0 負	6	0		130	58	2.24	1
富士市役所	● 0 (0 − 21, 0 − 21, −) 2	● 0 (0 − 21, 0 − 21, −) 2	● 0 (0 − 21, 0 − 21, −) 2		0 勝 3 負		6			126		4

第48回静岡県9人制バレーボール実業団リーグ戦　秋季大会

平成30年11月4日
ヤマハ有玉体育館

［男子3部］

	静岡県庁	旭化成富士	DENSO	ヤマハ発動機
静岡県庁		● 0 (17－21, 18－21, －) 2	● 1 (21－11, 11－21, 15－21) 2	● 1 (16－21, 23－21, 21－23) 2
旭化成富士	○ 2 (21－17, 21－18, －) 0		● 1 (21－13, 19－21, 17－21) 2	○ 2 (21－13, 21－17, －) 0
DENSO	○ 2 (11－21, 21－11, 21－15) 1	○ 2 (13－21, 21－19, 21－17) 1		● 1 (16－21, 21－12, 16－21) 2
ヤマハ発動機	○ 2 (21－16, 21－23, 23－21) 1	● 0 (13－21, 17－21, －) 2	○ 2 (21－16, 12－21, 21－16) 1	

勝 敗	セット率 得 (a)	失 (b)	(a)/(b)	得点率 得 (A)	失 (B)	(A)/(B)	順位
0 勝 3 負	2	6	0.33	142	160	0.89	4
2 勝 1 負	5	2	2.50	141	120	1.18	1
2 勝 1 負	5	4	1.25	161	158	1.02	2
2 勝 1 負	4	4	1.00	149	155	0.96	3

［男子4部］

	沼津市役所	小糸製作所	NEC プラットフォームズ	熱海市役所	静岡市役所	勝 敗	セット率 得 (a)	失 (b)	(a)/(b)	得点率 得 (A)	失 (B)	(A)/(B)	順位
沼津市役所		(－, －, －)	○ 2 (21－8, 21－17, －) 0	(－, －, －)	(－, －, －)	1 勝 0 負	2			42	25	1.68	1
小糸製作所	(－, －, －)		(－, －, －)	(－, －, －)	(－, －, －)	勝　負							3
NEC プラットフォームズ	● 0 (8－21, 17－21, －) 2	(－, －, －)		(－, －, －)	(－, －, －)	0 勝 1 負		2		25	42	0.6	2
熱海市役所	(－, －, －)	(－, －, －)	(－, －, －)		(－, －, －)	勝　負							4
静岡市役所	(－, －, －)	(－, －, －)	(－, －, －)	(－, －, －)		勝　負							5

［2018実業団9人制リーグ戦秋季入替戦］

2018/11/18
旭化成富士体育館

特種東海製紙	21	–	0	ホンダ浜松
1部4位	21	–	0	2部1位
1部残留		–		2部残留

富士市役所	21	–	18	旭化成富士
2部4位	26	–	28	3部1位
2部残留	21	–	19	3部残留

静岡県庁	0	–	21	沼津市役所
3部4位	0	–	21	4部1位
4部降格		–		3部昇格

H30年度　第47回小山杯　全日本実業団選手権大会　静岡県予選大会

平成30年5月27日(日)
会場：　特種東海製紙体育館

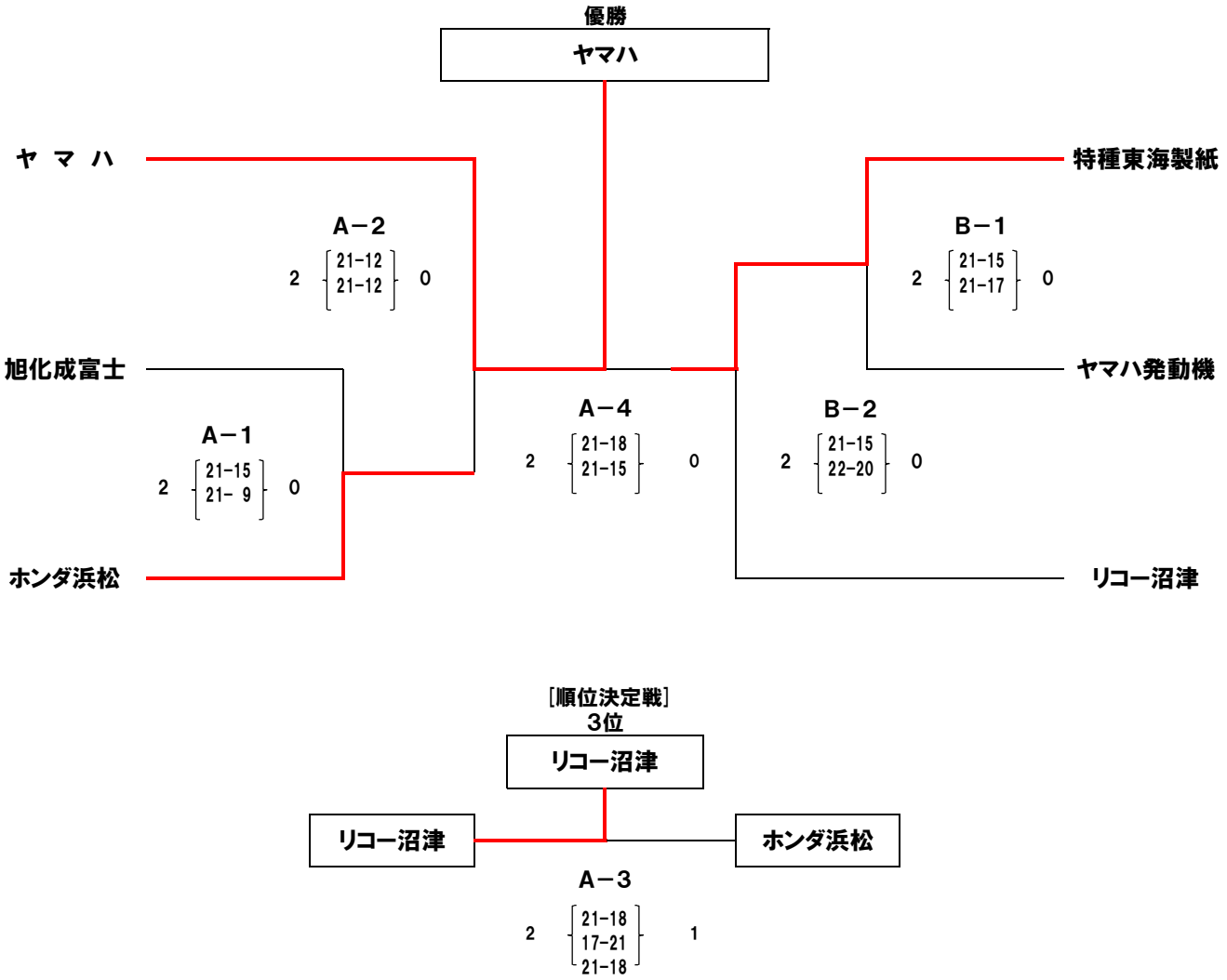

※上位3チームを7月20日～宮城県で開催される本大会へ推薦する。

平成30年度　第71回全日本9人制バレーボール実業団男子選手権大会

予選グループ戦試合結果

会場：セキスイハイムスーパーアリーナ　他

組	1回戦	No.	チーム名	都道府県	代表決定戦
1組	2 (21-13, 21-6) 0	1	中部徳洲会病院	(沖縄県)	
		2	NO NAME	(埼玉県)	2 (21-13, 21-18) 0
	2 (24-22, 22-20) 0	3	ヤマハ	(静岡県)	
		4	日立佐和	(茨城県)	
2組	2 (21-14, 21-15) 0	5	中部電力岡崎	(愛知県)	
		6	関西電力高浜	(福井県)	2 (21-18, 21-15) 0
	2 (21-17, 21-15) 0	7	北陸電力石川	(石川県)	
		8	横河電機	(東京都)	
3組	2 (21-13, 21-15) 0	9	JR西日本広島	(広島県)	
		10	OSG phoenix	(愛知県)	2 (21-13, 21-13) 0
	2 (21-17, 21-19) 0	11	新日鐵住金	(大阪府)	
		12	Messenger	(千葉県)	
4組	2 (21-13, 21-10) 0	13	JR九州	(福岡県)	
		14	九州電力鹿児島	(鹿児島県)	2 (21-18, 21-18) 0
	2 (21-10, 21-14) 0	15	住友精密	(兵庫県)	
		16	旭化成守山	(滋賀県)	
5組	2 (18-21, 21-18, 21-17) 1	17	日立金属ネオマテリアル	(大阪府)	
		18	メイラ	(岐阜県)	2 (17-21, 21-17, 21-12) 1
	2 (21-19, 21-15) 0	19	日本無線	(東京都)	
		20	リコーインダストリー東北	(宮城県)	
6組	2 (21-6, 21-6) 0	21	伊勢崎市役所	(群馬県)	
		22	富士通	(兵庫県)	2 (21-12, 21-12) 0
	2 (21-16, 20-22, 21-19) 1	23	NTN岡山	(岡山県)	
		24	住友電工横浜	(神奈川県)	
7組	2 (21-13, 14-21, 21-18) 1	25	日立金属桑名	(三重県)	
		26	パナソニックエコソリューションズ新潟	(新潟県)	2 (15-21, 21-13, 21-12) 1
	2 (21-16, 21-14) 0	27	Nitto	(宮城県)	
		28	愛知オークマ	(愛知県)	
8組	2 (12-21, 31-29, 21-15) 1	29	富士通小山	(栃木県)	
		30	モリタ製作所	(京都府)	2 (24-22, 21-18) 0
	2 (21-11, 18-21, 21-19) 1	31	印刷局小田原	(神奈川県)	
		32	JT東京	(東京都)	
9組	2 (23-21, 23-25, 21-9) 1	33	明治大阪	(大阪府)	
		34	日本精工	(神奈川県)	2 (21-12, 21-11) 0
	2 (21-9, 21-11) 0	35	特種東海製紙	(静岡県)	
		36	サンデンホールディングス	(群馬県)	
10組	2 (21-13, 21-8) 0	37	三菱電機熊本	(熊本県)	
		38	ジェイテクトスピアーズ	(奈良県)	2 (16-21, 21-19, 21-11) 1
	2 (21-15, 21-19) 0	39	日立笠戸	(山口県)	
		40	四国電力	(香川県)	
11組	2 (21-8, 21-16) 0	41	松本市役所	(長野県)	
		42	三菱ケミカル豊橋	(愛知県)	2 (18-21, 21-14, 21-19) 1
	2 (21-15, 21-17) 0	43	北陸電力	(富山県)	
		44	三菱自動車京都	(京都府)	
12組	2 (21-7, 21-13) 0	45	リコー沼津	(静岡県)	
		46	JFE西日本	(広島県)	2 (21-11, 21-18) 0
	2 (21-11, 21-17) 0	47	造幣局	(大阪府)	
		48	東京東信用金庫	(東京都)	
13組	2 (21-11, 21-12) 0	49	住友電工伊丹	(兵庫県)	
		50	川崎重工	(岐阜県)	2 (21-13, 21-15) 0
	2 (21-8, 21-17) 0	51	三菱三原	(広島県)	
		52	THK甲府	(山梨県)	
14組	2 (21-13, 21-13) 0	53	住友電工	(大阪府)	
		54	三島市役所	(静岡県)	2 (21-13, 21-18) 0
	2 (21-13, 21-9) 0	55	京都プラネッツ	(京都府)	
		56	パナソニックエコソリューションズ津	(三重県)	

第1シード	中部徳洲会病院	(沖縄)
第2シード	横河電機	(東京都)
第3シード	サンデンホールディングス	(群馬県)
第4シード	住友電工	(大阪府)
第5シード	JFE西日本	(広島県)
第6シード	富士通	(兵庫県)

【会　場】

セキスイハイムスーパーアリーナA･B･C･D

仙台市青葉体育館　　E･F

仙台市泉体育館　　G･H

平成30年度　第71回全日本9人制バレーボール実業団男子選手権大会

決 勝 ト ー ナ メ ン ト 戦 試 合 結 果

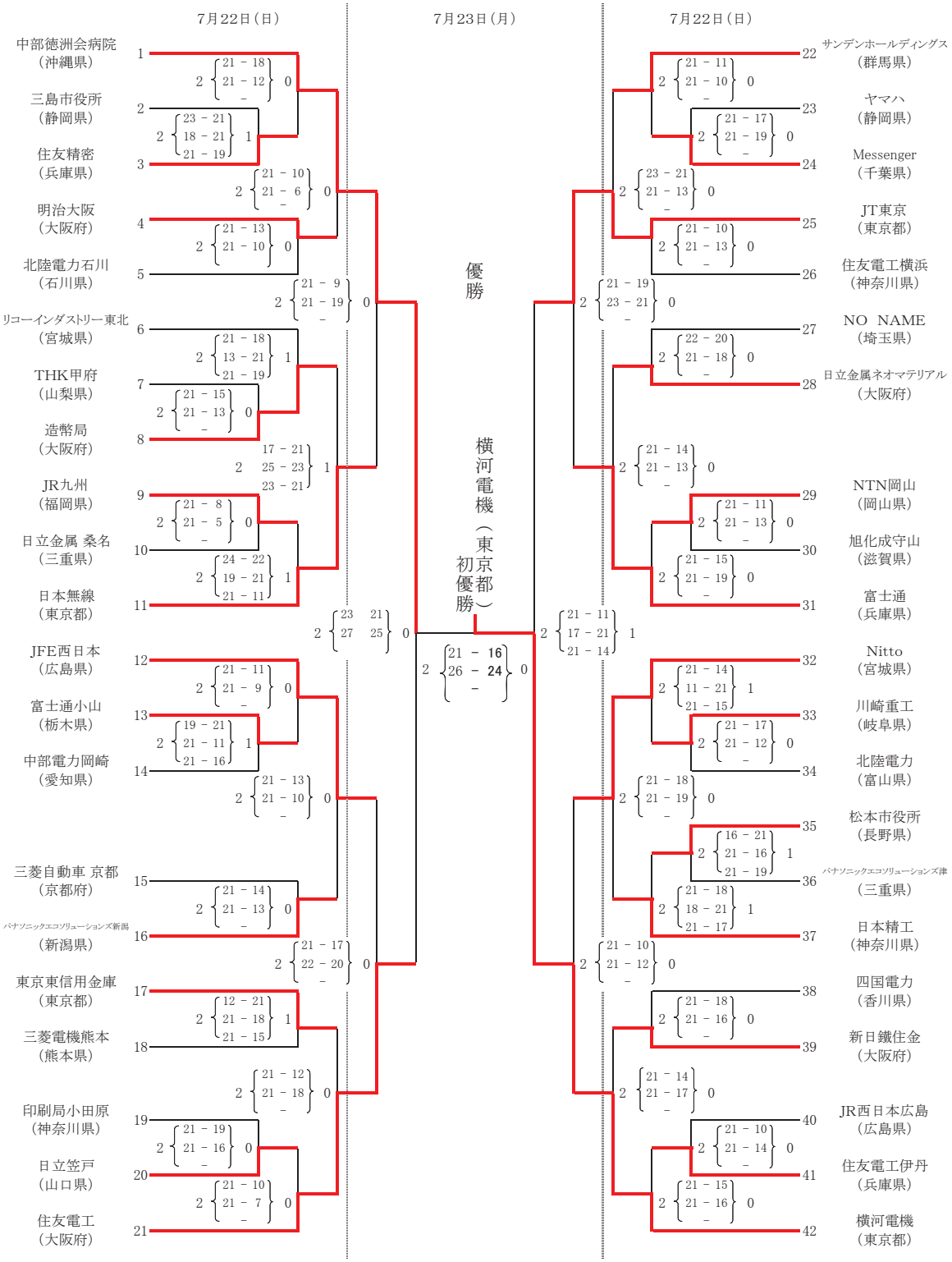

【会　場】

セキスイハイムスーパーアリーナA･B･C･D

仙台市青葉体育館　　E･F

元気フィールド仙台　　I･J

平成30年度真田杯
第17回全国社会人9人制バレーボール東ブロック男女優勝大会静岡県予選大会

平成30年8月5日(日)
会場： 沼津市民体育館

≪男子の部≫

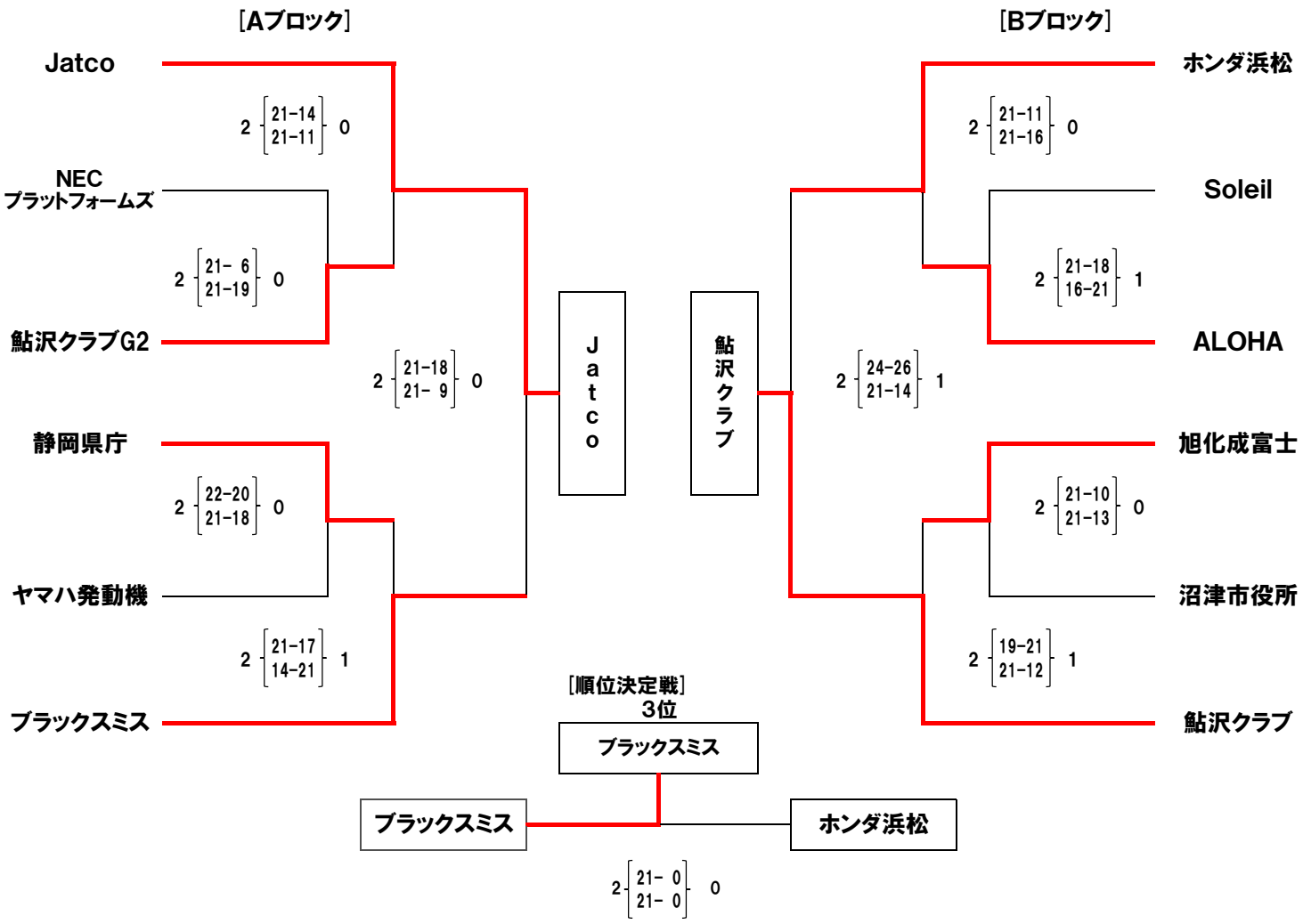

≪女子の部≫

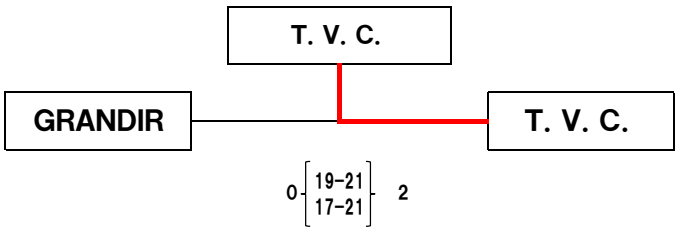

平成30年度
第17回 全国社会人9人制バレーボール東ブロック男子優勝大会
男子グループ戦結果

期日：平成30年11月9日(金)

富山市総合体育館第1アリーナ A･Bコート【第1試合の開始時刻9:30、第2試合以降は追い込み方式とします。】

富山県総合体育センター大アリーナ F･Gコート 中アリーナ Hコート【第1試合の開始時刻9:30 第2試合以降は追い込み方式とします。】

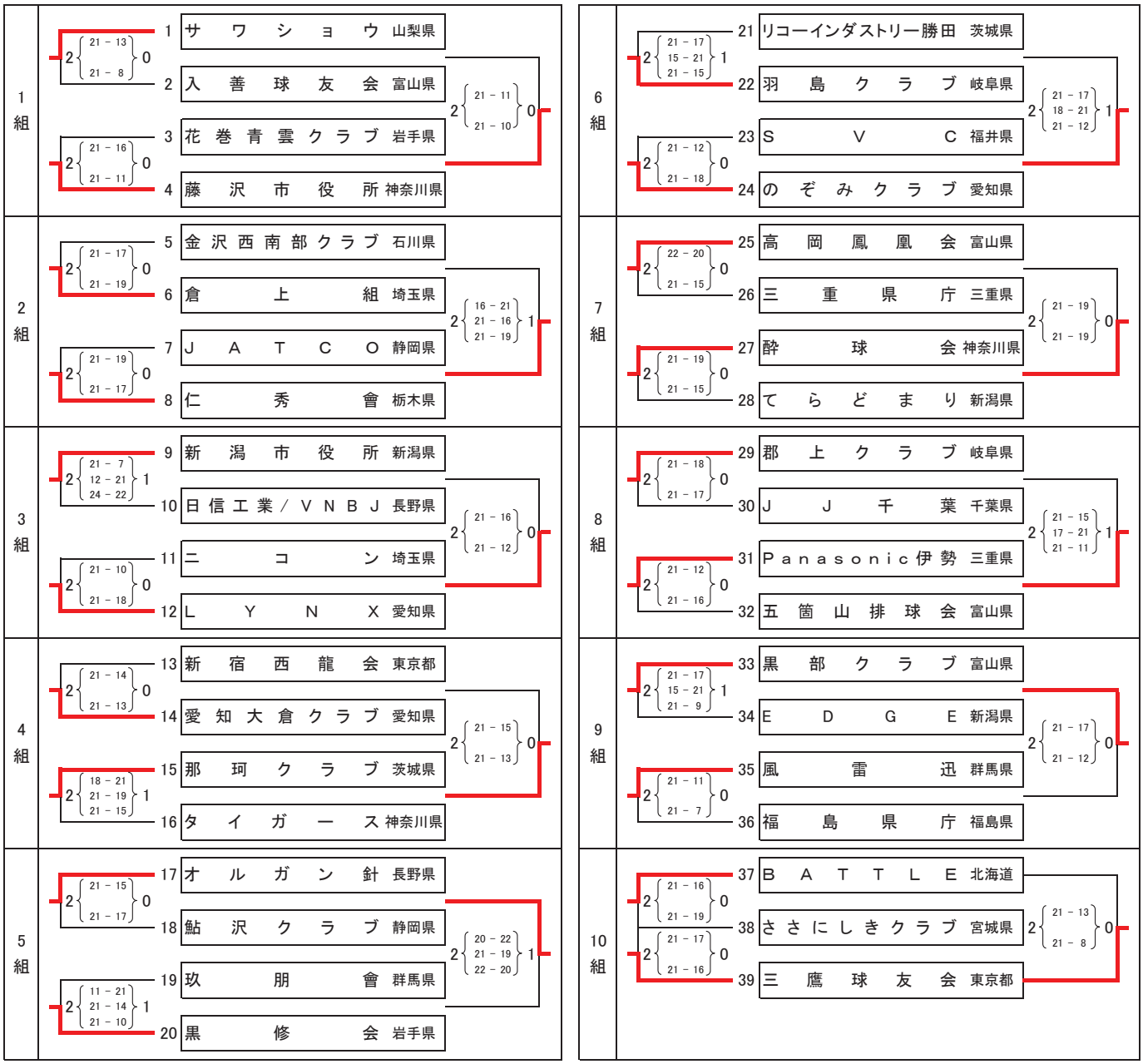

平成30年度
第17回　全国社会人9人制バレーボール東ブロック男女優勝大会
男子決勝トーナメント戦結果

富山市総合体育館第1アリーナ　A･Bコート　　【第1試合の開始時刻9:30】

富山県総合体育センター大アリーナ F･Gコート　　【第1試合の開始時刻9:30】

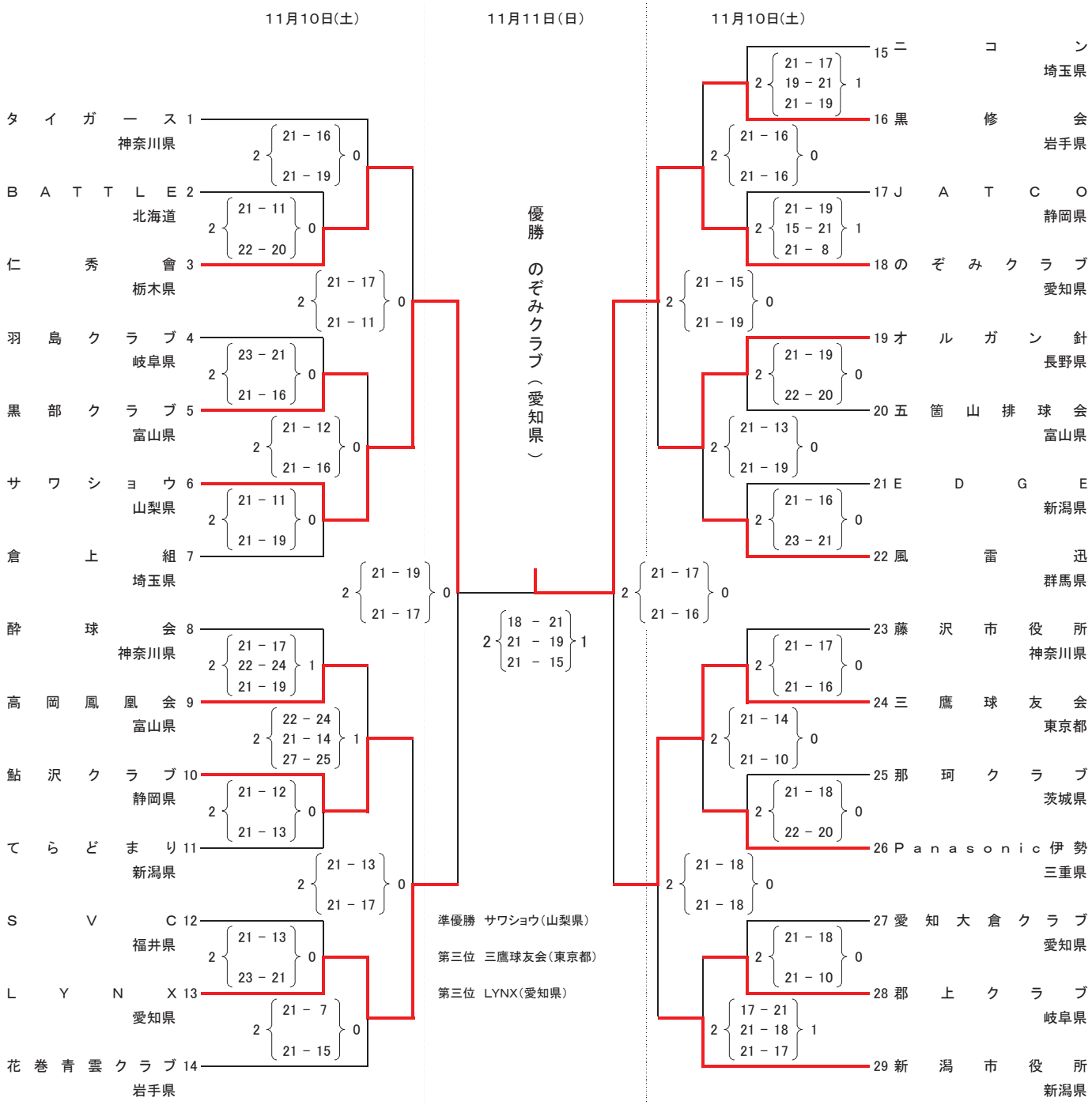

平成30年度
第17回 全国社会人9人制バレーボール東ブロック男女優勝大会
女子グループ戦結果

期日：平成30年11月　9日(金)

富山市総合体育館　第1アリーナCコート　第2アリーナD・Eコート【第1試合の開始時刻9:30、第2試合以降は追い込み方式としま

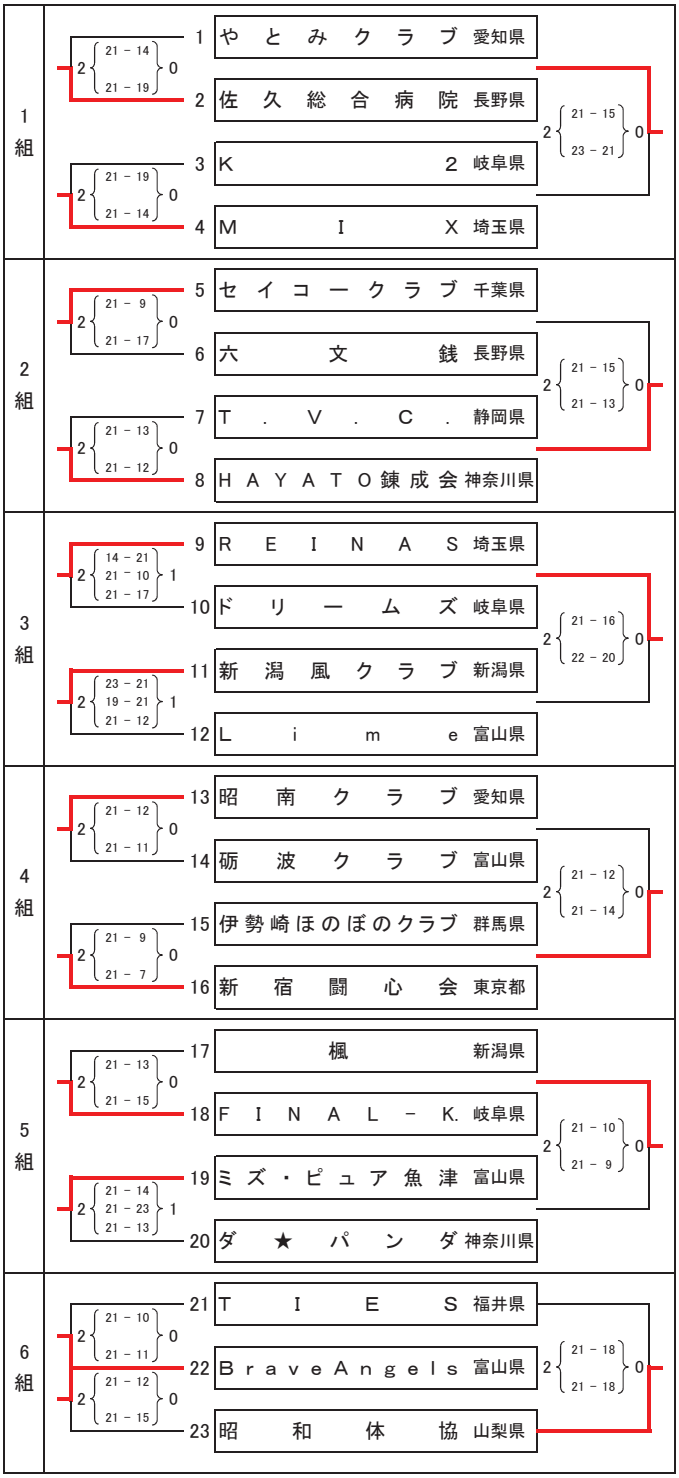

平成30年度
第17回　全国社会人9人制バレーボール東ブロック男女優勝大会
女子決勝トーナメント戦結果

富山市総合体育館　第2アリーナ　D･Eコート

富山市総合体育館　第1アリーナ　　Bコート

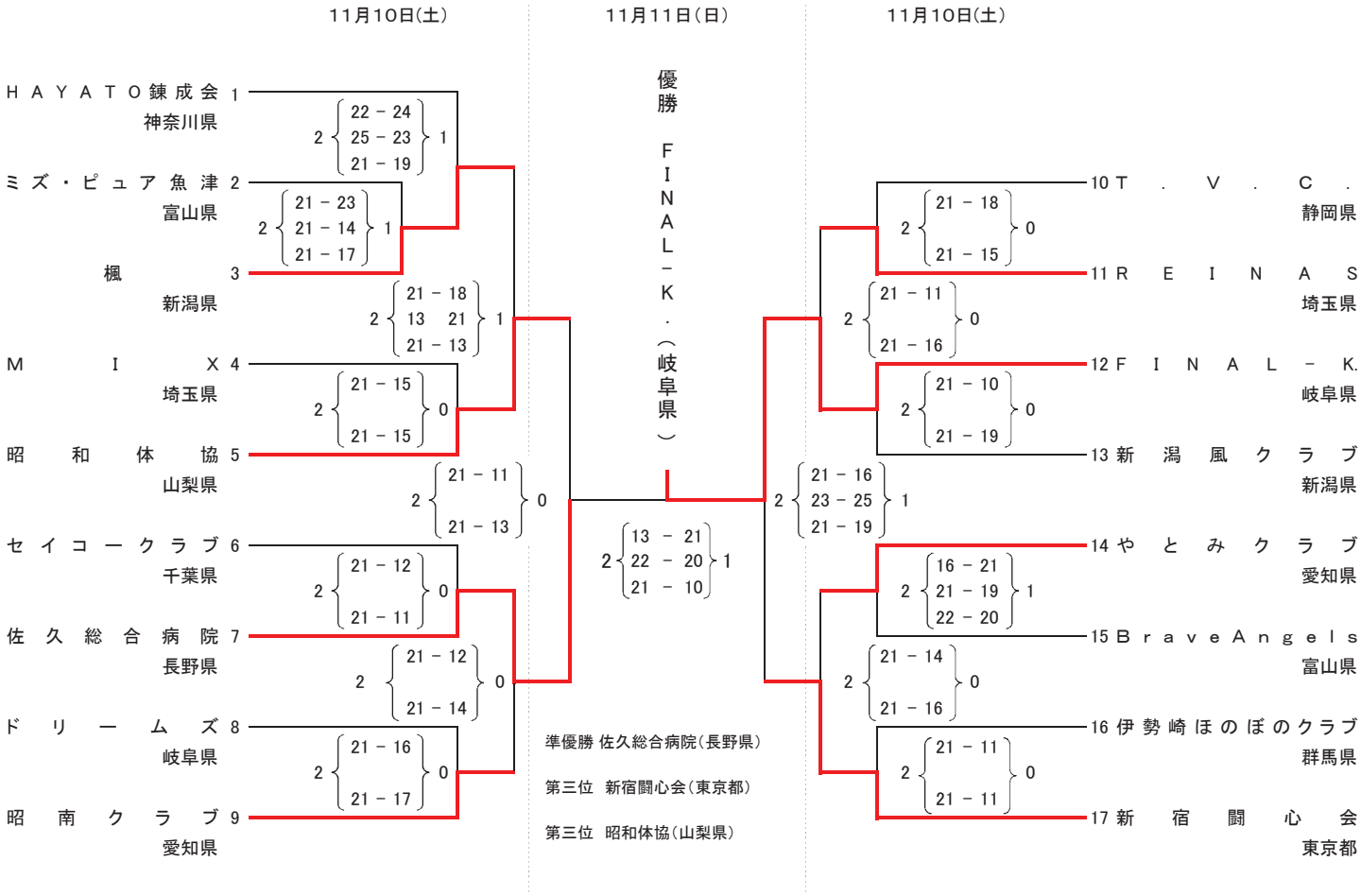

第22回　静岡県実業団バレーボール連盟会長杯9人制バレーボール優勝大会

2018/10/14　特種東海製紙体育館

［Aブロック］

	リコー沼津	ブラックスミス	静岡県庁	勝　敗	セット率 得(a)	セット率 失(b)	セット率 (a)/(b)	得点率 得(A)	得点率 失(B)	得点率 (A)/(B)	順位
リコー沼津		○ 2 (12－21, 22－20, 21－19) 1	○ 2 (21－7, 21－18) 0	2勝0負	4	1	4.0	97	85	1.1	1
ブラックスミス	● 1 (21－12, 20－22, 19－21) 2		● 0 (10－21, 15－21) 2	0勝2負	1	4	0.3	85	97	0.9	3
静岡県庁	● 0 (7－21, 18－21) 2	○ 2 (21－10, 21－15) 0		1勝1負	2	2	1.0	67	67	1.0	2

［Bブロック］

対戦なし

	鮎沢ｸﾗﾌﾞ	特種東海製紙	旭化成富士	NEC プラットホームズ	勝　敗	セット率 得(a)	セット率 失(b)	セット率 (a)/(b)	得点率 得(A)	得点率 失(B)	得点率 (A)/(B)	順位
鮎沢ｸﾗﾌﾞ		● 0 (14－21, 13－21) 2	○ 2 (21－11, 21－18) 0		1勝1負	2	2	1.0	69	71	0.97	3
特種東海製紙	○ 2 (21－14, 21－13) 0			○ 2 (21－6, 21－9) 0	2勝0負	4	0	4.0	84	42	2.0	1
旭化成富士	● 0 (11－21, 18－21) 2			○ 2 (21－15, 21－14) 0	1勝1負	2	2	1.0	71	71	1.00	2
NEC プﾗｯﾄﾎｰﾑｽﾞ		● 0 (6－21, 9－21) 2	● 0 (15－21, 14－21) 2		0勝2負	0	4	0.0	44	84	0.5	4

［順位決定戦］

優勝

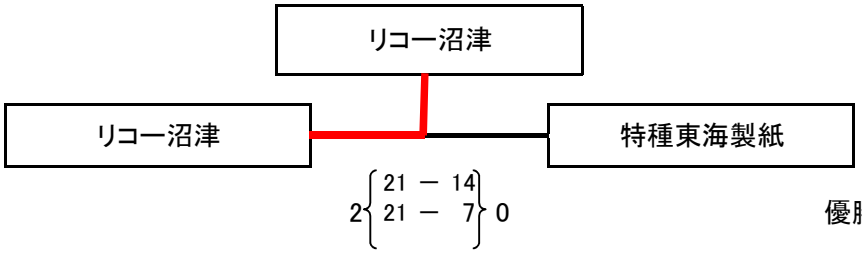

3位

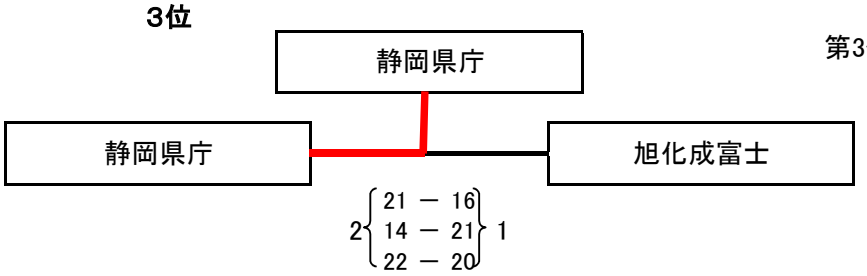

優勝　　リコー沼津

準優勝　特殊東海製紙

第3位　　静岡県庁

平成30年度全日本9人制バレーボール総合男女選手権大会　静岡県予選大会

《男子の部》

平成30年9月23日（日）
会場：アミューズ豊田

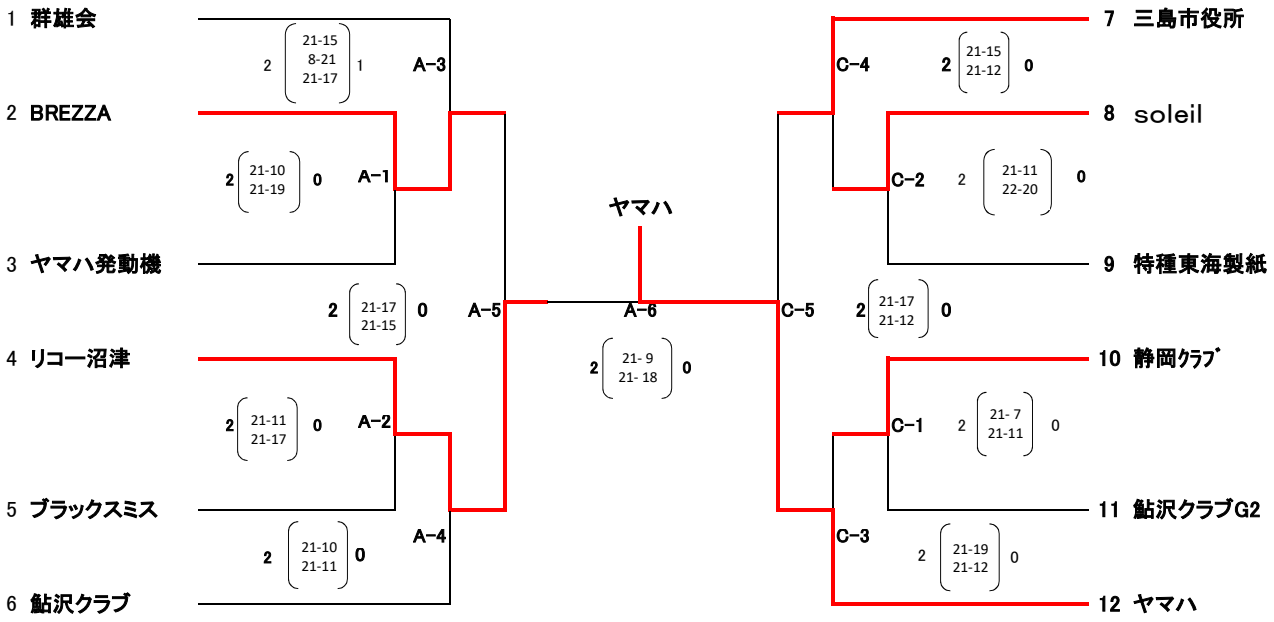

優勝した「ヤマハ」を
平成30年 11月29日(木)から12月2日（月）まで大阪市で行われる
第88回全日本9人制バレーボール総合男子選手権大会に推薦する。

《女子の部》

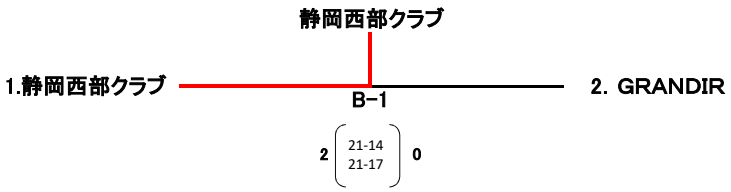

優勝した「静岡西部クラブ」 を
平成30年 11月29日(木)から12月2日（月）まで大阪市で行われる
第87回全日本9人制バレーボール総合女子選手権大会に推薦する。

平成30年度　第88回全日本9人制バレーボール総合男子選手権大会

グ　ル　ー　プ　戦　　結　果

期　日　：　平成３０年１１月３０日（金）

（会　場）　丸善インテックアリーナ大阪　メインアリーナ　A・B・C・Dコート　　丸善インテックアリーナ大阪　サブアリーナ　E・Fコート

【第1試合の開始時刻は9:30です。第2試合以降は追い込み方式とします。】

1組

1	愛知ALL BLACKS	愛知	2	(21-15, 21-17)	0
2	気高クラブ	鳥取			
3	寒川ACE	神奈川	2	(21-15, 21-14)	0
4	鹿児島徳洲会病院	鹿児島			

1 愛知ALL BLACKS			2	(21-19, 24-22)	0
3 寒川ACE					

2組

5	印刷局小田原	神奈川	2	(9-21, 21-19, 21-5)	1
6	廿日市クラブ	広島			
7	Nitto	宮城	2	(21-13, 21-11)	0
8	Abisso	高知			

5 印刷局小田原			2	(21-10, 21-12)	0
7 Nitto					1

3組

9	JR九州	福岡	2	(21-11, 21-19)	0
10	川崎重工	岐阜			
11	明治大阪	大阪	2	(21-17, 21-19)	0
12	北陸電力	富山			

9 JR九州			2	(21-16, 27-25)	0
11 明治大阪					

4組

13	リコーインダストリー東北	宮城	2	(21-7, 21-16)	0
14	THK甲府	山梨			
15	ZERO	滋賀	2	(21-12, 21-18)	0
16	おかやま	岡山			

13 リコーインダストリー東北			2	(21-14, 22-20)	0
15 ZERO					

5組

17	パナソニックエコソリューションズ新潟	新潟	2	(21-4, 21-17)	0
18	モリタ製作所	京都			
19	三菱重工長崎	長崎	2	(21-17, 21-19)	0
20	のぞみクラブ	愛知			

17 パナソニックエコソリューションズ新潟			2	(21-14, 21-14)	0
19 三菱重工長崎					

6組

21	ヤマハ	静岡	2	(21-15, 17-21, 21-18)	1
22	ジェイテクトスピアーズ	奈良			
23	Messenger	千葉	2	(21-13, 21-12)	0
24	松山クラブ	愛媛			

21 ヤマハ			2	(21-19, 21-15)	0
23 Messenger					

7組

25	FEST 2nd	鹿児島	2	(19-21, 22-20, 21-14)	1
26	三菱電機紅菱会	兵庫			
27	常澄クラブ	茨城	2	(21-13, 19-21, 21-19)	1
28	敦賀クラブ	福井			

25 FEST 2nd			2	(23-21, 22-20)	0
27 常澄クラブ					

8組

29	ブルービアード	石川	2	(21-17, 22-24, 22-20)	1
30	伊勢崎排工会	群馬			
31	西京倶楽部	山口	2	(21-11, 21-3)	0
32	鍋島クラブ	佐賀			

29 ブルービアード			2	(24-22, 21-14)	0
31 西京倶楽部					

9組

33	日本無線	東京	2	(21-16, 22-20)	0
34	沖縄銀行	沖縄			
35	ユナイテッド和歌山	和歌山	2	(21-15, 17-21, 21-10)	1
36	日立笠戸	山口			

33 日本無線			2	(21-9, 21-15)	0
35 ユナイテッド和歌山					

10組

37	富士通小山	栃木	2	(21-19, 23-21)	0
38	造幣局	大阪			
39	四国電力	香川	2	(21-16, 21-14)	0
40	三菱電機熊本	熊本			

37 富士通小山			2	(21-7, 21-10)	0
39 四国電力					

11組

41	リコー沼津	静岡	2	(21-19, 21-18)	0
42	倉上組	埼玉			
43	新日鐵住金	大阪	2	(21-13, 18-21, 21-6)	1
44	松本市役所	長野			

41 リコー沼津			2	(21-12, 21-11)	0
43 新日鐵住金					

12組

45	パナソニックエコソリューションズ津	三重	2	(21-10, 21-16)	0
46	しまね	島根			
47	T's クラブ	愛媛	2	(21-19, 21-7)	0
48	大光自動車	宮崎			

45 パナソニックエコソリューションズ津			2	(21-12, 21-16)	0
47 T's クラブ					

※シードチームの順位は、平成30年度公益財団法人日本バレーボール協会国内競技委員会シード委員会の決定による。（第1シードから第8シードのチームは、決勝トーナメント戦より出場）

第1シード　住友電工（大阪府）　　第2シード　富士通（兵庫県）　　第3シード　中部徳洲会病院（沖縄県）　　第4シード　住友電工伊丹（兵庫県）

第5シード　横河電機（東京都）　　第6シード　JT東京（東京都）　　第7シード　サンデンホールディングス（群馬県）　　第8シード　JFE西日本（広島県）

第9シード　西京倶楽部（山口県）　　第10シード　Nitto（宮城県）

平成３０年度　第８８回全日本９人制バレーボール総合男子選手権大会

決勝トーナメント戦　結果

（会　場）　丸善インテックアリーナ大阪メインアリーナ　B・Cコート　　大阪市立港スポーツセンター　G・Hコート

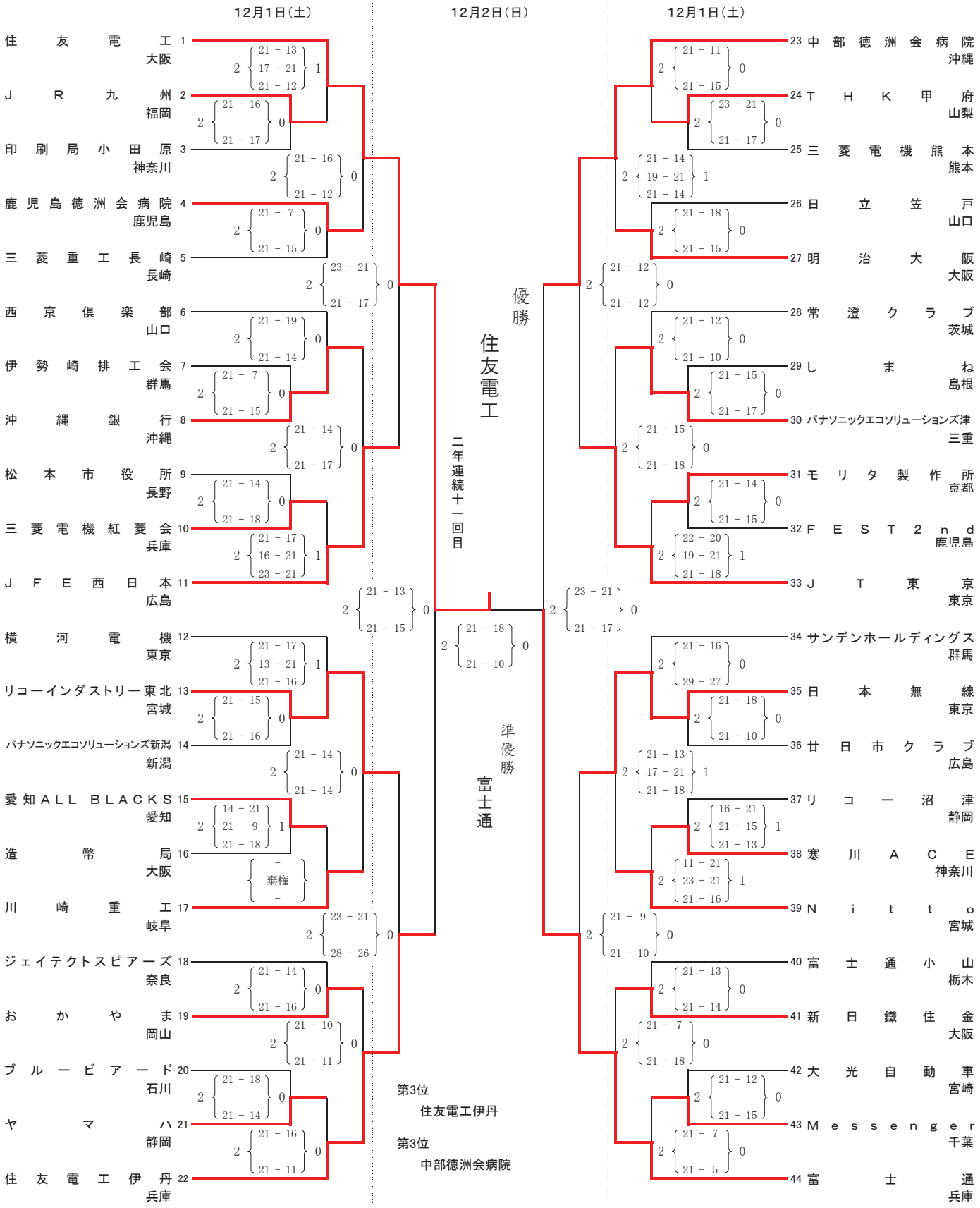

※シードチームの順位は、平成30年度公益財団法人日本バレーボール協会国内競技委員会シード委員会の決定による。（第1～第8シードのチームは、決勝トーナメント戦より出場）

第1シード　住友電工（大阪府）	第2シード　富士通（兵庫県）	第3シード　中部徳洲会病院（沖縄県）	第4シード　住友電工伊丹（兵庫県）
第5シード　横河電機（東京都）	第6シード　JT東京（東京都）	第7シード　サンデンホールディングス（群馬県）	第8シード　JFE西日本（広島県）
第9シード　西京倶楽部（山口県）	第10シード　Nitto（宮城県）		

平成30年度　第87回全日本9人制バレーボール総合女子選手権大会

グ　ル　ー　プ　戦　　結　果

期　日　：　平成３０年１１月３０日（金）

（会　場）エディオンアリーナ大阪　第１競技場　Ｉ・Ｊ・Ｋ・Ｌコート　　エディオンアリーナ大阪　第２競技場　Ｍ・Ｎコート

【第1試合の開始時刻は10：00です。第2試合以降は追い込み方式とします。】

1組

1	日本女子体育大学	東京	2	(21-11, 21-7)	0
2	金沢フレンズ	石川			
3	カリヨンクラブ	島根	2	(21-11, 18-21, 21-15)	1
4	東邦ガスクラブ	愛知			

1	2	(21-8, 21-8)	0
3			

2組

5	松山青雲ジュピター	愛媛	2	(21-6, 21-6)	0
6	葵クラブ	愛知			
7	高岡クラブ	富山	2	(21-15, 21-10)	0
8	Ｋｙｏｔｏ　Ｆｕｔｕｒｅ	京都			

5	2	(21-13, 21-18)	0
7			

3組

9	ＢｒａｖｅＡｎｇｅｌｓ	富山	2	(21-16, 21-13)	0
10	輝陽	岡山			
11	大分銀行	大分	2	(21-4, 21-12)	0
12	日新電機	京都			

9	2	(19-21, 21-11, 21-15)	1
11			

4組

13	ＦＩＮＡＬ－Ｋ．	岐阜	2	(21-15, 21-18)	0
14	埼玉クラブ	埼玉			
15	松山Ｖ	愛媛	2	(17-21, 21-8, 21-14)	1
16	氷見クラブ	富山			

13	2	(21-13, 21-13)	0
15			

5組

17	Ｖｏｒｉｅｓクラブ	滋賀	2	(21-13, 21-23, 23-21)	1
18	岡山クラブ	岡山			
19	上峰	佐賀	2	(21-2, 21-7)	0
20	日本体育大学	東京			

17	2	(21-7, 21-15)	0
19			

6組

21	ＥＡＳＴＥＲＳ	鹿児島	2	(21-10, 21-14)	0
22	大阪シティ信用金庫	大阪			
23	櫛形体協	山梨	2	(21-15, 21-12)	0
24	Ｓｐａｃｅ．Ｇ	愛知			

21	2	(21-15, 17-21, 21-11)	1
23			

7組

25	鹿屋凛クラブ	鹿児島	2	(21-19, 21-11)	0
26	パナソニックＥＳ大阪	大阪			
27	第一病院クラブ	群馬	2	(21-9, 21-18)	0
28	大町クラブ	長野			

25	2	(16-21, 21-18, 21-9)	1
27			

8組

29	はまぁ～ず	大阪	2	(21-10, 21-13)	0
30	鳥取ＶＣさくら会	鳥取			
31	静岡西部クラブ	静岡	2	(21-15, 21-17)	0
32	花王コスメ小田原	神奈川			

29	2	(21-17, 21-19)	0
31			

9組

33	ＷＥＳＴ	埼玉	2	(21-12, 21-11)	0
34	りゅうぎんＣＬＵＢ	沖縄			
35	友	兵庫	2	(21-17, 21-16)	0
36	ドリームズ	岐阜			

33	2	(21-16, 18-21, 21-14)	1
35			

—

10組

37	五木クラブＯＧ	愛知	2	(21-12, 21-16)	0
38	ありすクラブ	滋賀			
39	佐久総合病院	長野	2	(21-14, 21-16)	0
40	岡山ＳＡＬＩＲＥ	岡山			

37	2	(21-11, 21-10)	0
39			

11組

41	パナソニックES津アドバンス	三重	2	(21-9, 21-14)	0
42	キャッツ	滋賀			
43	東京女子体育大学	東京	2	(21-19, 21-10)	0
44	香川クラブ	香川			

41	2	(19-21, 21-17, 21-15)	1
43			

※シードチームの順位は、平成30年度公益財団法人日本バレーボール協会国内競技委員会シード委員会の決定による。（シードチームは、決勝トーナメント戦より出場）

第1シード　パナソニックESブルーベルズ（大阪府）　第2シード　デンソーテン　レッドフェニックス（兵庫県）　第3シード　パイオニアレッドソニックス（埼玉県）　第4シード　イビデンレグルス（岐阜県）

第5シード　マツダ クロス・ナイン（広島県）　第6シード　サンデンブルーエコアーズ（群馬県）　第7シード　鹿児島銀行レジオンウィングス（鹿児島県）

第8シード 東京東信用金庫ブルーラビッツ（東京都）　第9シード 所沢若松クラブ（埼玉県）　第10シード　日田検診ホワイトドルフィン（大分県）

平成３０年度　第８７回全日本９人制バレーボール総合女子選手権大会

決勝トーナメント戦　結果

'（会　場）　丸善インテックアリーナ大阪メインアリーナ　A･Dコート　　丸善インテックアリーナサブアリーナ　E･Fコート

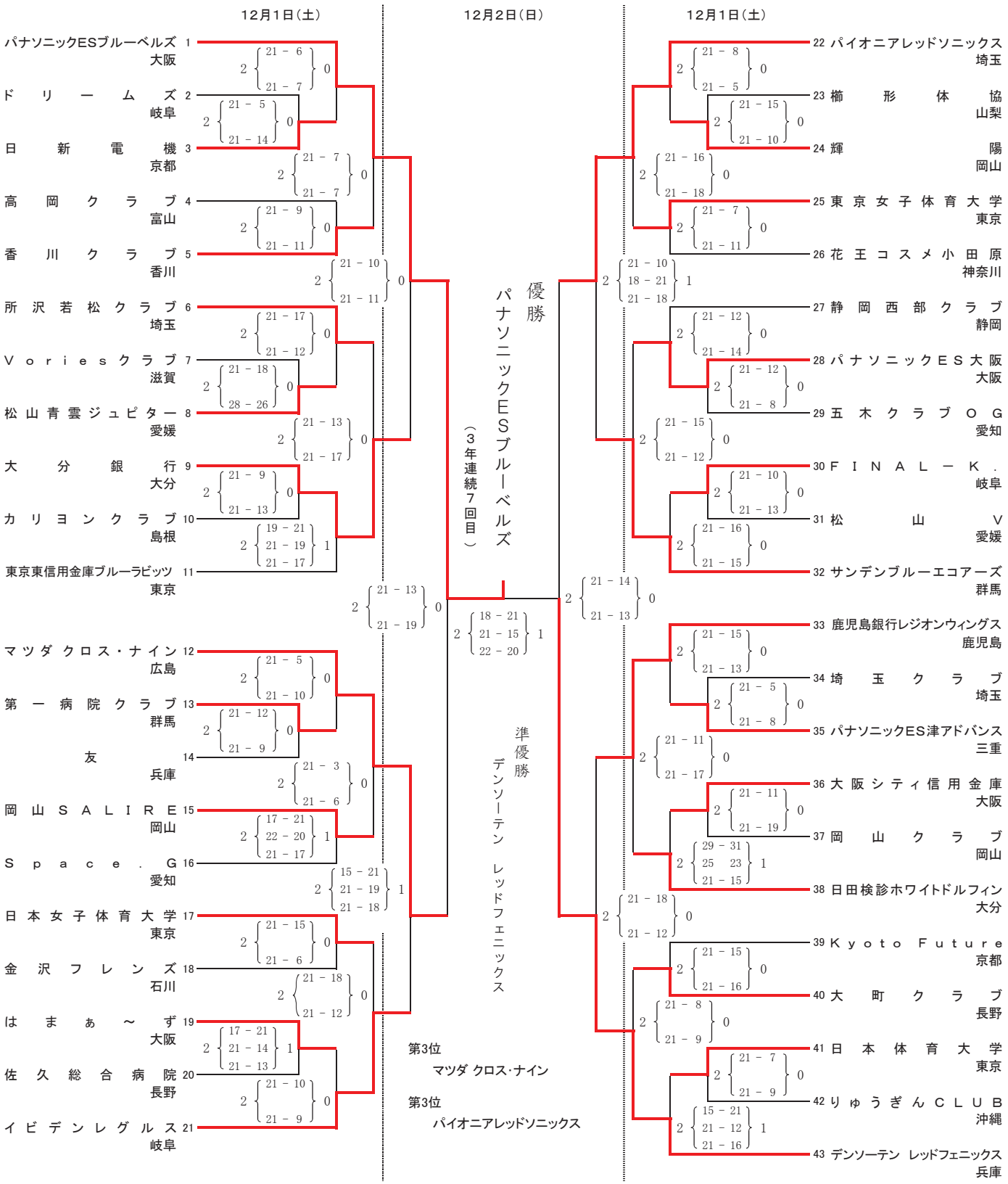

※シードチームの順位は、平成30年度公益財団法人日本バレーボール協会国内競技委員会シード委員会の決定による。（シードチームは、決勝トーナメント戦より出場）

第1シード　パナソニックESブルーベルズ（大阪府）　第2シード　デンソーテン　レッドフェニックス（兵庫県）　第3シード　パイオニアレッドソニックス（埼玉県）　第4シード　イビデンレグルス（岐阜県）

第5シード　マツダ クロス･ナイン（広島県）　第6シード　サンデンブルーエコアーズ（群馬県）　第7シード　鹿児島銀行レジオンウィングス（鹿児島県）

第8シード　所沢若松クラブ（埼玉県）第9シード　第8シード　東京東信用金庫ブルーラビッツ（東京都）　第10シード　日田検診ホワイトドルフィン（大分県）

クラブ部

［掲載大会］

● 全日本6人制バレーボールクラブカップ男子選手権大会　静岡県予選大会

→ 全日本6人制バレーボールクラブカップ男子選手権大会
（38th デサント ジャパン・クラブカップ）

● 全日本6人制バレーボールクラブカップ女子選手権大会　静岡県予選大会

→ 全日本6人制バレーボールクラブカップ女子選手権大会
（38th デサント ジャパン・クラブカップ）

● 全日本9人制バレーボールクラブカップ男子選手権大会　静岡県予選大会

→ 全日本9人制バレーボールクラブカップ男子選手権大会
（38th デサント ジャパン・クラブカップ）

● 全日本9人制バレーボールクラブカップ女子選手権大会　静岡県予選大会

→ 全日本9人制バレーボールクラブカップ女子選手権大会
（38th デサント ジャパン・クラブカップ）

→ 第15回　東海6・9人制クラブバレーボール男女選手権大会

● 日本スポーツマスターズ2018 兼 平成30年度東海スポーツマスターズ　静岡県予選大会

→ 第20回東海9人制バレーボールマスターズ男子大会

→ 日本スポーツマスターズ2018北海道大会（中止となりました）

● 第18回 静岡県クラブバレーボール連盟会長杯

※6人制男子と9人制女子は中止となりました

● 静岡県クラブ選手権大会

※「黒鷲旗」、「天皇杯・皇后杯」、「国体」、「中部総合」の大会結果は『全体』の項目に掲載

平成30年度　全日本6人制バレーボールクラブカップ男子選手権大会静岡県予選大会

平成30年5月20日（日）
吉田町総合体育館

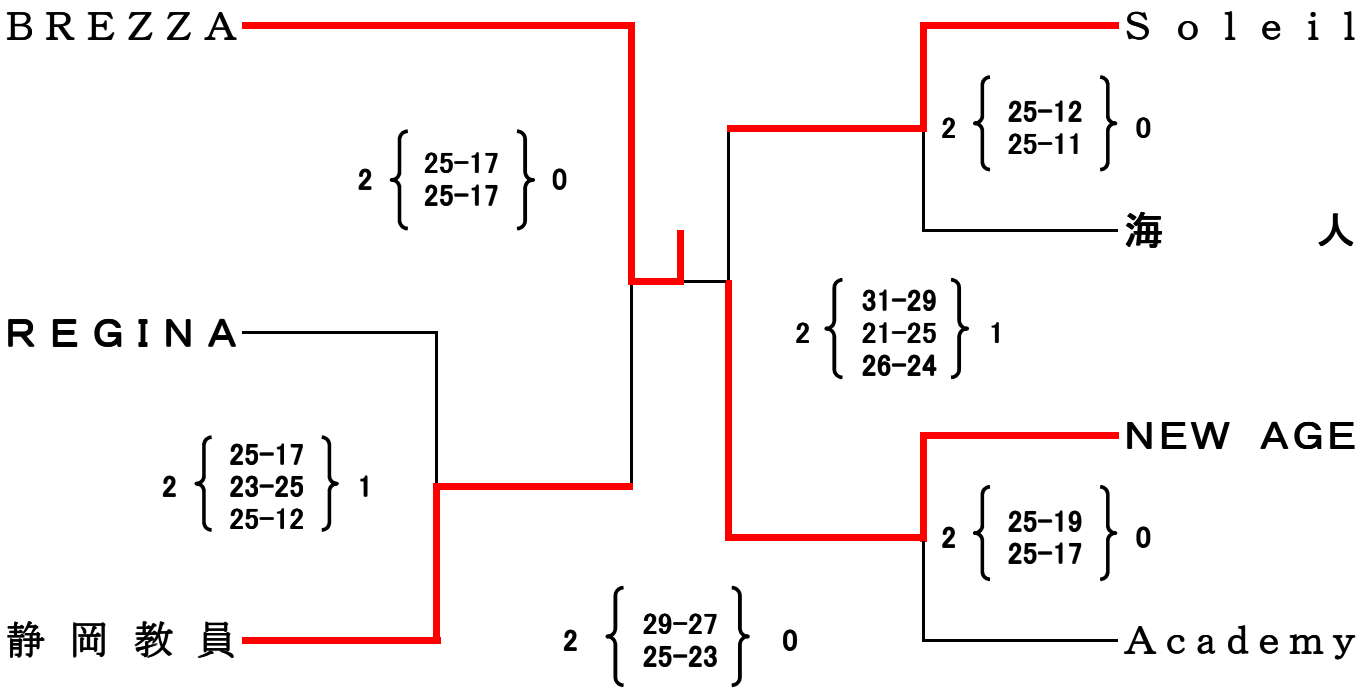

優　勝	BREZZA
準優勝	NEW　AGE
第三位	静岡教員
第三位	Soleil

平成30年度 全日本6人制バレーボールクラブカップ男子選手権大会
（38th デサント ジャパン・クラブカップ）
グループ戦 結果

期 日： 平成30年8月17日（金）

（会 場） 丸善インテックアリーナ大阪メインアリーナ A・B・C・Dコート

丸善インテックアリーナ大阪サブアリーナ E・Fコート

大阪市立港スポーツセンター G・Hコート

【第1試合の開始時刻は、大阪市中央体育館は10:45、港スポーツセンターは11:00です。】 【第2試合以降は追い込み方式とします。】

1組

No.	チーム名	都道府県
1	高梁クラブ	岡山
2	LOVELYS	京都
3	MALT	宮崎
4	越路クラブ	新潟

- 高梁クラブ 2 (25-16, 25-20) 0 LOVELYS
- 越路クラブ 2 (26-24, 25-22) 0 MALT
- 高梁クラブ 2 (25-15, 25-20) 0 越路クラブ

2組

No.	チーム名	都道府県
5	NSC	茨城
6	XXX	鳥取
7	岐阜クラブ	岐阜
8	岡崎建設Owls	岩手

- XXX 2 (25-16, 25-16) 0 NSC
- 岐阜クラブ 2 (25-19, 25-12) 0 岡崎建設Owls
- XXX 2 (25-14, 25-19) 0 岐阜クラブ

3組

No.	チーム名	都道府県
9	笑話	長野
10	八戸クラブ	青森
11	MASTERPIECE	岩手
12	曙	神奈川

- 笑話 2 (25-20, 25-16) 0 八戸クラブ
- 曙 2 (25-14, 25-17) 0 MASTERPIECE
- 曙 2 (25-23, 25-19) 0 笑話

4組

No.	チーム名	都道府県
13	愛媛クラブ	愛媛
14	寺田工場長	大阪
15	龍球会	山口
16	三井住友海上	東京

- 愛媛クラブ 2 (25-16, 25-16) 0 寺田工場長
- 三井住友海上 2 (25-11, 25-18) 0 龍球会
- 愛媛クラブ 2 (25-19, 26-24) 0 三井住友海上

5組

No.	チーム名	都道府県
17	山梨学院大学	山梨
18	栃木クラブ	栃木
19	三重IGO	三重
20	Msize南串北串	長崎

- 山梨学院大学 2 (25-21, 25-22) 0 栃木クラブ
- 三重IGO 2 (25-19, 19-25, 25-21) 1 Msize南串北串
- 山梨学院大学 2 (20-25, 25-22, 25-15) 1 三重IGO

6組

No.	チーム名	都道府県
21	摂津排球会	大阪
22	VIVACE	京都
23	大洋部品	北海道
24	ライフバル千葉	千葉

- 摂津排球会 2 (25-20, 22-25, 25-19) 1 VIVACE
- ライフバル千葉 2 (25-22, 25-11) 0 大洋部品
- 摂津排球会 2 (27-25, 29-27) 0 ライフバル千葉

7組

No.	チーム名	都道府県
25	EXIT	大阪
26	酒田倶楽部若獅子会	山形
27	ボンバーズ	滋賀
28	創球会	島根

- EXIT 2 (25-22, 25-14) 0 酒田倶楽部若獅子会
- 創球会 2 (25-8, 25-15) 0 ボンバーズ
- EXIT 2 (24-26, 27-25, 25-16) 1 創球会

8組

No.	チーム名	都道府県
29	清	徳島
30	和歌山クラブ	和歌山
31	福井クラブ	福井
32	岡山六球会	岡山

- 和歌山クラブ 2 (25-13, 19-25, 25-17) 1 清
- 福井クラブ 2 (25-12, 25-15) 0 岡山六球会
- 和歌山クラブ 2 (16-25, 25-20, 25-22) 1 福井クラブ

9組

No.	チーム名	都道府県
33	群馬バレーボールクラブ	群馬
34	ゆとり	京都
35	豊田倶楽部	岐阜
36	MINAMI	新潟

- 群馬バレーボールクラブ 2 (25-20, 25-21) 0 ゆとり
- MINAMI 2 (25-17, 25-21) 0 豊田倶楽部
- MINAMI 2 (25-22, 21-25, 27-25) 1 群馬バレーボールクラブ

10組

No.	チーム名	都道府県
37	KTAG	千葉
38	Kagoshima Cherry Blossoms	鹿児島
39	高知教員クラブ	高知
40	VC秋田	秋田

- Kagoshima Cherry Blossoms 2 (25-20, 25-13) 0 KTAG
- VC秋田 2 (23-25, 25-11, 25-21) 1 高知教員クラブ
- VC秋田 2 (26-24, 14-25, 25-15) 1 Kagoshima Cherry Blossoms

11組

No.	チーム名	都道府県
41	福島	福島
42	平成国際大学クラブ	埼玉
43	SCORPION	福岡
44	PAOPAO組	兵庫

- 平成国際大学クラブ 2 (25-19, 25-20) 0 福島
- SCORPION 2 (25-22, 25-22) 0 PAOPAO組
- SCORPION 2 (25-21, 25-20) 0 平成国際大学クラブ

12組

No.	チーム名	都道府県
45	TOSHO	宮城
46	葵クラブ	愛媛
47	鳳凰会	和歌山
48	TAJIMI.DAA	愛知

- 葵クラブ 2 (25-13, 25-20) 0 TOSHO
- TAJIMI.DAA 2 (25-19, 27-25) 0 鳳凰会
- 葵クラブ 2 (25-23, 25-21) 0 TAJIMI.DAA

13組

No.	チーム名	都道府県
49	金沢教員クラブ	石川
50	兵庫教員クラブ	兵庫
51	城南クラブ	奈良
52	南倶楽部	富山

- 金沢教員クラブ 2 (25-19, 25-18) 0 兵庫教員クラブ
- 城南クラブ 2 (25-13, 25-11) 0 南倶楽部
- 金沢教員クラブ 2 (25-18, 25-22) 0 城南クラブ

14組

No.	チーム名	都道府県
53	Team Foot	香川
54	Safilva北海道	北海道
55	JAIL	埼玉
56	BREZZA	静岡

- Safilva北海道 2 (26-24, 16-25, 25-22) 1 Team Foot
- JAIL 2 (25-18, 25-13) 0 BREZZA
- Safilva北海道 2 (25-21, 16-25, 25-19) 1 JAIL

※平成30年度（公財）日本バレーボール協会選考シードチーム順位

第1シード	岡崎建設Owls	（岩手）
第2シード	福井クラブ	〈福井〉
第3シード	VC秋田	（秋田）
第4シード	ライフバル千葉	（千葉）
第5シード	寺田工場長	（大阪）

平成30年度　全日本６人制クラブカップ女子選手権大会　静岡県予選会

平成30年5月13日（日）
静岡市蒲原体育館

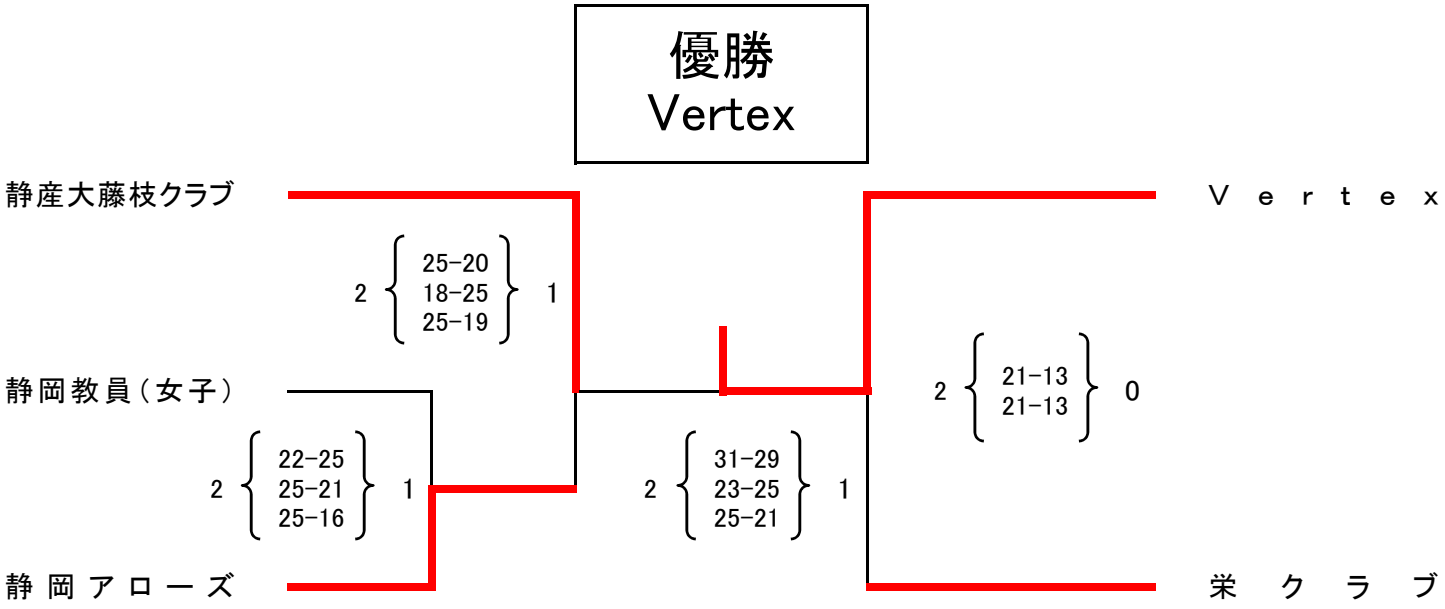

平成３０年度　全日本６人制バレーボールクラブカップ女子選手権大会
（３８ｔｈ　デサント　ジャパン・クラブカップ）
グ ル ー プ 戦　結 果

期 日 ：　平成３０年７月２７日（金）

（会 場） 宇都宮市体育館メインアリーナ　A･B･Cコート
宇都宮市体育館サブアリーナ　Dコート
清原体育館　E･F･Gコート

第1組

No.	チーム	都道府県
1	Bacchuz	栃木
2	わがクラブ	岩手
3	北海道V－spirit	北海道
4	和歌山クラブ	和歌山

- 1 vs 2：2 {25－11, 25－5} 0
- 3 vs 4：2 {25－16, 25－19} 0
- 決勝：2 {25－11, 25－11} 0

第2組

No.	チーム	都道府県
5	ZERO	岩手
6	Elephant	山梨
7	畝傍クラブ	奈良
8	SKY	富山

- 5 vs 6：2 {22－25, 25－19, 25－19} 1
- 7 vs 8：2 {25－20, 25－12} 0
- 決勝：2 {25－12, 25－23} 0

第3組

No.	チーム	都道府県
9	広島クラッカーズ	広島
10	みえ高田VCsala	三重
11	LAUNDRY	愛知
12	長野スピリッツ松本	長野

- 9 vs 10：2 {25－15, 25－12} 0
- 11 vs 12：2 {25－15, 25－12} 0
- 決勝：2 {25－18, 25－21} 0

第4組

No.	チーム	都道府県
13	KAKALOTTO	千葉
14	遥	京都
15	愛球女子	栃木
16	神戸親和女子大学	兵庫

- 13 vs 14：2 {25－5, 25－22} 0
- 15 vs 16：2 {25－8, 25－21} 0
- 決勝：2 {27－25, 26－24} 0

第5組

No.	チーム	都道府県
17	PRINCESS	愛知
18	盛岡クラブ	岩手
19	北九州ブルースプリングス	福岡
20	Regina	岐阜

- 17 vs 18：2 {25－10, 25－14} 0
- 19 vs 20：2 {25－20, 22－25, 25－22} 1
- 決勝：2 {25－9, 25－8} 0

第6組

No.	チーム	都道府県
21	あやめクラブ	山梨
22	ベスビアス新潟	新潟
23	リトルウィッチーズ	岩手
24	福岡春日シーキャッツ	福岡

- 21 vs 22：2 {25－17, 25－18} 0
- 23 vs 24：2 {25－11, 25－15} 0
- 決勝：2 {25－21, 25－19} 0

第7組

No.	チーム	都道府県
25	SPARK's	栃木
26	AOⅥ	福島
27	渋川クラウドナイン	群馬
28	綾部クラブ	京都

- 25 vs 26：2 {25－14, 17－25, 26－24} 1
- 27 vs 28：2 {27－25, 25－19} 0
- 決勝：2 {25－19, 25－20} 0

第8組

No.	チーム	都道府県
29	ウエルネスVBC	茨城
30	BROAD BEAN	奈良
31	大阪国際大学クラブ	大阪
32	奔流道	神奈川

- 29 vs 30：2 {25－14, 25－11} 0
- 31 vs 32：2 {25－21, 26－24} 0
- 決勝：2 {25－13, 25－14} 0

第9組

No.	チーム	都道府県
33	横浜国大クラブ	神奈川
34	日本大学	東京
35	Vertex	静岡
36	羽龍	栃木

- 33 vs 34：2 {25－20, 25－22} 0
- 35 vs 36：2 {25－18, 25－14} 0
- 決勝：2 {25－13, 25－19} 0

第10組

No.	チーム	都道府県
37	埼玉クラブ	埼玉
38	ITVC	石川
39	WINS	大阪
40	尚絅学院大学クラブ	宮城

- 37 vs 38：2 {25－16, 16－25, 25－15} 1
- 39 vs 40：2 {25－22, 28－26} 0
- 決勝：2 {25－12, 27－25} 0

第11組

No.	チーム	都道府県
41	福島	福島
42	KUROBE CHERRY	富山
43	松見クラブ	茨城
44	CK CLUB	奈良

- 41 vs 42：2 {25－15, 25－15} 0
- 43 vs 44：2 {25－19, 25－16} 0
- 決勝：2 {25－18, 25－22} 0

第12組

No.	チーム	都道府県
45	はやぶさG	滋賀
46	健友会	千葉
47	酒田クラブ	山形
48	elcasa	埼玉

- 45 vs 46：2 {25－18, 23－25, 25－11} 1
- 47 vs 48：2 {25－23, 21－25, 25－18} 1
- 決勝：2 {13－25, 25　11, 25－23} 1

※平成２９年度（公財）日本バレーボール協会選考シードチーム順位

第１シード　福井クラブ（福井）
第２シード　CLUB EHIME（愛媛）
第３シード　Bacchuz（開催地）

第1シードの福井クラブ、第2シードのCLUB EHIMEは、
端数処理により決勝トーナメント戦より出場

平成３０年度　全日本６人制バレーボールクラブカップ女子選手権大会

（３８ｔｈ　デサント　ジャパン・クラブカップ）

決勝トーナメント戦　結果

（会　場）　宇都宮市体育館メインアリーナ　A･B･Cコート　　清　原　体　育　館　E･F･Gコート
宇都宮市体育館サブアリーナ　Dコート

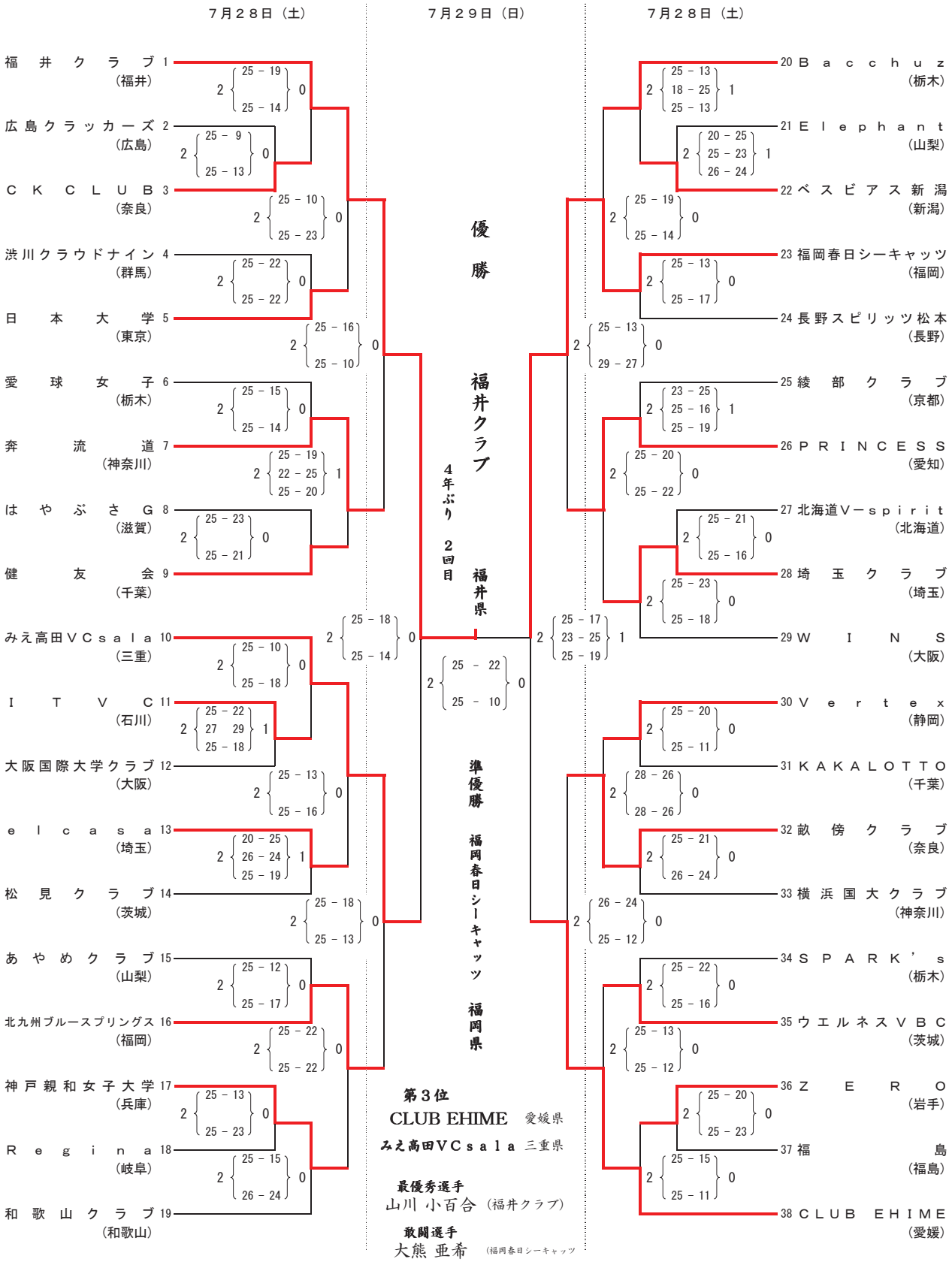

平成30年度　全日本９人制クラブカップ男子選手権大会　静岡県予選会

平成30年5月20日（日）
伊豆の国市立長岡中学校

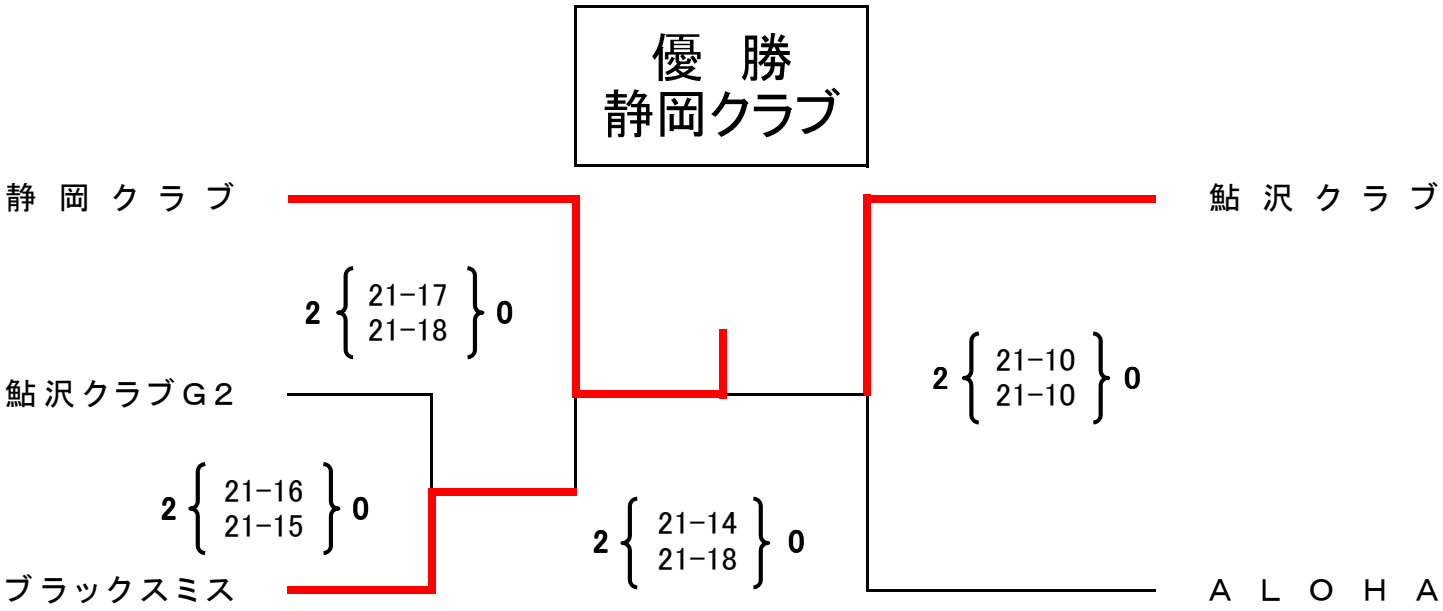

平成３０年度　全日本９人制バレーボールクラブカップ男子選手権大会
（38th　デサント　ジャパン・クラブカップ）
グ　ル　ー　プ　戦　　結　果

期　日　：　平成３０年７月２７日（金）

（会　場）　スポーツ文化センターアリーナ　レクチャー　A・B・C・Dコート　　やまぐちリフレッシュパーク　E・Fコート
山口市小郡ふれあいセンター　Gコート

【第1試合の開始時刻は9:30です。】　　【第2試合以降は追い込み方式とします。】

1組

1	T'sクラブ愛媛	2 (21-15, 11-21, 21-15)	1
2	三田川・相葉佐賀	2 (21-12, 21-13)	0
3	YKK富山	2 (25-23, 21-17)	0
4	全目黒東京		

2組

5	清原クラブ栃木	2 (19-21, 22-20, 21-16)	1
6	大桜クラブ鹿児島	2 (21-13, 21-8)	0
7	広陵クラブ奈良	2 (21-10, 21-1)	0
8	福岡フェニックス福岡		

3組

9	周桑クラブ愛媛	2 (21-10, 21-14)	0
10	甲州V'z山梨	2 (21-16, 21-15)	0
11	SUPER SONICS滋賀	2 (21-15, 21-15)	0
12	津山クラブ岡山		

4組

13	敦賀クラブ福井	2 (21-13, 21-11)	0
14	愛知ALL BLACKS愛知	2 (24-22, 21-16)	0
15	阿呆鳥埼玉	2 (22-20, 21-14)	0
16	宮崎光陽クラブ宮崎		

5組

17	おかやま岡山	2 (19-21, 22-20, 21-13)	1
18	大東クラブ島根	2 (21-17, 21-11)	0
19	京都教員京都	2 (21-19, 24-26, 21-13)	1
20	三菱重工長崎長崎		

6組

21	神楽岡山	2 (21-13, 21-10)	0
22	LOVELYS京都	2 (23-21, 21-12)	0
23	宇部クラブ山口	2 (21-15, 14-21, 21-11)	1
24	廿日市クラブ広島		

7組

25	周防会山口	2 (21-16, 21-19)	0
26	西毛九龍会群馬	2 (19-21, 22-20, 21-14)	1
27	三ツ葉クラブ新潟	2 (21-14, 21-9)	0
28	ビクトリー兵庫		

8組

29	香川クラブ香川	2 (21-10, 21-13)	0
30	オメガクラブ埼玉	2 (21-10, 21-12)	0
31	別府クラブ大分	2 (21-19, 21-15)	0
32	k'z鹿児島		

9組

33	てんとう虫大阪	2 (21-13, 15-21, 21-10)	1
34	玉名トップランカーズ熊本	2 (20-22, 21-12, 21-9)	1
35	静岡クラブ静岡	2 (16-21, 21-18, 21-19)	1
36	大町クラブ長野		

10組

37	ZERO滋賀	2 (21-13, 21-16)	0
38	案山子倶楽部島根	2 (21-10, 21-17)	0
39	福岡Reverse福岡	2 (21-10, 21-15)	0
40	KIDS鳥取		

11組

41	西京倶楽部山口	2 (21-17, 18-21, 21-17)	1
42	寒川ACE神奈川	2 (20-22, 22-20, 21-17)	1
43	九鱗会茨城	2 (21-19, 21-19)	0
44	沖縄銀行沖縄		

12組

45	WEEKLY千葉	棄権	
46	ブルービアード石川	棄権	
47	OKAYA長野	2 (21-19, 21-10)	0
48	美濃加茂クラブ岐阜		

13組

49	気高クラブ鳥取	2 (21-17, 21-10)	0
50	群雄会静岡	2 (21-19, 21-11)	0
51	Drinkers山口	2 (21-19, 18-21, 21-16)	1
52	邑久クラブ岡山		

14組

53	球友会広島	2 (21-5, 21-17)	0
54	仲南体協クラブ香川	2 (21-15, 21-14)	0
55	伊万里クラブ佐賀	2 (21-18, 21-16)	0
56	川越クラブ三重		

※平成30年度（公財）日本バレーボール協会選考シードチーム順位

第1シード	おかやま	（岡山）
第2シード	群雄会	（静岡）
第3シード	清原クラブ	（栃木）
第4シード	西京倶楽部	（山口）

平成３０年度　全日本９人制バレーボールクラブカップ男子選手権大会

（３８ｔｈ　デサント　ジャパン・クラブカップ）

決勝トーナメント戦　結果

（会 場）　維新百年記念スポーツ文化センター　A･B･C･Dコート　　やまぐちリフレッシュパーク　E･Fコート

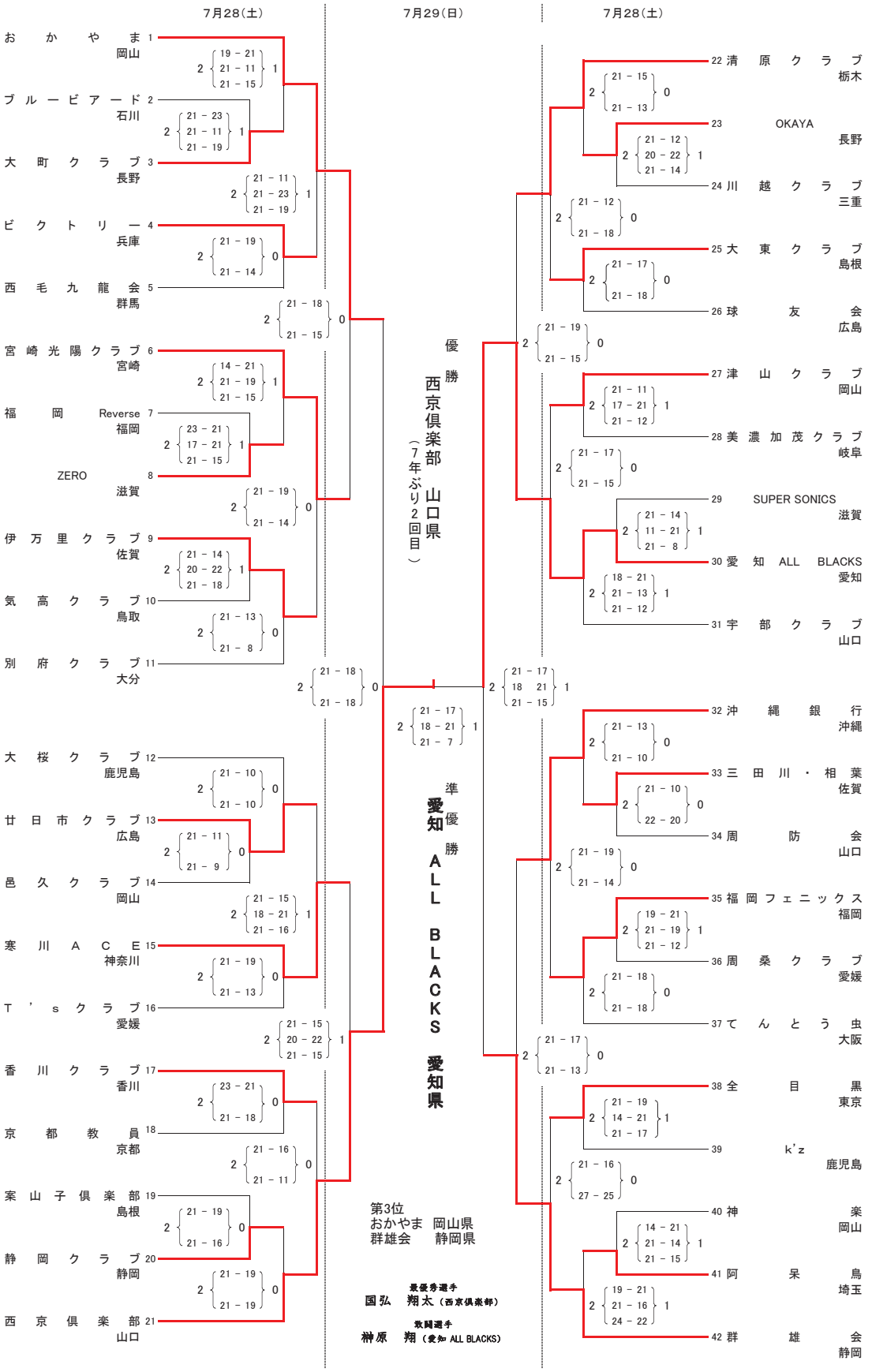

平成30年度　全日本9人制バレーボールクラブカップ男女選手権大会
静岡県予選会　女子の部

2018年6月17日
静岡産業大学藤枝体育館

優　　勝	静産大藤枝クラブ
準 優 勝	静岡西部クラブ
第 3 位	GRANDIR

	静岡西部クラブ	GRANDIR	静産大藤枝クラブ	勝	負	順位
静岡西部クラブ		2 { 21-19 21-18 } 0	1 { 21-17 18-21 15-21 } 2	1	1	2
GRANDIR	0 { 19-21 18-21 } 2		1 { 21-19 17-21 16-21 } 2	0	2	3
静産大藤枝クラブ	2 { 17-21 21-18 21-15 } 1	2 { 19-21 21-17 21-16 } 1		2	0	1

平成３０年度　全日本９人制バレーボールクラブカップ女子選手権大会
（３８ｔｈ　デサント　ジャパン・クラブカップ）
グ ル ー プ 戦　結 果

期 日 ：　平 成 ３ ０ 年 ８ 月 １ １ 日 （ 土 ）

（会　場）　久留米アリーナ メインアリーナ　Ａ･Ｂ･Ｃコート　　久留米市みづま総合体育館 メインアリーナ　Ｅ･Ｆコート
久留米アリーナ サブアリーナ　Ｄコート　　久留米市みづま総合体育館 サブアリーナ　Ｇコート

組	対戦	選手	結果
第１組	1	東邦ガスクラブ（愛知）	2（17－21、22－20、21－16）1
	2	鹿児島中央クラブ（鹿児島）	
	3	川口ＥＳＰＥＲＡＮＺＡ（埼玉）	2（21－19、21－17）0
	4	Ｋｙｏｔｏ Ｆｕｔｕｒｅ（京都）	
			2（21－14、21－15）0
第２組	5	アパッシュ（愛知）	2（21－17、21－15）0
	6	ＷＩＮＧ（兵庫）	
	7	大村女子クラブ（長崎）	2（21－12、21－12）0
	8	第一病院クラブ（群馬）	
			2（21－19、14－21、21－19）1
第３組	9	㈱明光商会（福岡）	2（21－15、21－15）0
	10	ＶＩＧＯＲＳ（栃木）	
	11	ＢｅＢｅクラブ（熊本）	2（21－14、21－17）0
	12	奥州クラブ（岩手）	
			2（21－11、21－11）0
第４組	13	穂波クラブ（福岡）	2（21－10、26－24）0
	14	鹿屋凛クラブ（鹿児島）	
	15	氷見クラブ（富山）	2（21－8、21－11）0
	16	岡山ＳＡＬＩＲＥ（岡山）	
			2（21－6、21－8）0
第５組	17	キャッツ（滋賀）	2（21－14、21－16）0
	18	日本赤十字社和歌山医療センター（和歌山）	
	19	松山青雲ジュピター（愛媛）	2（11－21、21－15、21－13）1
	20	金沢フレンズ（石川）	
			2（21－19、21－15）0
第６組	21	日本体育大学（東京）	2（21－15、21－9）0
	22	Ｒａｐｉ：ｔ（茨城）	
	23	パナソニックＥＳ大阪（大阪）	2（19－21、21－15、21－18）1
	24	香川クラブ（香川）	
			2（21－16、21－15）0
第７組	25	うかいクラブ（岐阜）	2（18－21、21－19、21－17）1
	26	鳥取ＶＣさくら会（鳥取）	
	27	所沢若松クラブ（埼玉）	2（21－13、21－4）0
	28	新居浜クラブ（愛媛）	
			2（21－6、21－11）0
第８組	29	志摩クラブ（三重）	2（21－19－21－14）0
	30	Ｒｉｐｕｋａ（千葉）	
	31	Ｄｒｅａｍ（佐賀）	2（21－14、21－19）0
	32	大町クラブ（長野）	
			2（21－7、21－10）0
第９組	33	ＢＩＧＳＴＯＮＥ（神奈川）	2（21－14、21－18）0
	34	東広島選抜（広島）	
	35	Ｏｎｅ（宮崎）	2（21－14、16－21、21－9）1
	36	グランドブルー（福岡）	
			棄権
第１０組	37	玉名クラブ（熊本）	2（16－21、21－10、21－11）1
	38	高岡クラブ（富山）	
	39	上峰（佐賀）	2（21－10、21－6）0
	40	佐伯長陽会Ｉ・Ｏ（大分）	
			2（21－19、21－6）0
第１１組	41	岡山クラブ（岡山）	2（21－6、21－8）0
	42	Ｐｉｘｙ’ｓ（奈良）	
	43	Ｙ．Ｗ．Ａ．（山梨）	2（21－11、21－10）0
	44	ＳＥＳＳＩＯＮ（福岡）	
			2（21－9、21－9）0
第１２組	45	ＳＥＳＳＩＯＮＳ（山口）	2（24－22、21－18）0
	46	ＴＥＧＥ ＴＥＧＥ（鹿児島）	
	47	広陵（奈良）	2（21－15、21－13）0
	48	翔懸（岡山）	
			2（21－12、21－7）0
第１３組	49	桃源郷（埼玉）	2（22－20、12－21、23－21）1
	50	静産大藤枝クラブ（静岡）	
	51	ＴｈＲｏｕｇｈ（長野）	2（21－12、21－19）0
	52	Ｄｅｌｉｇｈｔ（岐阜）	
			2（21－15、21－14）0

※平成３０年度（公財）日本バレーボール協会選考シードチーム順位

第１シード　佐伯長陽会Ｉ・Ｏ（大分）
第２シード　所沢若松クラブ（埼玉）
第３シード　ＳＥＳＳＩＯＮＳ（山口）
第４シード　日本体育大学（東京）
第５シード　ＳＥＳＳＩＯＮ（福岡）

平成３０年度　全日本９人制バレーボールクラブカップ女子選手権大会

（３８ｔｈ　デサント　ジャパン・クラブカップ）

決勝トーナメント戦　結果

（会　場）　久留米アリーナ メインアリーナ　A･B･Cコート　久留米市みづま総合体育館 メインアリーナ　E･Fコート
久留米アリーナ サブアリーナ　Dコート　久留米市みづま総合体育館 サブアリーナ　Gコート

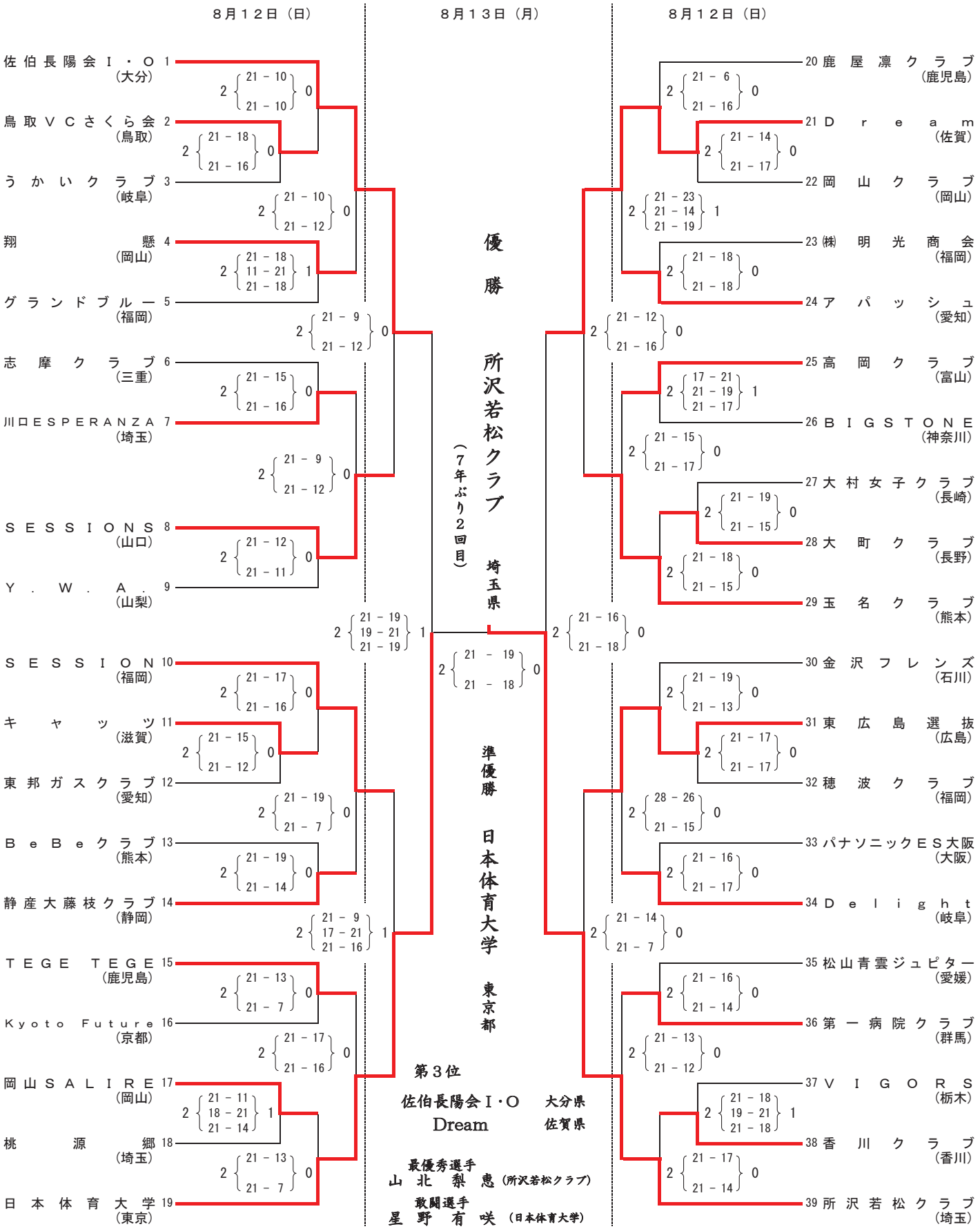

平成30年度　第15回　東海6・9人制クラブバレーボール男女選手権大会

月　日　平成30年11月25日(日)
会　場　瑞浪市民体育館(岐阜県)
A・B・Cコート ・・・ 第1体育館
Dコート ・・・ 第2体育館

大会成績

【6人制男子】

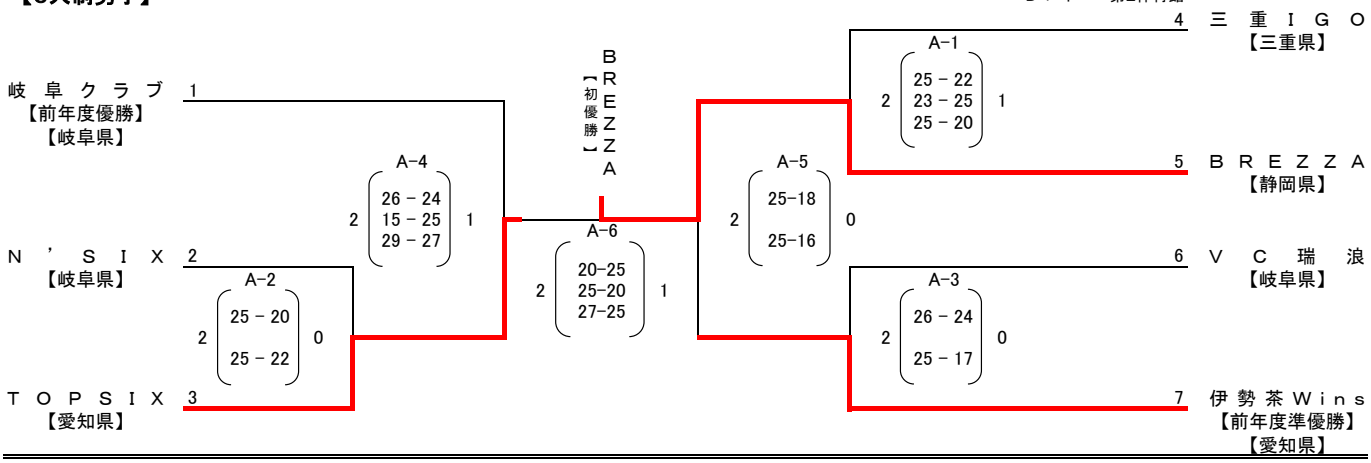

【6人制女子】

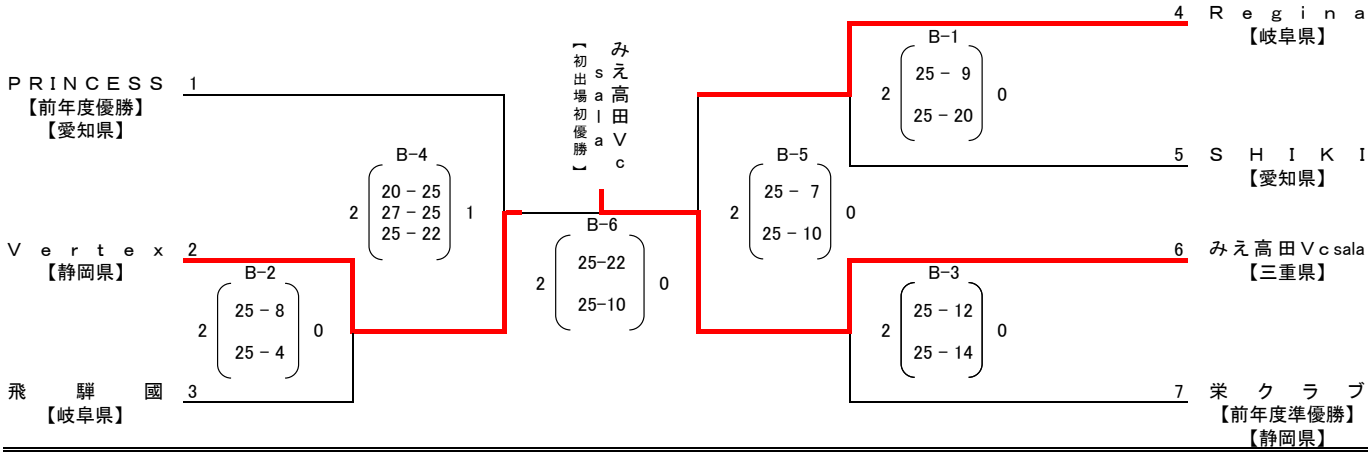

【9人制男子】

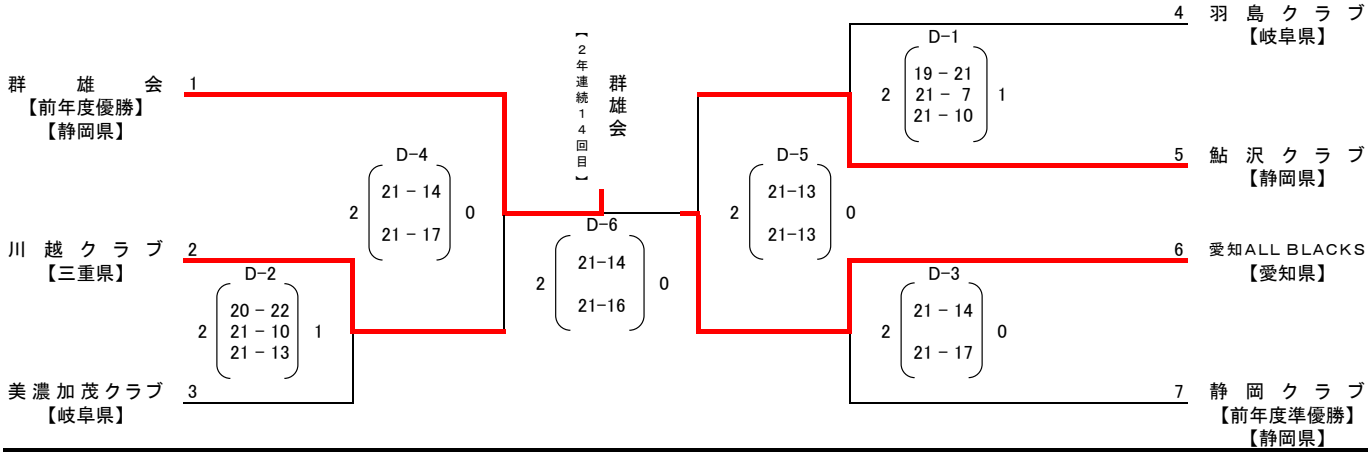

【9人制女子】

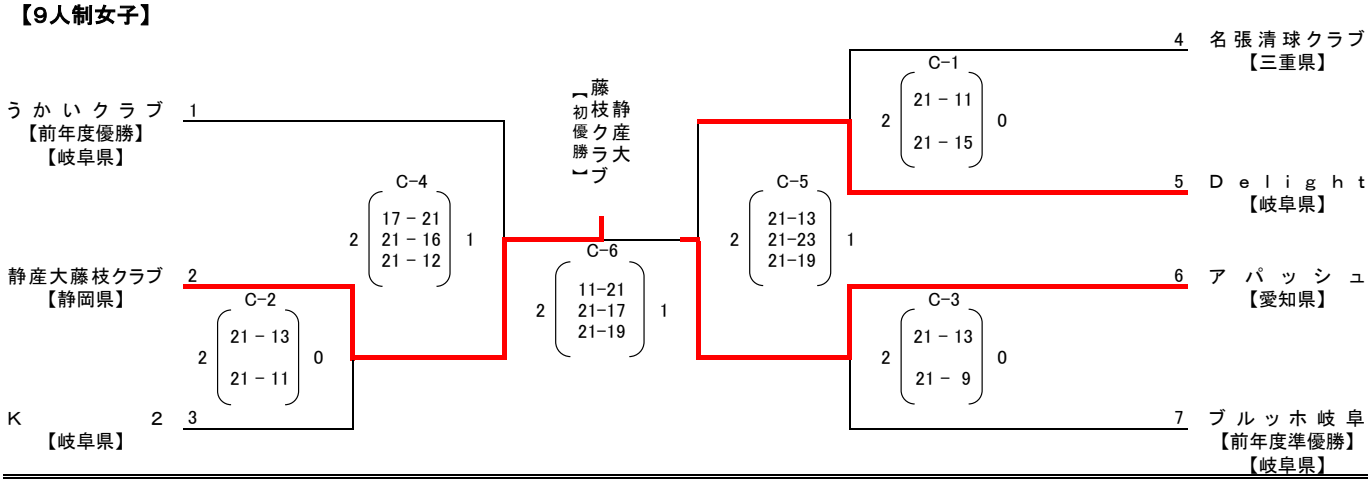

日本スポーツマスターズ2018兼平成30年度東海スポーツマスターズ
静岡県予選大会男子の部

2018年7月1日
掛川さんりーな

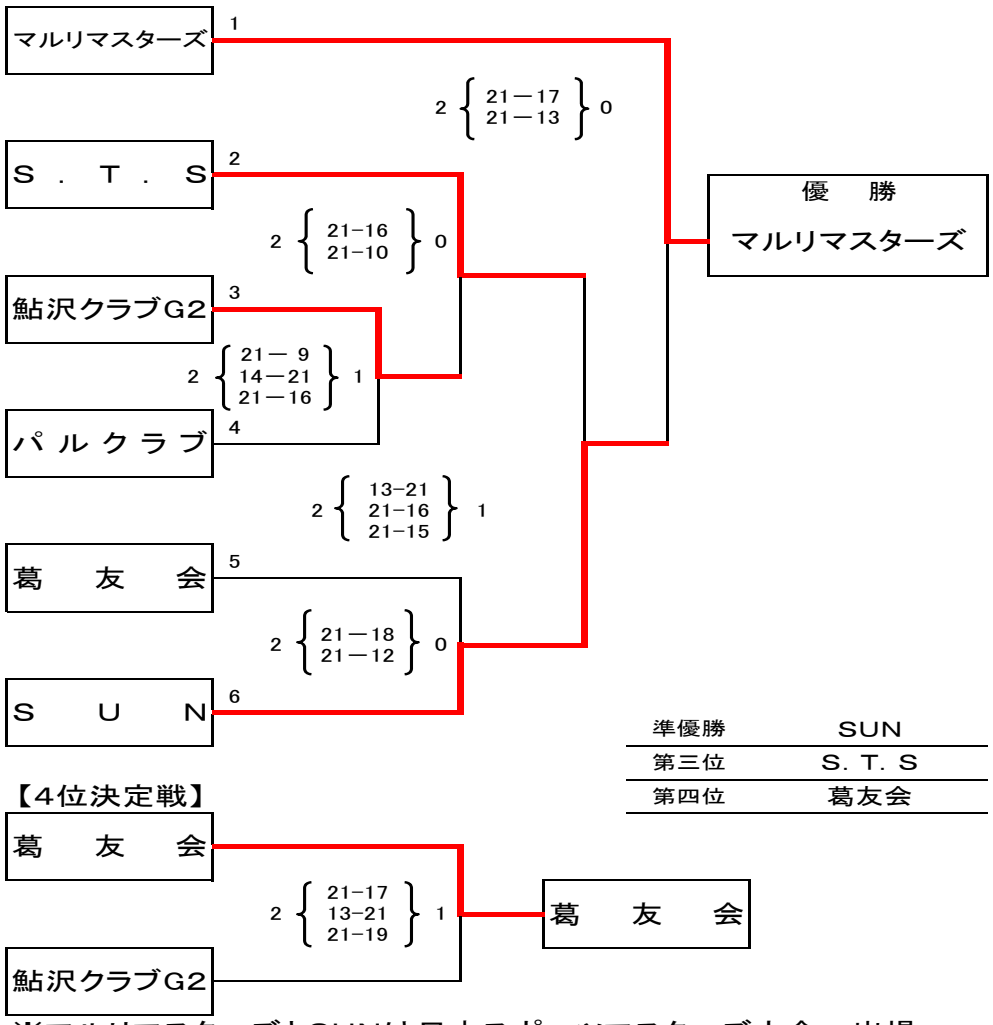

準優勝	SUN
第三位	S. T. S
第四位	葛友会

【4位決定戦】

※マルリマスターズとSUNは日本スポーツマスターズ大会へ出場
※S. T. Sと葛友会は東海スポーツマスターズ大会へ出場

日本スポーツマスターズ2018静岡県予選大会女子の部
結　果

2018年7月1日
掛川さんりーな

【指示順序】

第1試合	栄クラブ	vs	静岡西部クラブ
第2試合	ROMEO	vs	静岡西部クラブ
第3試合	栄クラブ	vs	ROMEO

優　勝	栄 ク ラ ブ
準優勝	R O M E O
第三位	静岡西部クラブ

【戦績】

	栄クラブ	ROMEO	静岡西部クラブ	試合数	得セA	失セB	セット率	取得点A´	喪失点B´	ポイント率	勝　敗
栄クラブ		○ 2 { 21－11 21－14 } 0	○ 2 { 21－16 21－23 21－15 } 1	2	4	1	4.00	105	79	1.33	1　位 2　勝　0　敗
ROMEO	● 0 { 11－21 14－21 } 2		○ 2 { 21－13 21－16 } 0	2	2	2	1.00	67	71	0.94	2　位 1　勝　1　敗
静岡西部クラブ	● 1 { 16－21 23－21 15－21 } 2	● 0 { 13－21 16－21 } 2		2	1	4	0.25	83	105	0.79	3　位 0　勝　2　敗

※栄クラブは日本スポーツマスターズ大会へ出場

平成30年度　第20回東海9人制バレーボールマスターズ男子大会成績

日時：平成30年10月20日（土）
場所：高岡公園体育館
主催：東海バレーボール連盟
主管：三重県バレーボール協会

【Aブロック】

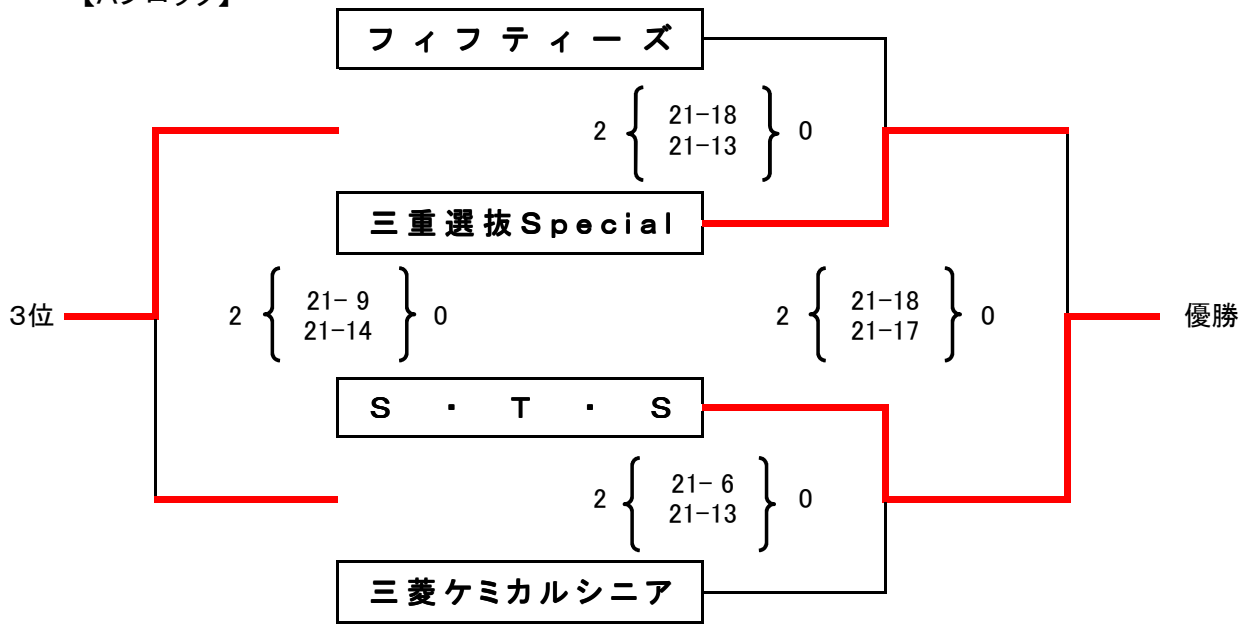

優　勝	S・T・S
準優勝	三重選抜Special
第三位	フィフティーズ

【Bブロック】

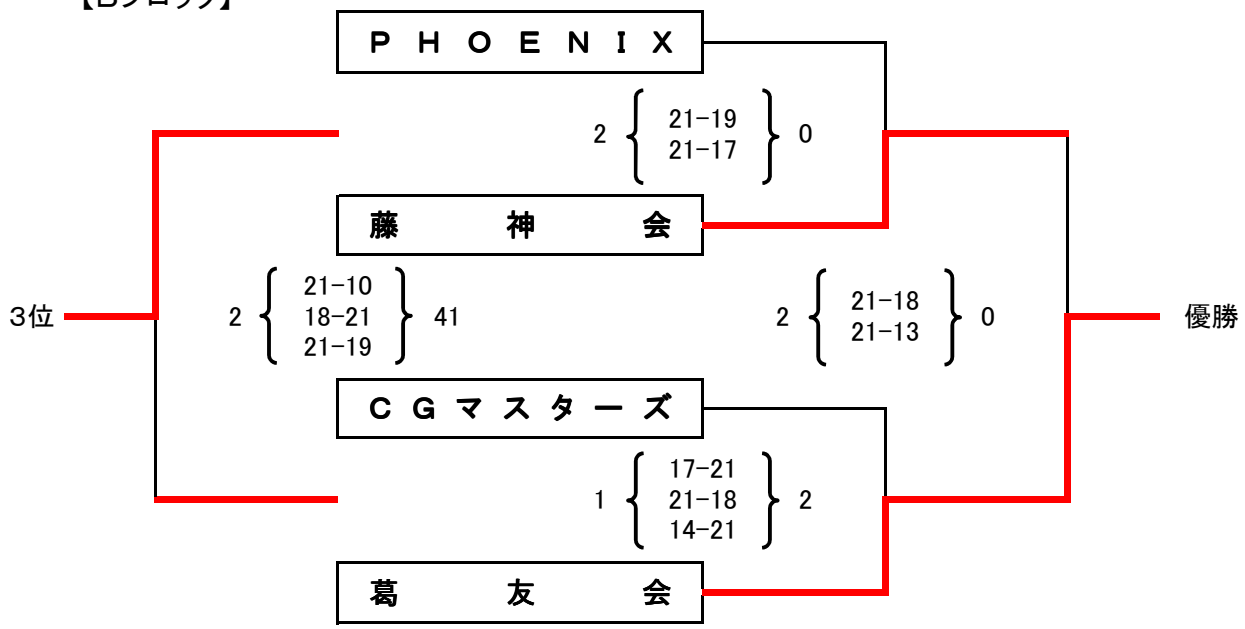

優　勝	葛友会
準優勝	藤神会
第三位	PHOENIX

平成30年度　静岡県クラブバレーボール連盟会長杯　6人制女子の部

2018年10月28日
静岡市蒲原体育館

【Aコート】

	vertex	静産大藤枝クラブ	静岡アローズ	WINGS	勝 敗	順　位
vertex		2 { 25 − 17 25 − 22 } 0	2 { 25 − 21 10 − 25 25 − 15 } 1	2 { 25 − 17 25 − 9 } 1	3勝0敗	1位
静産大 藤枝クラブ	0 { 17 − 25 22 − 25 } 2		2 { 22 − 25 25 − 21 25 − 22 } 1	2 { 25 − 9 25 − 12 } 0	2勝 1 敗	2位
静岡 アローズ	1 { 21 − 25 25 − 10 15 − 25 } 2	1 { 25 − 22 21 − 25 22 − 25 } 2		2 { 25 − 10 25 − 18 } 0	1勝2敗	3位
Wings	0 { 17 − 25 9 − 25 } 2	0 { 9 − 25 12 − 25 } 2	0 { 10 − 25 18 − 25 } 2		0勝3敗	4位

平成30年度　第18回静岡県クラブバレーボール連盟会長杯（9人制男子の部）

平成30年9月16日

場所：特種東海製紙体育館

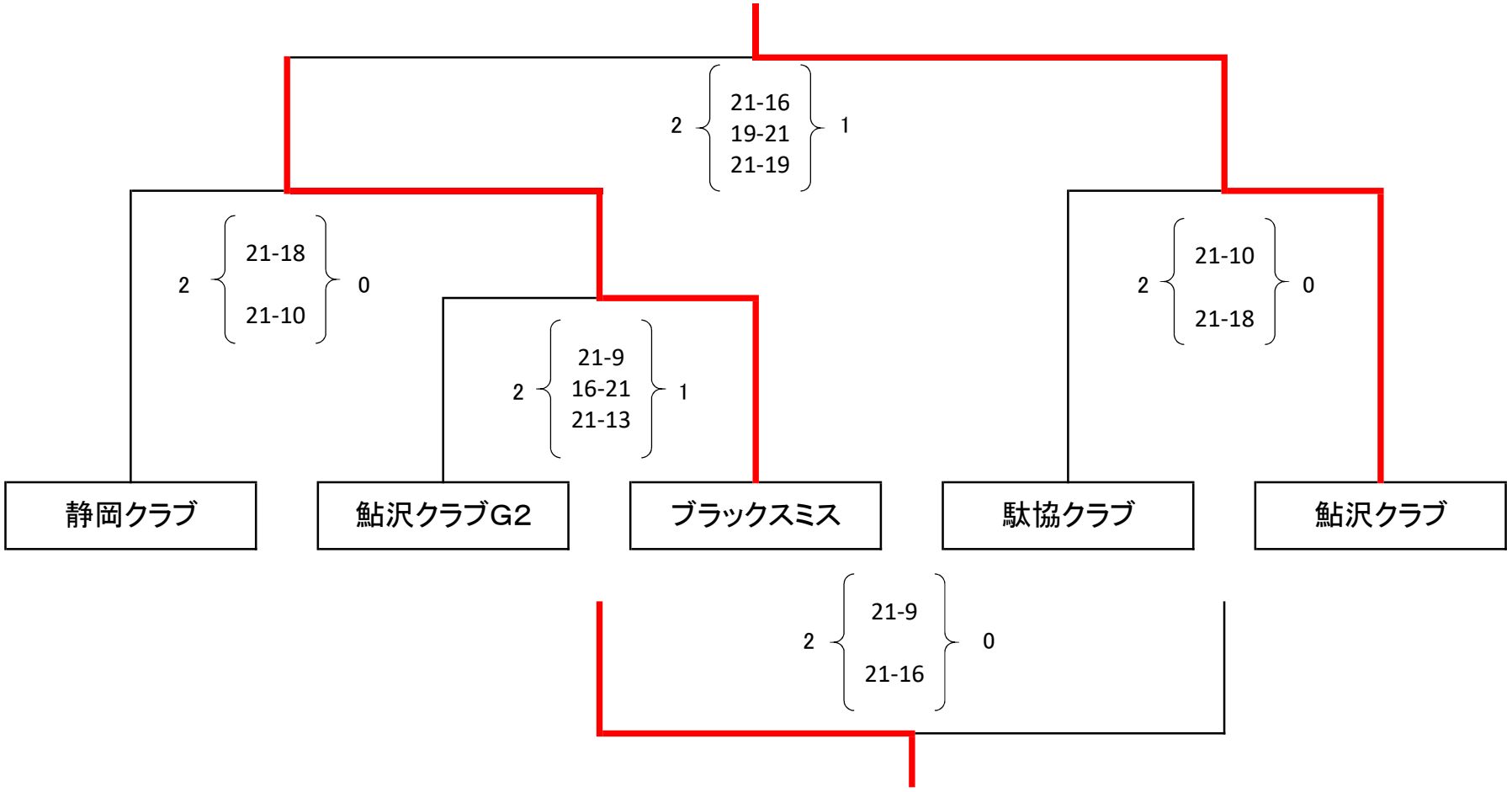

優　勝　鮎沢クラブ

準優勝　ブラックスミス

平成30年度　静岡県クラブ選手権大会6・9人制男子結果

平成31年3月31日

このはなアリーナ

【9人制男子】

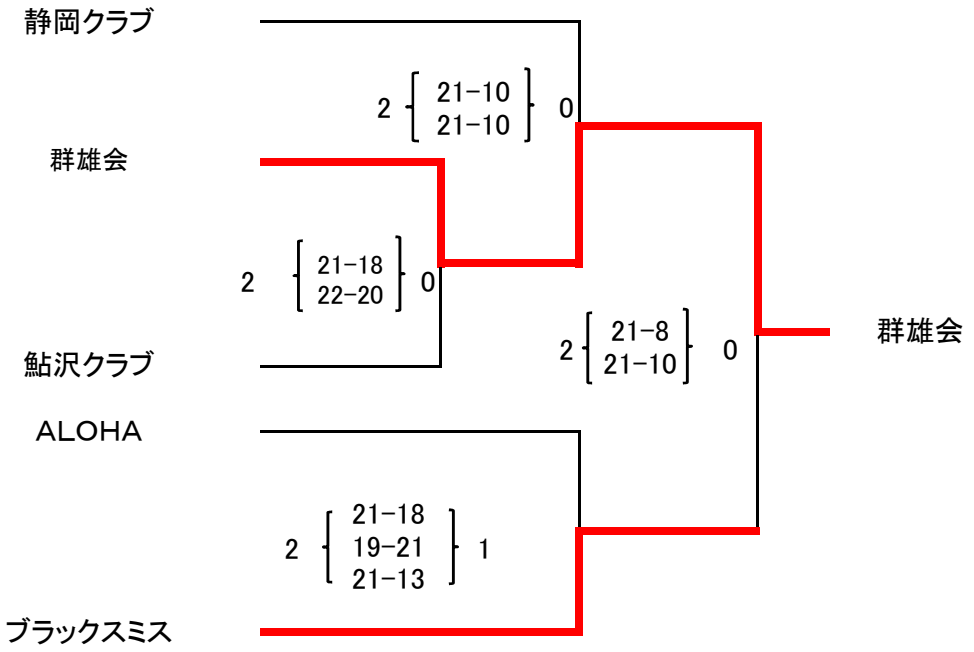

1位　群雄会

2位　ブラックスミス

3位　静岡クラブ　ALOHA

【6人制男子】

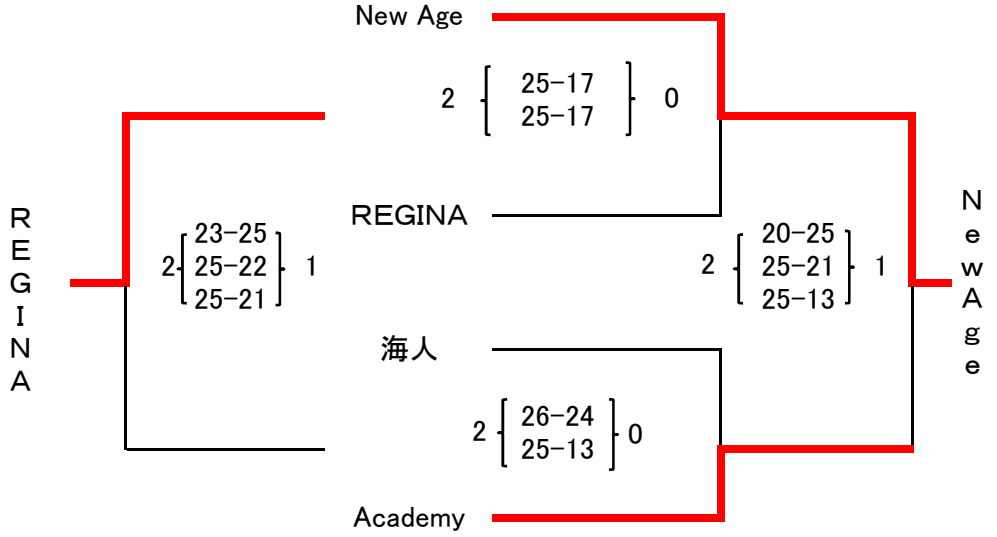

1位　New Age

2位　Academy

3位　REGINA

平成30年度　静岡県クラブ選手権大会6・9人制女子結果

平成31年3月17日
静岡市蒲原体育館

【9人制女子】

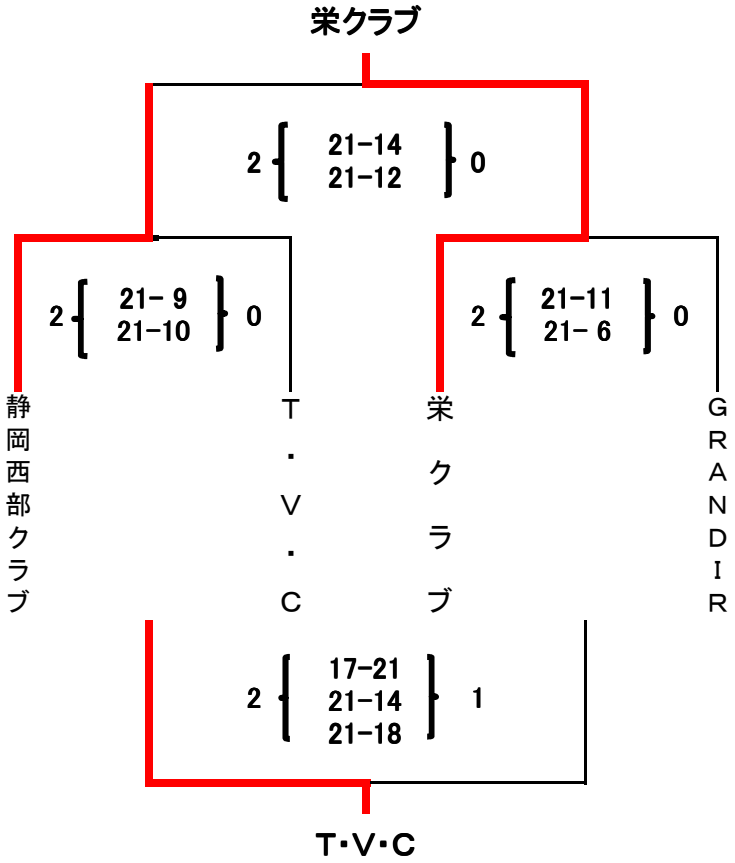

【6人制女子】

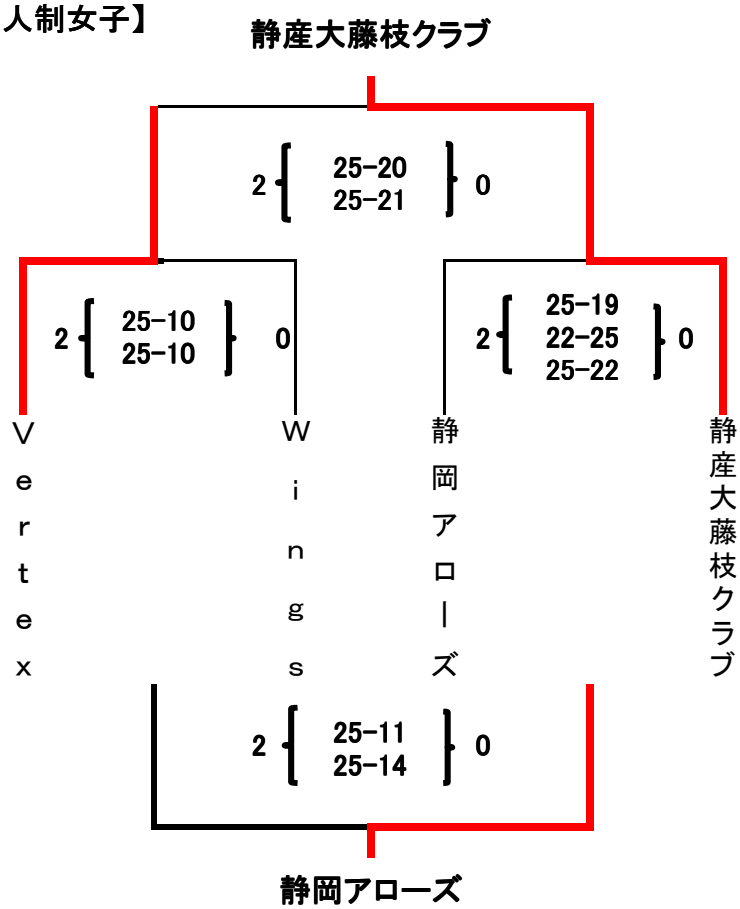

ママさん部

［掲載大会］

- 第49回全国ママさんバレーボール大会静岡県予選

  → 第49回全国ママさんバレーボール大会

- コカ･コーラボトラーズトジャパンカップ 第42回静岡県ママさんバレーボール大会地区予選

  → コカ･コーラボトラーズジャパンカップ 第42回静岡県ママさんバレーボール大会

- 第45回東海ママさんバレーボール大会静岡県予選

  → 第45回東海ママさんバレーボール大会

- 第26回東海家庭婦人バレーボールいそじ大会静岡県予選

  → 第26回東海家庭婦人バレーボールいそじ大会

- 第８回全国ママさんバレーボール冬季大会静岡県予選

  → 第８回全国ママさんバレーボール冬季大会

- 第30回全国家庭婦人バレーボールいそじ大会静岡県予選

  → 第30回全国家庭婦人バレーボールいそじ大会

- 第21回東海家庭婦人婦人バレーボールことぶき大会
- 第44回静岡県ママさんバレーボール選手権大会
- 静岡県ママさんバレーボール優勝大会

第49回　全国ママさんバレーボール大会静岡県予選

日　時　　平成30年5月13日（日）
会　場　　三　島　市　民　体　育　館

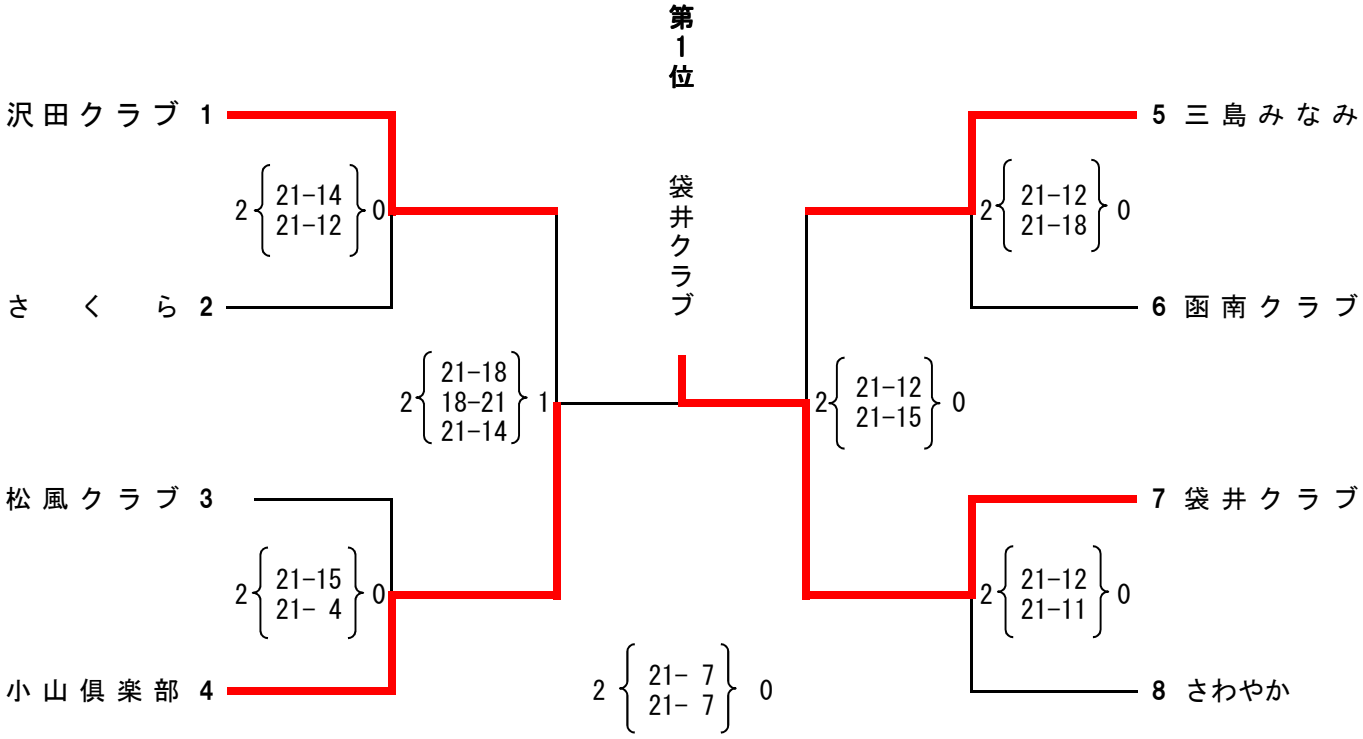

第49回　全国ママさんバレーボール大会
親善交流試合　結果表

8月3日（金）

グリーンアリーナ神戸（メイン）
【Aコート】

（1組）

香川	1	2 (21－12, 21－16) 0	1 (21－17, 19－21) 1
埼玉	2	2 (21－11, 21－20) 0	
宮崎	3	2 (21－16, 21－10) 0	
長崎	4		

（2組）

岩手	5	2 (21－4, 21－10) 0	2 (21－1, 21－6) 0
長野	6	1 (19－21, 21－14) 1	
福岡	7	1 (20－21, 21－19) 1	
高知	8		

グリーンアリーナ神戸（サブ）
【Dコート】

（7組）

佐賀	25	1 (21－13, 19－21) 1	1 (21－10, 19－21) 1
大分	26	1 (14－21, 21－12) 1	
茨城	27	1 (14－21, 21－12) 1	
山形	28		

（8組）

広島	29	2 (21－15, 21－15) 0	1 (21－16, 19－21) 1
宮城	30	1 (21－14, 18－21) 1	
栃木	31	2 (21－12, 21－10) 0	
福井	32		

【Bコート】

（3組）

京都	9	1 (15－21, 21－10) 1	2 (21－19, 21－10) 0
愛知	10	2 (21－12, 21－9) 0	
兵庫2	11	2 (21－17, 21－14) 0	
鹿児島	12		

（4組）

静岡	13	1 (19－21, 21－12) 1	1 (21－9, 20－21) 1
熊本	14	1 (21－18, 20－21) 1	
岡山	15	2 (21－11, 21－8) 0	
東京	16		

神戸市立中央体育館
【Eコート】

（9組）

愛媛	33	1 (17－21, 21－14) 1	1 (21－18, 20－21) 1
石川	34	2 (21－12, 21－15) 0	
岐阜	35	1 (5) (20－21, 21－20) 1 (3)	
島根	36		

（10組）

千葉	37	2 (21－6, 21－9) 0	1 (14－21, 21－13) 1
秋田	38	1 (17－21, 21－13) 1	
富山	39	1 (21－16, 19－21) 1	
山口	40		

【Cコート】

（5組）

北海道	17	2 (21－17, 21－20) 0	2 (21－11, 21－15) 0
大阪	18	2 (21－16, 21－14) 0	
福島	19	2 (21－7, 21－16) 0	
兵庫1	20		

（6組）

三重	21	1 (21－9, 16－21) 1	2 (21－18, 21－16) 0
山梨	22	2 (21－7, 21－20) 0	
滋賀	23	2 (21－19, 21－12) 0	
青森	24		

【Fコート】

（11組）

和歌山	41	2 (21－18, 21－12) 0	1 (18－21, 21－17) 1
奈良	42	2 (21－13, 21－9) 0	
鳥取	43	2 (21－18, 21－16) 0	
徳島	44		

（12組）

沖縄	45	2 (21－14, 21－17) 0	2 (21－14, 21－12) 0
群馬	46	2 (21－16, 21－20) 0	
新潟	47		

第４９回 全国ママさんバレーボール大会 トーナメント戦 結果表

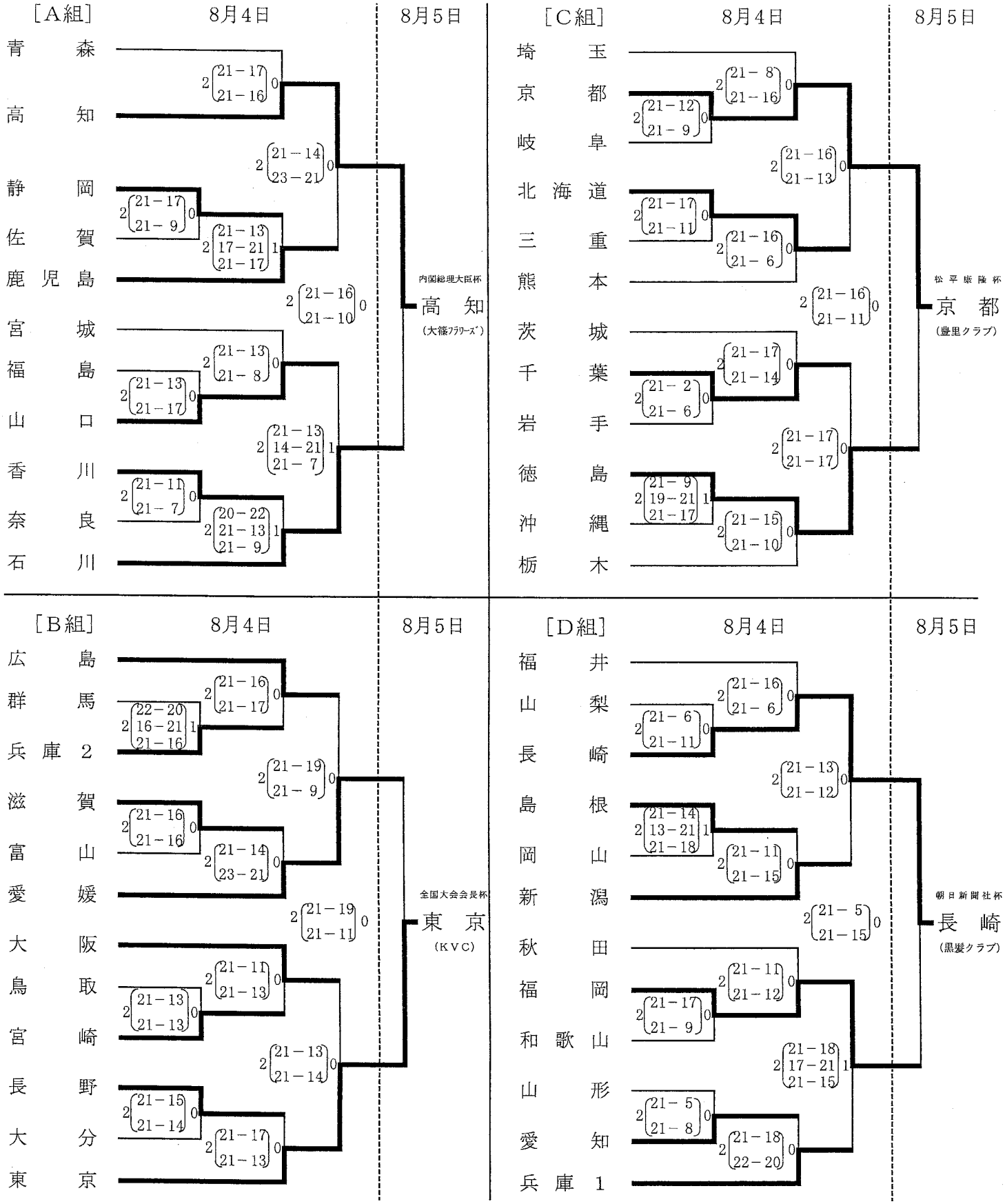

コカ･コーラ ボトラーズジャパンカップ
第 42 回 静 岡 県 マ マ さ ん バ レ ー ボ ー ル 大 会 東 部 地 区 予 選

期 日　平 成 30 年 6 月 17 日 (日)
会 場　富 士 市 立 富 士 川 体 育 館

Aグループ

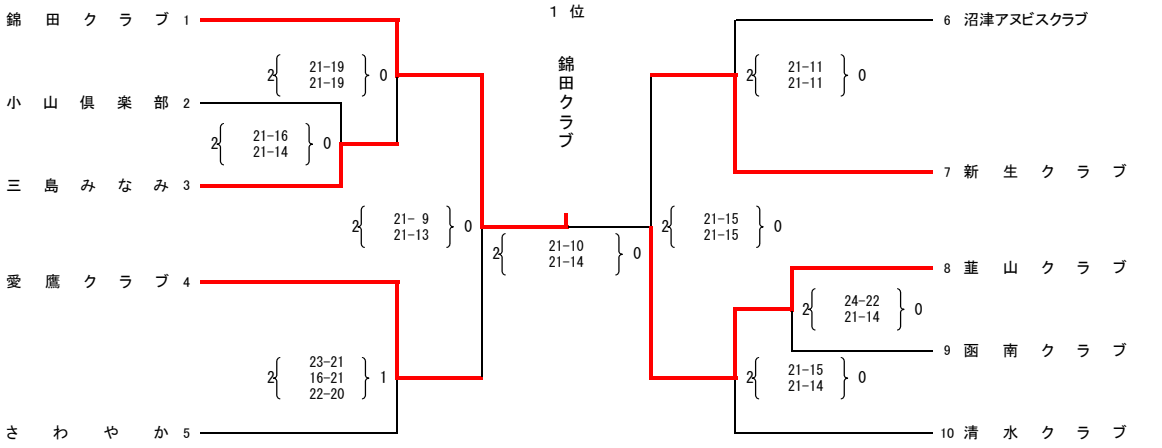

Bグループ

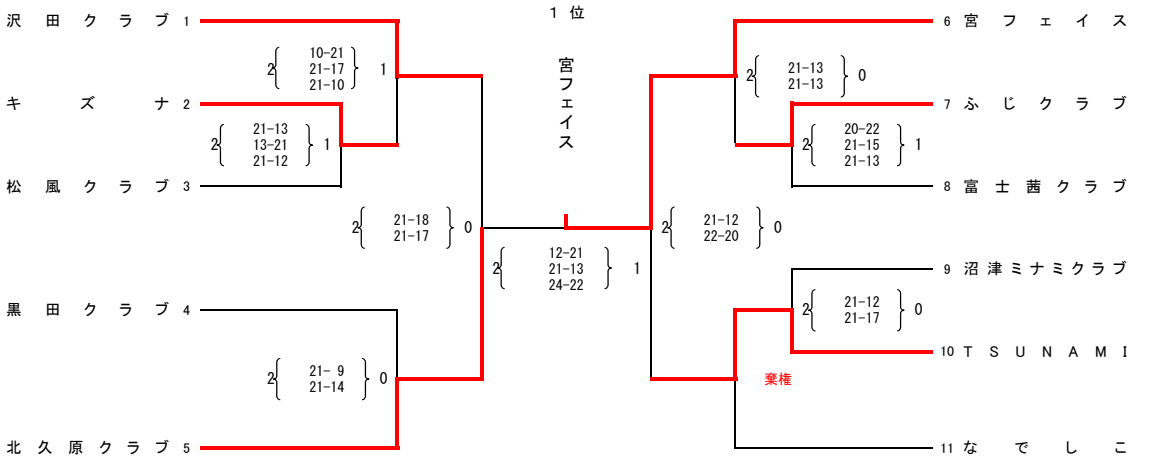

Cグループ

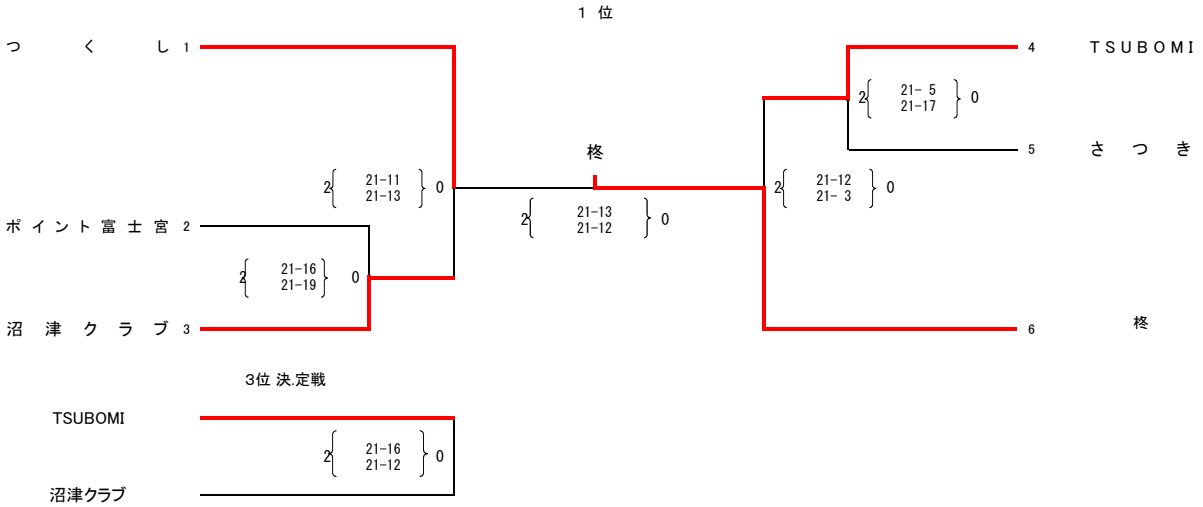

3位 決.定戦

	A グ ル ー プ	B グ ル ー プ	C グ ル ー プ
1 位	錦 田 ク ラ ブ	宮 フ ェ イ ス	柊
2 位	韮 山 ク ラ ブ	北 久 原 ク ラ ブ	つ く し
3 位	新 生 ク ラ ブ	沢 田 ク ラ ブ	T S U B O M I
4 位	愛 鷹 ク ラ ブ	T S U N A M I	

コカ・コーラ ボトラーズジャパン カップ
第42回静岡県ママさんバレーボール大会中部地区予選

期　日　平成30年6月17日（日）
会　場　藤枝市立藤枝中央小学校体育館

組　合　せ

Aグループ

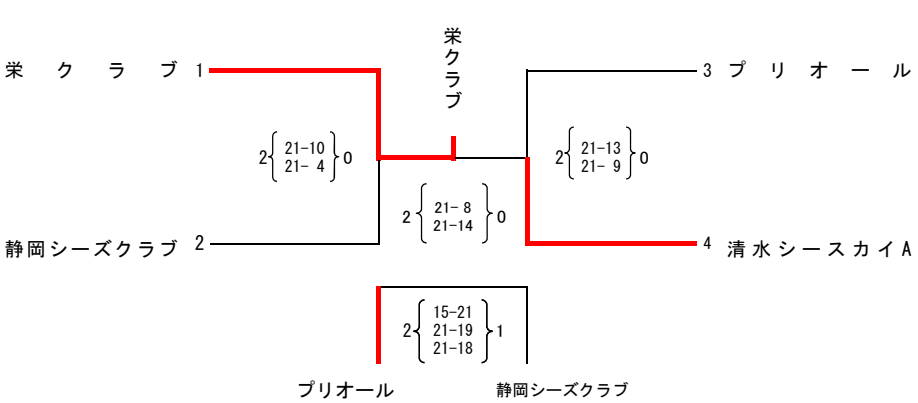

Bグループ

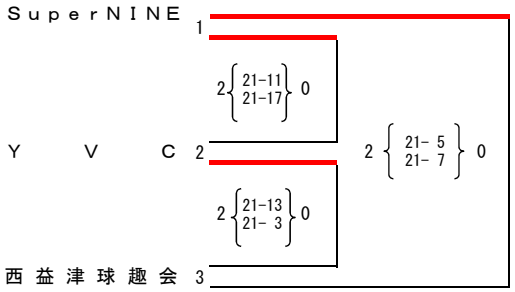

Cグループ

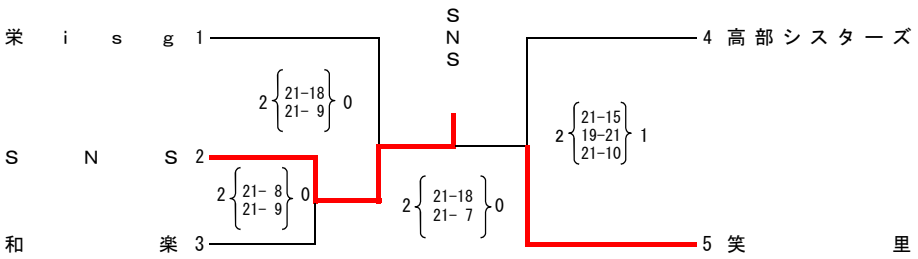

3位決定戦

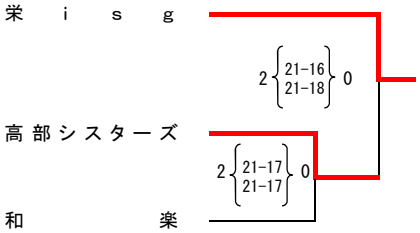

	Aグループ	Bグループ	Cグループ
1位	栄クラブ	SuperNINE	SNS
2位	清水シースカイA		笑里

コカ･コーラ ボトラーズジャパンカップ
第42回 静岡県ママさんバレーボール大会西部地区予選

期日　平成30年 6月17日(日)
会場　アミューズ豊田

Aグループ

1 位

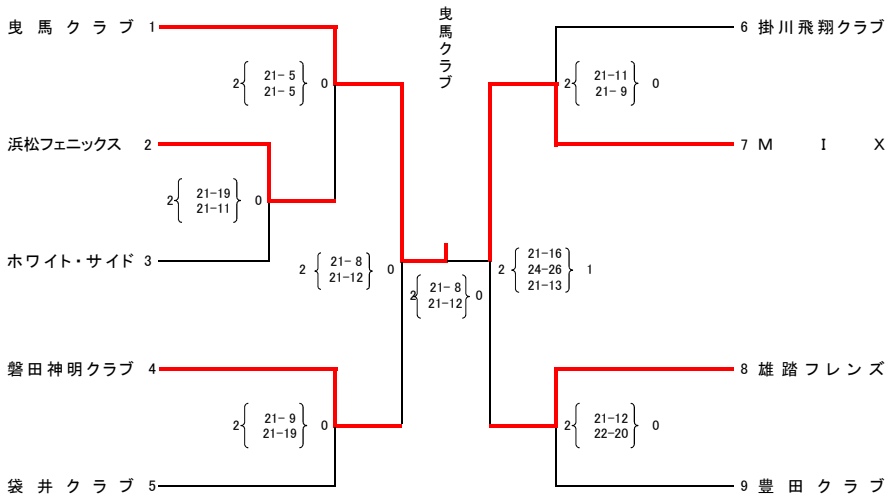

Bグループ

1 位

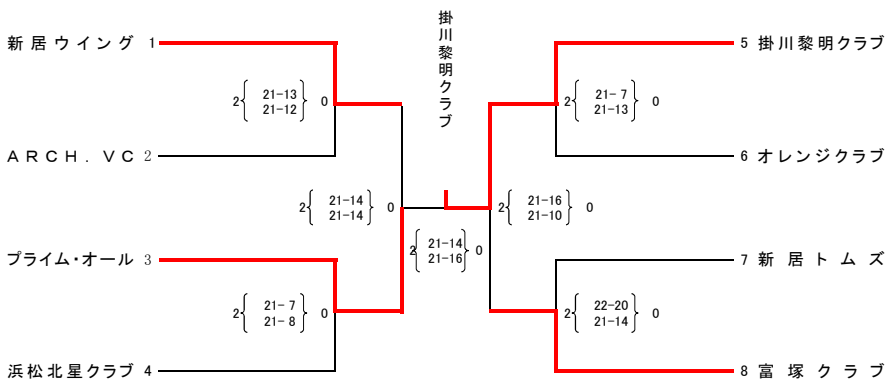

Cグループ

1 位

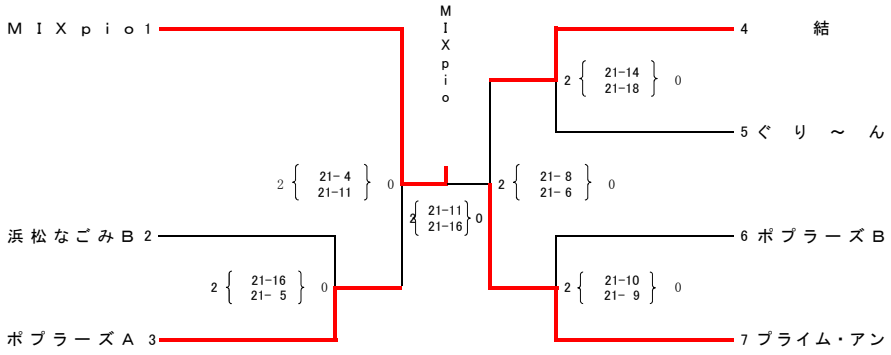

3位決定戦



	Aグループ	Bグループ	Cグループ
1　位	曳馬クラブ	掛川黎明クラブ	MIXpio
2　位	MIX	プライム･オール	プライム･アン
3　位	雄踏フレンズ	富塚クラブ	ポプラーズA
4　位	磐田神明クラブ	新居ウイング	

コカ・コーラ ボトラーズジャパンカップ
第 42 回 静 岡 県 マ マ さ ん バ レ ー ボ ー ル 大 会

期　日　　平 成 30 年 9 月 2 日 （ 日 ）
会　場　　静岡県草薙総合運動場このはなアリーナ

Aグループ

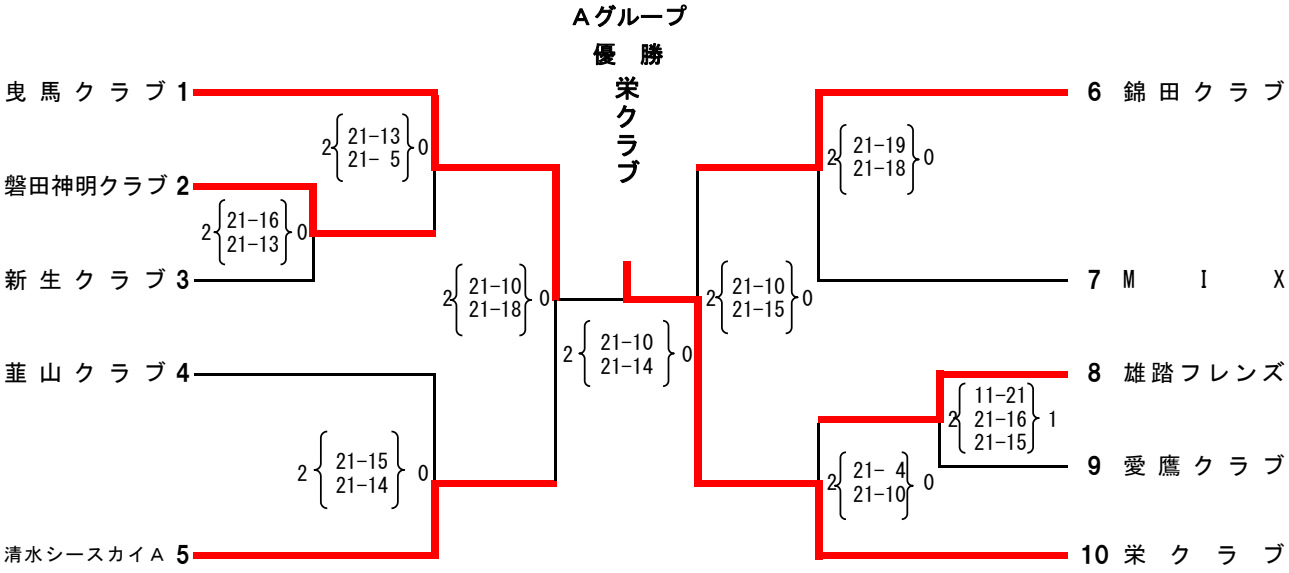

Bグループ

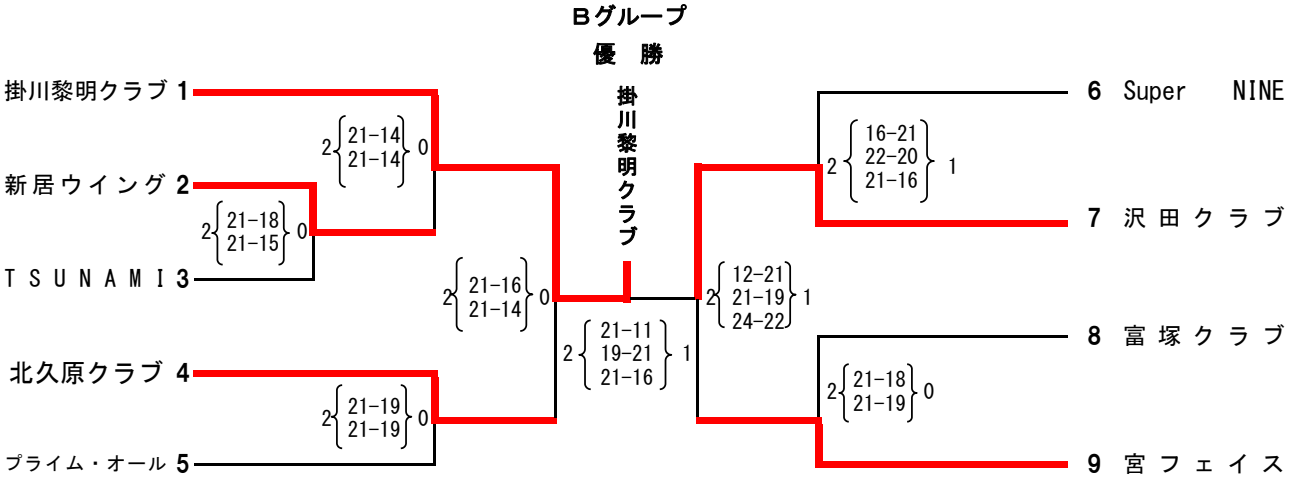

Cグループ

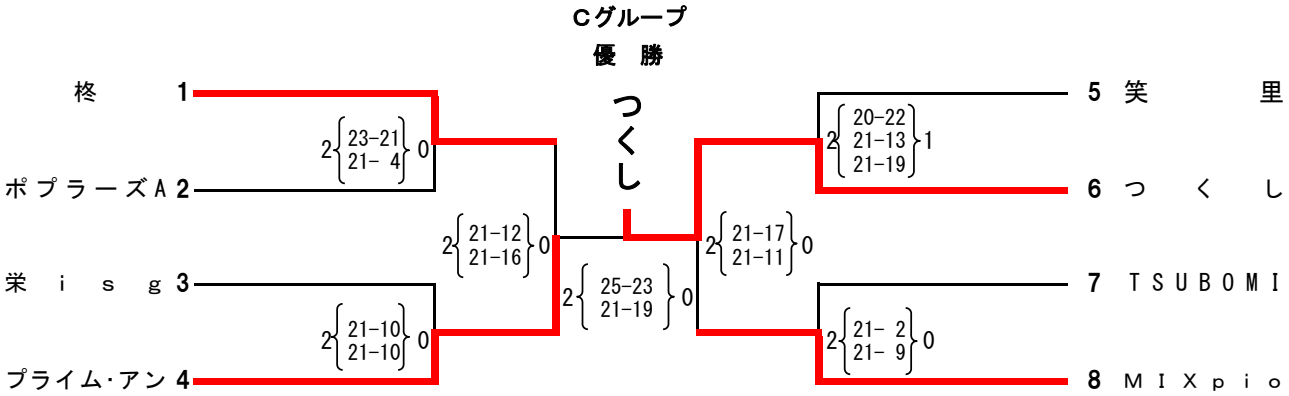

第45回　東海ママさんバレーボール大会静岡県予選

期　日　　平 成 30 年 7 月 15 日
会　場　　菊 川 市 民 総 合 体 育 館

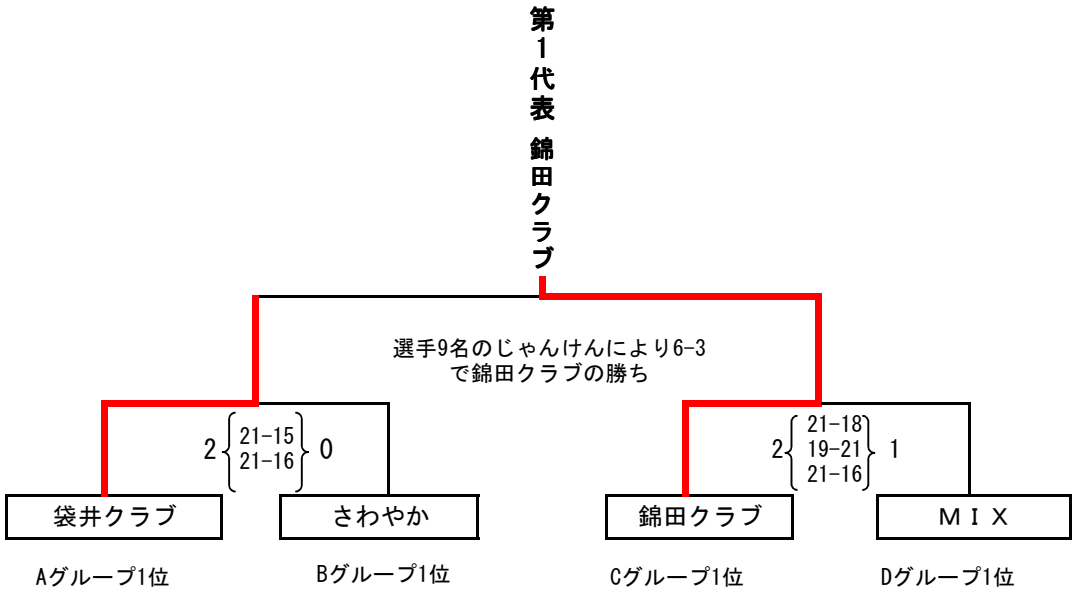

Aグループ

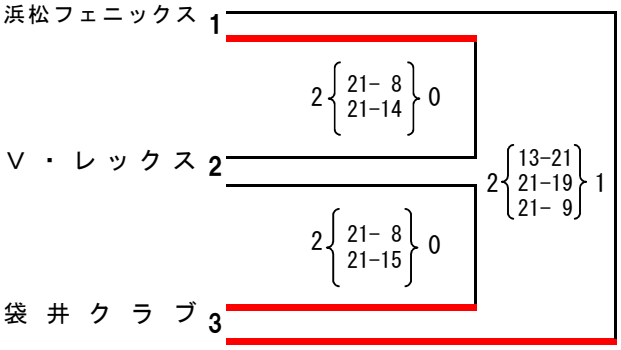

Bグループ

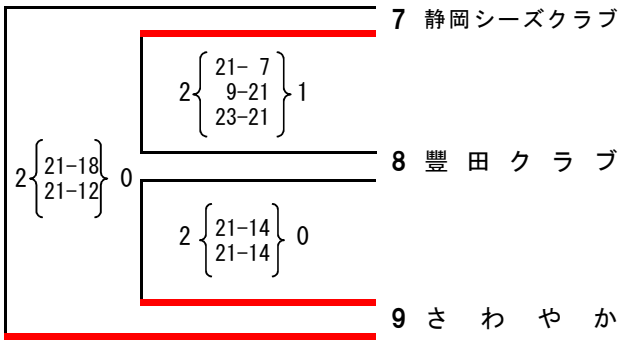

Cグループ

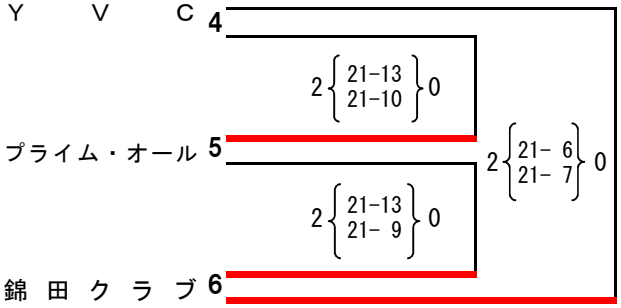

Dグループ

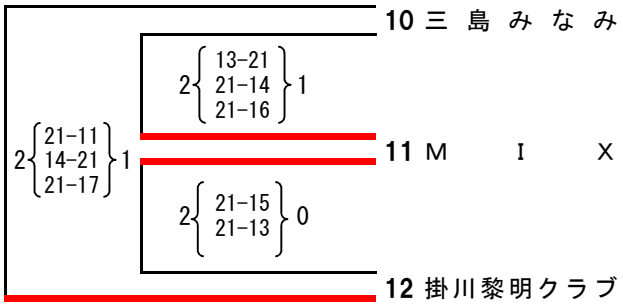

第2代表　袋井クラブ

平成30年度　第45回　東海ママさんバレーボール大会　結果

期　　日　：平成30年10月21日(日)
会　　場　：せきしん　ふれ愛アリーナ

グループ戦

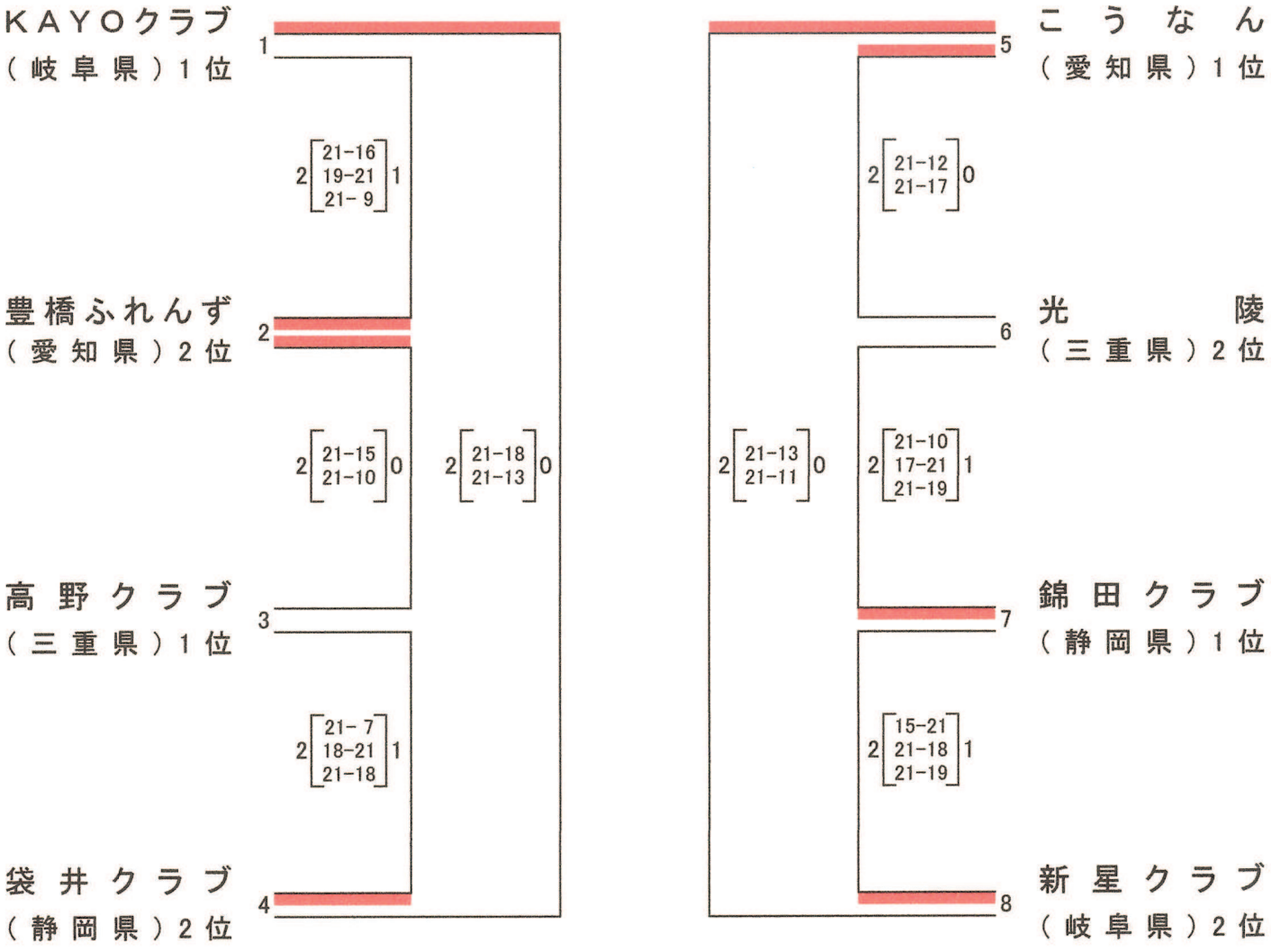

決　勝　戦

優　勝

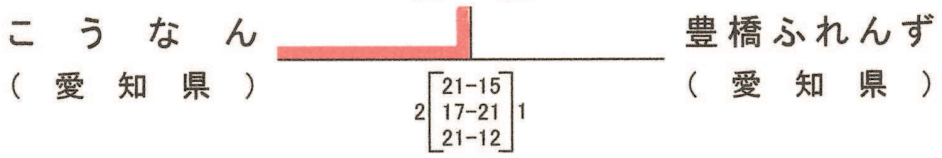

優勝　こ　う　な　ん(愛知県)　　準優勝　豊橋ふれんず(愛知県)

第26回東海家庭婦人バレーボールいそじ大会静岡県予選

日　時　　平成30年7月1日（日）
会　場　　磐田市アミューズ豊田

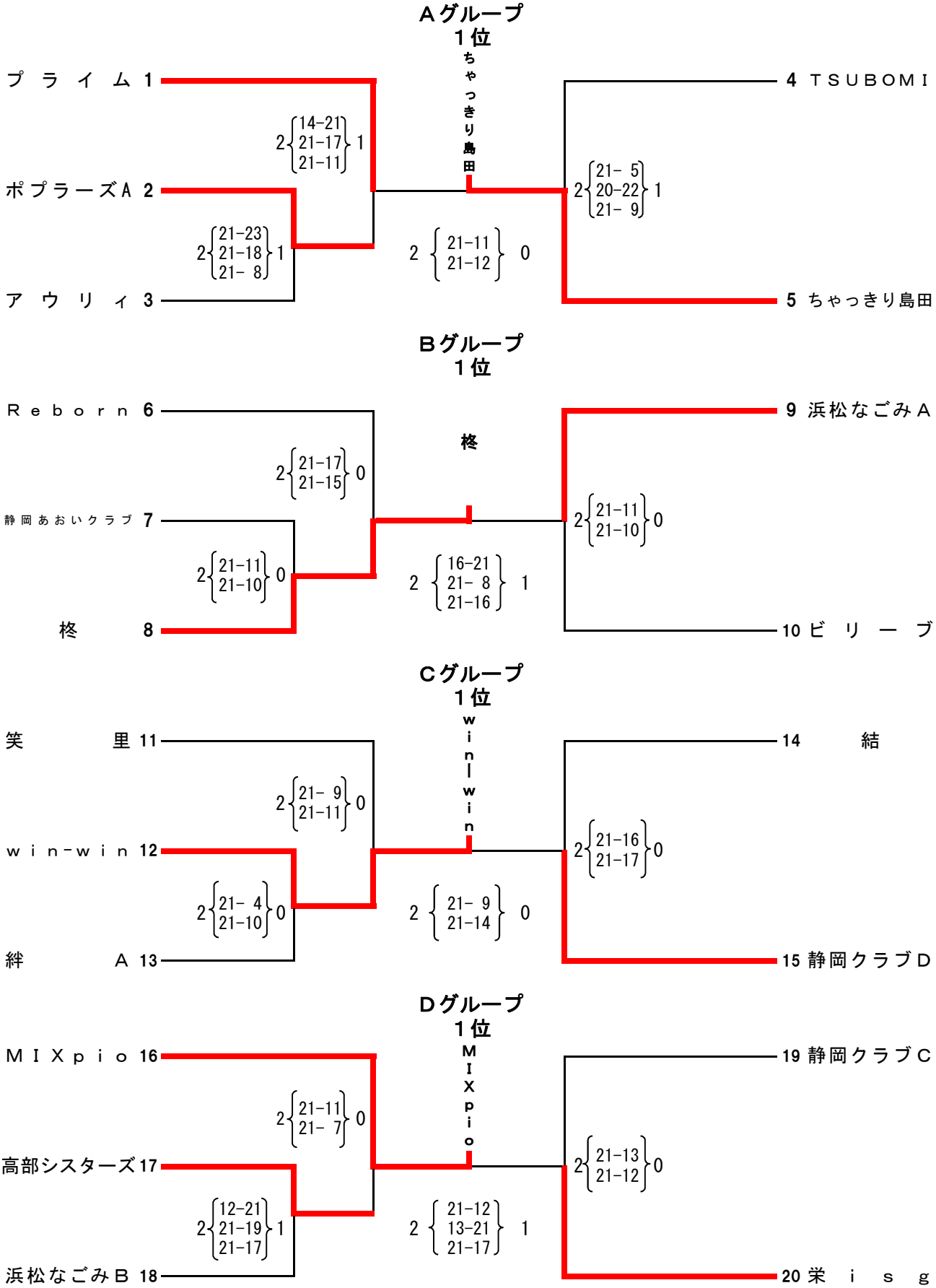

平成30年度　第26回東海家庭婦人バレーボールいそじ大会
結果表

期　日：平成30年11月4日(日)
場　所：津市安濃中央総合公園内体育館

Aコート

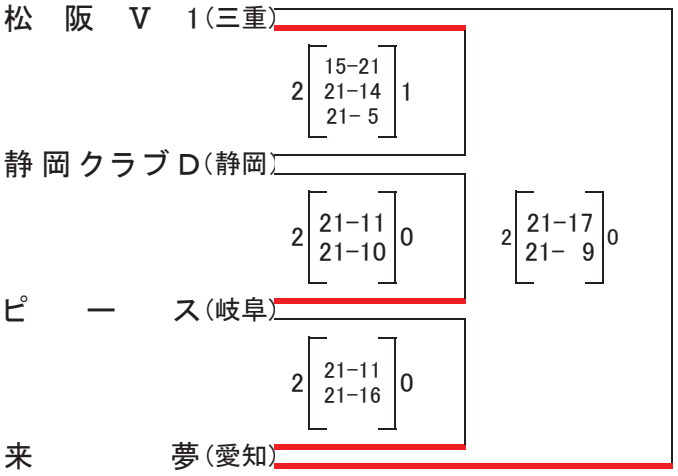

Cコート

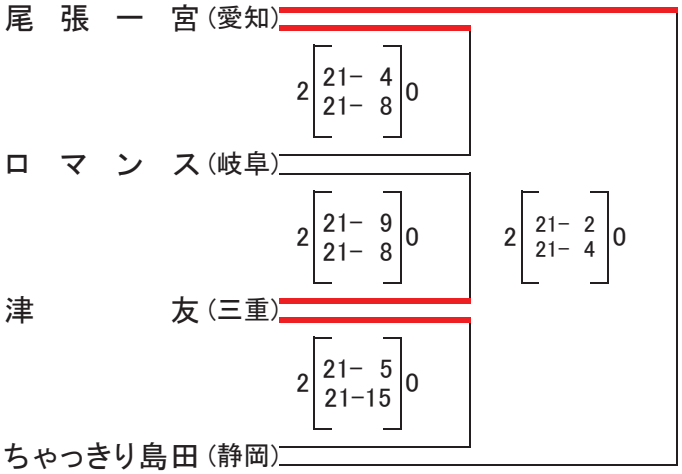

Bコート

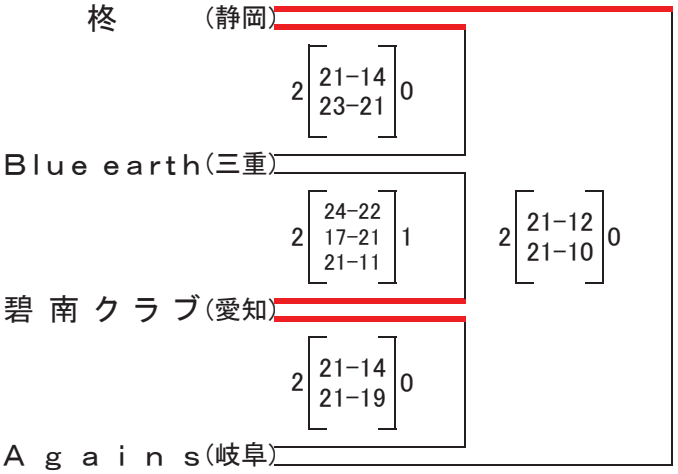

Dコート

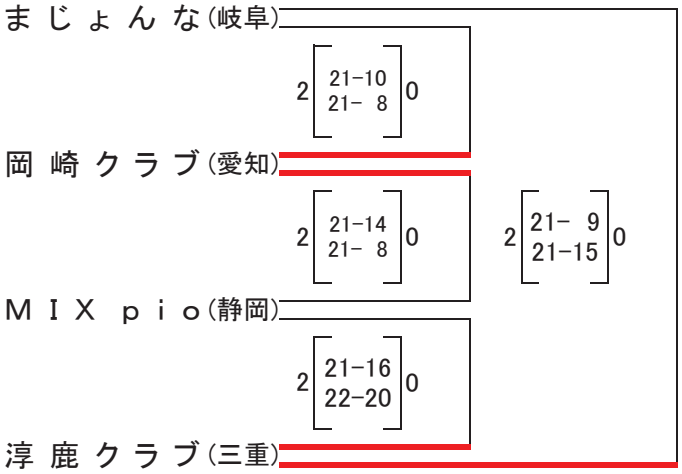

決勝トーナメント

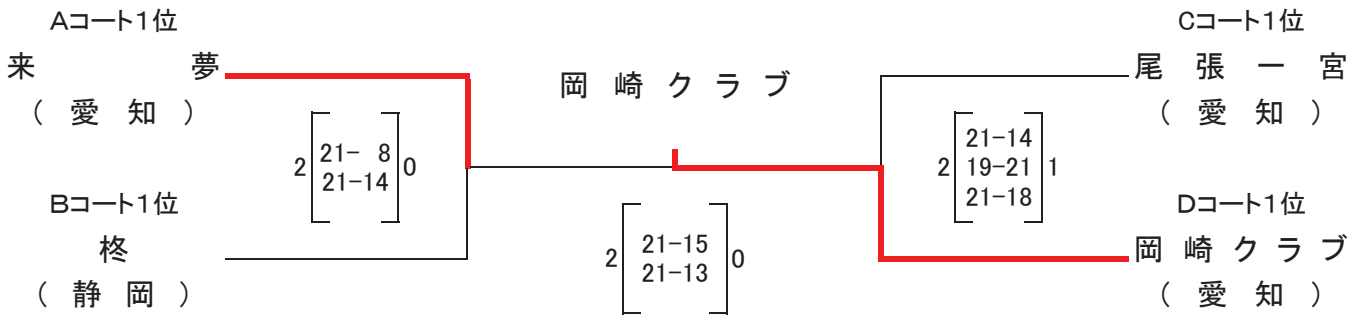

優勝	岡崎クラブ	(愛知)
準優勝	来　夢	(愛知)
3位	尾張一宮	(愛知)
3位	柊	(静岡)

第8回全国ママさんバレーボール冬季大会静岡県予選

日　時　平成30年 9月16日（日）
会　場　藤　枝　市　民　体　育　館

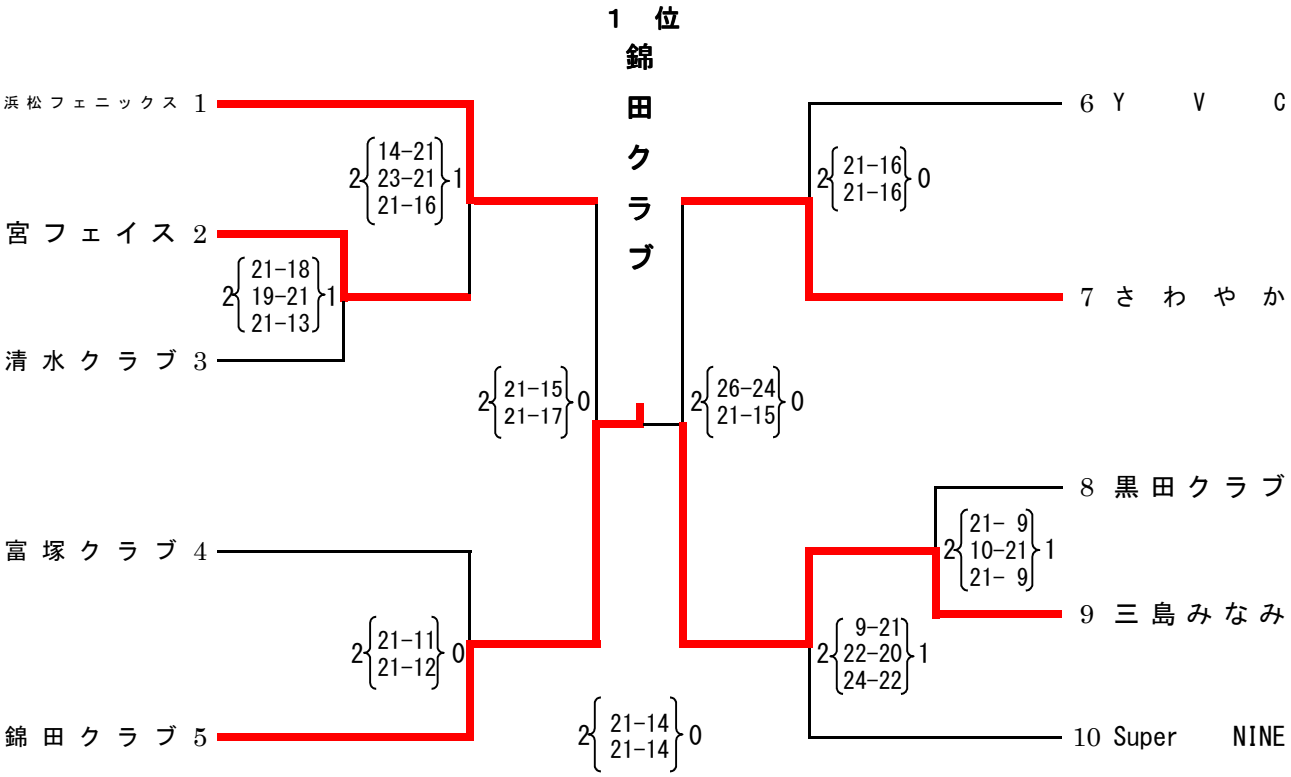

第8回 全国ママさんバレーボール冬季大会

グループ戦組合せ 1日目　12月8日（土）

福島市国体記念体育館（メイン）ＡＢＣコート（サブ）Ｄコート

1組

福島2 1
秋田 2
群馬 3

2 [21 - 10 / 21 - 19] 0
2 [21 - 13 / 21 - 11] 0
2 [21 - 7 / 22 - 20] 0

2組

福岡 4
奈良 5
広島 6

2 [22 - 20 / 24 - 22] 0
2 [21 - 6 / 21 - 15] 0
2 [21 - 13 / 21 - 10] 0

3組

新潟 7
鳥取 8
福井 9

2 [21 - 11 / 21 - 10] 0
2 [16 - 21 / 21 - 15 / 25 - 23] 1
2 [21 - 12 / 21 - 18] 0

4組

岐阜 10
徳島 11
富山 12

2 [21 - 9 / 21 - 8] 0
2 [21 - 5 / 21 - 12] 0
2 [21 - 10 / 21 - 18] 0

5組

鹿児島 13
大阪 14
東京 15

2 [16 - 21 / 21 - 19 / 21 - 15] 1
2 [21 - 14 / 16 - 21 / 21 - 19] 1
2 [21 - 19 / 23 - 21] 0

6組

大分 16
和歌山 17
三重 18

2 [19 - 21 / 21 - 16 / 21 - 17] 1
2 [18 - 21 / 21 - 13 / 21 - 16] 1
2 [21 - 18 / 22 - 24 / 21 14] 1

7組

福島1 19
青森 20
岡山 21

2 [21 - 5 / 21 - 12] 0
2 [17 - 21 / 21 - 10 / 21 - 16] 1
2 [21 - 13 / 21 - 16] 0

8組

愛知 22
茨城 23
埼玉 24

2 [21 - 10 / 21 - 6] 0
2 [21 - 16 / 21 - 19] 0
2 [21 - 17 / 17 - 21 / 21 - 11] 1

NCVふくしまアリーナ ＥＦコート

9組

高知 25
沖縄 26
佐賀 27

2 [21 - 14 / 21 - 10] 0
2 [21 - 18 / 21 - 13] 0
2 [21 - 17 / 21 - 17] 0

10組

宮崎 28
千葉 29
北海道 30

2 [21 - 9 / 21 - 19] 0
2 [21 - 15 / 21 - 11] 0
2 [21 - 10 / 21 - 18] 0

11組

静岡 31
山梨 32
長野 33

2 [21 - 14 / 16 - 21 / 21 - 14] 1
2 [21 - 14 / 21 - 18] 0
2 [21 - 17 / 21 - 17] 0

12組

愛媛 34
島根 35
石川 36

2 [21 - 13 / 21 - 10] 0
2 [22 - 20 / 21 - 6] 0
2 [21 - 16 / 21 - 10] 0

13組

京都 37
栃木 38
山口 39

2 [21 - 13 / 21 - 18] 0
2 [21 - 14 / 21 - 10] 0
2 [21 - 17 / 21 - 18] 0

14組

香川 40
滋賀 41
岩手 42

2 [21 - 18 / 21 - 17] 0
2 [21 - 17 / 18 - 21 / 21 - 14] 1
2 [12 - 21 / 21 - 19 / 21 - 18] 1

15組

熊本 43
兵庫 44
宮城 45
山形 46

2 [22 - 20 / 17 - 21 / 21 - 14] 1
2 [21 - 16 / 21 - 12] 0
2 [21 - 9 / 21 - 8] 0
2 [17 - 21 / 21 - 19 / 21 - 13] 1

第8回　全国ママさんバレーボール冬季大会

グループ戦組合せ　2日目　　12月9日(日)

福島市国体記念体育館(メイン) ＡＢＣコート (サブ) Ｄコート　　NCVふくしまアリーナ ＥＦコート

1組

山口	39	2 [21-13, 21-15] 0	2 [21-11, 21-17] 0
北海道	30	2 [21-12, 19-21, 21-14] 1	
茨城	23		

2組

山梨	32	2 [21-17, 21-17] 0	2 [21-13, 13-21, 21-8] 1
高知	25	2 [15-21, 21-17, 21-14] 1	
兵庫	44		

3組

滋賀	41	2 [21-13, 21-18] 0	2 [31-29, 21-19] 0
愛媛	34	2 [21-8, 21-15] 0	
埼玉	24		

4組

栃木	38	2 [21-13, 20-22, 21-17] 1	2 [20-22, 21-18, 21-17] 1
岩手	42	2 [28-26, 21-10] 0	
長野	33		

5組

島根	35	2 [21-6, 21-19] 0	2 [21-13, 21-18] 0
佐賀	27	2 [21-10, 21-10] 0	
熊本	43		

6組

香川	40	2 [21-12, 21-5] 0	2 [17-21, 21-8, 21-11] 1
石川	36	2 [21-13, 17-21, 22-20] 1	
宮崎	28		

7組

宮城	45	2 [21-14, 24-22] 0	2 [21-16, 21-14] 0
京都	37	2 [21-10, 21-11] 0	
千葉	29		

8組

山形	46	2 [16-21, 21-17, 21-16] 1	2 [21-6, 21-14] 0
静岡	31	2 [21-18, 21-16] 0	
沖縄	26		

9組

広島	6	2 [21-10, 21-16] 0	2 [21-3, 19-21, 21-12] 1
鹿児島	13	2 [21-12, 21-15] 0	
三重	18		

10組

群馬	3	2 [24-22, 21-14] 0	2 [21-19, 21-18] 0
富山	12	2 [21-7, 21-12] 0	
福島1	19		

11組

青森	20	2 [21-6, 21-19] 0	2 [21-14, 21-14] 0
福岡	4	2 [21-10, 21-9] 0	
徳島	11		

12組

東京	15	2 [21-17, 23-21] 0	2 [21-11, 21-13] 0
奈良	5	2 [21-8, 21-17] 0	
福井	9		

13組

秋田	2	2 [21-14, 21-6] 0	2 [21-16, 21-13] 0
鳥取	8	2 [16-21, 21-10, 21-19] 1	
大分	16		

14組

和歌山	17	2 [21-19, 21-13] 0	2 [21-18, 21-13] 0
福島2	1	2 [21-18, 19-21, 21-17] 1	
岐阜	10		

15組

愛知	22	2 [21-14, 23-21] 0	2 [21-15, 21-16] 0
新潟	7	2 [21-17, 21-18] 0	
岡山	21	2 [24-22, 21-18] 0	
大阪	14		

第30回全国家庭婦人バレーボールいそじ大会静岡県予選

日　時　　平成30年 9月22日（土）
　　平成30年10月 7日（日）
会　場　　富士川体育館
　　大井川体育館

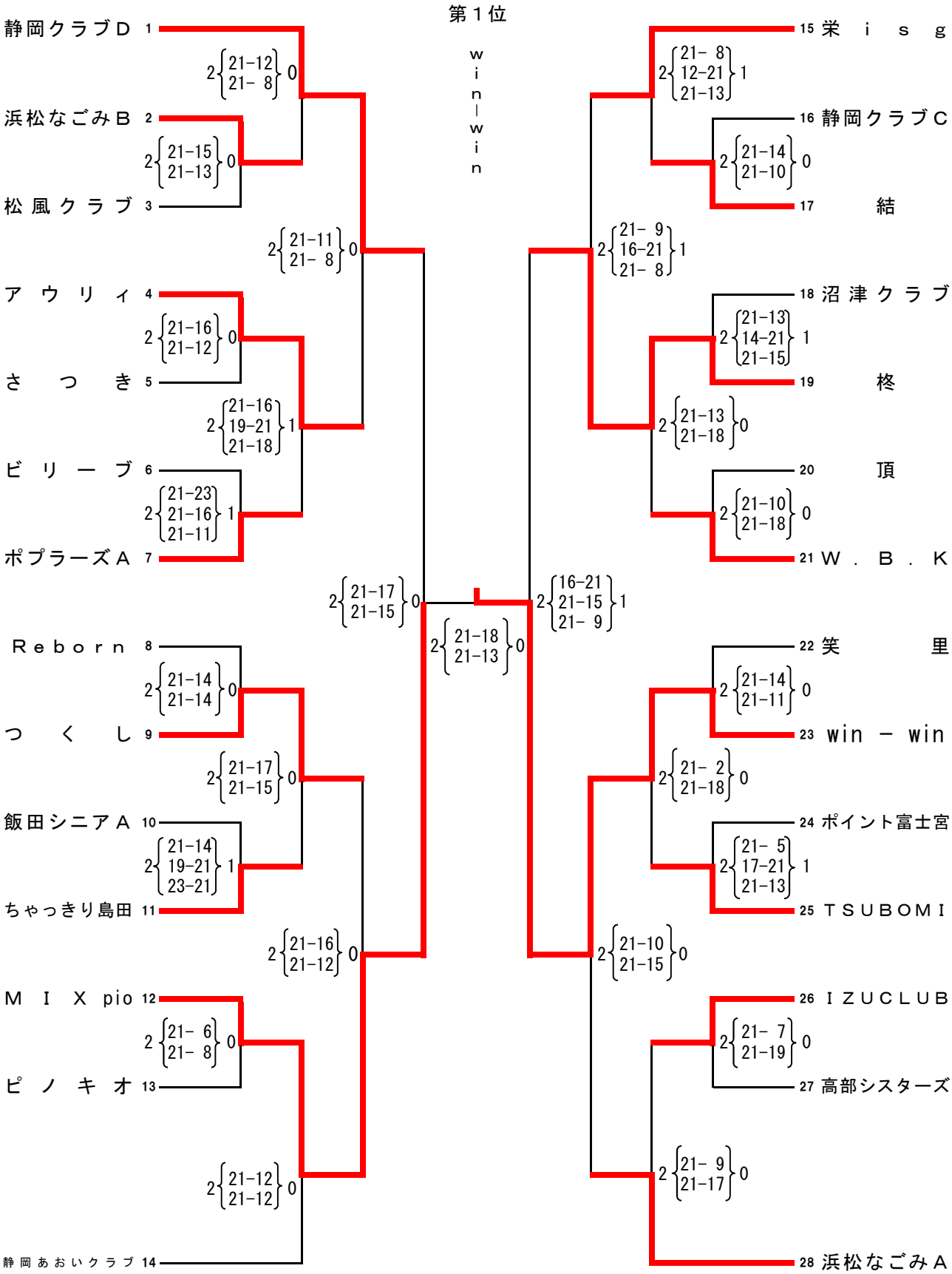

第30回　富士を仰ぎ　名水の郷に集う

全国家庭婦人バレーボール　いそじ大会

グループ戦・トーナメント戦　結果表

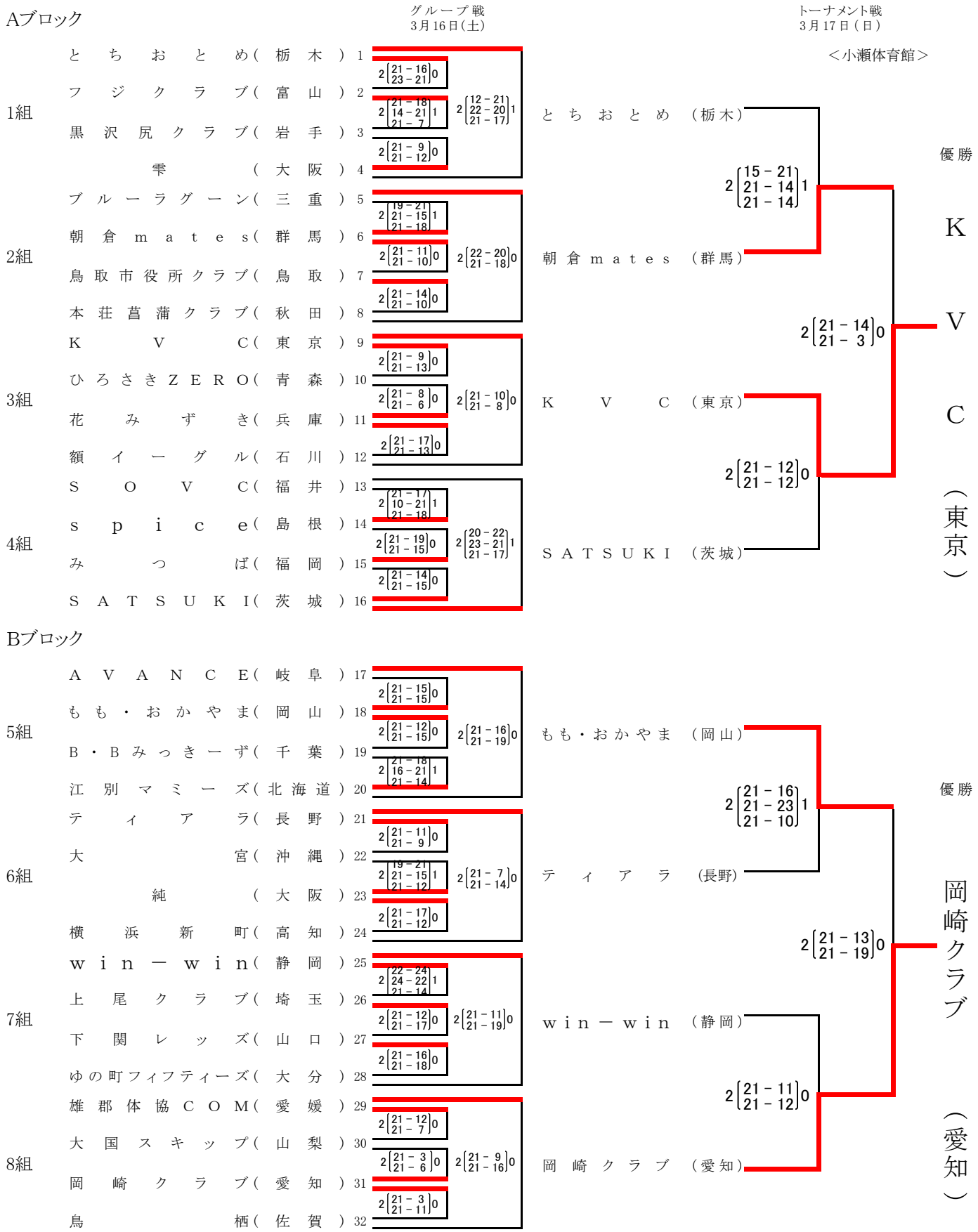

第21回東海ことぶき大会組み合わせ及び成績表

2018/8/25
於:浜松アリーナ

〔Ａグループ〕

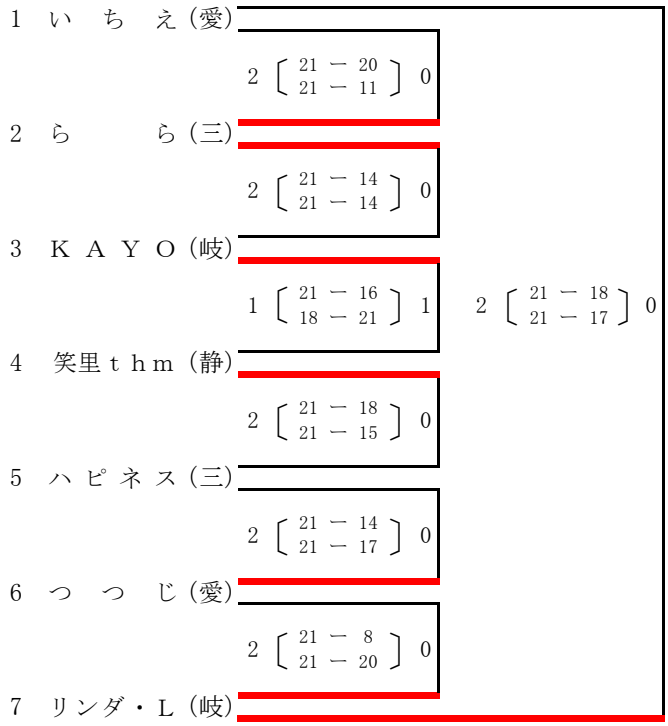

〔Ｃグループ〕

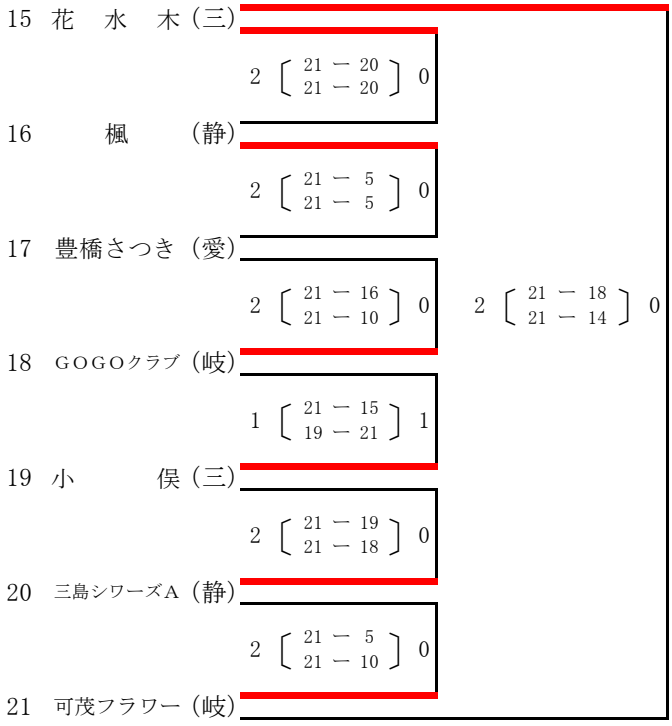

〔Ｂグループ〕

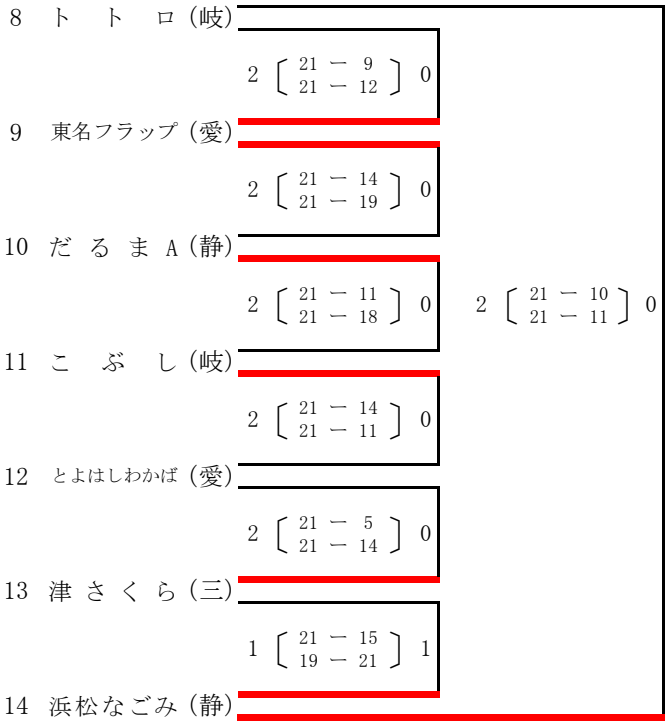

〔Ｄグループ〕

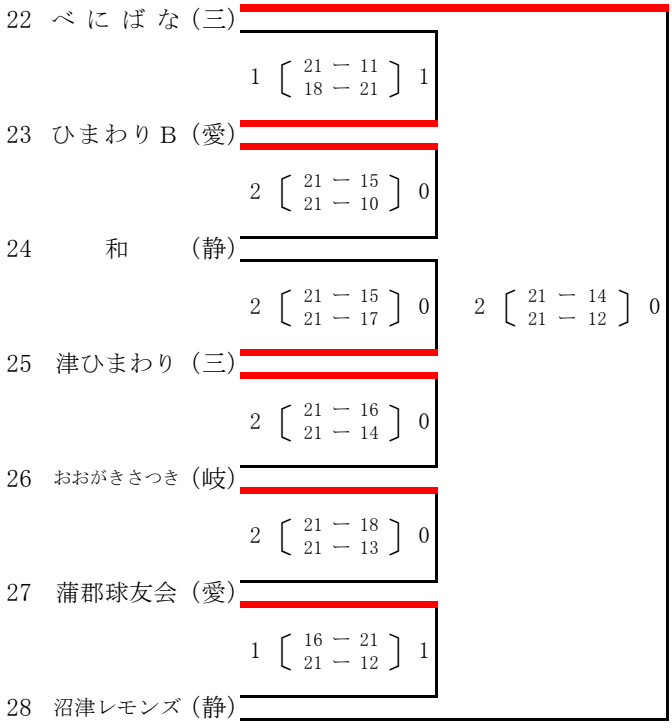

第21回東海ことぶき大会（おふくの部）組み合わせ及び成績表

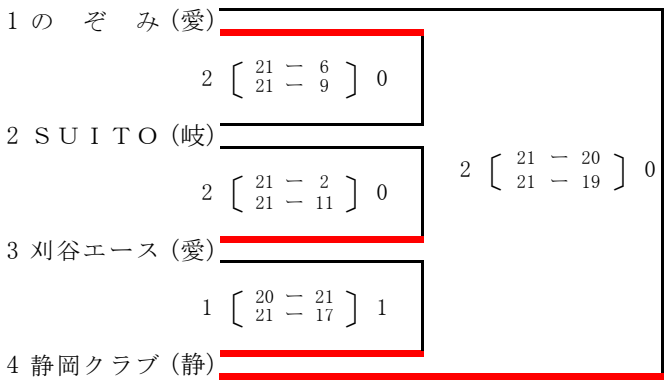

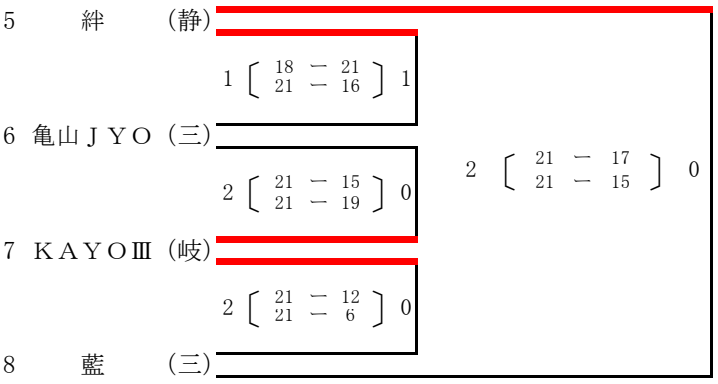

第44回　静岡県ママさんバレーボール選手権大会

期 日　　平 成 31 年　1 月 27 日 （ 日 ）
会 場　　菊 川 市 民 総 合 体 育 館

Ａグループ

優　勝

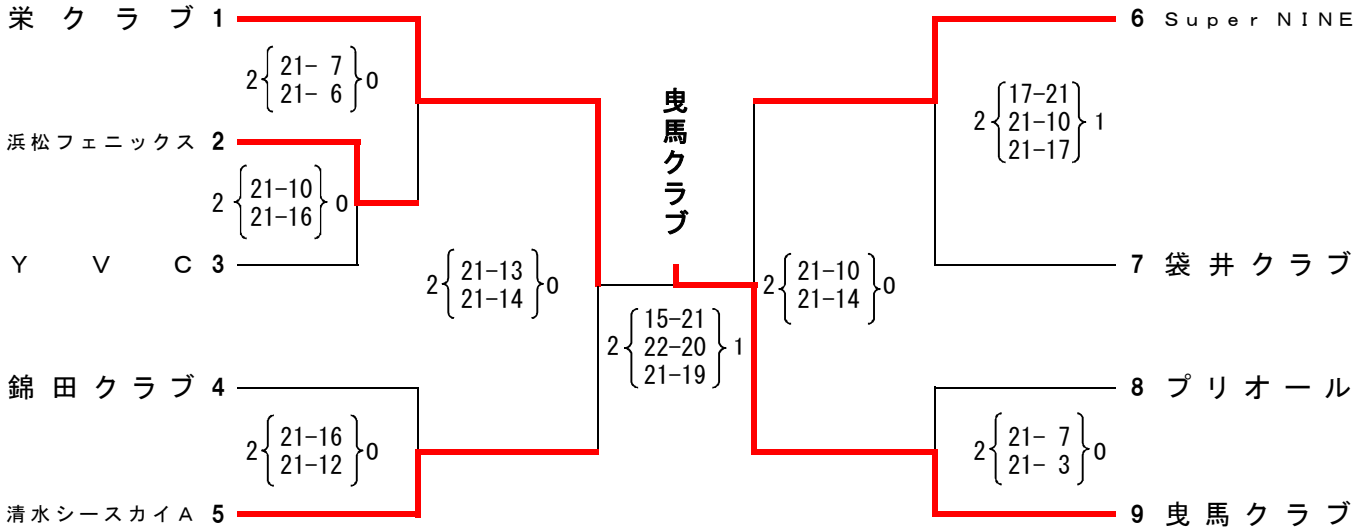

Ｂグループ

優　勝

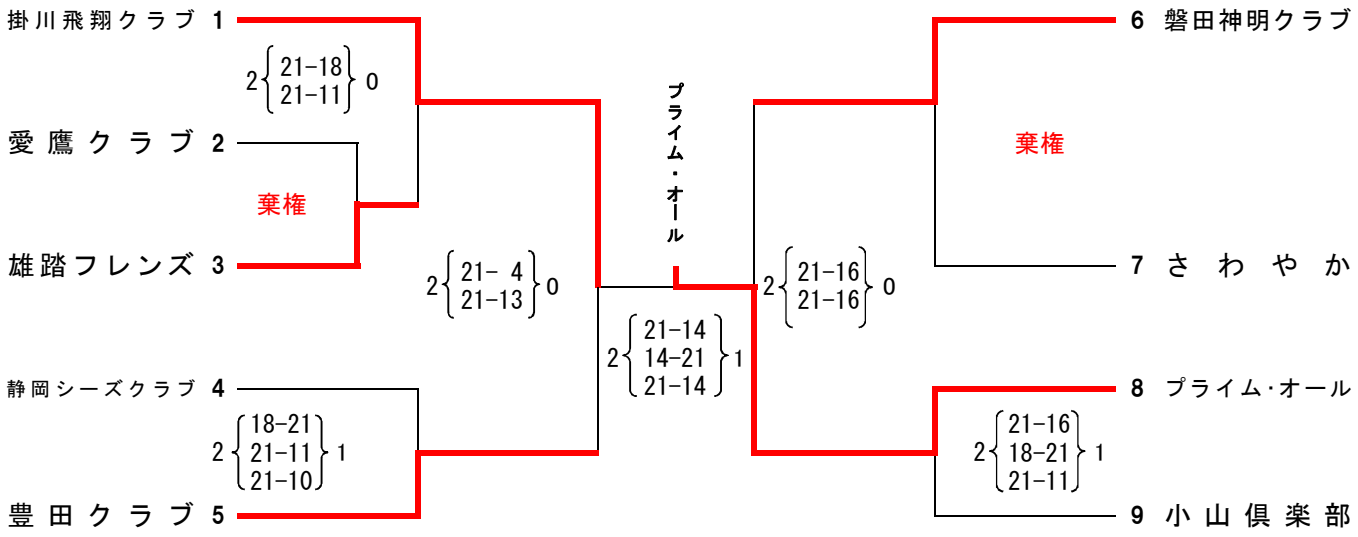

平成30年度　静岡県ママさんバレーボール優勝大会

期　日　　平 成 30 年 6 月 2 日
会　場　　吉 田 町 総 合 体 育 館

Aグループ

栄クラブ

2 { 21-14 / 21- 9 } 0

栄　ク　ラ　ブ　　曳 馬 ク ラ ブ

清水シースカイA 1
2 { 21-12 / 21-16 } 0
栄　ク　ラ　ブ 2
2 { 21- 4 / 21-11 } 0
Y　V　C 3
2 { 21-18 / 17-21 / 15-14 } 1
小 山 倶 楽 部 4
2 { 21-14 / 21- 8 } 0
M　I　X 5

2 { 21-14 / 21-20 } 0

2 { 21-19 / 14-21 / 15-14 } 1

6 錦 田 ク ラ ブ
2 { 21-16 / 21-17 } 0
7 曳 馬 ク ラ ブ
2 { 21- 6 / 21-13 } 0
8 袋 井 ク ラ ブ
2 { 21-15 / 21-19 } 0
9 掛川飛翔クラブ（棄権）
10 Super　N I N E

Bグループ

曳馬TNP

2 { 21-17 / 21- 9 } 0

柊　　曳 馬 T N P

B - ①

結　1
2 { 21- 7 / 15-21 / 15-12 } 1
つ　く　し 2
2 { 21-15 / 21-17 } 0
プライム・アン 3
2 { 21-11 / 21-17 } 0
柊　4
2 { 21- 4 / 21- 8 } 0
飯 田 シ ニ ア A 5
2 { 21-15 / 21-17 } 0
ポ プ ラ ー ズ B 6
2 { 20-21 / 21-12 / 15- 9 } 1
T S U B O M I 7

2 { 21- 6 / 21-18 } 0

B - ②

8 ポ プ ラ ー ズ A
2 { 21-16 / 21-13 } 0
9 高部シスターズ
2 { 21- 4 / 21- 7 } 0
10 栄　i　s　g
2 { 21-17 / 21-19 } 0
11 プ　ラ　イ　ム
2 { 21-14 / 21-17 } 0
12 笑　　里
2 { 21- 9 / 21- 8 } 0
13 w i n － w i n
2 { 21-16 / 21-16 } 0
14 曳 馬 T N P

2 { 21-20 / 21- 9 } 0

大学部

［掲載大会］

《県内》

- 平成30年度　第34回　静岡県大学バレーボール選手権大会
- 第43回 静岡県大学バレーボールリーグ戦

《東海》

- 第145回　東海大学男女バレーボールリーグ戦　春季大会
- 第146回　東海大学男女バレーボールリーグ戦　秋季大会
- 平成30年度　第4回　東海オープン男女バレーボール選手権大会

《西日本》

- 2018年度　第44回西日本バレーボール大学 男女選手権大会

《全国》

- 第65回秩父宮妃賜杯全日本バレーボール大学女子選手権大会
  （ミキプルーンスーパーカレッジバレー2018）

※「黒鷲旗」、「天皇杯・皇后杯」、「国体」、「中部総合」の大会結果は『全体』の項目に掲載

《大会結果》

平成30年度　第34回　静岡県大学バレーボール選手権大会

平成30年6月10日
於：このはなアリーナ

男子優勝　静岡産業大学（3大会連続7回目）

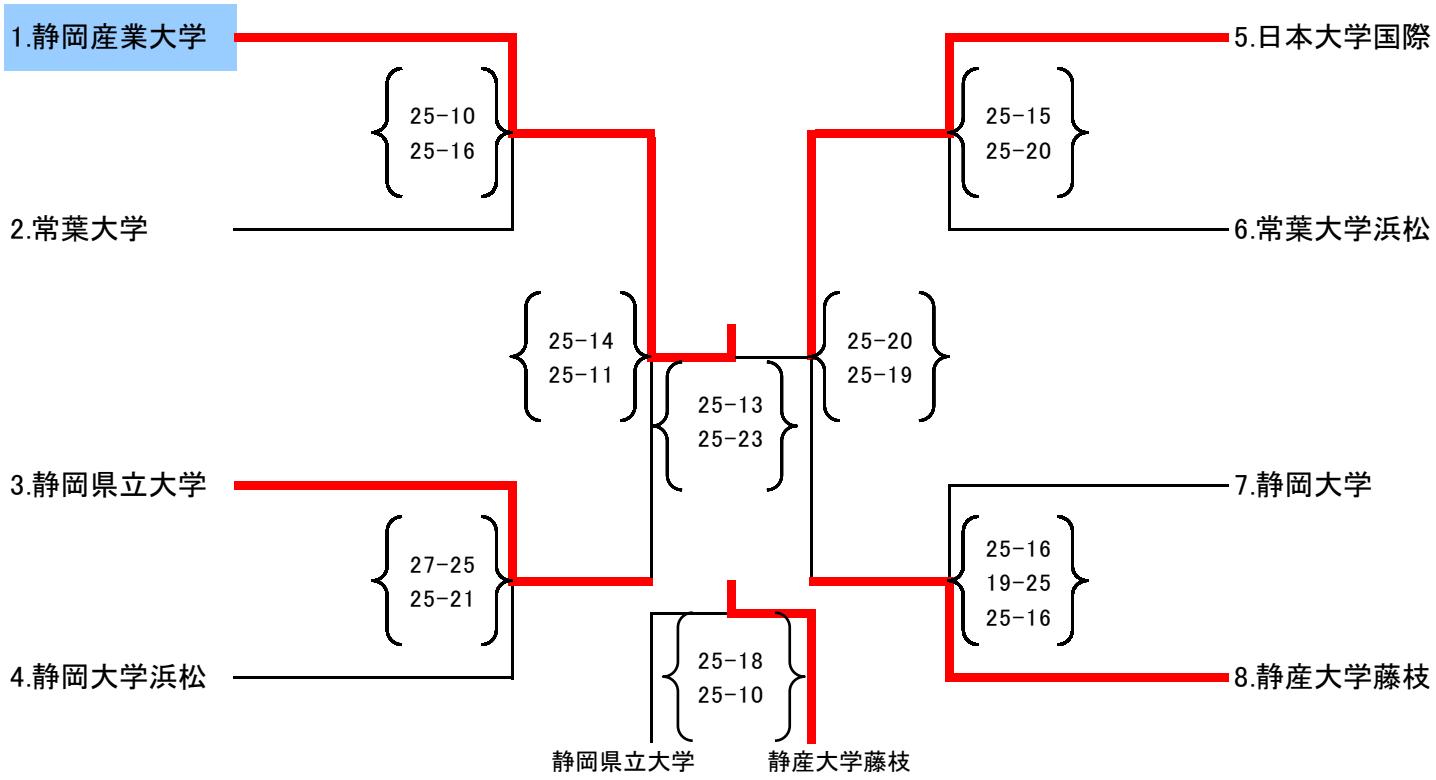

女子優勝　静岡産業大学（4大会ぶり8回目）

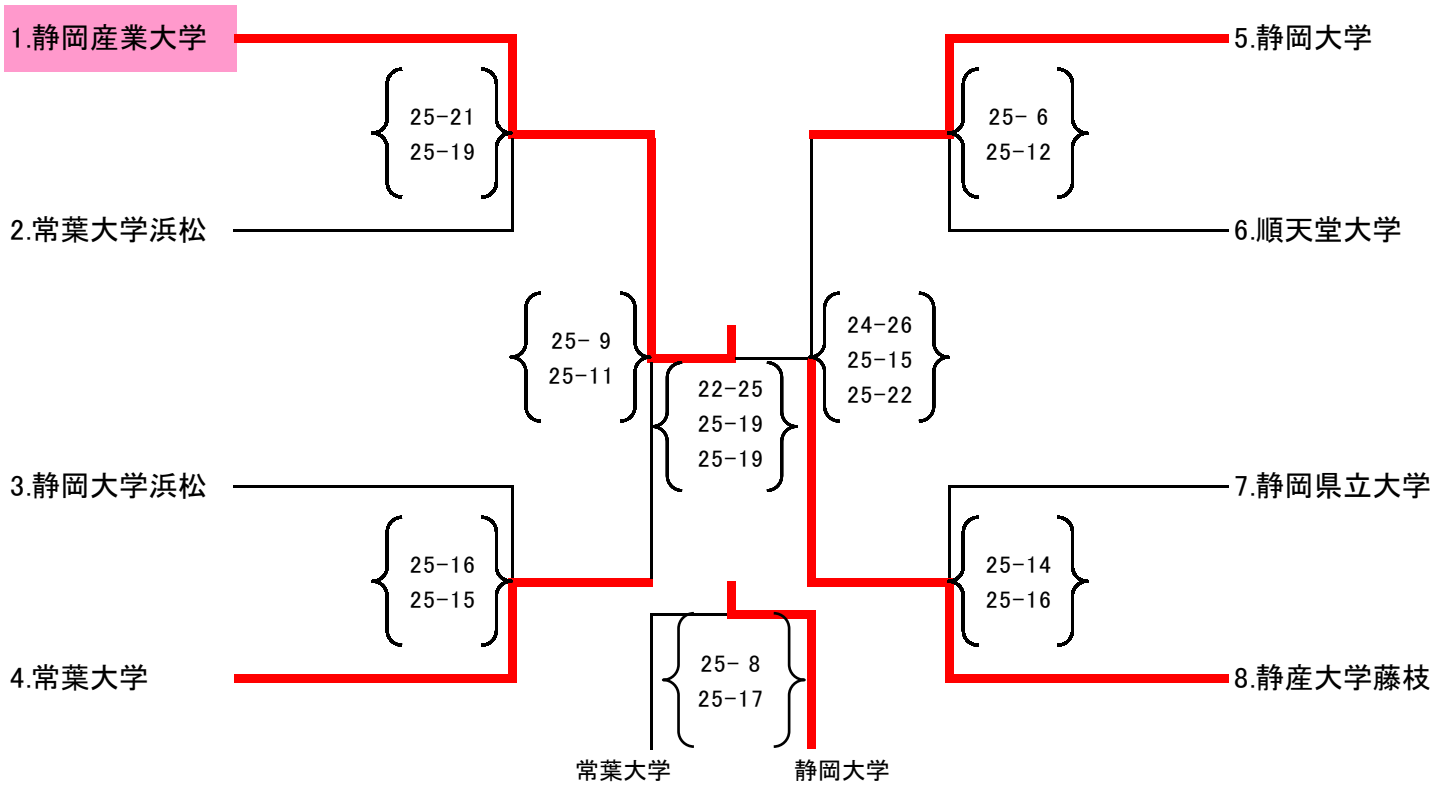

第43回静岡県大学バレーボールリーグ戦

男子　予選リーグ≪11月4日　静岡県立大学≫

Aリーグ

	静岡産業大	静岡大	常葉大	沼津高専	
静岡産業大		25-23 25-13	25-22 25-12	25- 9 25-15	*1*
静岡大	0-2		25-13 25-17	25-13 25- 8	*2*
常葉大	0-2	0-2		25-15 25-13	*3*
沼津高専	0-2	0-2	0-2		*4*

Bリーグ

	日大国際	静岡大浜松	常葉大浜松	静産大藤枝	
日大国際		25-19 25-19	25-14 25-20	30-28 24-26 25-20	*1*
静岡大浜松	0-2		25-19 15-25 9-25	12-25 25-27	*4*
常葉大浜松	0-2	2-1		25-23 17-25 12-25	*3*
静産大藤枝	1-2	2-0	2-1		*2*

男子　決勝リーグ≪11月18日　日大桜アリーナ≫

決勝トーナメント

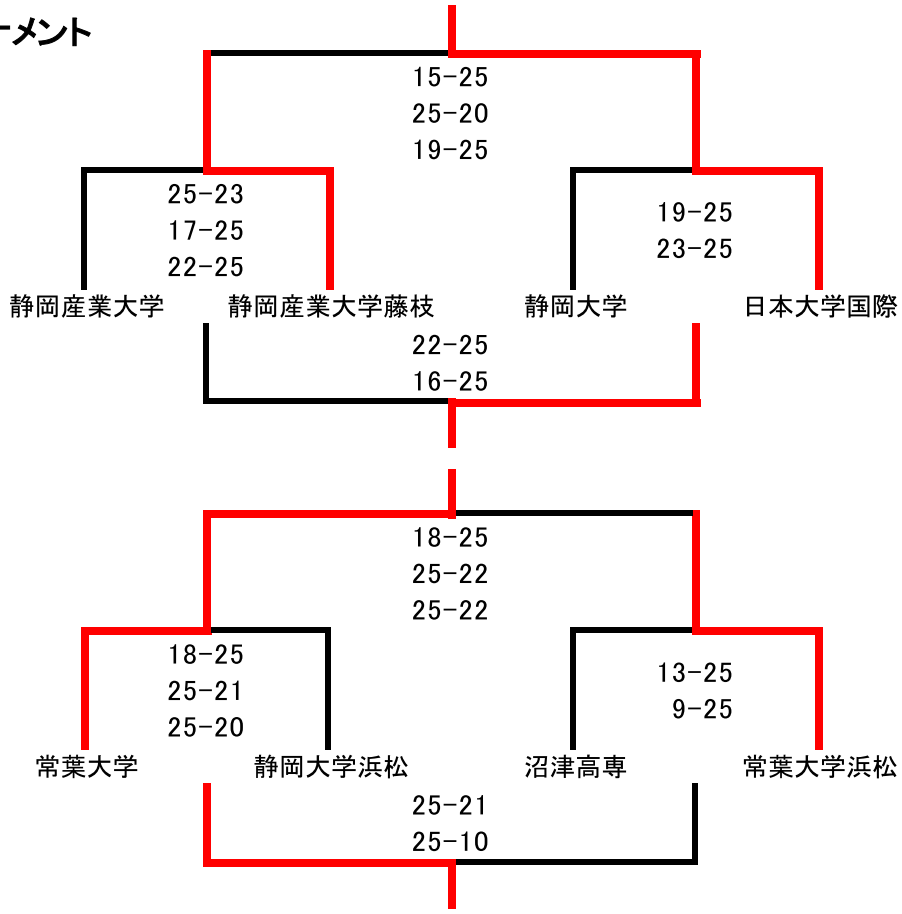

予選結果

A1位	静岡産業大学
A2位	静岡大学
A3位	常葉大学
A4位	沼津工業高等専門学校
B1位	日本大学国際関係学部
B2位	静岡産業大学藤枝
B3位	常葉大学浜松
B4位	静岡大学浜松

決勝結果

優　勝	日本大学国際関係学部
準優勝	静岡産業大学藤枝
第3位	静岡大学
第4位	静岡産業大学
第5位	常葉大学
第6位	常葉大学浜松
第7位	静岡大学浜松
第8位	沼津工業高等専門学校

7年ぶり2回目

第43回静岡県大学バレーボールリーグ戦

女子　予選リーグ≪11月4日　静岡大学≫

Cリーグ

	静岡産業大	静岡大浜松	常葉大浜松	静岡県立大	
静岡産業大		25-9 25-6	25-19 25-21	25-11 25-6	*1*
静岡大浜松	0-2		6-25 10-25	17-25 26-28	*4*
常葉大浜松	0-2	2-0		25-8 25-10	*2*
静岡県立大	0-2	2-0	0-2		*3*

Dリーグ

	静産大藤枝	順天堂大学	常葉大	静岡大	
静産大藤枝		25-10 25-6	25-16 25-17	18-25 25-22 25-16	*1*
順天堂大学	0-2		16-25 5-25	13-25 12-25	*4*
常葉大	0-2	2-0		12-25 19-25	*3*
静岡大	1-2	2-0	2-0		*2*

女子　決勝リーグ≪11月18日　日大桜アリーナ≫

決勝トーナメント

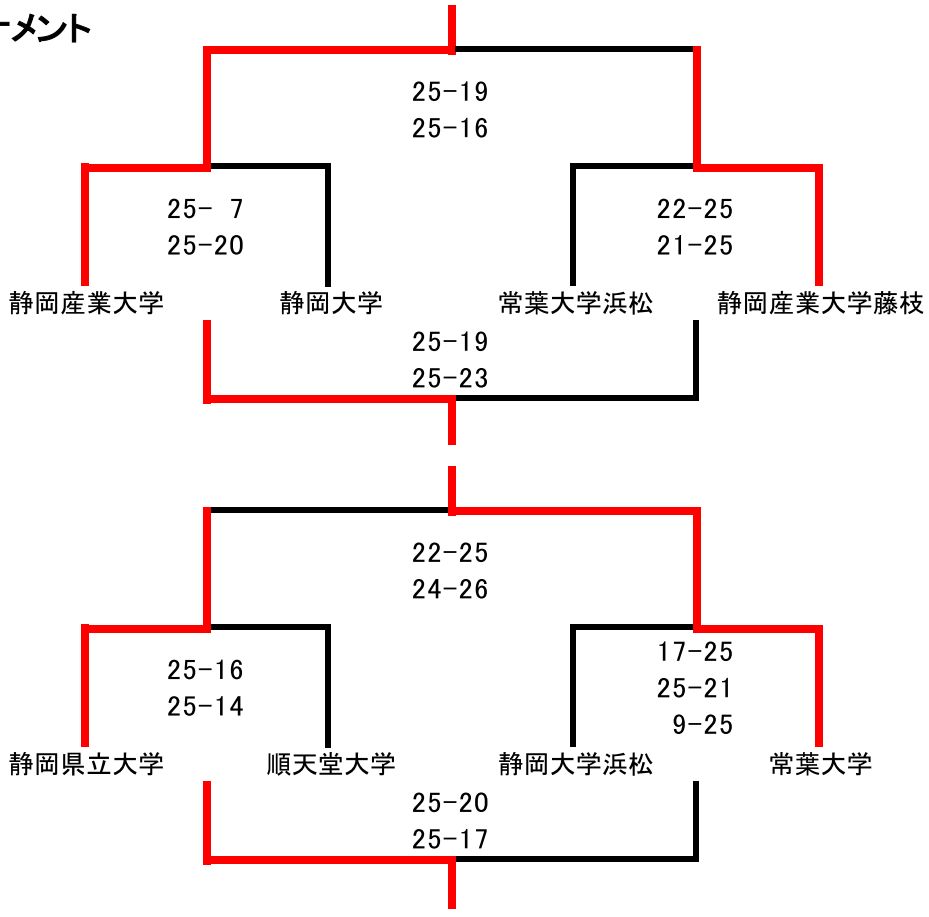

予選結果

C1位	静岡産業大学
C2位	常葉大学浜松
C3位	静岡県立大学
C4位	静岡大学浜松
D1位	静岡産業大学藤枝
D2位	静岡大学
D3位	常葉大学
D4位	順天堂大学

決勝結果

優　勝	静岡産業大学
準優勝	静岡産業大学藤枝
第3位	静岡大学
第4位	常葉大学浜松
第5位	常葉大学
第6位	静岡県立大学
第7位	順天堂大学
第8位	静岡大学浜松

5年連続9回目

記　録

第１４５回　東海大学男女バレーボールリーグ戦　春季大会

〈男子の部〉

－１部Ｂリーグ－

静岡産業大学	２位（４勝１敗）
日本大学国際関係学部	６位（１勝４敗）

－２部リーグ－

静岡産業大学藤枝	３位（５勝２敗）
静岡大学	４位（３勝４敗）

－４部リーグ－

常葉大学浜松校舎	３位（３勝３敗）
静岡県立大学	６位（１勝５敗）
静岡大学浜松校舎	７位（０勝６敗）

〈女子の部〉

－２部リーグ－

静岡産業大学	２位（９勝１敗）
静岡大学	５位（５勝５敗）
静岡産業大学藤枝	６位（４勝６敗）

－４部リーグＢ－

常葉大学浜松校舎	１位（４勝０敗）
常葉大学	２位（３勝１敗）
静岡県立大学	４位（１勝３敗）

―４部リーグ順位決定戦―

椙山女学園大学	２－０	常葉大学
常葉大学浜松校舎	２－１	中部大学
常葉大学浜松校舎	２－０	椙山女学園大学

【チャレンジリーグプレーオフ・入替戦】

〈男子の部〉

愛知産業大学	３－１	静岡産業大学
		●２部降格
		日本大学国際関係学部
		●２部自動降格
静岡産業大学藤枝	３－２	岐阜大学
○２部残留		
静岡大学	３－０	名古屋大学
○２部残留		
		常葉大学
		●４部自動降格
		静岡県立大学
		●５部自動降格
		静岡大学浜松校舎
		●５部自動降格

〈女子の部〉

静岡産業大学	３－０	高田短期大学
○１部昇格		
常葉大学浜松校舎	２－０	岐阜聖徳学園大学
常葉大学浜松校舎	２－０	星城大学
常葉大学浜松校舎	３－２	岐阜大学
○２部昇格		

第１４６回　東海大学男女バレーボールリーグ戦　秋季大会

〈男子の部〉

－２部リーグ－

静岡産業大学	１位（７勝０敗）
日本大学国際関係学部	４位（４勝３敗）
静岡産業大学藤枝校舎	６位（３勝４敗）
静岡大学	８位（０勝７敗）

－４部リーグ－

常葉大学浜松校舎	５位（２勝４敗）
常葉大学	６位（０勝６敗）

―５部Ａリーグ―

静岡県立大学	５位（０勝４敗）

―５部Ｂリーグ―

静岡大学浜松校舎	３位（２勝２敗）

〈女子の部〉

－１部リーグ－

静岡産業大学	６位（５勝５敗）

－２部リーグ－

静岡大学	５位（６勝４敗）
静岡産業大学藤枝	６位（３勝７敗）
常葉大学浜松校舎	８位（１勝９敗）

－４部Ｂリーグ－

常葉大学	２位（４勝１敗）
静岡県立大学	３位（３勝２敗）
静岡大学浜松校舎	５位（１勝４敗）

―４部リーグ順位決定戦―

中部大学	２－０	常葉大学

【チャレンジリーグプレーオフ・入替戦】

〈男子の部〉

静岡産業大学	３－２	愛知産業大学
○１部昇格		
滋賀大学彦根校舎	３－０	静岡大学
		●３部降格
岐阜聖徳学園大学	２－０	常葉大学
		●５部降格

〈女子の部〉

東海学園大学	３－２	常葉大学浜松校舎
		●３部降格

平成３０年度　第４回　東海オープン男女バレーボール選手権大会（12 月 15 日）

〈女子の部〉

〇予選グループ戦

愛知学院大学　　２－０　静岡産業大学

皇學館大学　　２－０　静岡産業大学

至学館大学　　２－０　静岡産業大学

平成３０年度　第４４回　西日本バレーボール大学選手権大会

〈男子の部　広島　6 月 28 日－7 月 1 日〉

〇予選リーグ

立命館大学　　２－０　静岡産業大学藤枝

愛知教育大学　　２－０　静岡産業大学藤枝

静岡産業大学　　２－０　大阪学院大学

〇決勝トーナメント　１回戦

びわこ成蹊スポーツ大学　２－０　静岡産業大学

〈女子の部　兵庫　6 月 27 日－30 日〉

〇予選リーグ

静岡産業大学　　２－０　関女・福科大学

天理大学　　２－０　静岡産業大学藤枝

同志社大学　　２－１　静岡産業大学藤枝

〇決勝トーナメント　１回戦

帝塚山大学　　２－０　静岡産業大学

平成３０年度　第６５回　全日本バレーボール大学女子選手権大会（11 月 27 日－12 月 2 日）

〇決勝トーナメント　１回戦

龍谷大学　　３－０　静岡産業大学

2018年度 第44回 西日本バレーボール大学男子選手権大会

【予選グループ戦　結果】

6月28日(木)

A

1 広島修道大学 — 2 (25-1, 8, 25-1) 0
2 大阪体育大学 — 2 (25-1, 9, 25-1) 0
3 広島工業大学 — 2 (25-1, 4, 25-1) 0
4 大阪大谷大学

G

25 鹿屋体育大学 — 2 (25-2, 1, 25-1) 0
26 近畿大学 — 2 (25-1, 6, 25-2) 0
27 至学館大学 — 2 (32-3, 0, 25-1) 0
28 大阪教育大学

L

45 崇城大学 — 2 (25-1, 6, 25-1) 0
46 高知工科大学 — 2 (23-2, 5, 25-1) 1
47 九州産業大学 — 2 (25-1, 9, 25-1) 0
48 大阪経済大学

B

5 広島経済大学 — 2 (25-1, 5, 25-1) 0
6 明治国際医療大学 — 2 (17-2, 5, 25-1) 1
7 愛知学院大学 — 2 (25-6, 25-1, 2) 0
8 森ノ宮医療大学

H

29 岐阜経済大学 — 2 (25-1, 8, 25-2) 0
30 松山大学 — 2 (25-1, 6, 25-1) 0
31 大同大学 — 2 (25-1, 2, 25-1) 0
32 四天王寺大学

M

49 佐賀大学 — 2 (26-2, 4, 25-1) 0
50 龍谷大学 — 2 (25-1, 6, 26-2) 0
51 九州共立大学 — 2 (25-1, 6, 25-1) 0
52 関西福祉大学

C

9 福岡大学 — 2 (25-1, 7, 25-2) 0
10 天理大学 — 2 (28-2, 6, 25-2) 0
11 熊本学園大学 — 2 (25-1, 9, 34-3) 0
12 京都産業大学

I

33 中京大学 — 2 (25-1, 6, 27-2) 1
34 関西大学 — 2 (25-1, 7, 25-2) 0
35 愛知産業大学 — 2 (25-1, 4, 25-2) 0
36 香川大学

N

53 西日本工業大学 — 2 (25-1, 9, 25-2) 0
54 甲南大学 — 2 (25-1, 3, 25-1) 0
55 中部大学 — 2 (25-1, 1, 25-2) 0
56 高知大学

D

13 静岡産業大学藤枝校舎 — 2 (25-1, 9, 25-1) 0
14 立命館大学 — 2 (25-2, 1, 25-2) 0
15 愛知教育大学 — 2 (25-2, 0, 25-2) 0
16 大阪経済法科大学

J

37 福山平成大学 — 2 (25-1, 3, 25-2) 0
38 愛媛大学 — 2 (25-1, 3, 25-1) 0
39 中部学院大学 — 2 (25-2, 0, 23-2) 1
40 神戸大学

O

57 愛知大学 — 2 (25-1, 2, 25-1) 0
58 関西学院大学 — 2 (25-1, 2, 25-1) 0
59 名城大学 — 2 (25-1, 2, 25-2) 0
60 姫路獨協大学

E

17 皇學館大学 — 2 (25-1, 5, 25-2) 0
18 大阪産業大学 — 2 (25-1, 7, 25-1) 0
19 広島大学 — 2 (21-2, 5, 25-2) 1
20 大阪国際大学

K

41 長崎国際大学 — 2 (17-2, 5, 25-1) 1
42 びわこ成蹊スポーツ大学 — 2 (25-1, 6, 25-1) 0
43 朝日大学 — 2 (25-1, 9, 25-1) 0
44 佛教大学

P

61 志學館大学 — 2 (25-1, 4, 25-2) 0
62 大阪商業大学 — 2 (25-2, 0, 25-1) 0
63 徳山大学 — 2 (25-1, 7, 25-1) 0
64 神戸学院大学

F

21 福岡教育大学 — 2 (25-1, 3, 25-1) 0
22 同志社大学 — 2 (25-1, 4, 25-1) 0
23 静岡産業大学 — 2 (16-2, 5, 25-2) 1
24 大阪学院大学

65 東亜大学（第1シード）

設定時間		
	開館時間	9:00
	競技フロア開放	9:19
	第1試合プロトコール	9:49
	第1試合開始	10:00

試合会場	
a･b･c･dコート…	広島県立総合体育館 〈メインアリーナ〉
e･fコート…	広島県立総合体育館 〈サブアリーナ〉

2018年度 第44回 西日本バレーボール大学男子選手権大会

【決勝トーナメント戦 結果】

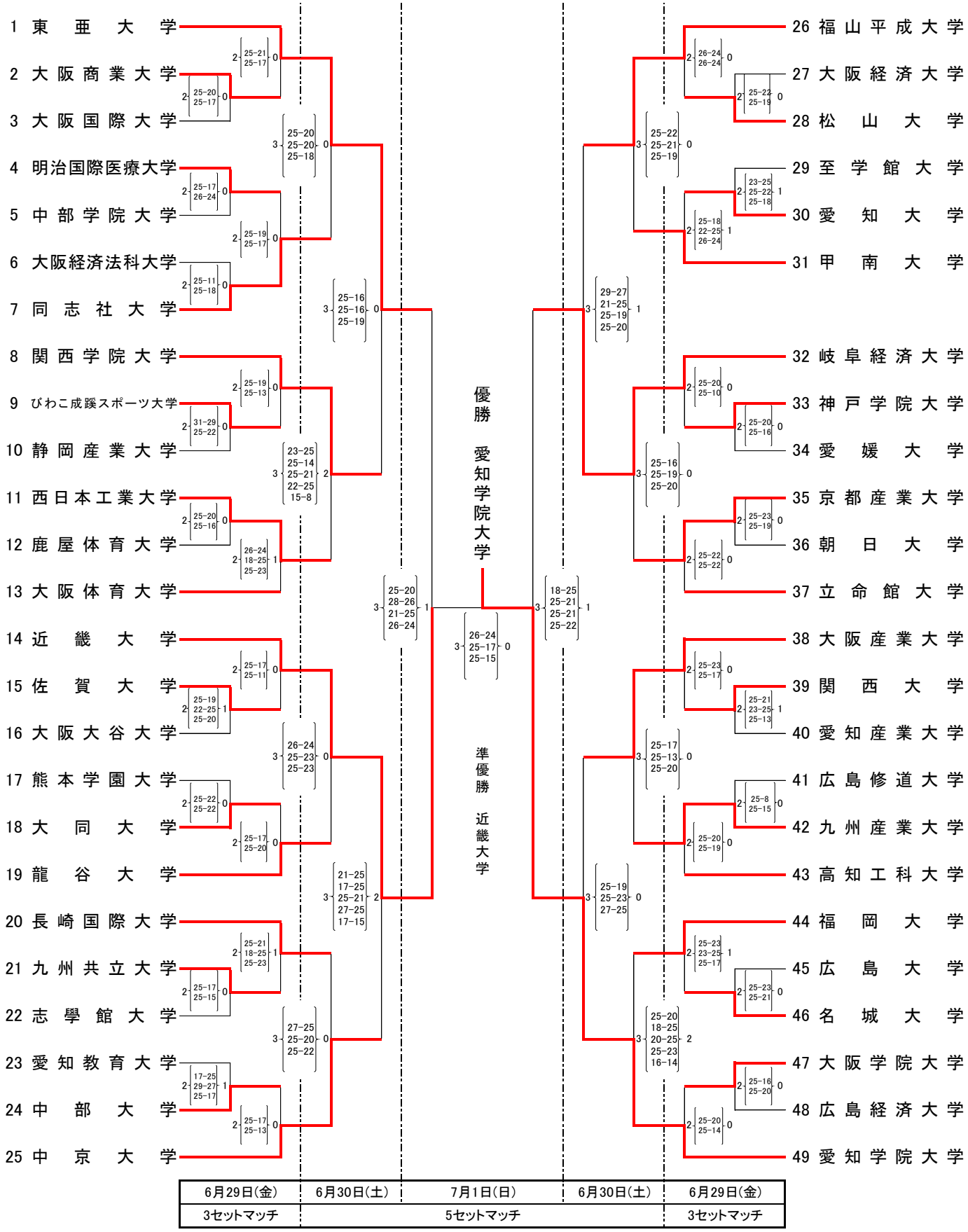

設定時間					
開館時間		競技フロア開放		試合会場	A・B・C・D・特コート… 広島県立総合体育館 <メインアリーナ>
9:00		29日	30日・7月1日		
		9:19	9:15		
第1試合プロトコール		第1試合開始			E・Fコート… 広島県立総合体育館 <サブアリーナ>
29日	30日・7月1日	10:00			
9:49	9:45				

2018年度 第44回 西日本バレーボール大学女子選手権大会
【予選グループ戦　結果】
6月27日(水)

A
1 大阪国際大学
2 (25-20, 25-27, 25-20) 1
2 鹿屋体育大学
3 びわこ成蹊スポーツ大学
2 (25-10, 25-17) 0
4 福岡女学院大学
2 (25-9, 25-14) 0

B
5 香川大学
2 (25-7, 25-8) 0
6 広島大学
7 明治国際医療大学
2 (25-10, 25-9) 0
8 環太平洋大学
2 (25-16, 25-15) 0

C
9 千里金蘭大学
2 (25-9, 25-17) 0
10 東海学園大学
11 帝塚山大学
2 (26-24, 25-23) 0
12 至学館大学
2 (25-14, 25-13) 0

D
13 関西学院大学
2 (25-21, 22-25, 25-17) 1
14 至誠館大学
15 京都華頂大学
2 (25-14, 25-19) 0
16 東海学院大学
2 (26-24, 25-17) 0

E
17 龍谷大学
2 (25-16, 25-17) 0
18 福山平成大学
19 流通科学大学
2 (25-15, 25-16) 0
20 岐阜経済大学
2 (25-20, 19-25, 26-24) 1

F
21 高知大学
2 (25-12, 25-17) 0
22 福岡大学
23 高松大学・短期大学
2 (25-21, 20-25, 29-27) 1
24 愛知教育大学
2 (25-23, 25-17) 0

G
25 関西大学
2 (25-19, 27-25) 0
26 高田短期大学
27 京都橘大学
2 (25-15, 25-11) 0
28 山陽学園大学
2 (25-11, 25-8) 0

H
29 大阪大谷大学
2 (25-22, 25-15) 0
30 中京大学
31 大阪教育大学
2 (25-14, 25-10) 0
32 川崎医療福祉大学
2 (25-11, 25-16) 0

I
33 高知工科大学
2 (25-18, 25-8) 0
34 広島文化学園大学
35 関女・福科大学
2 (25-12, 25-10) 0
36 静岡産業大学
2 (25-13, 25-14) 0

J
37 松山大学
2 (25-13, 25-16) 0
38 長崎純心大学
39 佛教大学
2 (25-19, 25-21) 0
40 九州共立大学
2 (25-15, 19-25, 25-21) 1

K
41 大阪体育大学
2 (25-19, 25-22) 0
42 佐賀大学
43 愛媛大学
2 (27-25, 28-26) 0
44 皇學館大学
2 (25-23, 25-22) 0

L
45 滋賀短期大学
2 (25-23, 25-19) 0
46 志學館大学
47 京都産業大学
2 (25-15, 25-13) 0
48 佐賀女子短期大学
2 (25-14, 25-23) 0

M
49 環太平洋大学短期大学
2 (25-9, 25-14) 0
50 中国学園大学
51 園田学園女子大学
2 (25-9, 25-16) 0
52 香蘭女子短期大学
2 (25-16, 25-18) 0

N
53 松山東雲短期大学・女子大学
2 (20-25, 25-20, 24-21) 1
54 神戸学院大学
55 武庫川女子大学
2 (25-18, 25-17) 0
56 広島国際大学
2 (25-16, 25-15) 0

O
57 神戸親和女子大学
2 (25-15, 25-11) 0
58 鹿児島女子短期大学
59 芦屋大学
2 (25-10, 25-13) 0
60 星城大学
2 (25-18, 25-10) 0

P
61 兵庫大学
2 (25-13, 25-15) 0
62 西南女学院大学
63 四国大学
2 (25-21, 25-12) 0
64 中九州短期大学
2 (26-24, 25-19) 0

Q
65 姫路獨協大学
2 (25-20, 25-15) 0
66 長崎国際大学
67 大阪学院大学
2 (25-15, 25-20) 0
68 福岡教育大学
2 (25-16, 19-25, 25-22) 1

R
69 関西外国語大学
2 (25-19, 25-15) 0
70 鈴鹿大学
71 関西福祉大学
2 (25-23, 25-27, 25-18) 1
72 名古屋学院大学
2 (25-17, 25-23) 0

S
73 同志社大学
2 (25-17, 25-9) 0
74 愛知学院大学
75 天理大学
2 (25-20, 25-20) 0
76 静岡産業大学藤枝校舎
2 (25-19, 15-25, 25-17) 1

設定時間			試合会場	
	開館時間	9:00		a・b・cコート… ベイコム総合体育館 <メインアリーナ>
	競技フロア開放	9:19		dコート… ベイコム総合体育館 <サブアリーナ>
	第1試合プロトコール	9:49		e・f・gコート… 兵庫県立総合体育館 <メインアリーナ>
	第1試合開始	10:00		hコート… 兵庫県立総合体育館 <サブアリーナ>

2018年度 第44回 西日本バレーボール大学女子選手権大会

【決勝トーナメント戦 結果】

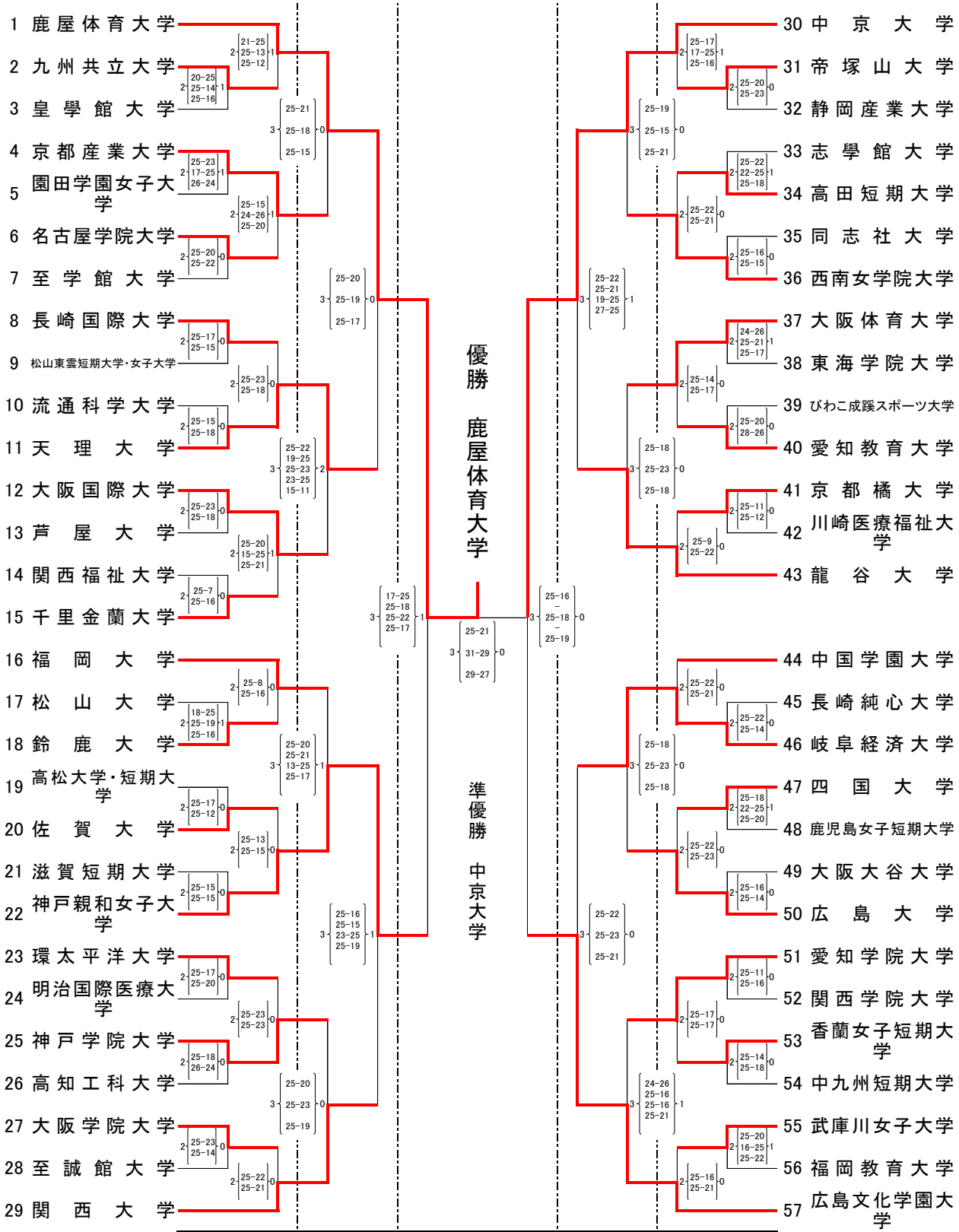

設定時間	開館時間		競技フロア開放		試合会場	
	9:00		28日	29日・30日		A・B・C・特コート… ベイコム総合体育館 <メインアリーナ
			9:19	9:15		Dコート… ベイコム総合体育館 <サブアリーナ>
	第1試合プロト		第1試合開始			E・F・Gコート… 兵庫県立総合体育館 <メインアリーナ
	28日	29日・30日	10:00			Hコート… 兵庫県立総合体育館 <サブアリーナ
	9:49	9:45				

第65回　秩父宮妃賜杯全日本バレーボール大学女子選手権大会

ミキプルーンスーパーカレッジバレー2018

トーナメント戦

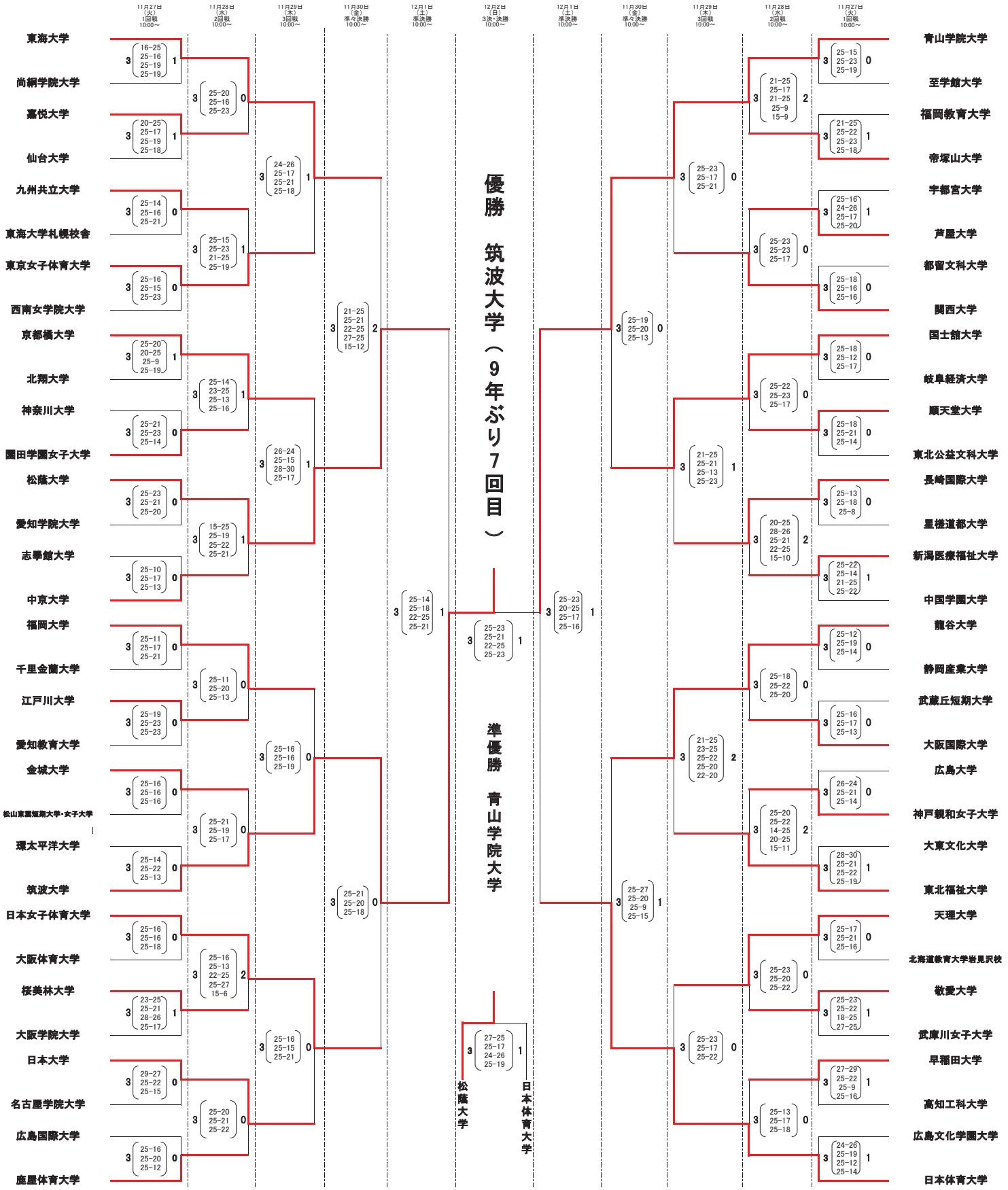

A,B,C,特：大田区総合体育館メイン　H,I,J：日野市市民の森　　N,O：葛飾区水元総合スポーツセンター

高校部

［掲載大会］

● 平成30年度 第66回静岡県高等学校総合体育大会バレーボール競技　各地区予選

→ 平成30年度 第66回静岡県総合体育大会バレーボール競技

→ 第65回 東海高等学校総合体育大会バレーボール競技

→ 第68回 中部日本6人制バレーボール総合男女選手権大会

→ 平成30年度 全国高等学校総合体育大会 バレーボール競技大会

● 静岡県各地区高等学校 バレーボール選手権大会

● 平成30年度　第71回全日本バレーボール高等学校選手権大会　静岡県予選大会

→ 第71回全日本バレーボール高等学校選手権大会

● 静岡県高等学校新人体育大会バレーボール競技　地区予選大会
兼　第37回静岡県高等学校バレーボール選手権大会　地区予選大会

→ 静岡県高等学校新人体育大会バレーボール競技
兼　第37回静岡県高等学校バレーボール選手権大会

→ 第25回東海高等学校バレーボール選抜大会

※「黒鷲旗」、「天皇杯・皇后杯」、「国体」の大会結果は『全体』の項目に掲載

※ビーチバレー競技の大会結果は『ビーチバレー専門部』の項目に掲載

平成30年度　静岡県高等学校総合体育大会バレーボール競技東部地区予選大会

【男子の部】

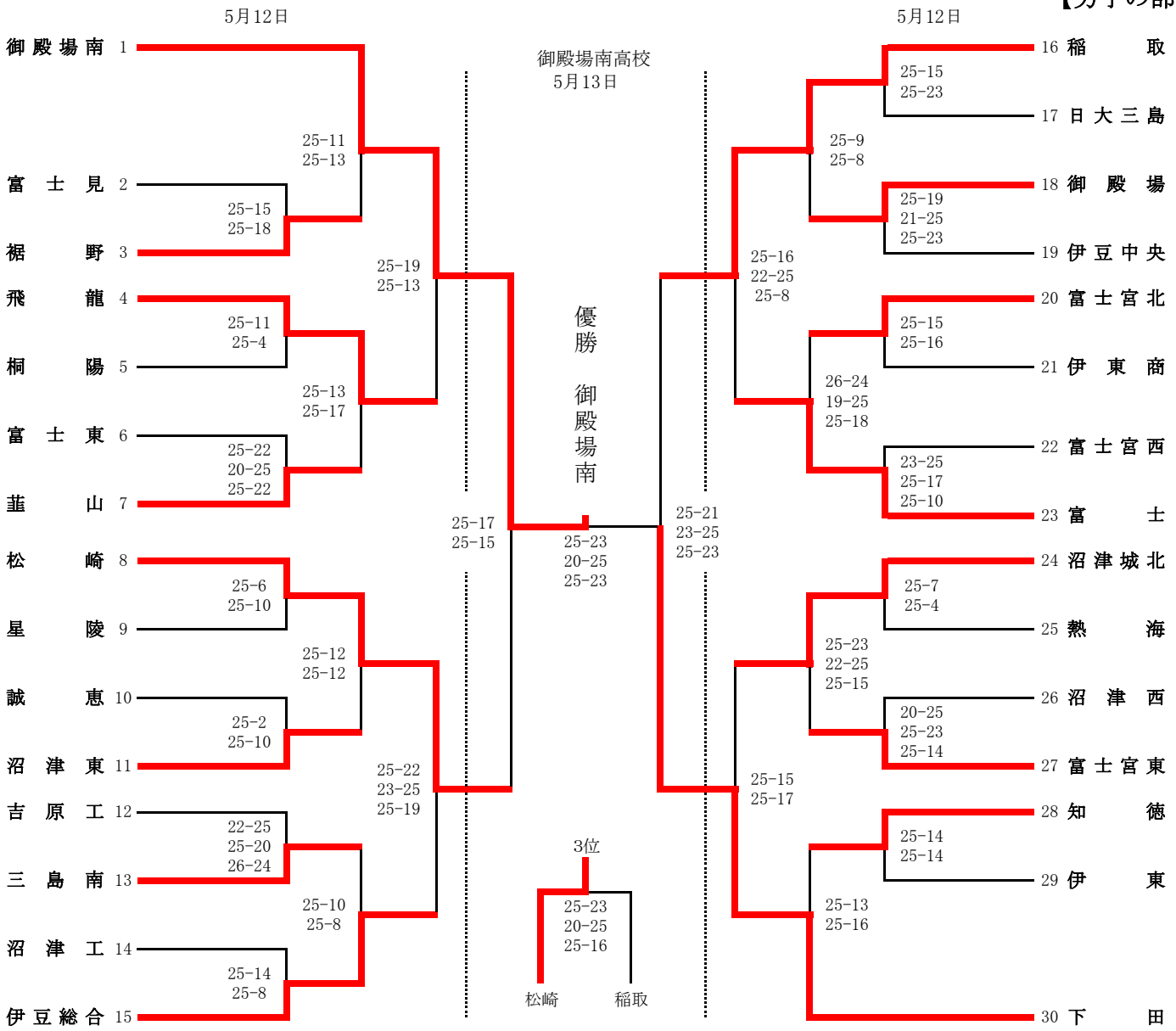

1～15は　御殿場南高校体育館　　16～30　は日大三島高校体育館

男子結果

1位（御殿場南）
2位（下田）
3位（松崎）
4位（稲取）
5位（飛龍）
6位（富士）
7位（伊豆総合）
8位（沼津城北）
9位（韮山）
10位（富士宮東）

御殿場南高校体育館
5月13日

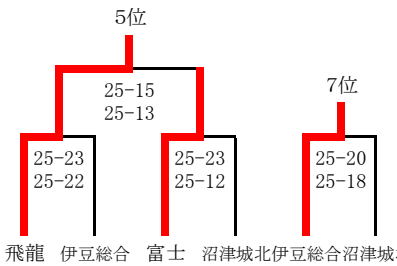

日大三島高校体育館
5月13日

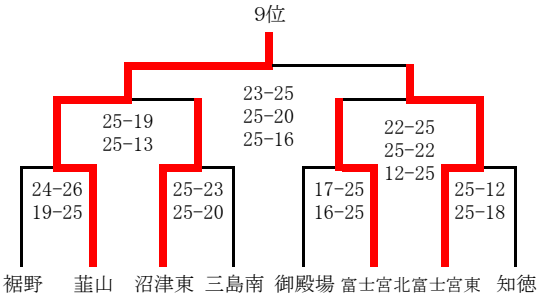

以上の10チームが5月26日27日、6月3日に行われる
県大会に西部地区会場･このはなアリーナ(決勝))に出場する。

平成30年度　静岡県高等学校総合体育大会バレーボール競技　東部地区予選大会

開催日　平成30年5月12日，13日
会　場　三島南高校、田方農業高校、沼津西高校

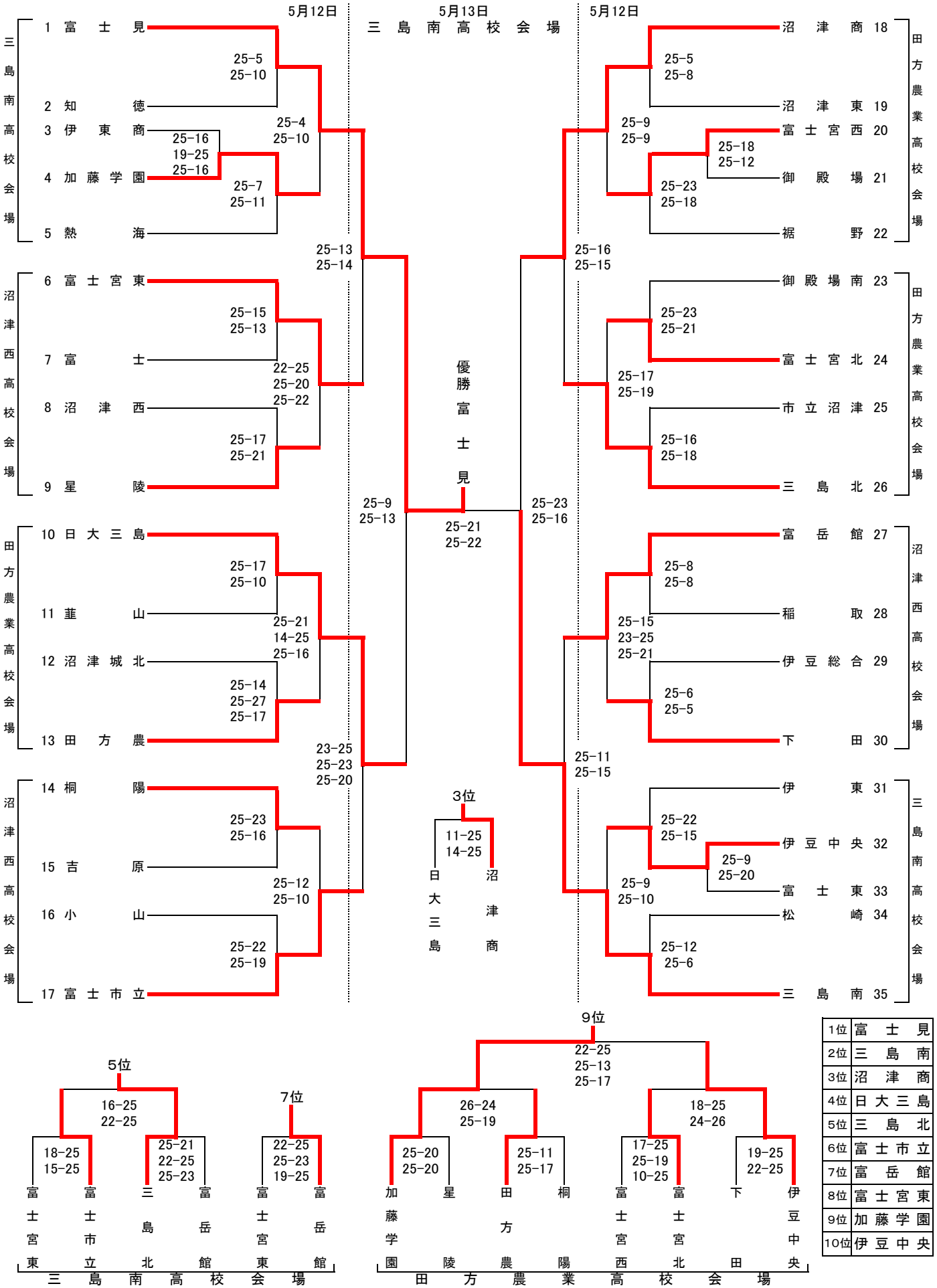

1位	富士見
2位	三島南
3位	沼津商
4位	日大三島
5位	三島北
6位	富士市立
7位	富岳館
8位	富士宮東
9位	加藤学園
10位	伊豆中央

1位～10位は5月26日、27日（西部地区）、6月3日（このはなアリーナ）で行われる県大会に出場します。

平成30年度 全国高等学校総合体育大会 バレーボール競技
静岡県中部地区予選大会 結果

日付　5月12日(土):静清高校・科学技術高校
5月13日(日):静清高校

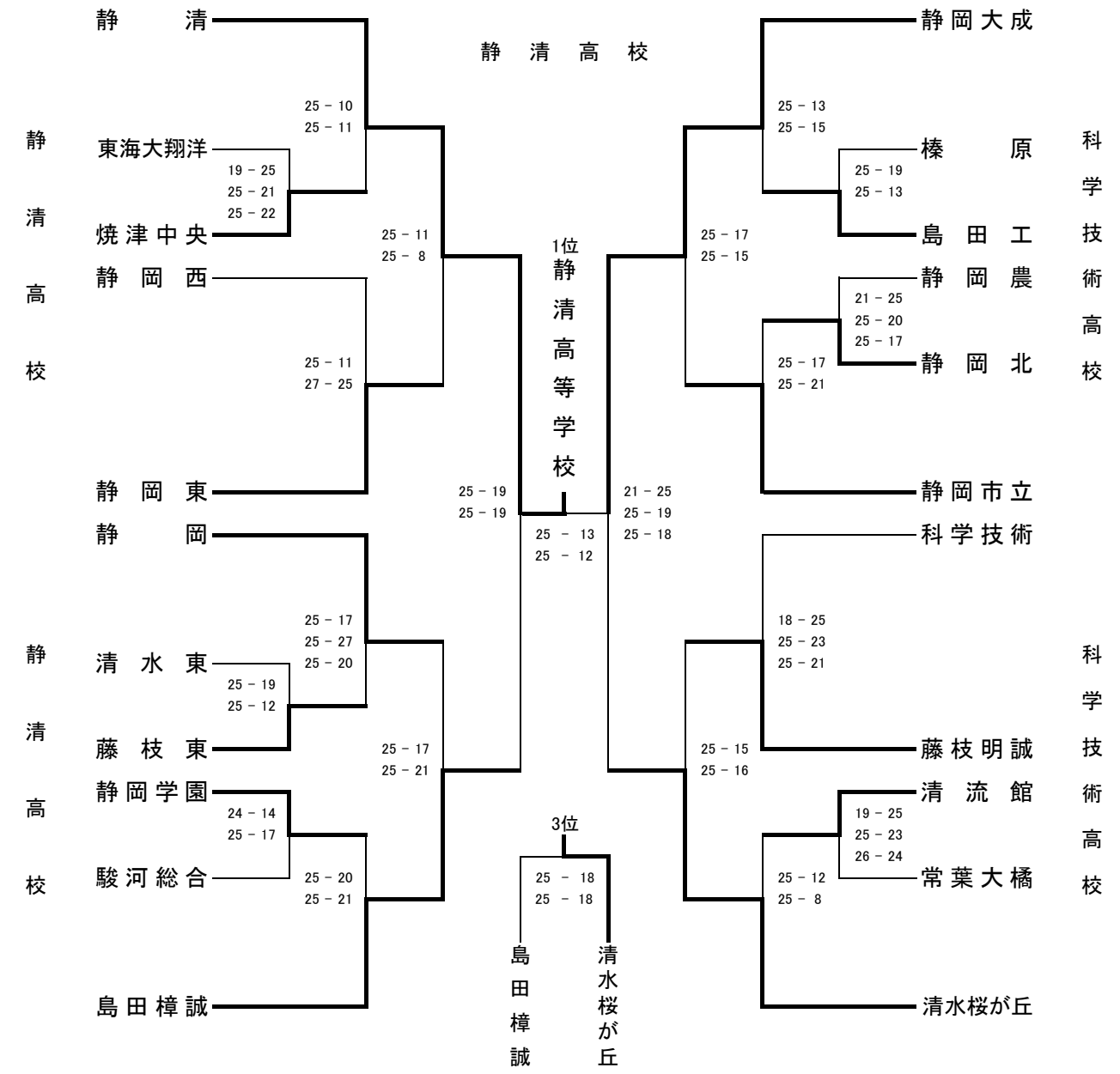

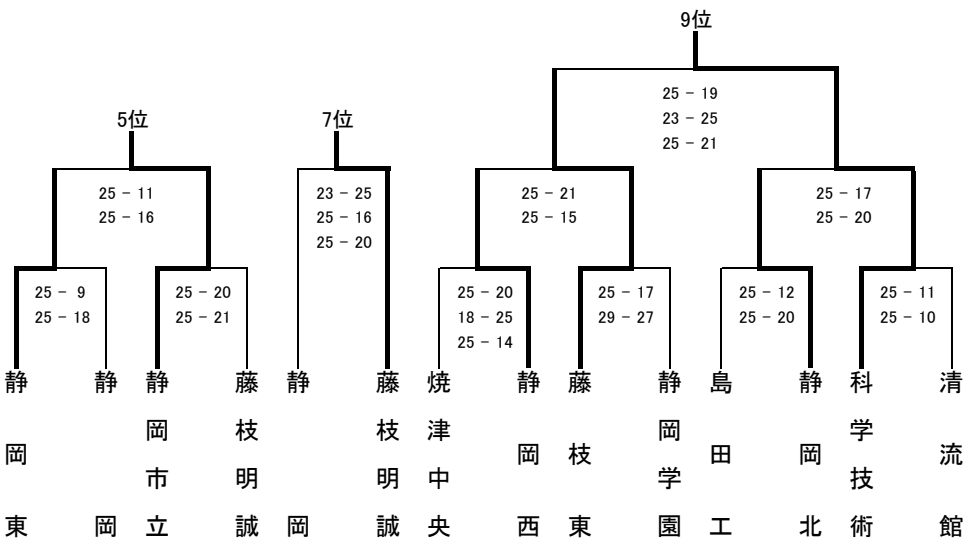

中部地区順位

第1位	静清
第2位	静岡大成
第3位	清水桜が丘
第4位	島田樟誠
第5位	静岡市立
第6位	静岡東
第7位	藤枝明誠
第8位	静岡
第9位	科学技術
第10位	藤枝東

平成30年度 第66回 静岡県高等学校総合体育大会
バレーボール競技 中部地区予選大会

5月12日(土) 県武道館(1～5／33～37) 藤枝北(15～24)
島 田(10～14／25～28) 榛 原(6～9／29～32)

5月13日(日) 県武道館(上位順位決定戦)
藤枝北(下位順位決定戦)

【 女子 結果 】

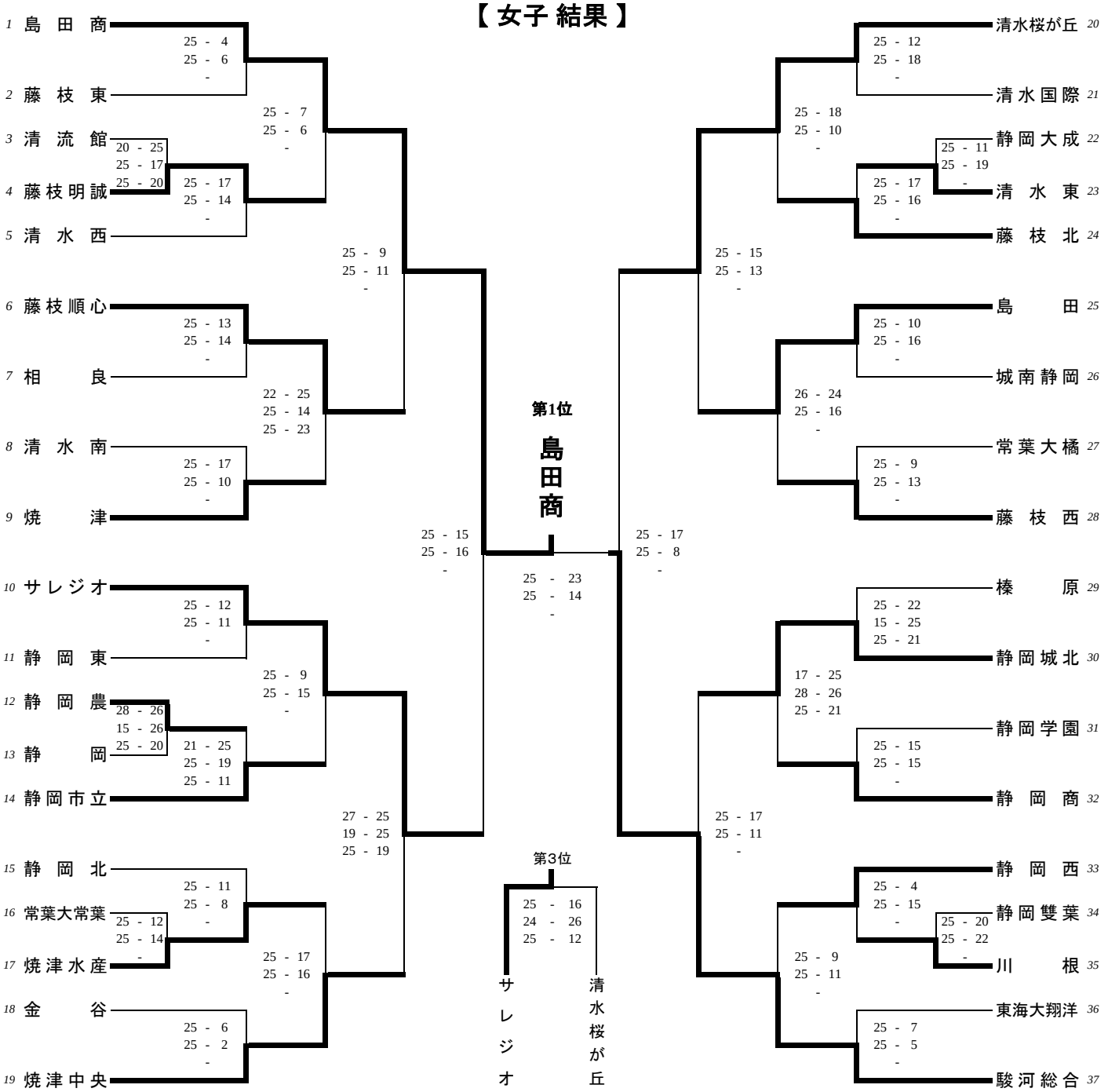

第5位

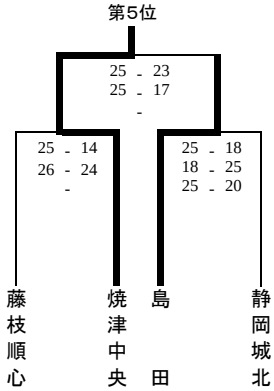

第7位

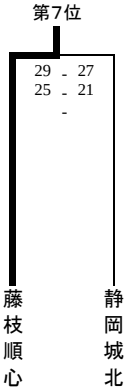

第9位

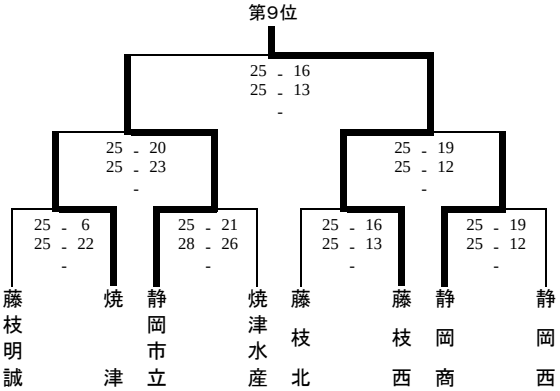

第１位	島　田　商
第２位	駿 河 総 合
第３位	サ レ ジ オ
第４位	清水桜が丘
第５位	焼 津 中 央
第６位	島　　田
第７位	藤 枝 順 心
第８位	静 岡 城 北
第９位	藤　枝　西
第10位	静 岡 市 立

平成30年度　第66回静岡県高等学校総合体育大会バレーボール競技西部地区予選大会

開催日　平成 30年 ５月 12・13日
会場　聖隷ｸﾘｽﾄﾌｧｰ高校・浜松湖南高校

（男子の部）

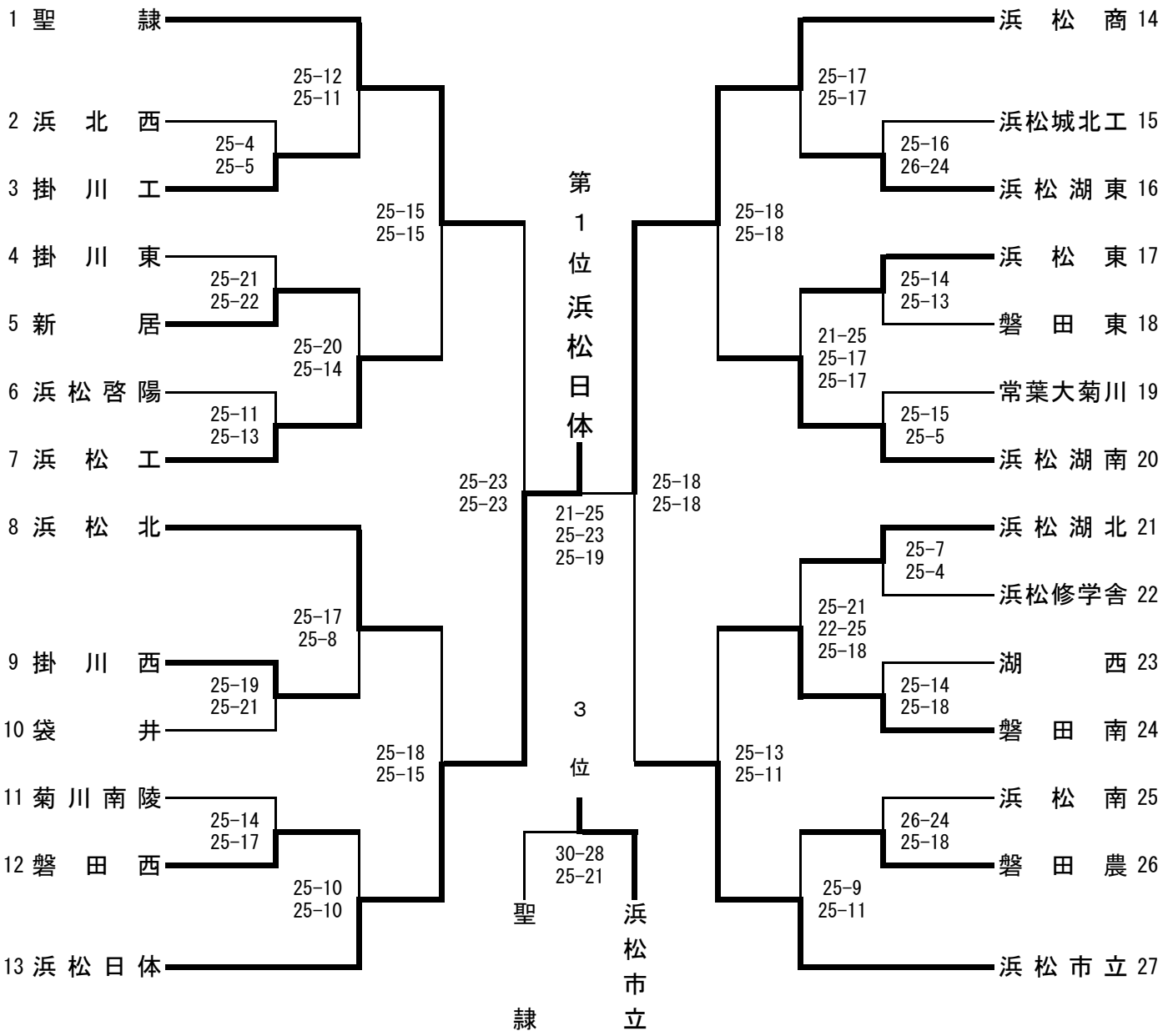

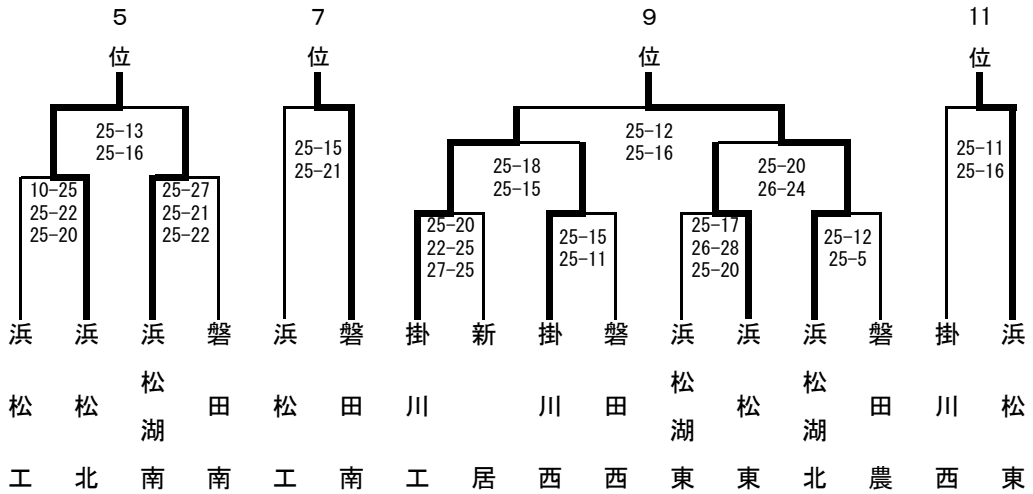

順位

1位	浜松日体
2位	浜松商
3位	浜松市立
4位	聖隷
5位	浜松北
6位	浜松湖南
7位	磐田南
8位	浜松工
9位	浜松湖北
10位	掛川工
11位	浜松東
12位	掛川西

平成30年度　第66回静岡県高等学校総合体育大会バレーボール競技西部地区予選大会

開催日　平成30年　５月12・13日
会　場　森町総合体育館・磐田南高校

（女子の部）

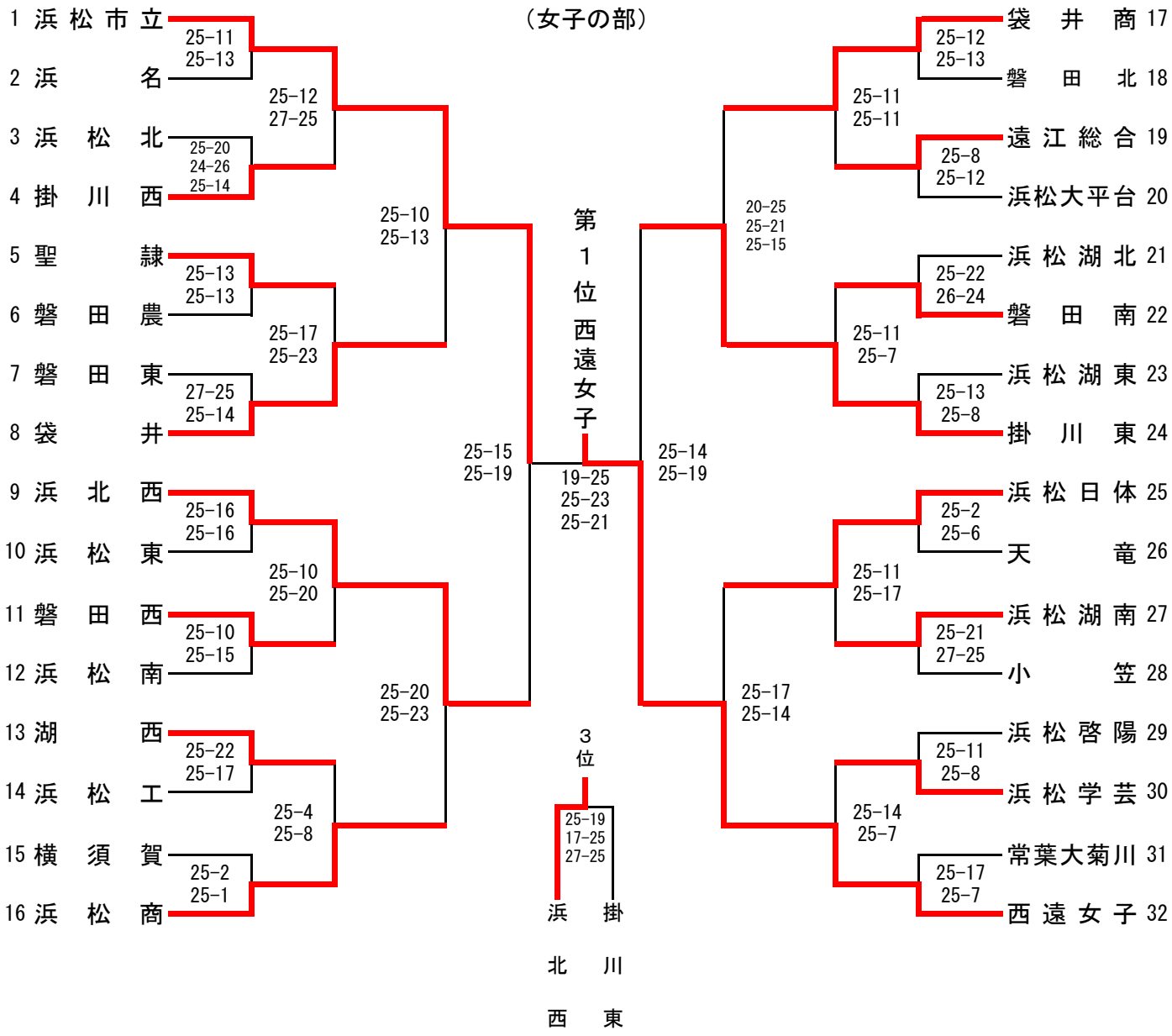

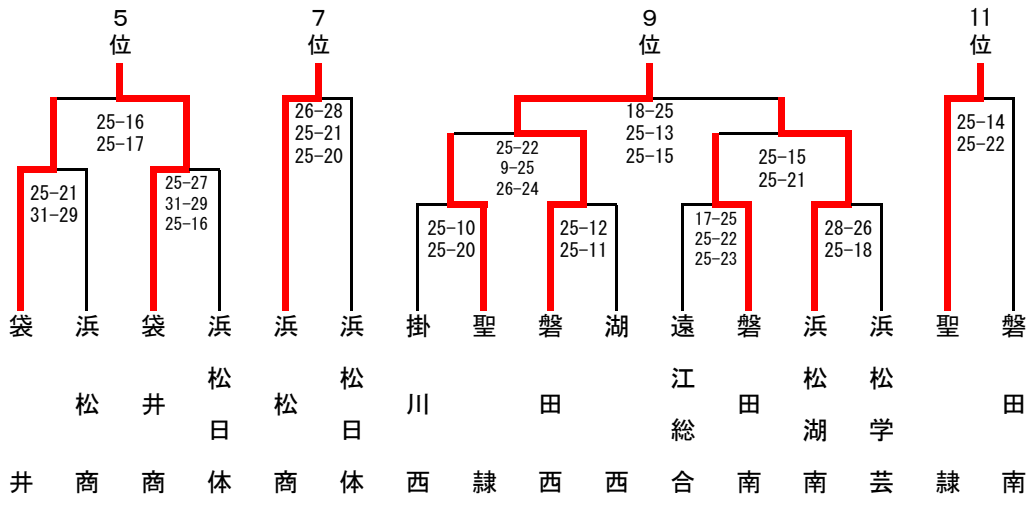

順位

1位	西遠女子
2位	浜松市立
3位	浜北西
4位	掛川東
5位	袋井商
6位	袋井
7位	浜松商
8位	浜松日体
9位	磐田西
10位	浜松湖南
11位	聖隷
12位	磐田南

平成30年度第66回静岡県高等学校総合体育大会バレーボール競技

平成30年5月26日(土)・27日(日)・6月3日(日)

〔 男 子 〕

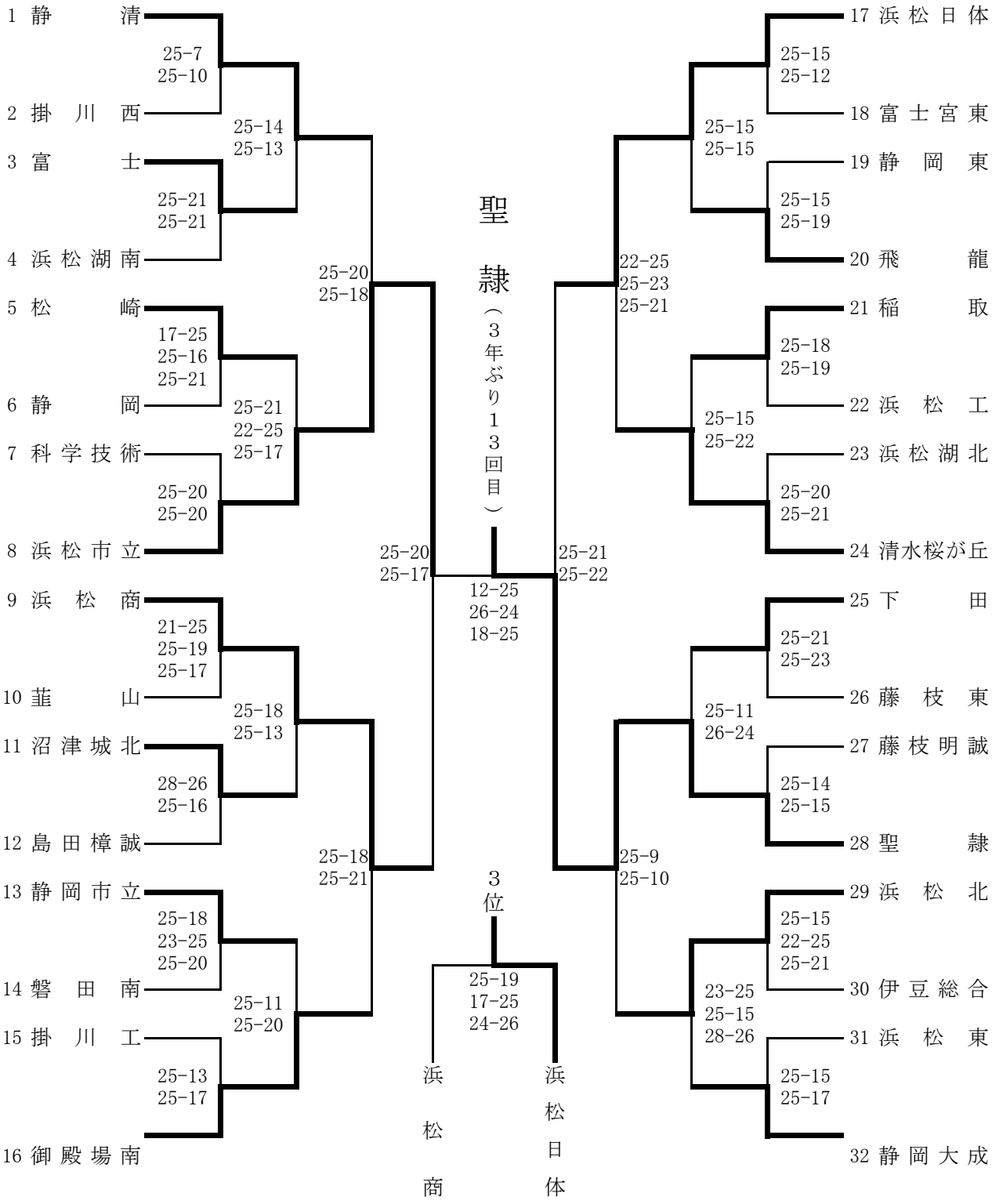

会 場　1日目　　磐田東高等学校(1～8, 17～24)・磐田南高等学校(9～16, 25～32)
　　2日目　　磐田東高等学校
　　3日目　　草薙総合運動場体育館

平成30年度第66回静岡県高等学校総合体育大会バレーボール競技

平成30年5月26日(土)・27日(日)・6月3日(日)

〔 女 子 〕

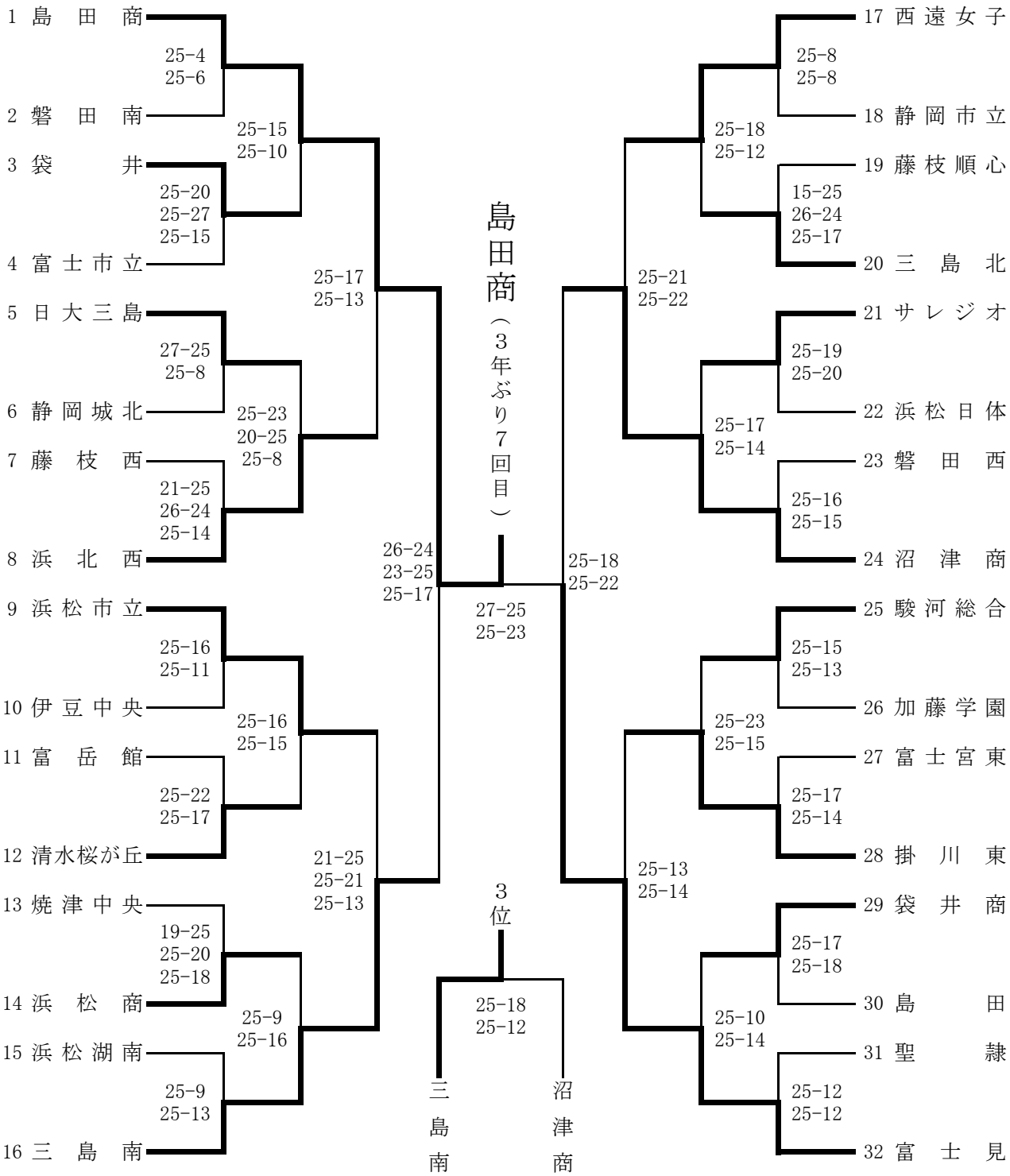

会 場　1日目　森町総合体育館森アリーナ(1～16)・掛川東高等学校(17～32)
　　2日目　森町総合体育館森アリーナ
　　3日目　草薙総合運動場体育館

平成30年度

第65回東海高等学校総合体育大会バレーボール競技

【男子の部】

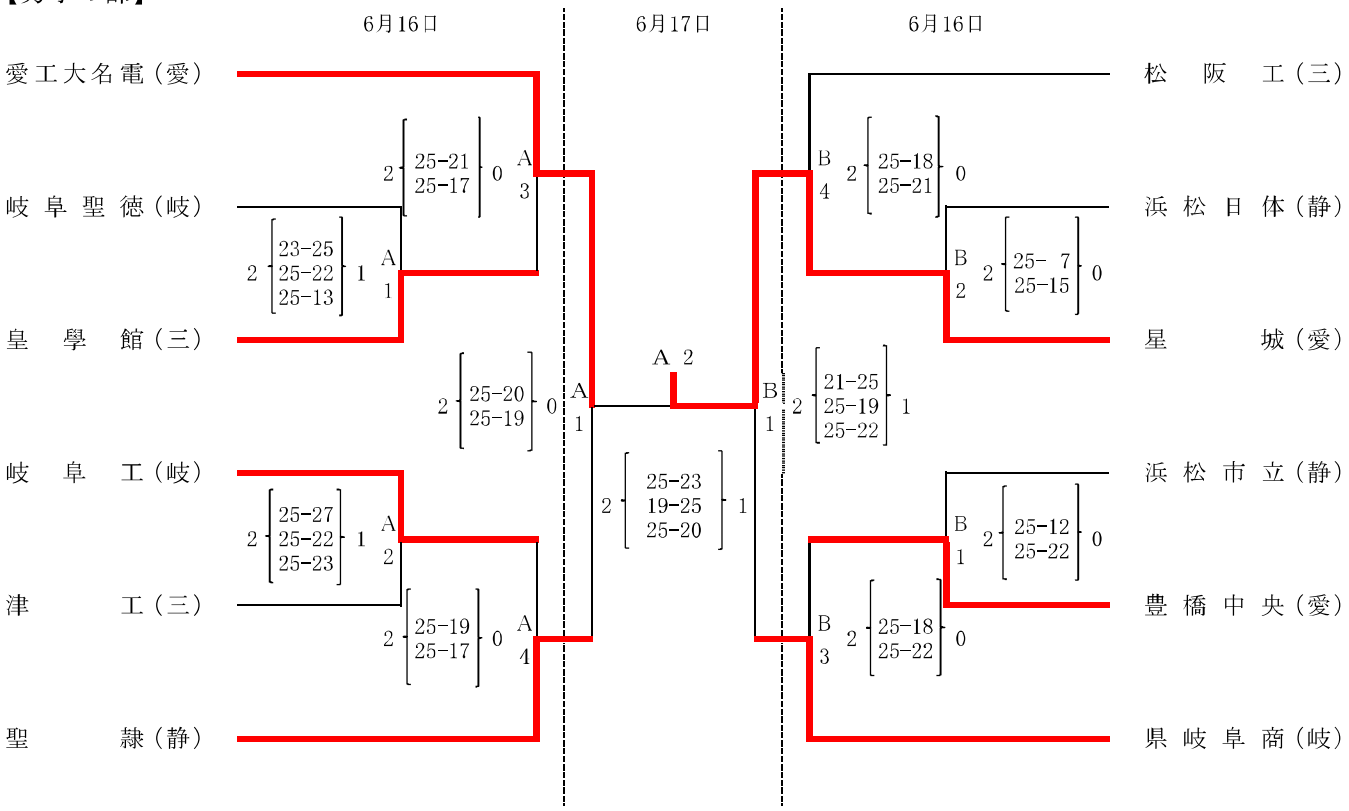

【女子の部】

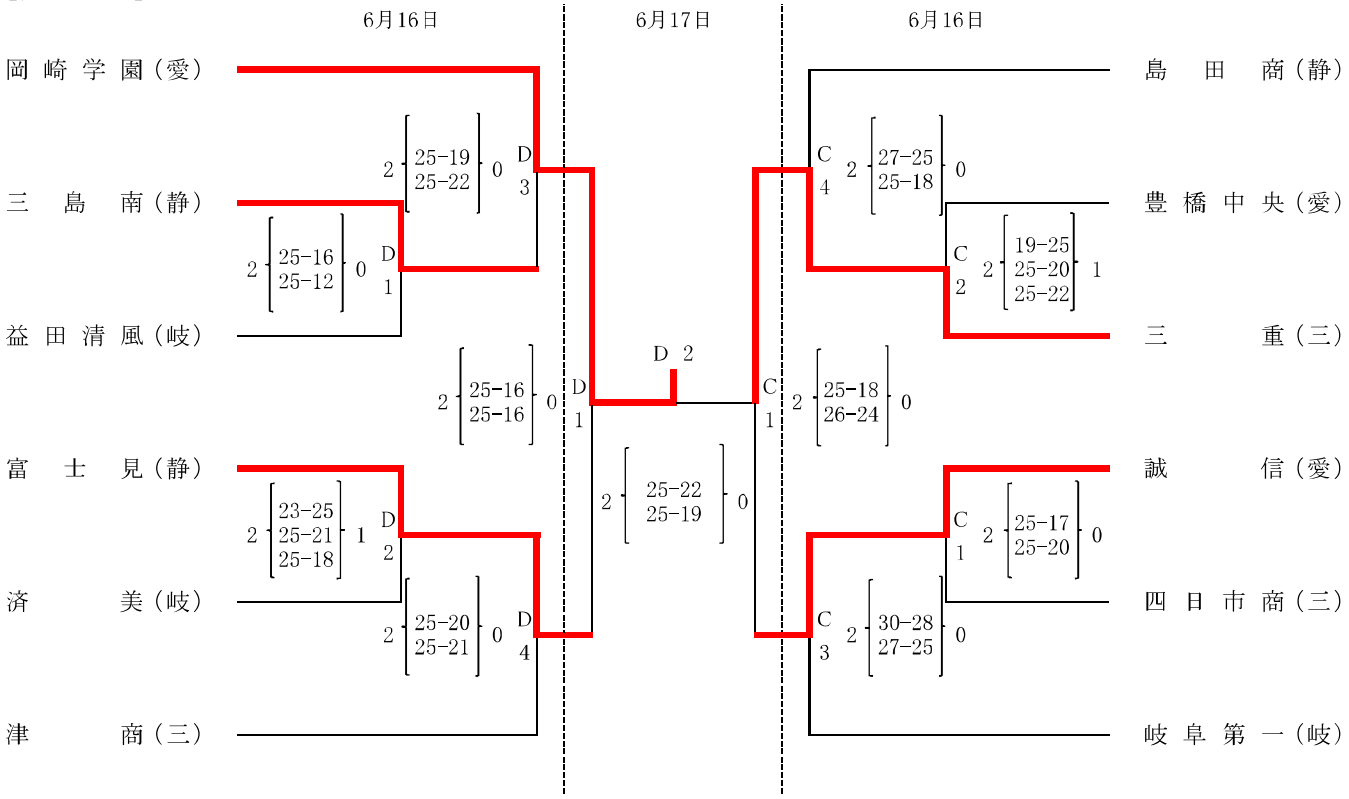

平成３０年度　第６８回中部日本６人制バレーボール総合男女選手権大会

開催期間：平成30年７月14日（土）～16日（月・祝）

会　　場：豊橋市総合体育館／Ａ・Ｂ・Ｃ・Ｄコート

ＯＳＧ体育館／Ｅ・Ｆコート

豊川市御津体育館／Ｇ・Ｈコート

【高校男子の部】

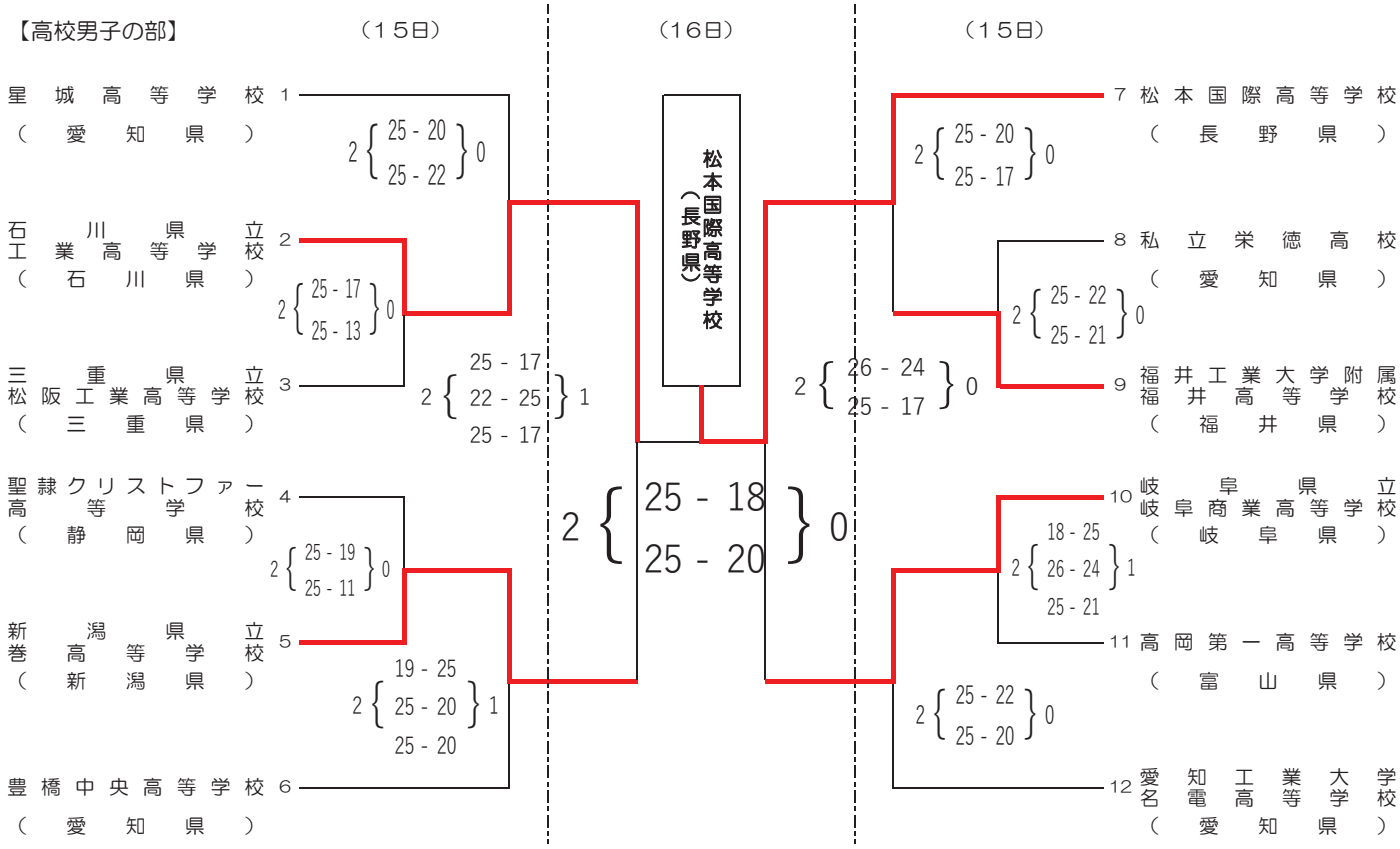

【高校女子の部】

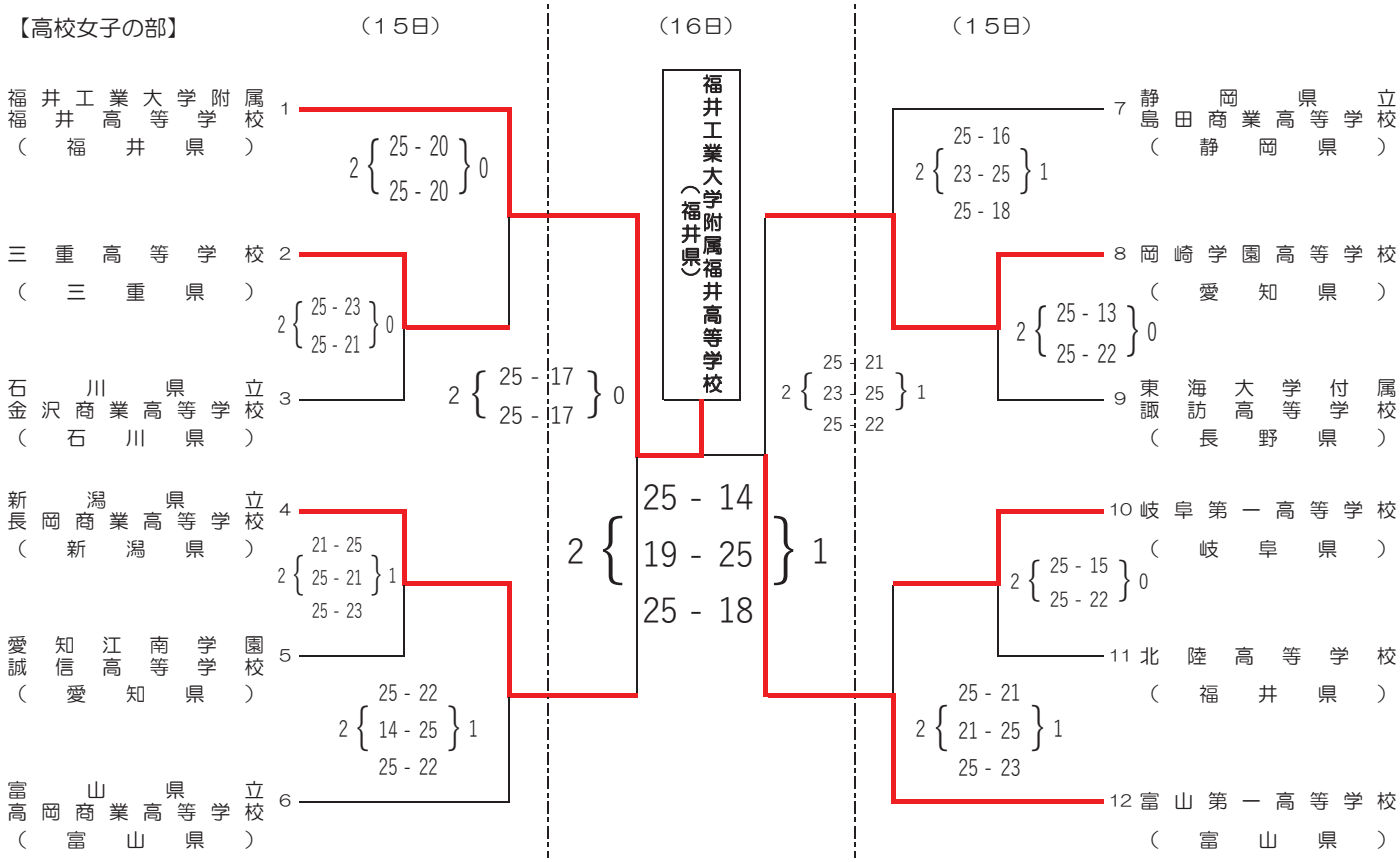

平成30年度全国高等学校総合体育大会男子バレーボール競技大会

予選グループ戦及び敗者復活戦競技記録

競技委員長サイン 山中 禎一郎

平成３０年７月２７日（金）

Ａ，Ｂ：三重交通Ｇスポーツの杜伊勢　Ｃ：サンアリーナ(サブ)　Ｅ，Ｆ，Ｇ，Ｈ：サンアリーナ(メイン)

グループ戦　敗者復活戦

第1組

Fコート　サンアリーナ（メイン）

- F1：安来（島根）　2（25－21、23－25、25－20）1
- F2：高知（高知）　2（25－19、25－23）0
- F2：駿台学園（東京）　2（22－25、25－8、25－15）1
- F5：開智（和歌山）

第2組

Fコート　サンアリーナ（メイン）

- F3：東亜学園（東京）　2（25－21、29－27）0
- F4：山形南（山形）　2（25－12、25－11）0
- F4：福井工大福井（福井）　2（25－21、25－17）0
- F6：城東（徳島）

第3組

Aコート　三重交通Ｇスポーツの杜伊勢

- A1：大塚（大阪）　2（25－20、25－15）0
- A2：仙台商（宮城）　2（25－23、25－10）0
- A2：星城（愛知）　2（25－14、25－17）0
- A5：慶應義塾（神奈川）

第4組

Aコート　三重交通Ｇスポーツの杜伊勢

- A3：福島商（福島）　2（25－20、25－21）0
- A4：習志野（千葉）　2（25－21、22－25、25－19）1
- A4：市立尼崎（兵庫）　2（25－19、25－20）0
- A6：松阪工（三重）

第5組

Eコート　サンアリーナ（メイン）

- E1：高川学園（山口）　2（25－23、25－19）0
- E2：高松工芸（香川）　2（25－21、25－14）0
- E2：都城工（宮崎）　2（30－28、21－25、25－20）1
- E5：日本航空（山梨）

第6組

Eコート　サンアリーナ（メイン）

- E3：東福岡（福岡）　2（25－20、29－27）0
- E4：近江（滋賀）　2（25－15、25－16）0
- E4：皇學館（三重）　2（25－20、25－27、25－14）1
- E6：東海大札幌（北海道）

第7組

Hコート　サンアリーナ（メイン）

- H1：松本国際（長野）　2（25－13、25－14）0
- H2：一関修紅（岩手）　2（25－19、25－18）0
- H2：社（兵庫）　2（27－25、19－25、25－21）1
- H5：新田（愛媛）

第8組

Hコート　サンアリーナ（メイン）

- H3：川崎橘（神奈川）　2（25－20、25－15）0
- H4：西原（沖縄）　2（25－17、25－21）0
- H4：雄物川（秋田）　2（19－25、25－18、25－16）1
- H6：石川県工（石川）

第9組

Cコート　サンアリーナ（サブ）

- C1：洛南（京都）　2（25－15、25－17）0
- C2：土浦日大（茨城）　2（25－21、25－20）0
- C2：県岐阜商（岐阜）　2（19－25、25－17、26－24）1
- C5：岡山東商（岡山）

第10組

Cコート　サンアリーナ（サブ）

- C3：正智深谷（埼玉）　2（22－25、25－21、25－22）1
- C4：鹿児島工（鹿児島）　2（25－11、23－25、25－23）1
- C4：聖隷（静岡）　2（18－25、25－15、27－25）1
- C6：とわの森三愛（北海道）

第11組

Gコート　サンアリーナ（メイン）

- G1：前橋商（群馬）　2（25－20、25－18）0
- G2：崇徳（広島）　2（26－24、26－24）0
- G2：佐賀学園（佐賀）　2（25－20、25－17）0
- G5：天理（奈良）

第12組

Gコート　サンアリーナ（メイン）

- G3：大分南（大分）　2（25－19、25－23）0
- G4：埼玉栄（埼玉）　2（24－26、25－22、25－18）1
- G4：愛工大名電（愛知）　2（27－25、25－17）0
- G6：巻（新潟）

第13組

Bコート　三重交通Ｇスポーツの杜伊勢

- B1：鳥取育英（鳥取）　2（25－19、13－25、25－22）1
- B2：弘前工（青森）　2（25－23、25－18）0
- B2：市立船橋（千葉）　2（25－15、25－18）0
- B5：鎮西（熊本）

第14組

Bコート　三重交通Ｇスポーツの杜伊勢

- B3：高岡第一（富山）　2（21－25、25－18、27－25）1
- B4：足利大附（栃木）　2（25－12、25－14）0
- B4：大村工（長崎）　2（25－23、26－24）0
- B6：清風（大阪）

本年度シード校　第１：鎮西(熊本)　第２：洛南(京都)　第３：開智(和歌山)　第４：高川学園(山口)　開催地：松阪工(三重)

平成30年度全国高等学校総合体育大会　男子バレーボール競技大会

決勝トーナメント　競技記録

平成30年7月28日（土）～7月30日（月）

競技委員長
山中　禎一郎

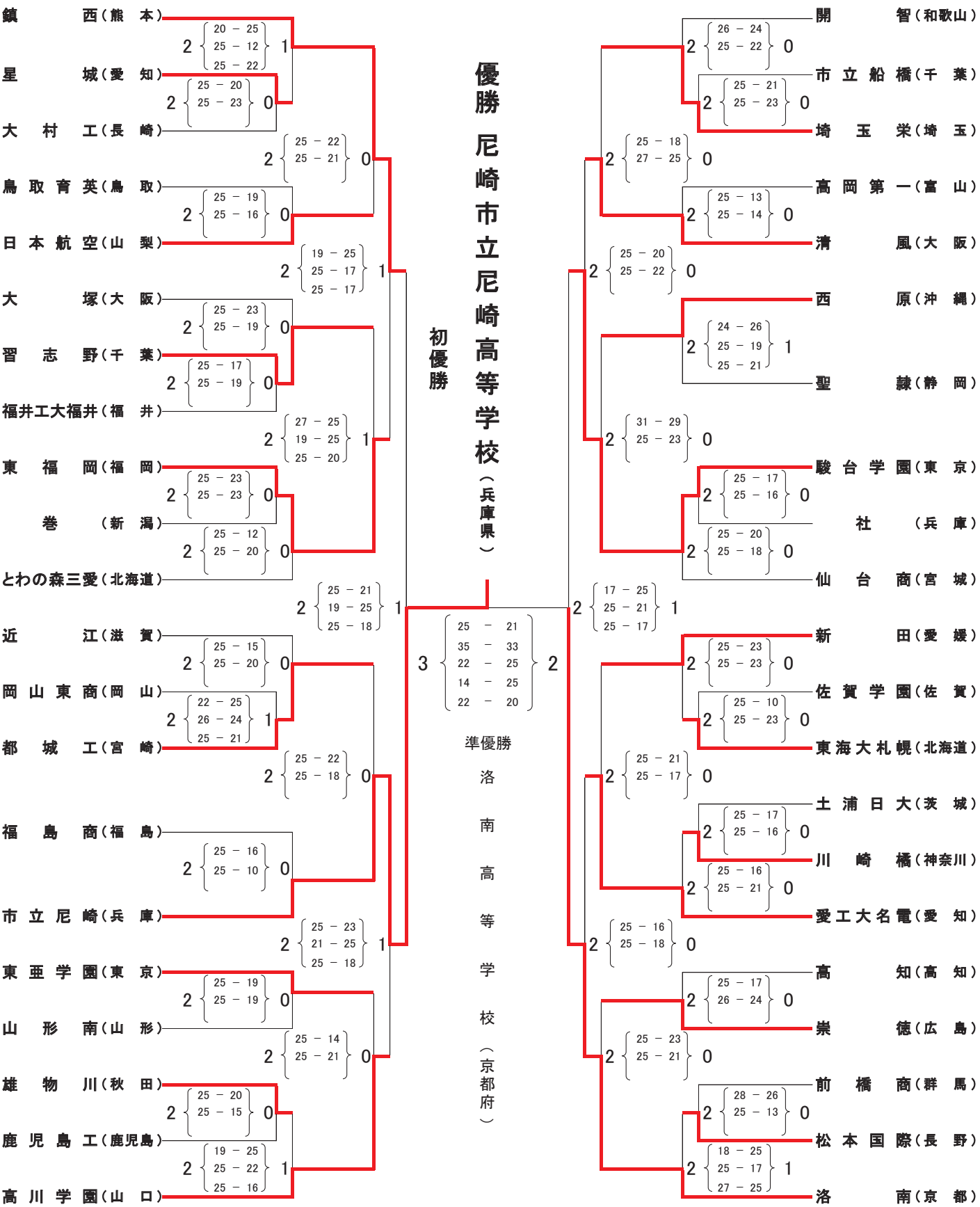

平成30年度全国高等学校総合体育大会男子バレーボール競技大会

予選グループ戦及び敗者復活戦競技記録

競技委員長サイン 深谷哲弘

平成３０年８月２日（木）

Ａ，Ｂ，Ｃ，Ｄ：サオリーナ(メイン)　Ｅ，Ｆ：サオリーナ(サブ)　Ｇ：芸濃中学校体育館

グループ戦　敗者復活戦

第1組

Eコート　サオリーナ（サブ）

- E3：島田商（静岡）　2（25－22、25－19）0
- E4：日ノ本学園（兵庫）　2（19－25、25－23、26－24）1
- E6：宮崎日大（宮崎）　2（25－20、25－23）0
- 高知中央（高知）

第2組

Dコート　サオリーナ（メイン）

- D1：富山第一（富山）　2（25－15、25－14）0
- D2：古川学園（宮城）　2（25－18、25－16）0
- D5：城南（徳島）　2（25－20、25－15）0
- 下北沢成徳（東京）

第3組

Dコート　サオリーナ（メイン）

- D3：山形市商（山形）　2（25－18、25－21）0
- D4：國學院栃木（栃木）　2（25－16、25－19）0
- D6：大阪国際滝井（大阪）　2（25－13、25－23）0
- 帯広南商（北海道）

第4組

Cコート　サオリーナ（メイン）

- C1：三重三重　2（25－14、25－19）0
- C2：大社島根　2（25－15、25－15）0
- C5：札幌大谷北海道　2（25－21、25－21）0
- 西邑楽群馬

第5組

Cコート　サオリーナ（メイン）

- C3：就実岡山　2（25－22、25－16）0
- C4：西原沖縄　2（25－19、25－23）0
- C6：青森西青森　2（25－21、25－19）0
- 日本航空山梨

第6組

Bコート　サオリーナ（メイン）

- B1：敬愛学園（千葉）　2（25－14、21－25、25－14）1
- B2：誠信（愛知）　2（25－21、25－14）0
- B5：佐賀清和（佐賀）　2（21－25、25－15、25－17）1
- 開智（和歌山）

第7組

Bコート　サオリーナ（メイン）

- B3：東九州龍谷（大分）　2（25－20、25－14）0
- B4：氷上（兵庫）　2（24－26、25－23、25－11）1
- B6：大成女（茨城）　2（25－19、22－25、25－18）1
- 金沢商（石川）

第8組

Aコート　サオリーナ（メイン）

- A1：高松南（香川）　2（25－22、15－25、25－21）1
- A2：奈良女（奈良）　2（25－14、25－15）0
- A5：誠修（福岡）　2（25－19、25－20）
- 春日部共栄（埼玉）

第9組

Aコート　サオリーナ（メイン）

- A3：米子北斗（鳥取）　2（25－12、25－19）0
- A4：松山東雲（愛媛）　2（19－25、25－20、25－23）1
- A6：鎮西（熊本）　2（25－19、25－21）0
- 津商（三重）

第10組

Gコート　芸濃中学校体育館

- G1：市立船橋（千葉）　2（25－16、25－14）0
- G2：誠英（山口）　2（25－15、25－19）0
- G5：鹿児島南（鹿児島）　2（25－22、25－18）0
- 岐阜第一（岐阜）

第11組

Gコート　芸濃中学校体育館

- G3：京都橋（京都）　2（25－17、25－15）0
- G4：東海大諏訪（長野）　2（20－25、25－21、25－22）1
- G6：高田（岩手）　2（25－17、22－25、25－17）1
- 細田学園（埼玉）

第12組

Fコート　サオリーナ（サブ）

- F1：九州文化（長崎）　2（25－16、25－12）0
- F2：伊勢原（神奈川）　2（25－9、25－14）0
- F5：金蘭会（大阪）　2（25－18、25－10）0
- 岡崎学園（愛知）

第13組

Fコート　サオリーナ（サブ）

- F3：八王子実践（東京）　2（25－16、25－14）0
- F4：市立沼田（広島）　2（25－19、25－19）0
- F6：福井工大福井（福井）　2（25－15、25－17）0
- 秋田北（秋田）

第14組

Eコート　サオリーナ（サブ）

- E1：長岡商（新潟）　2（25－14、21－25、25－20）1
- E2：川崎橋（神奈川）　2（25－15、25－18）0
- E5：近江兄弟社（滋賀）　2（25－14、25－15）0
- 磐城第一（福島）

本年度シード校　第１：東九州龍谷(大分)　第２：金蘭会(大阪)　第３：誠英(山口)　第４：下北沢成徳(東京)　開催地：津商(三重)

平成30年度　第64回静岡県東部高等学校秋季バレーボール選手権大会

男子の部

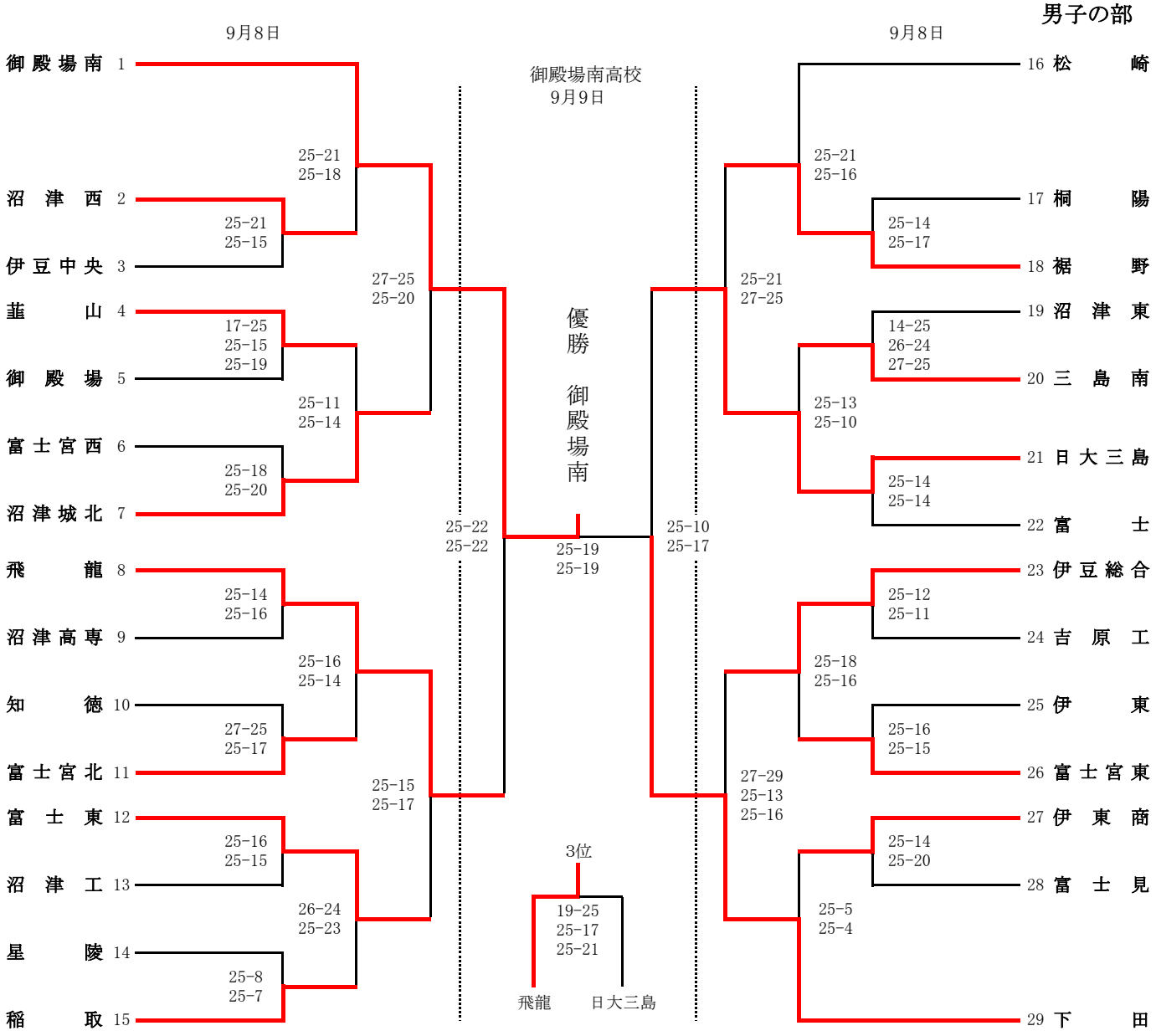

1～15は　御殿場南高校体育館　　16～29　は伊豆総合高校体育館

男子結果

1位（御殿場南）
2位（下田）
3位（飛龍）
4位（日大三島）
5位（伊豆総合）
6位（沼津城北）
7位（裾野）
8位（富士東）
9位（稲取）
10位（松崎）
11位（富士宮東）
12位（韮山）

御殿場南高校体育館
9月9日

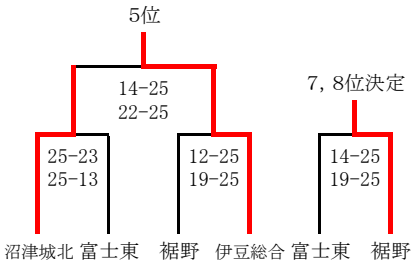

沼津城北高校体育館
9月9日

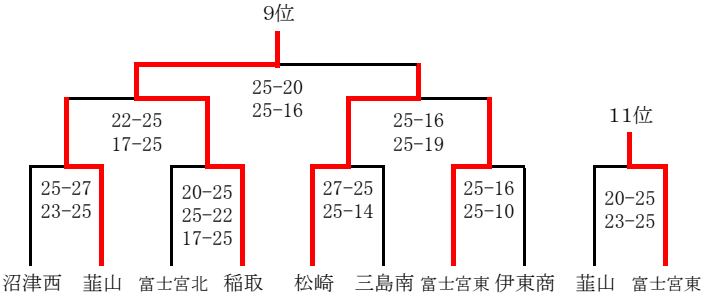

平成30年度　第64回静岡県東部高等学校秋季バレーボール選手権大会

開催日　平成30年9月8日，9日
会　場　富士見高校、沼津西高校、田方農業高校

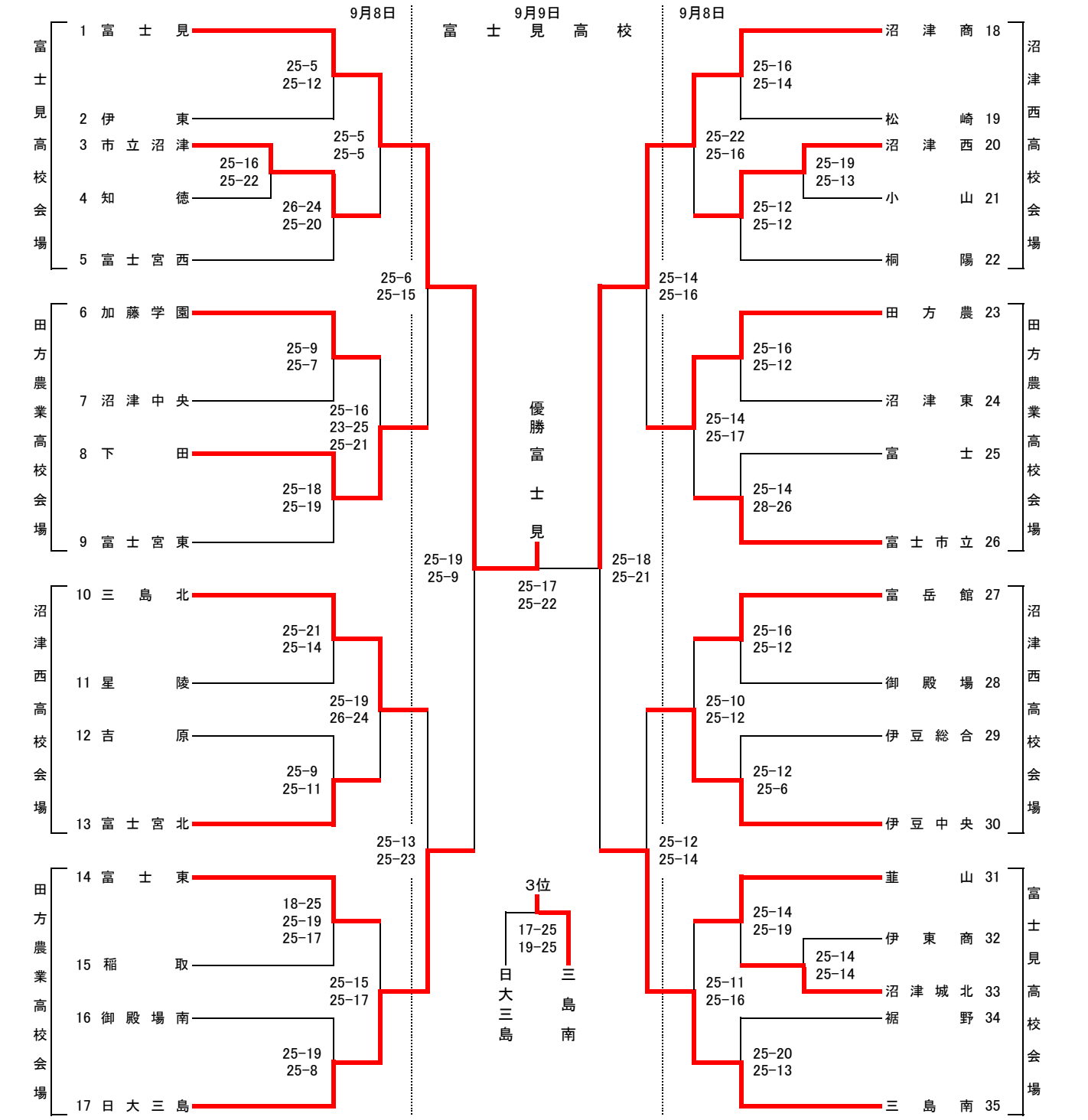

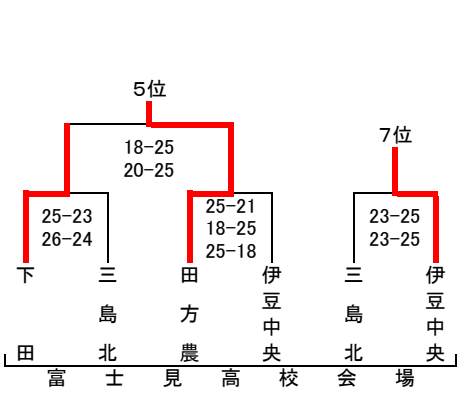

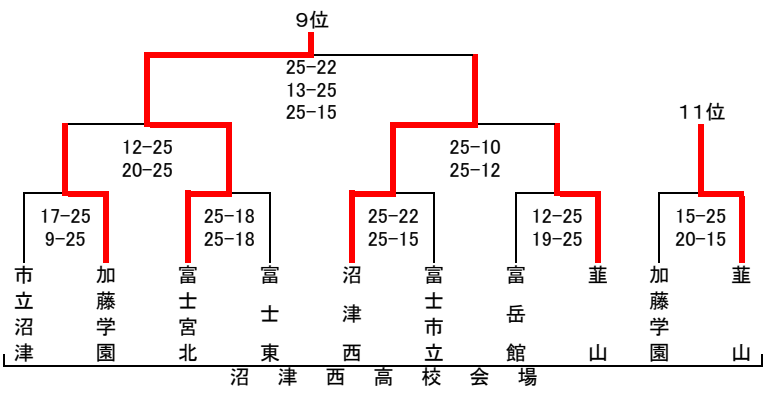

1位	富士見
2位	沼津商
3位	三島南
4位	日大三島
5位	田方農
6位	下田
7位	伊豆中央
8位	三島北
9位	富士宮北
10位	沼津西
11位	韮山
12位	加藤学園

平成30年度 第42回 静岡県中部高等学校バレーボール選手権大会

男　子　結　果

日付　9月 8日(土): 静岡市立高校･静岡農業高校
9月 9日(日): 静岡市立高校

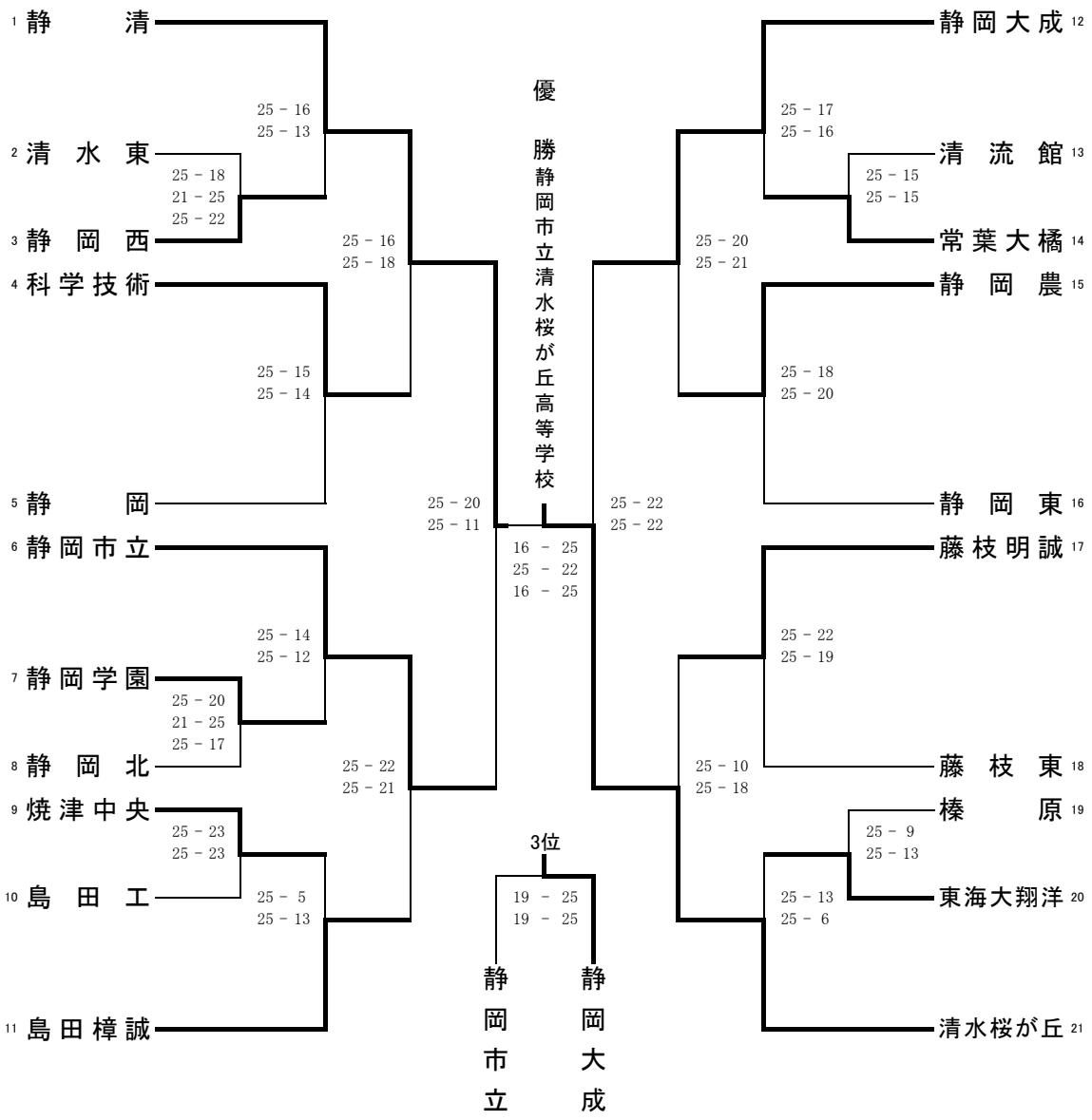

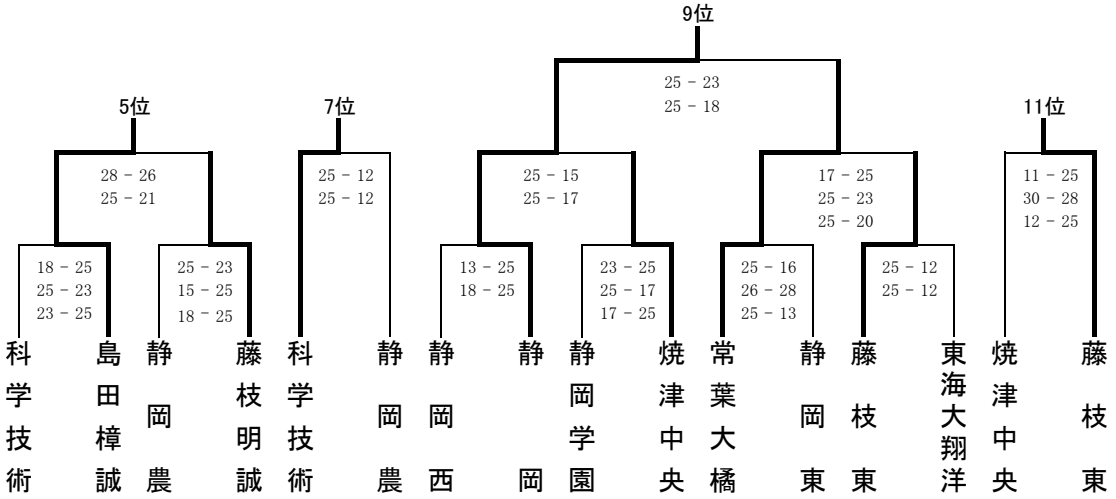

中部地区順位

優勝	清水桜が丘
第2位	静　清
第3位	静岡大成
第4位	静岡市立
第5位	島田樟誠
第6位	藤枝明誠
第7位	科学技術
第8位	静　岡　農
第9位	静　岡
第10位	常葉大橋
第11位	藤　枝　東

平成30年度 第42回 静岡県中部高等学校バレーボール選手権大会

9月8日(土) 島田商業(1～5／14～21) 藤枝西(6～9／22～29)
相 良(10～13／30～34)

9月9日(日) 藤枝順心(上位順位決定戦)
藤枝順心(下位順位決定戦)

【 女子 結果 】

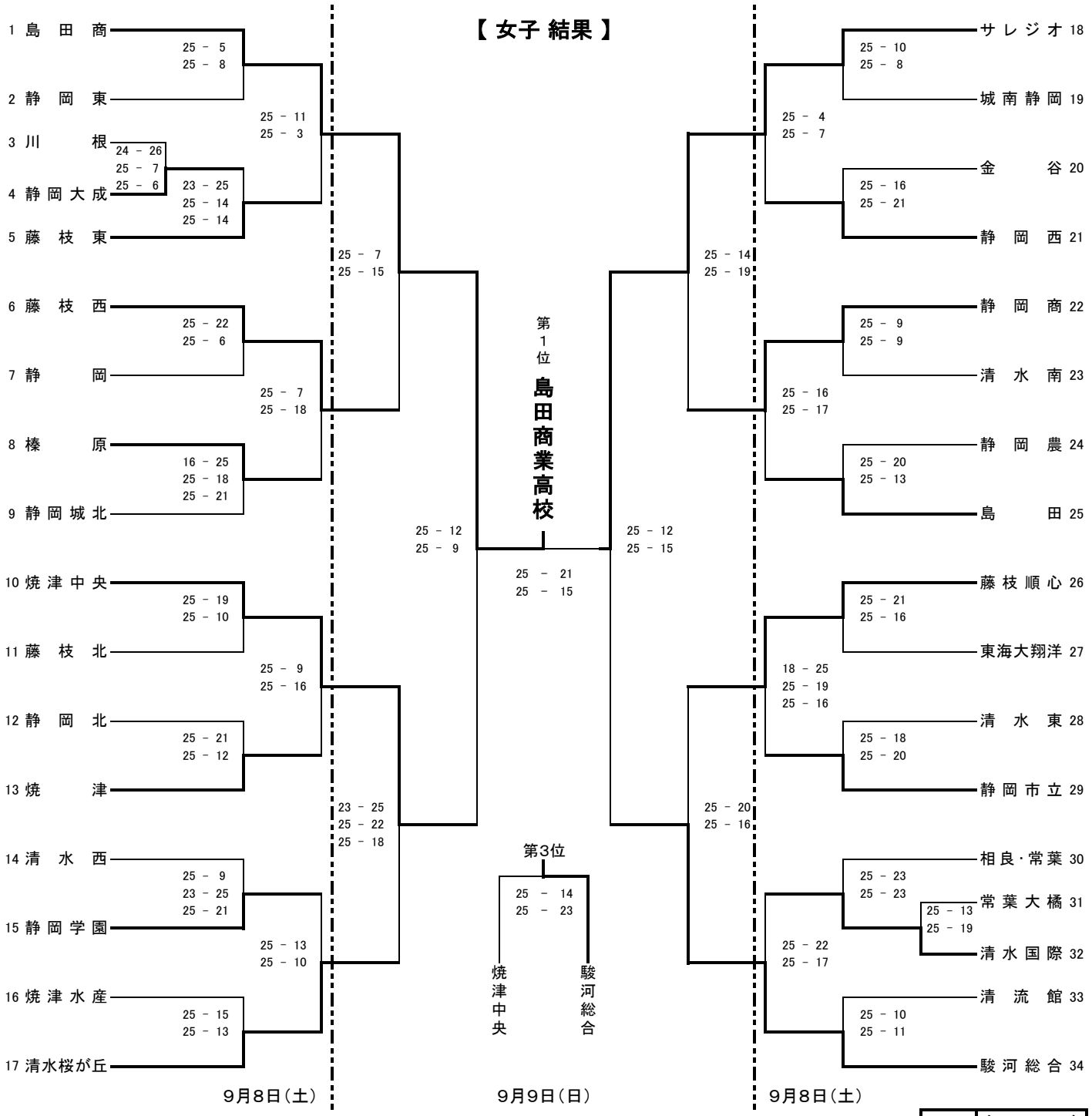

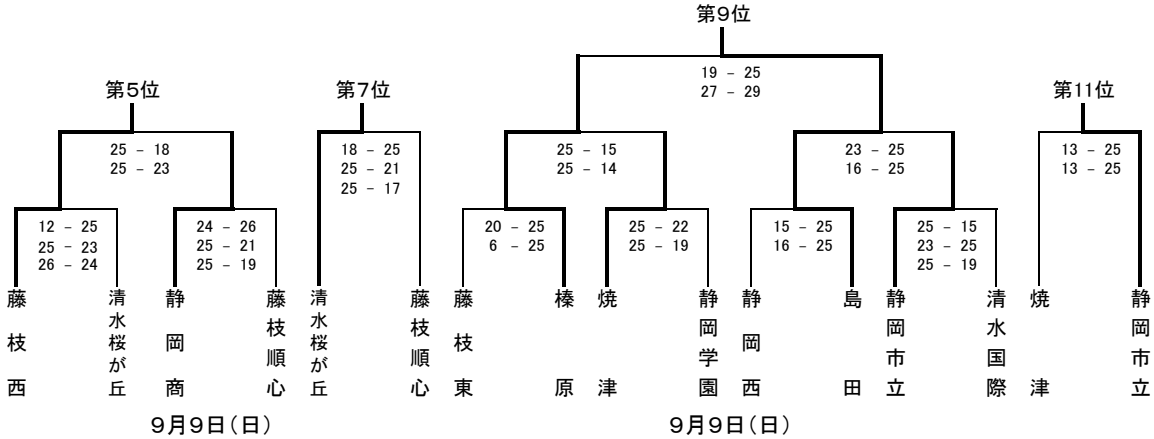

第1位	島 田 商
第2位	サ レ ジ オ
第3位	駿 河 総 合
第4位	焼 津 中 央
第5位	藤 枝 西
第6位	静 岡 商
第7位	清水桜が丘
第8位	藤 枝 順 心
第9位	島 田
第10位	榛 原
第11位	静 岡 市 立

平成30年度　静岡県西部高等学校バレーボール選手権大会

【男子の部】

開催日　平成 30年 9月 8･9日

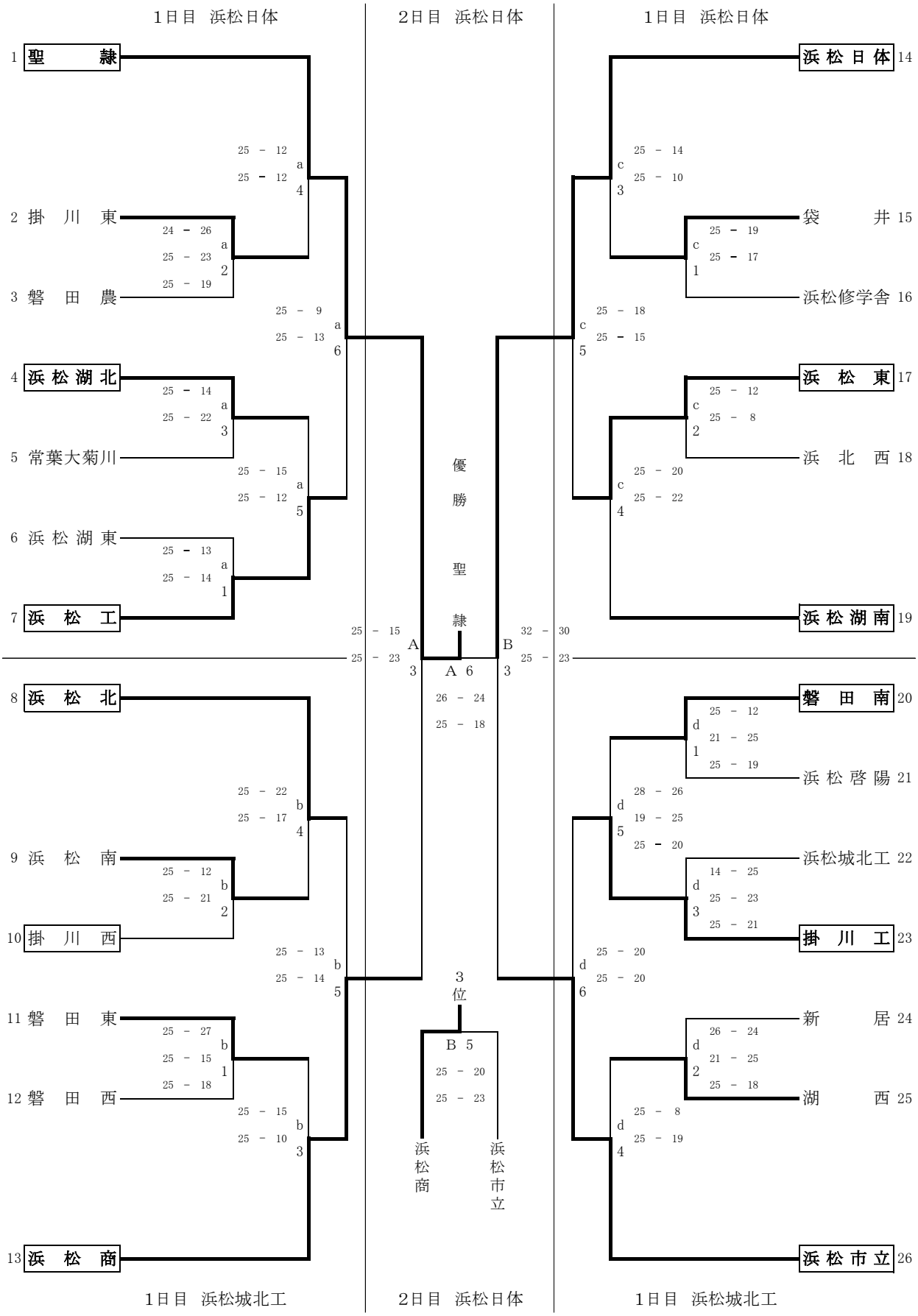

5～8位決定トーナメント戦

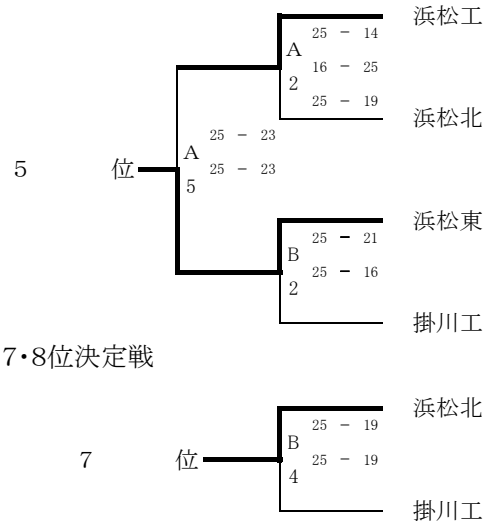

7･8位決定戦

9･10位決定トーナメント戦（敗者復活戦）

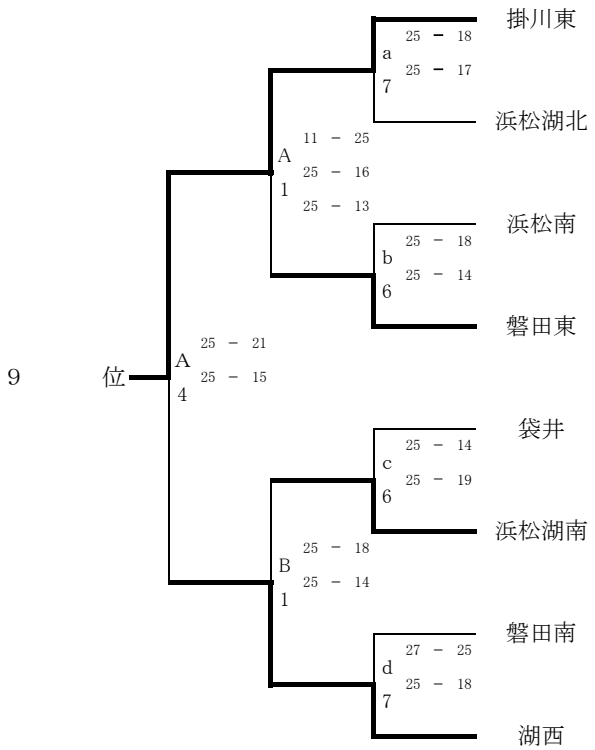

1位	聖隷
2位	浜松日体
3位	浜松商
4位	浜松市立
5位	浜松東
6位	浜松工

7位	浜松北
8位	掛川工
9位	掛川東
10位	湖西

日　時　：　平成30年9月8日（土）、9日（日）

会　場　：　1日目‥浜松日体（a,cコート）
　　浜松城北工（b,dコート）
　　2日目‥浜松日体（A,Bコート）

日　程　：　開　館　8:00　　代表者会議　8:30
　　開会式　9:00　　試合開始　9:10

会場	浜松日体1日目	浜松城北工1日目	浜松日体2日目
総務	黒田･山村	上畠･稲葉勉	黒田
競技	田川	増田･風間	増田
審判	中川	久野	中川
会場	北脇	松本	北脇

※今大会は第1日目に3回戦まで行い、第2日目に1～10位決定戦を同一会場で行います。
※チーム名板を必ず持参してください。またゴミの始末は各チームで責任を持って行って下さい。

※学校敷地内は、駐車券がないと駐車できません。

※右記のホームページで結果を確認することが出来ます。　http://homepage3.nifty.com/h-kage/

平成30年度

静岡県西部高等学校バレーボール選手権大会

(女子の部)

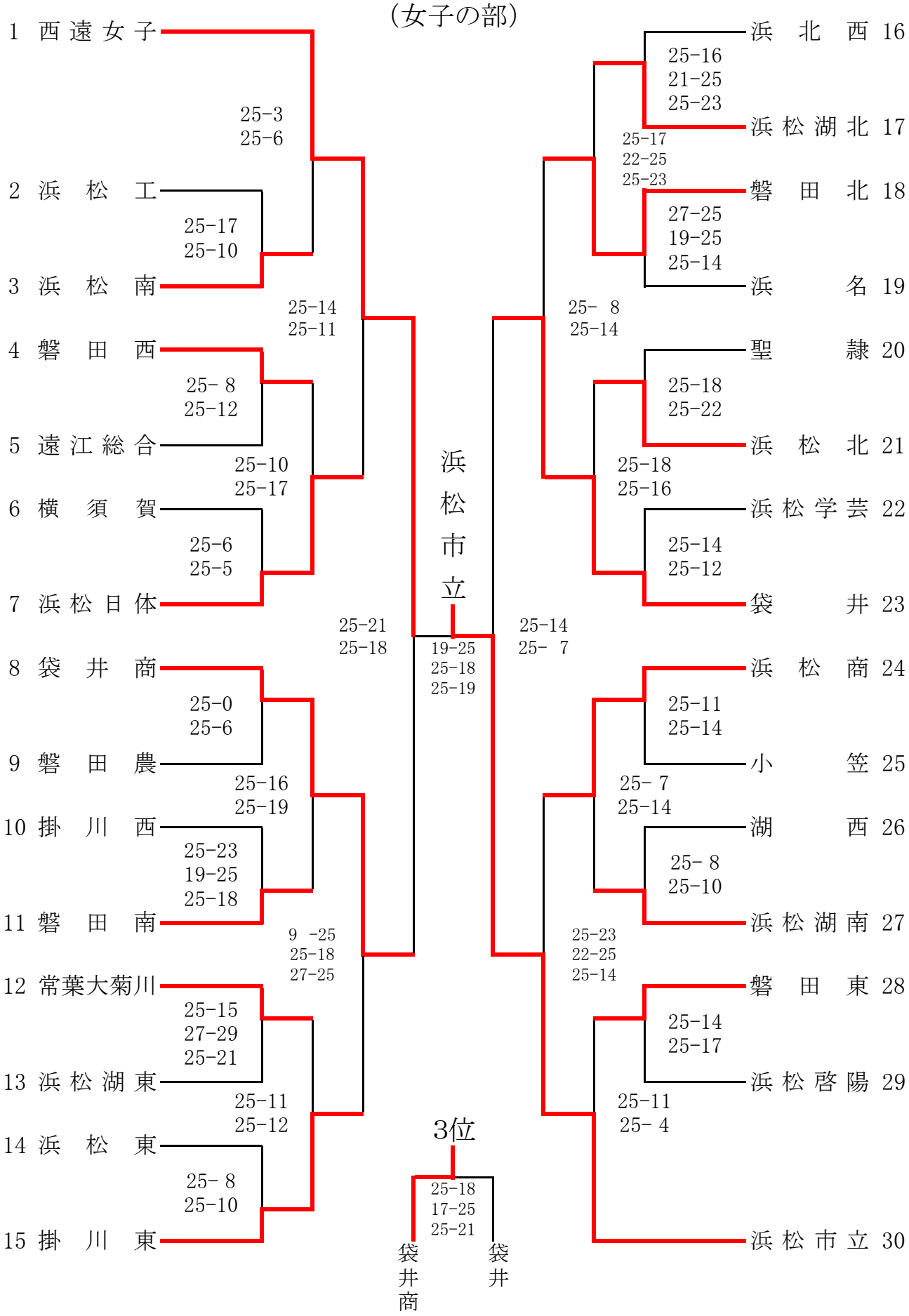

【順位】

1位　浜松市立

2位　西遠女子

3位　袋井商

4位　袋井

5位　浜松商

6位　浜松日体

7位　掛川東

8位　磐田北

9位　磐田西

10位　浜松北

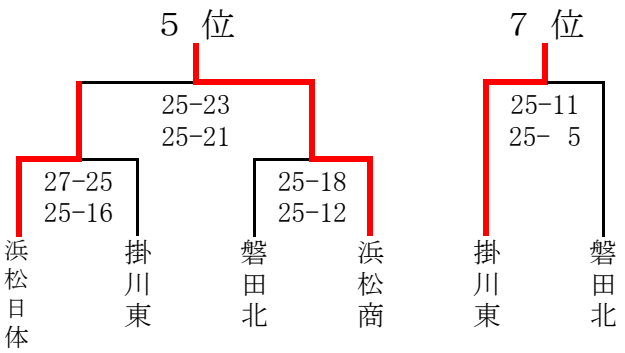

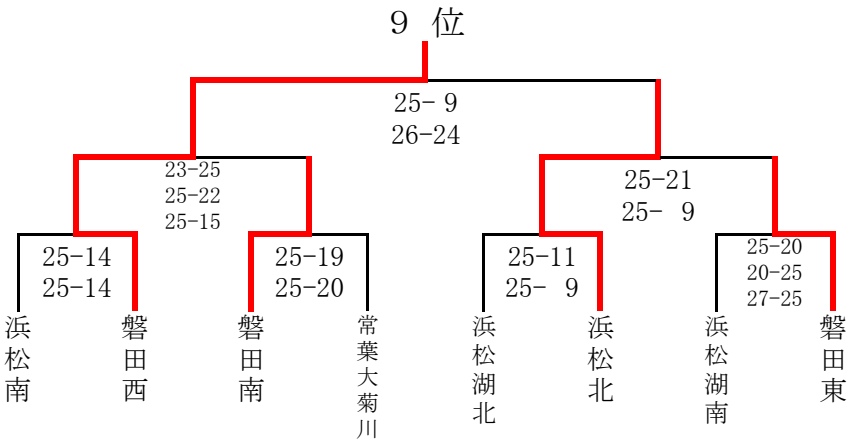

	9月8日(土)		9月9日(日)	
会場校	袋　井　商	磐　田　北	袋　井　商	磐　田　北
コート	a　d	b　c	A、B	C、D
チーム	1～15	16～30	1～8位 決定戦	9～10位 決定戦
総務	外山　堀内	西尾義　宮野		
競技	新井　戸塚	坂本　西尾哲		
審判	松井 戸塚	蔵原　濱口		
会場	杉本	上田	杉本	上田

【日程】

７：３０　駐車場開場
８：００　フロア開場
８：３０　スパイク(第3試合目以降　８：３０　代表者会議
８：４０　スパイク(第1，2試合目)
※各会場のスパイクの時間は当日指示に従ってください。
８：５０　サーブ
９：００　開会式　　開会式終了後、試合開始

平成３０年度　第７１回全日本バレーボール高等学校選手権大会
静岡県予選大会男子結果

平成30年10月28日（日）・11月3日（土）・4日（日）・11日（日）

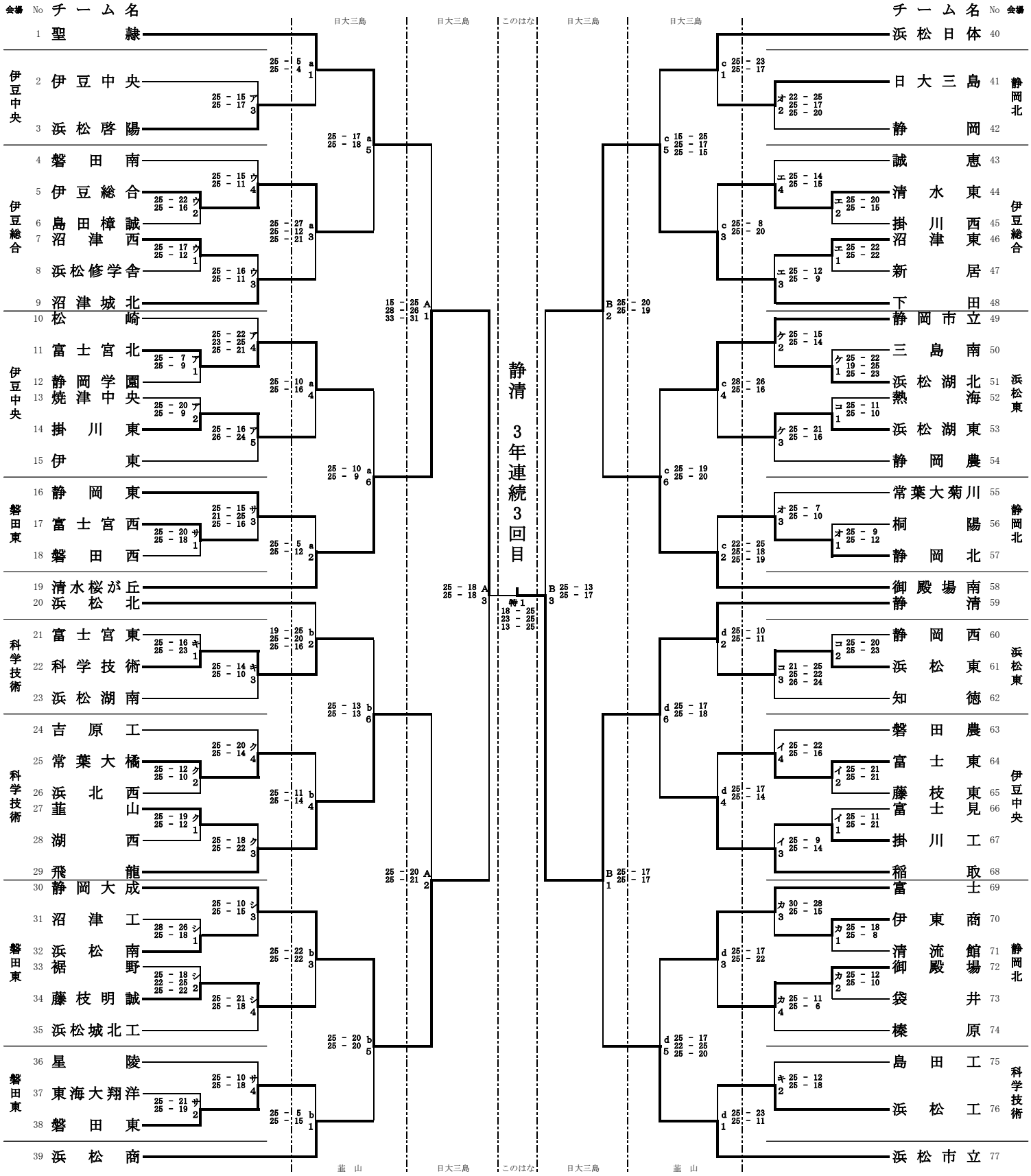

会場；１日目：伊豆中央高校(ア・イ)，伊豆総合高校(ウ・エ)，静岡北高校(オ・カ)，科学技術高校(キ・ク)，浜松東高校(ケ・コ)，磐田東高校(サ・シ)
２日目：日大三島高校(a・c)，韮山高校(b・d)　３日目：日大三島高校(A・B)　４日目：草薙総合運動場体育館「このはな」アリーナ

平成３０年度　第７１回全日本バレーボール高等学校選手権大会
静岡県予選大会女子結果

平成30年10月28日（日）・11月3日（土）・4日（日）・11日（日）

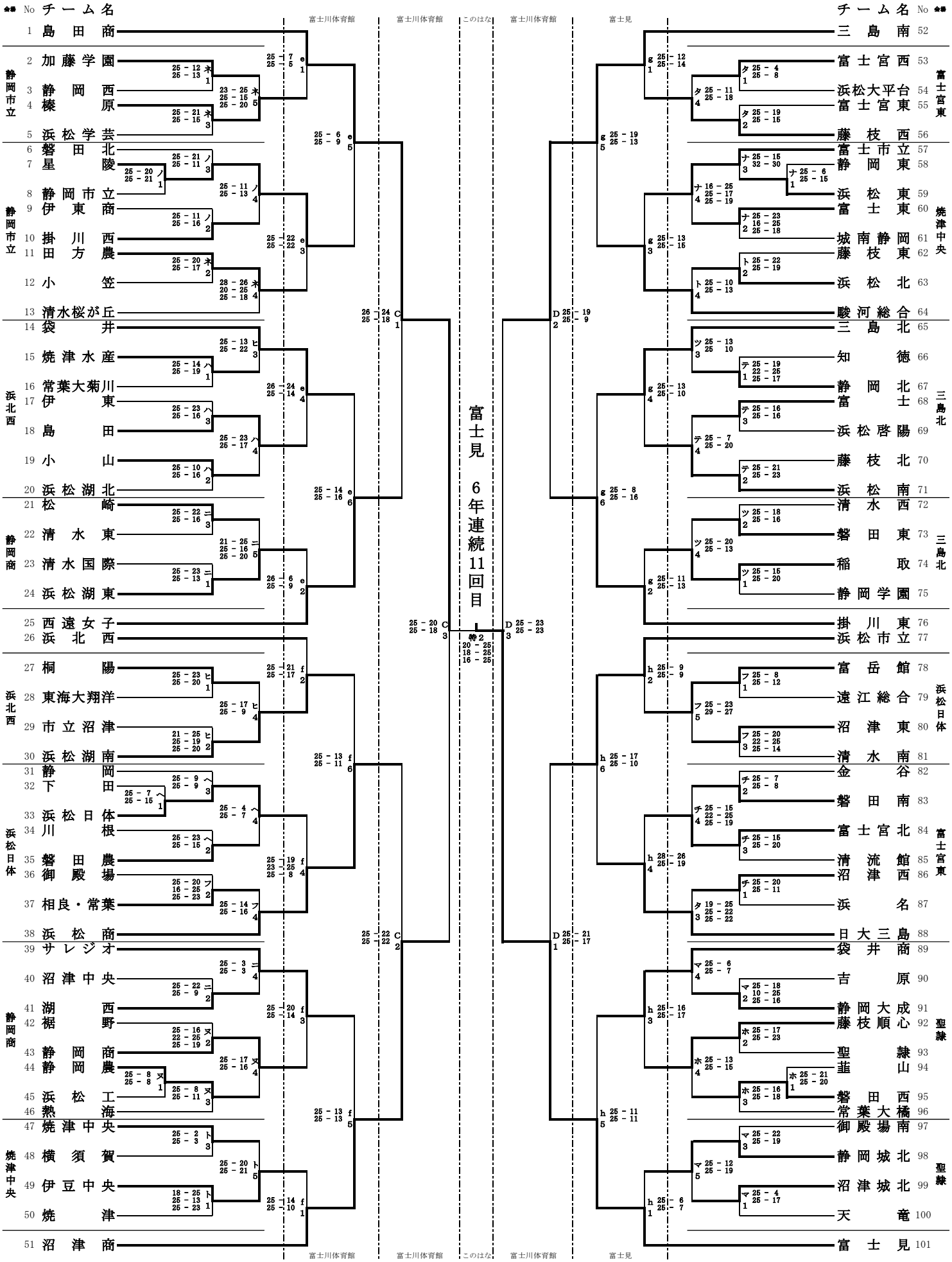

会場；１日目：富士宮東高校(タ・チ)，三島北高校(ツ・テ)，焼津中央高校(ト・ナ)，静岡商業高校(ニ・ヌ)，静岡市立高校(ネ・ノ)，浜北西高校(ハ・ヒ)，浜松日体高校(フ・ヘ)，聖隷高校(ホ・マ)
２日目：富士川体育館(e・f)，富士見高校(g・h)　３日目：富士川体育館(C・D)　４日目：草薙運動場体育館「このはなアリーナ」

第71回 全日本バレーボール 高等学校選手権大会

ジャパネット杯 春の高校バレー

≪ 男子 ・ 結果 ≫

会場：武蔵野の森総合スポーツプラザ

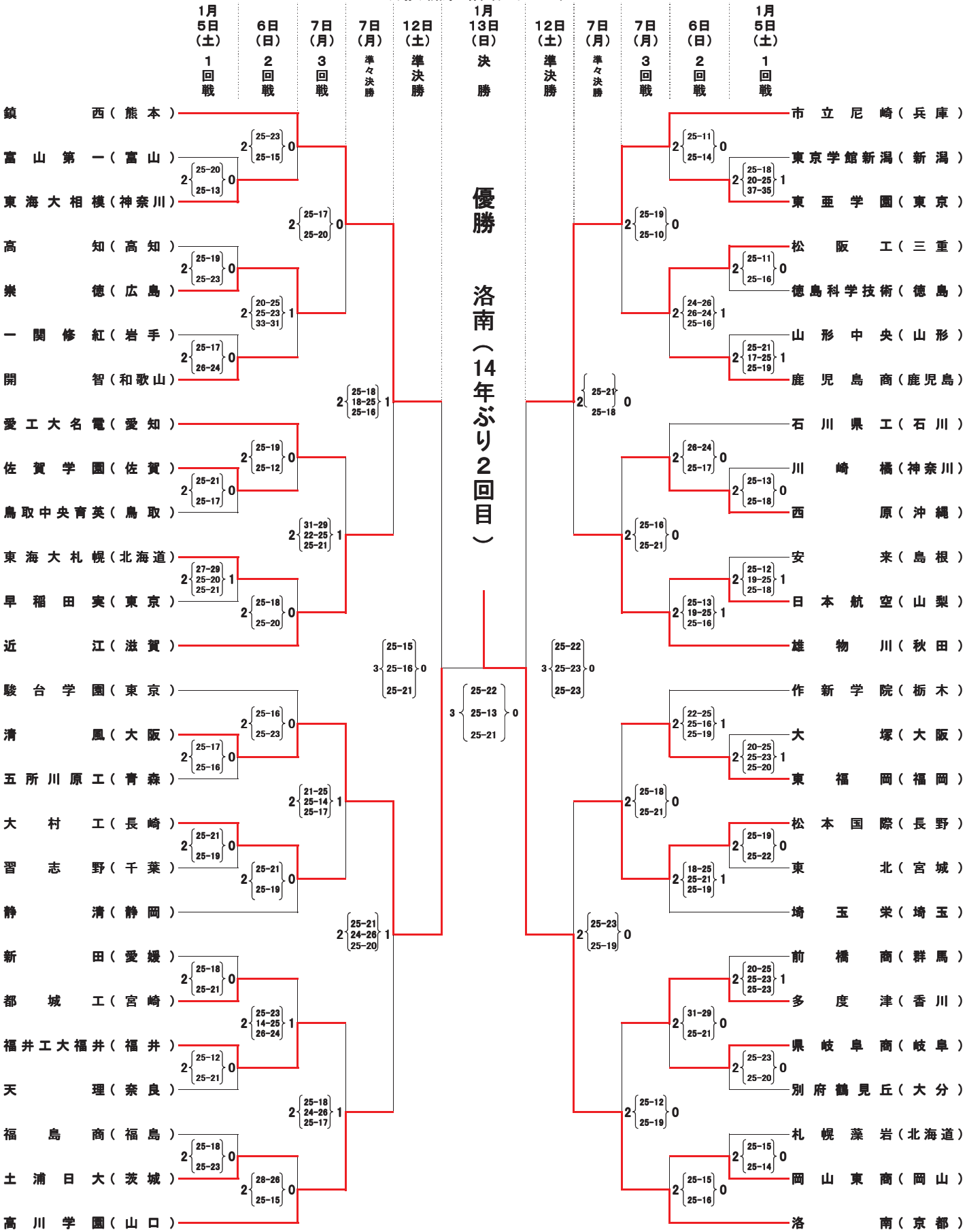

第71回 全日本バレーボール 高等学校選手権大会

ジャパネット杯 春の高校バレー

≪ 女子 ・ 結果 ≫

会場：武蔵野の森総合スポーツプラザ

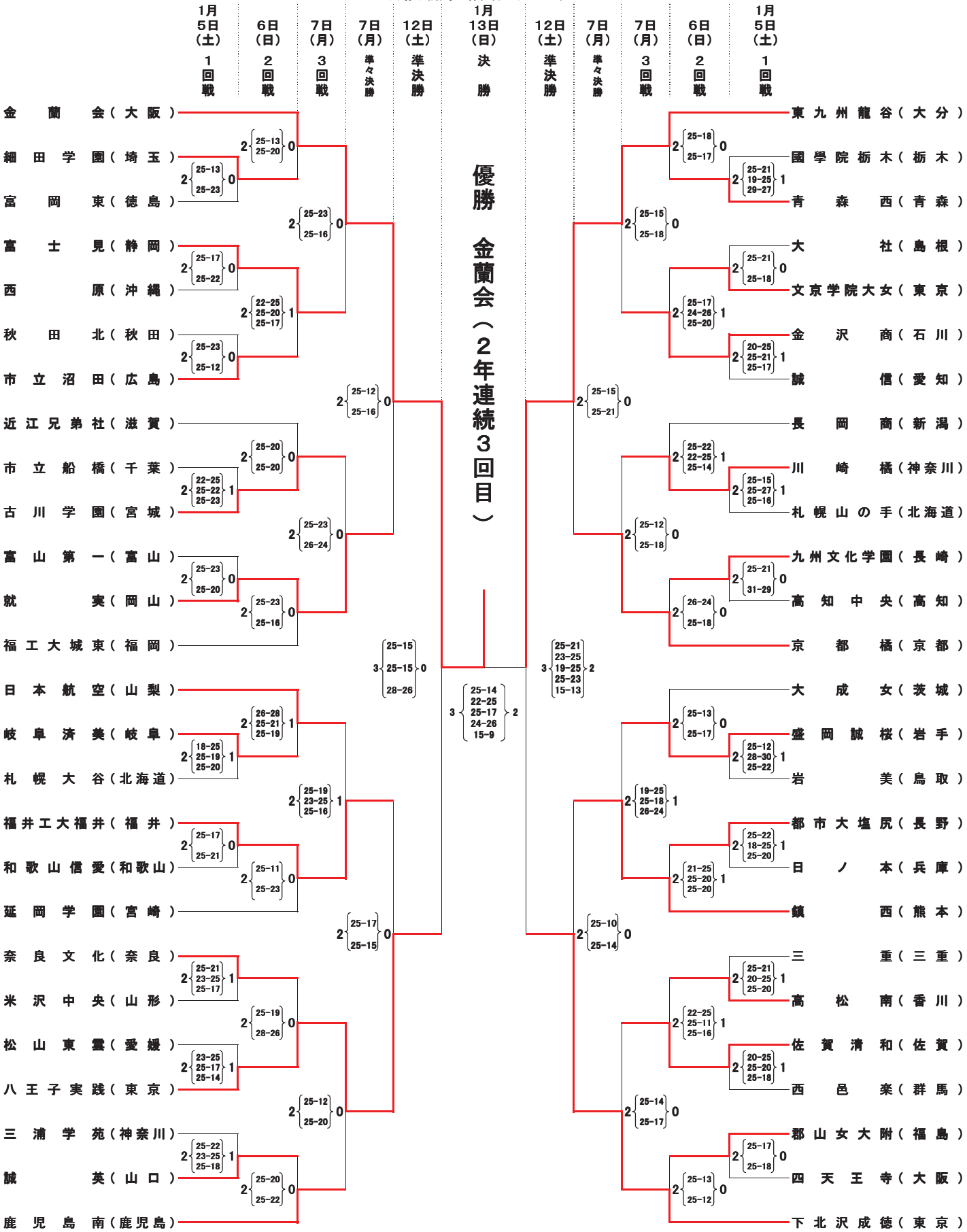

平成30年度静岡県高等学校新人体育大会バレーボール競技
兼　第37回静岡県高等学校バレーボール選手権大会東部地区予選大会

男子の部

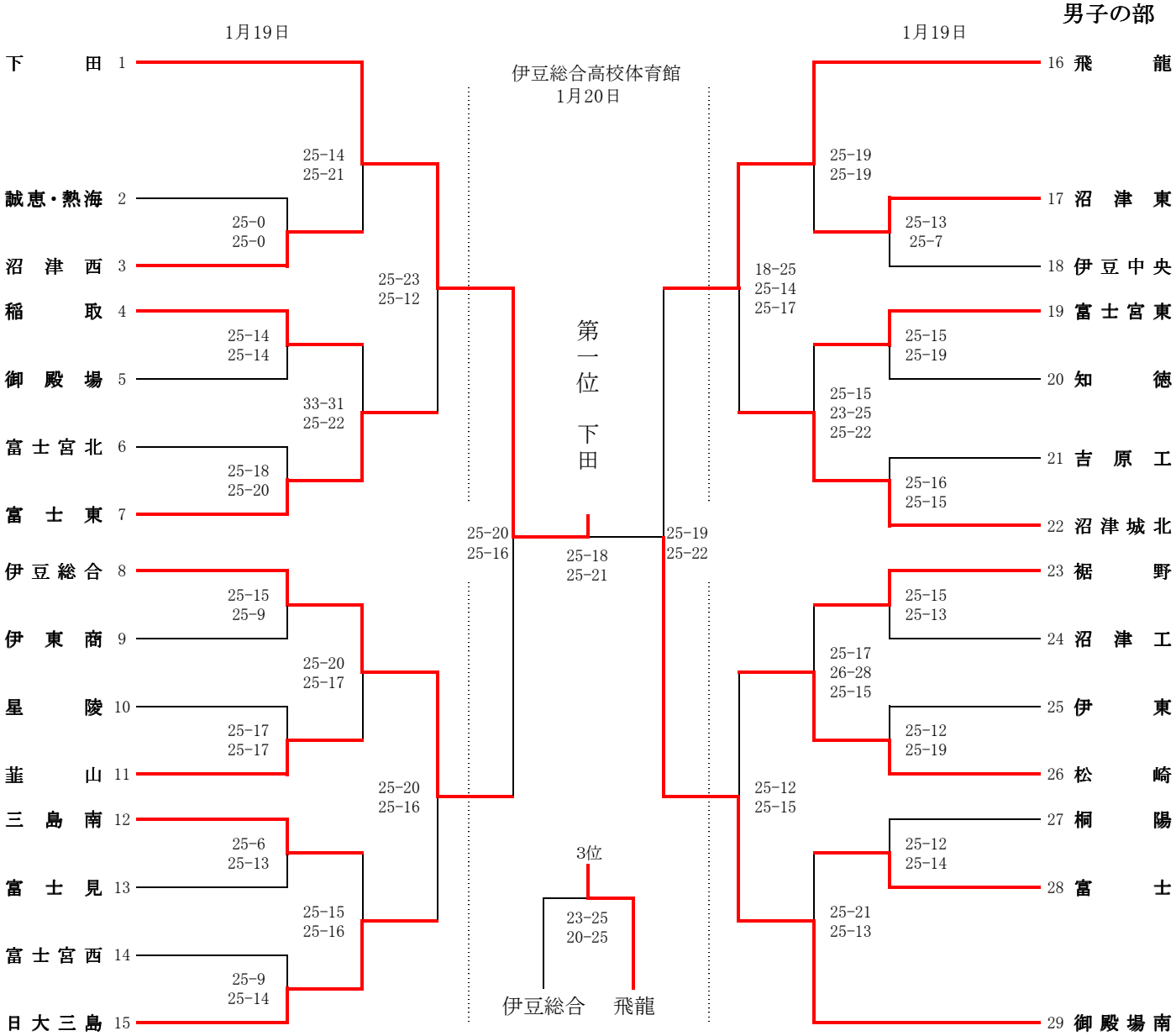

1～15は伊豆総合高校体育館　16～29　は吉原工業高校体育館

男子結果

1位（下　田）
2位（御殿場南）
3位（飛　龍）
4位（伊豆総合）
5位（日大三島）
6位（沼津城北）
7位（富　士　東）
8位（松　崎）
9位（稲　取）
10位（富士宮東）

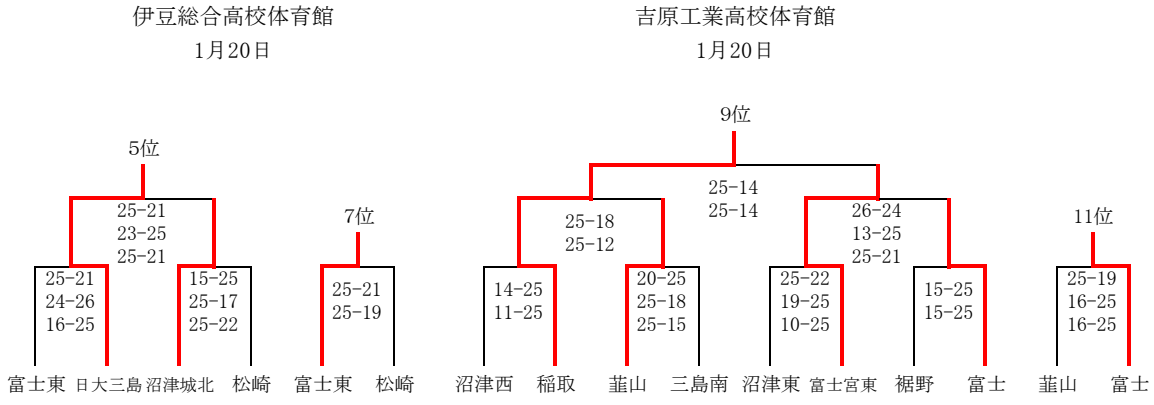

以上の10チームが2月2日3日、2月11日に行わ
県大会に（西部地区会場・このはなアリーナ）に出場す

平成30年度　静岡県高等学校新人体育大会バレーボール競技
兼　第37回　静岡県東部高等学校バレーボール選手権大会東部地区予選大会

開催日　平成31年1月19日，20日
会　場　三島南高校，富士川体育館，田方農業高校

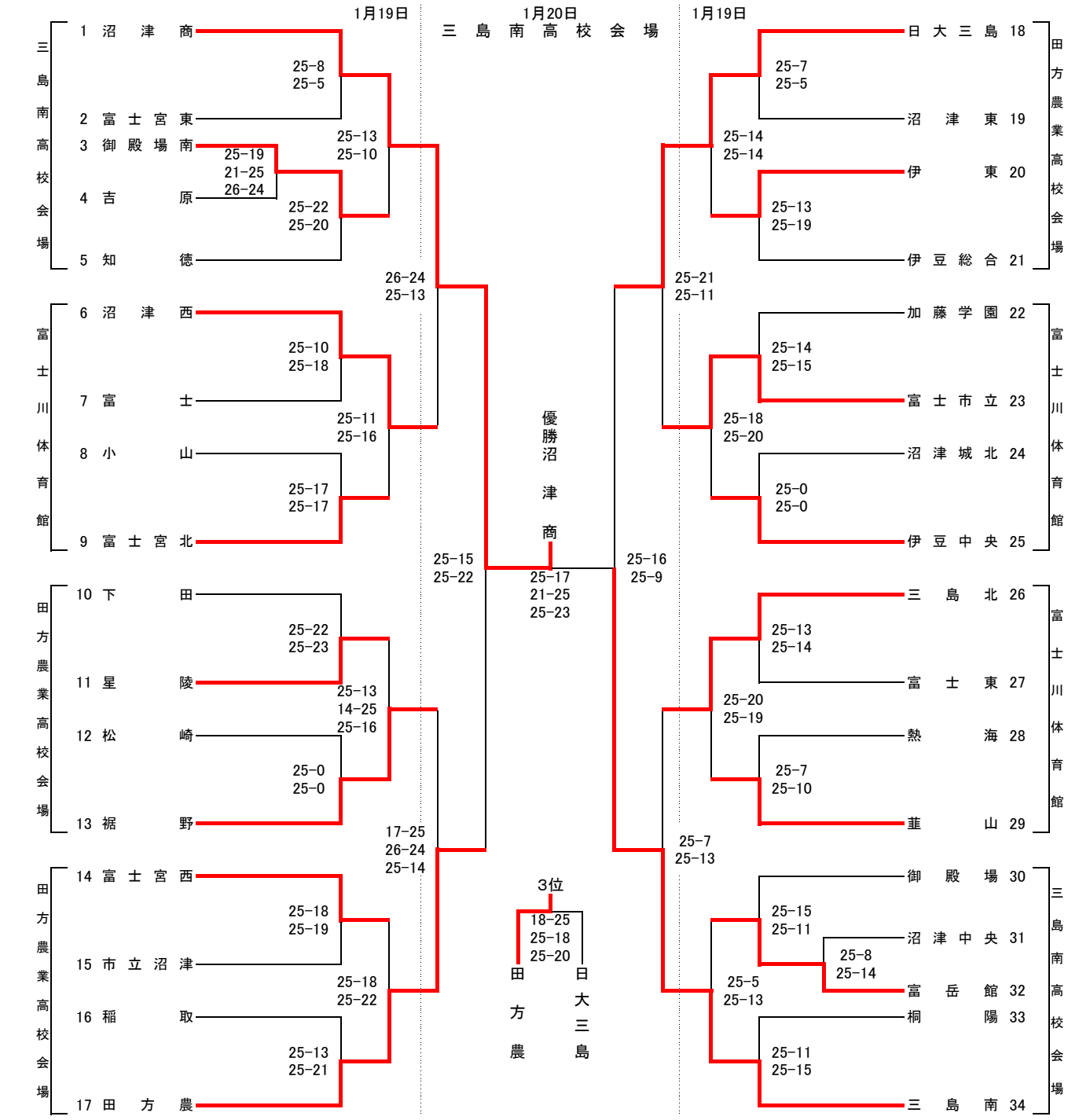

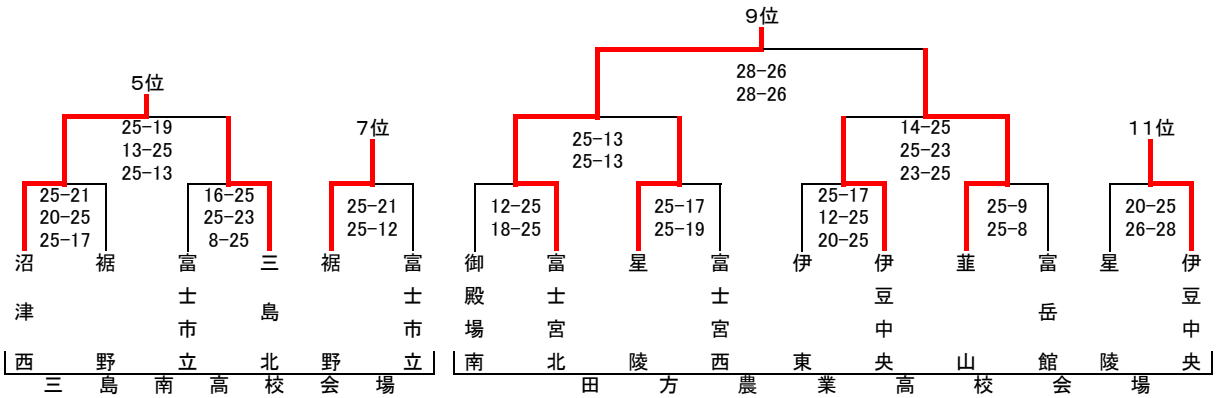

1位	沼津商
2位	三島南
3位	田方農
4位	日大三島
5位	沼津西
6位	三島北
7位	裾野
8位	富士市立
9位	富士宮北
10位	韮山

※富士見高校と上位10チームは、2月2日（土）、2月3日（日）西部地区、2月11日（月）このはなアリーナで開催される県大会に出場する。

平成30年度 静岡県高等学校新人体育大会バレーボール競技
兼 第37回静岡県高等学校バレーボール選手権大会 中部地区予選
男 子 結 果

日付 1月 19日(土): 静岡県武道館･清流館高校
1月 20日(日): 静岡県武道館

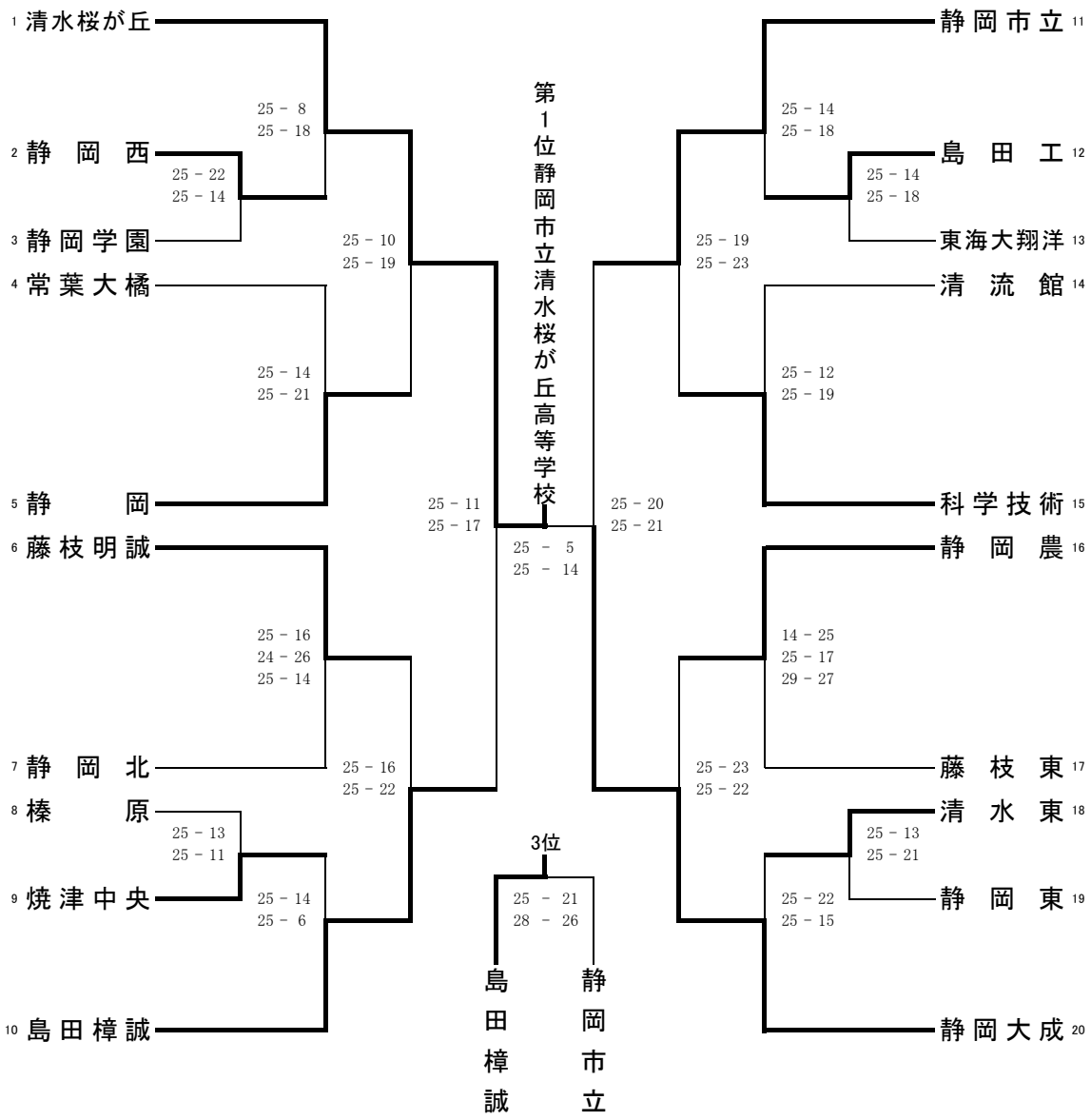

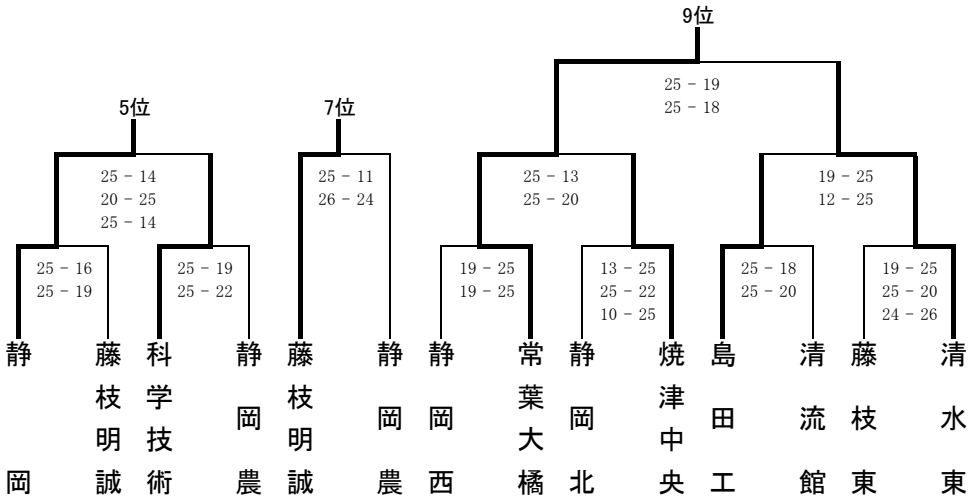

中部地区順位

第1位	清水桜が丘
第2位	静岡大成
第3位	島田樟誠
第4位	静岡市立
第5位	静岡
第6位	科学技術
第7位	藤枝明誠
第8位	静岡農
第9位	常葉大橋
第10位	清水東

平成30年度 静岡県高等学校新人体育大会バレーボール競技
兼 第37回静岡県高等学校バレーボール選手権大会
中 部 地 区 予 選 大 会

女 子 組み合わせ【改訂版】

1月19日(土) 清水桜が丘（1 - 4・25 - 32）
藤枝順心（5 - 16）
焼津水産（17 - 24）

1月20日(日) 清水桜が丘（上位順位決定戦）
清水西（下位順位決定戦）

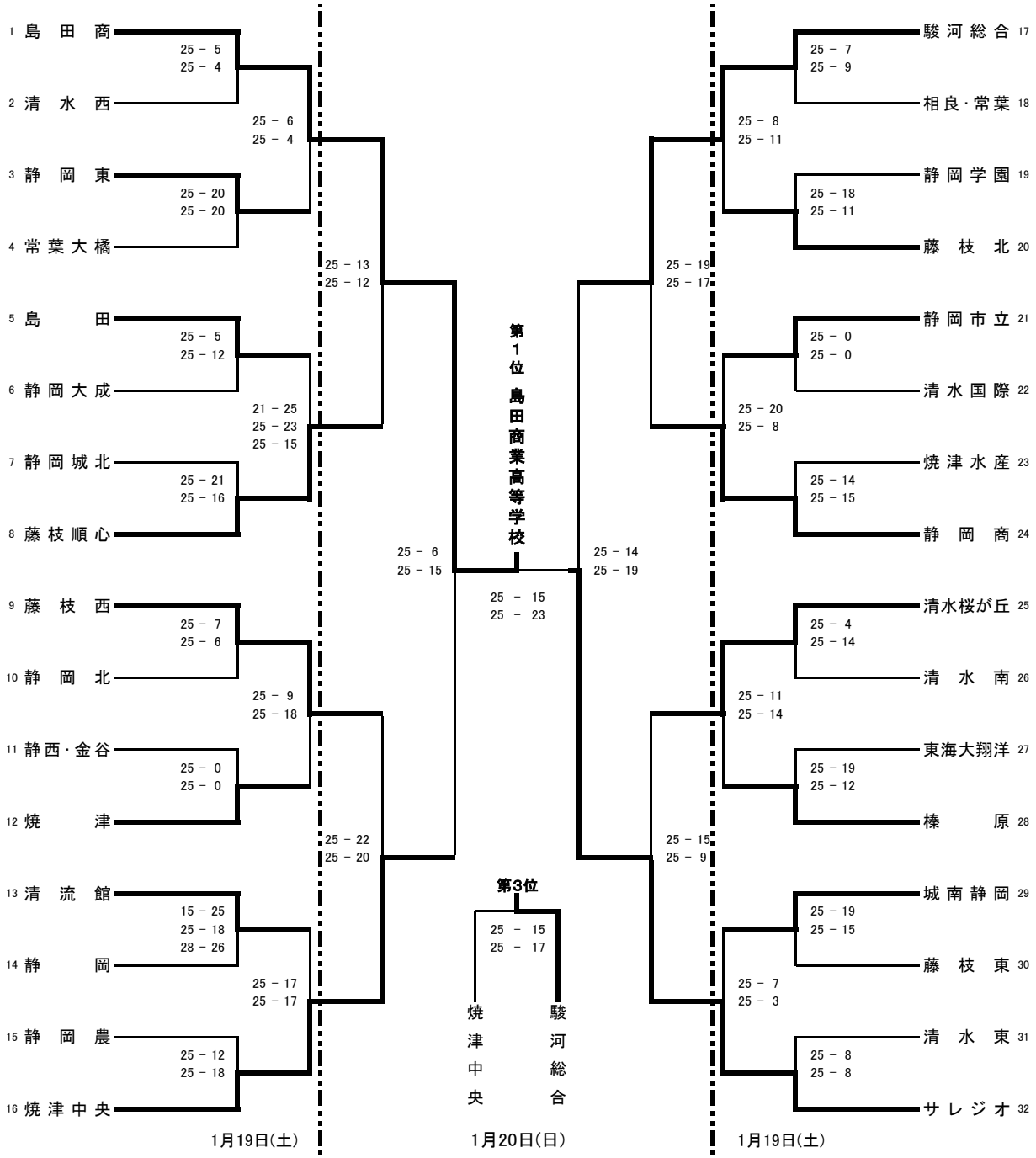

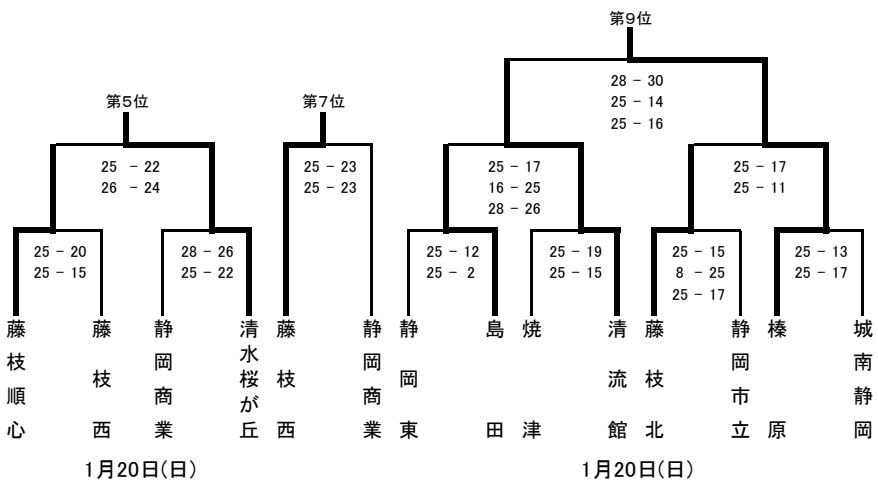

中部地区順位	
第1位	島田商業
第2位	サレジオ
第3位	駿河総合
第4位	焼津中央
第5位	清水桜が丘
第6位	藤枝順心
第7位	藤枝西
第8位	静岡商業
第9位	榛原
第10位	清流館

平成30年度静岡県高等学校新人体育大会バレーボール競技西部地区大会
兼　第37回静岡県高等学校バレーボール選手権大会西部地区予選大会

開催日　平成 31年　1月 19・20日

会場　掛川工業高校・浜松商業高校

（男子の部）

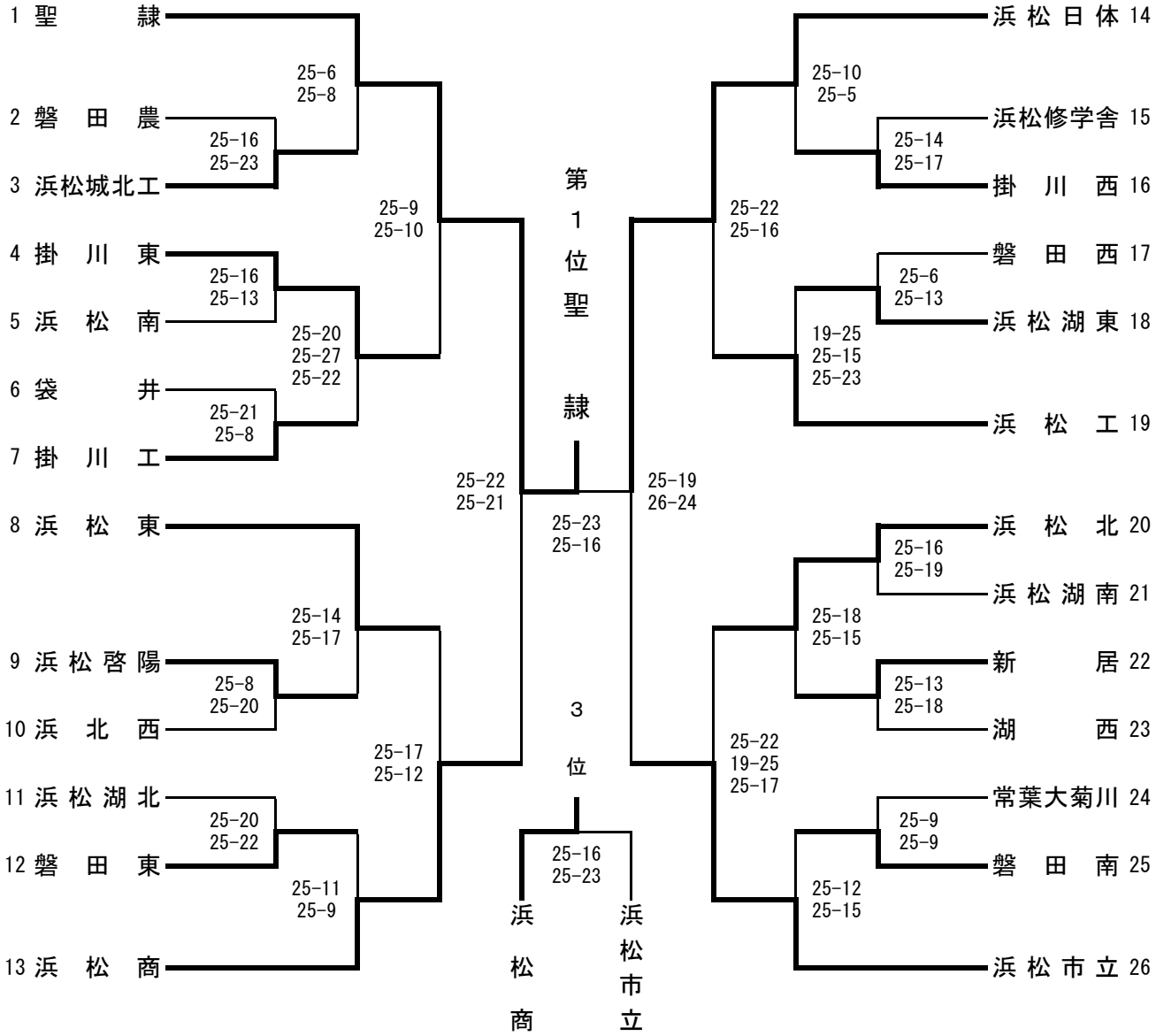

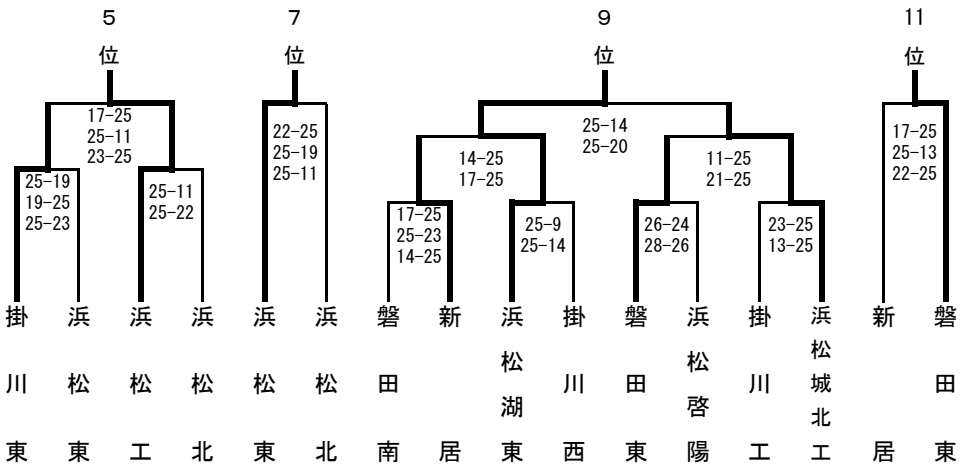

順位

1位	聖隷
2位	浜松日体
3位	浜松商
4位	浜松市立
5位	浜松工
6位	掛川東
7位	浜松東
8位	浜松北
9位	浜松湖東
10位	浜松城北工
11位	磐田東

平成30年度 静岡県高等学校新人体育大会バレーボール競技西部地区予選大会
兼 第37回静岡県高等学校バレーボール選手権大会西部地区予選大会

開催日　平成31年1月19･20日
会　場　聖隷クリストファー高校･浜北西高校

（女子の部）

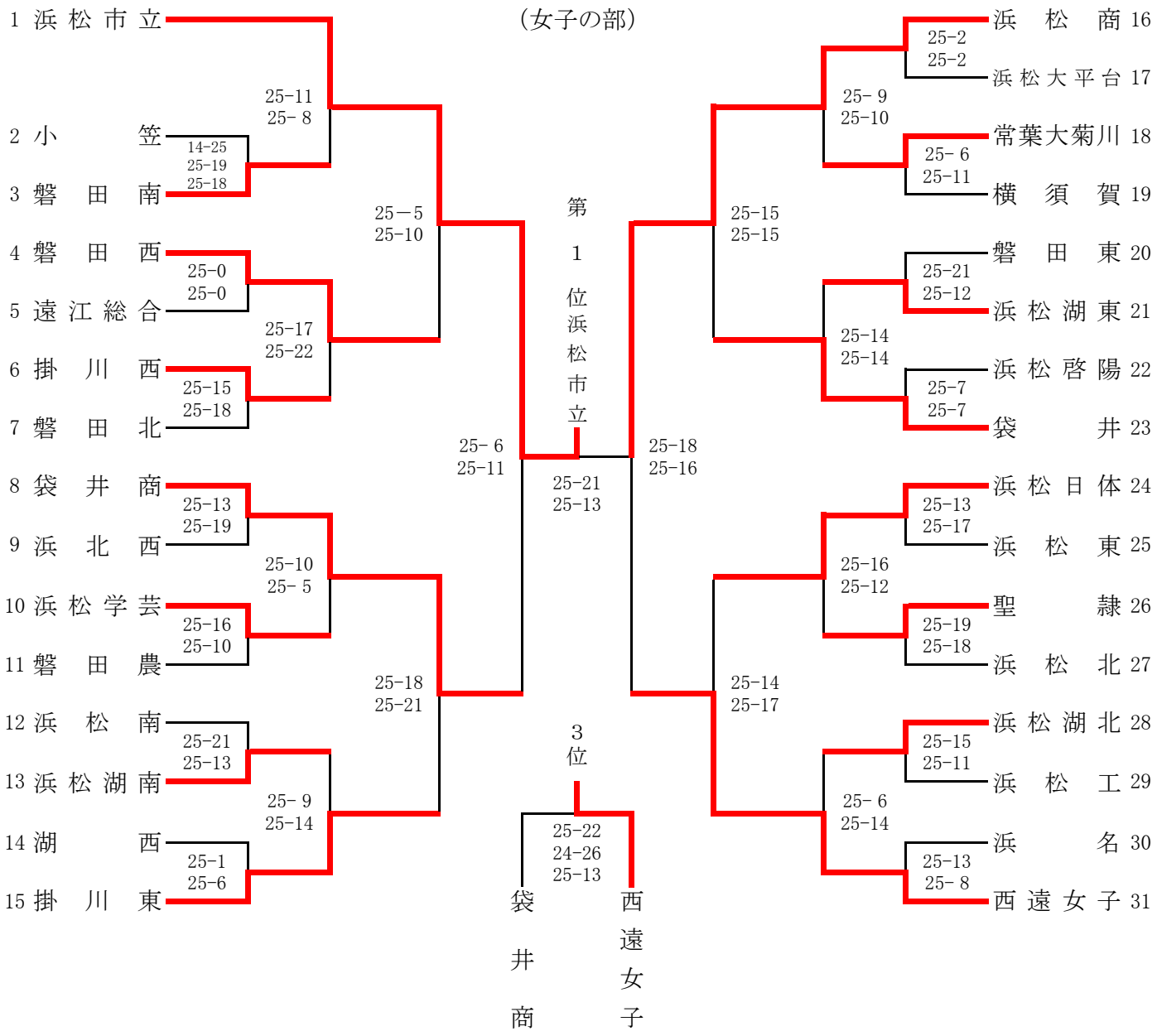

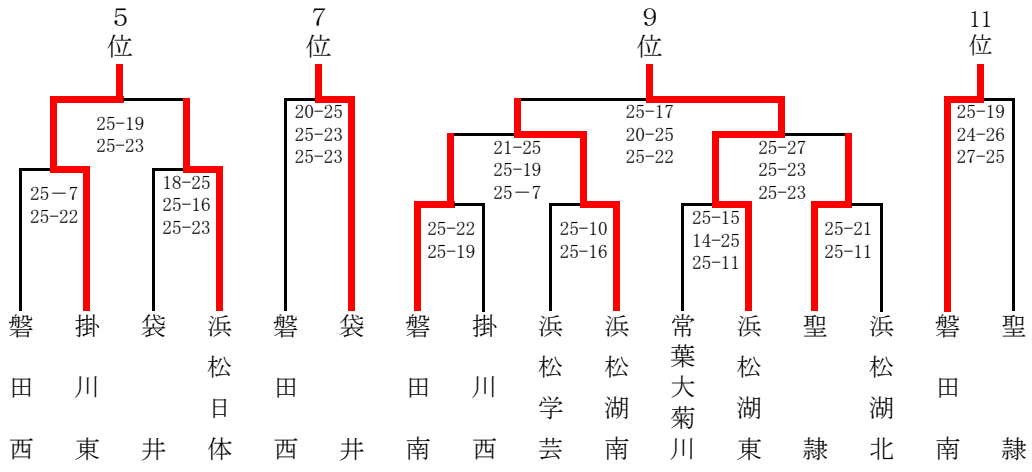

順位

1位	浜松市立
2位	浜松商
3位	西遠女子
4位	袋井商
5位	掛川東
6位	浜松日体
7位	袋井
8位	磐田西
9位	浜松湖東
10位	浜松湖南
11位	磐田南

平成30年度静岡県高等学校新人体育大会バレーボール競技
兼　第37回静岡県高等学校バレーボール選手権大会

平成31年2月2日(土)･3日(日)･11日(月･祝)

〔 男 子 〕

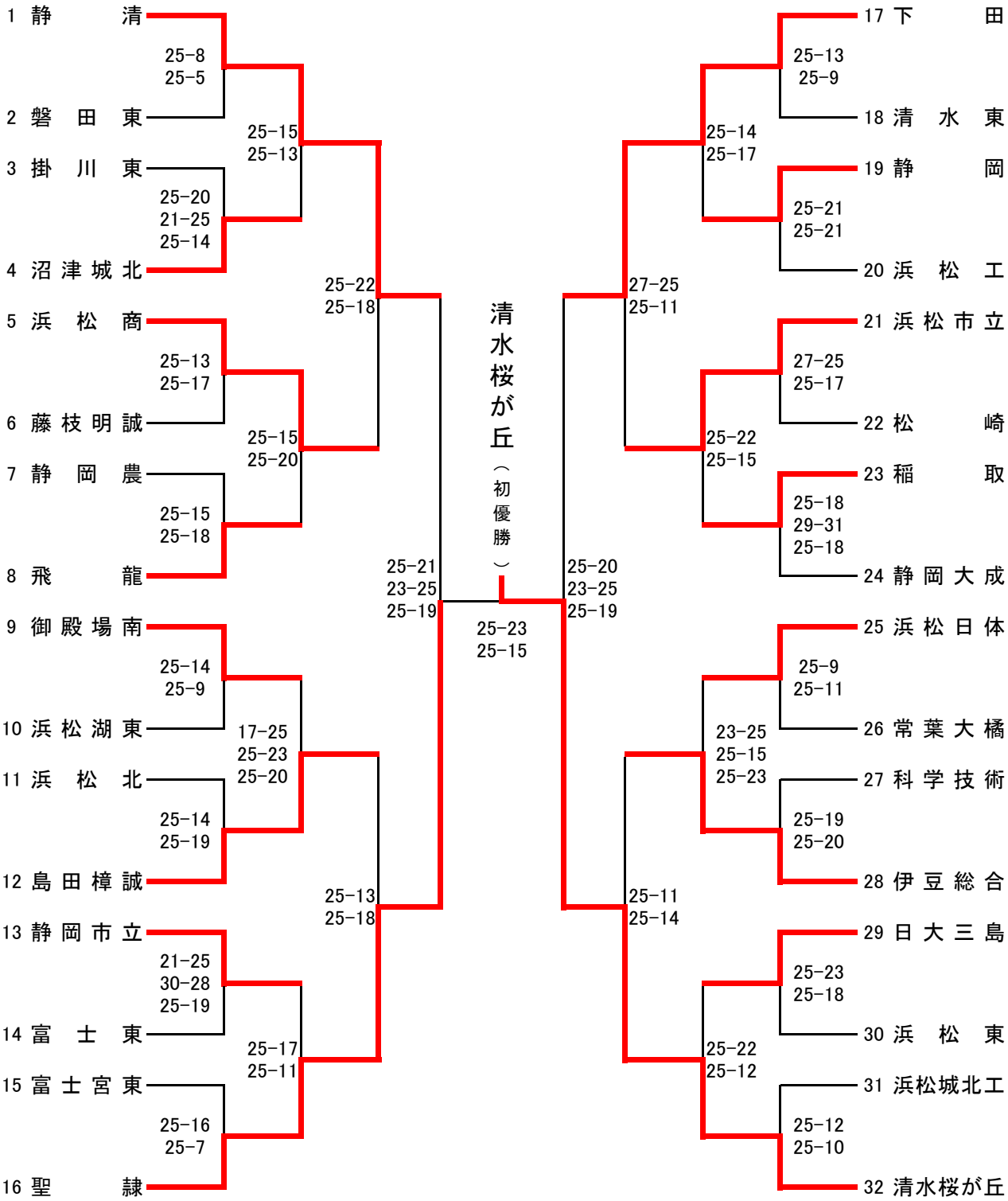

会　場　1日目　浜松工業高校体育館(1～8, 17～24)･浜松城北工業高校体育館(9～16, 25～32)
　　2日目　浜松工業高校体育館
　　3日目　草薙総合運動場体育館「このはなアリーナ」

平成30年度静岡県高等学校新人体育大会バレーボール競技
兼　第37回静岡県高等学校バレーボール選手権大会

平成31年2月2日(土)･3日(日)･11日(月･祝)

〔 女 子 〕

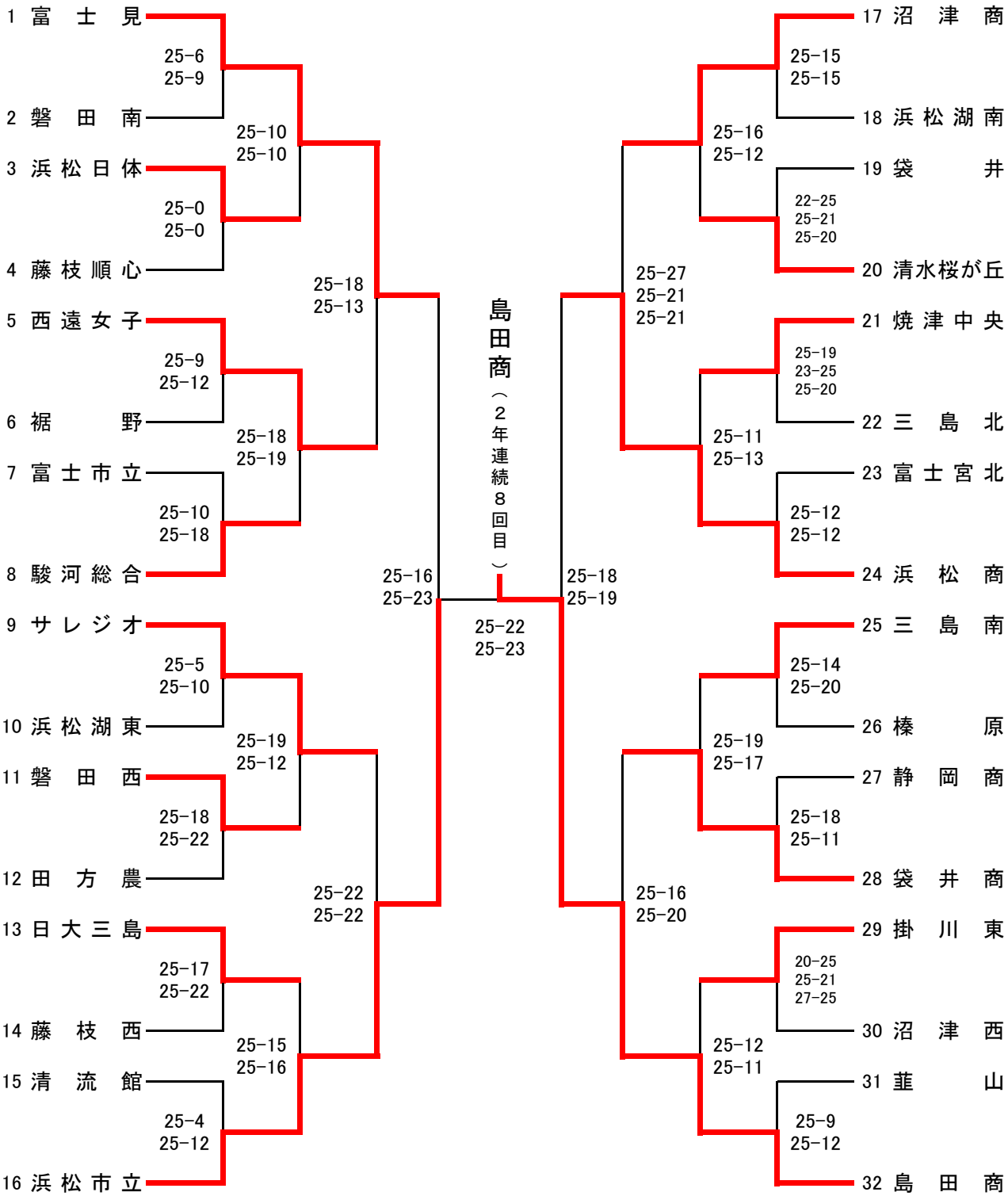

会　場　1日目　浜松市立高校体育館(1～16)･袋井商業高校体育館(17～32)
　　2日目　浜松市立高校体育館
　　3日目　草薙総合運動場体育館「このはなアリーナ」

平成30年度　第25回東海高等学校バレーボール選抜大会

第1日目　予選グループ戦成績表(ｸﾞﾙｰﾌﾟ1・2)

山県市総合体育館

【男子の部】

《ｸﾞﾙｰﾌﾟ1・Aコート》

チーム名	岐阜聖徳	星城	皇學館	静清
岐阜聖徳 (岐阜県　1位)		0 [22 - 25 20 - 25 -] 2	2 [25 - 18 25 - 16 -] 0	2 [25 - 17 25 - 11 -] 0
星城 (愛知県　2位)	2 [25 - 22 25 - 20 -] 0		2 [25 - 14 25 - 16 -] 0	2 [25 - 19 25 - 19 -] 0
皇學館 (三重県　3位)	0 [18 - 25 16 - 25 -] 2	0 [14 - 25 16 - 25 -] 2		0 [20 - 25 17 - 25 -] 2
静清 (静岡県　4位)	0 [17 - 25 11 - 25 -] 2	0 [19 - 25 19 - 25 -] 2	2 [25 - 20 25 - 17 -] 0	

試合順
① 岐阜聖徳 × 静清　　④ 星城 × 静清
② 星城 × 皇學館　　⑤ 岐阜聖徳 × 星城
③ 岐阜聖徳 × 皇學館　　⑥ 皇學館 × 静清

《ｸﾞﾙｰﾌﾟ2・Bコート》

チーム名	清水桜が丘	県岐阜商	大同大大同	四日市工
清水桜が丘 (静岡県　1位)		0 [19 - 25 18 - 25 -] 2	2 [25 - 23 23 - 25 18 - 16] 1	2 [25 - 11 25 - 12 -] 0
県岐阜商 (岐阜県　2位)	2 [25 - 19 25 - 18 -] 0		2 [27 - 25 25 - 21 -] 0	2 [25 - 13 25 - 16 -] 0
大同大大同 (愛知県　3位)	1 [23 - 25 25 - 23 16 - 18] 2	0 [25 - 27 21 - 25 -] 2		2 [25 - 18 25 - 18 -] 0
四日市工 (三重県　4位)	0 [11 - 25 12 - 25 -] 2	0 [13 - 25 16 - 25 -] 2	0 [18 - 25 18 - 25 -] 2	

試合順
① 清水桜が丘 × 四日市工　　④ 県岐阜商 × 四日市工
② 県岐阜商 × 大同大大同　　⑤ 清水桜が丘 × 県岐阜商
③ 清水桜が丘 × 大同大大同　　⑥ 大同大大同 × 四日市工

平成30年度　第25回東海高等学校バレーボール選抜大会

第１日目　予選グループ戦成績表(ｸﾞﾙｰﾌﾟ3・4)

山県市総合体育館

【男子の部】

《ｸﾞﾙｰﾌﾟ3・Cコート》

チーム名	松阪工	聖隷	大垣商	愛産大工
松阪工 (三重県　1位)		1 [25-20, 20-25, 12-15] 2	2 [25-15, 25-12, -] 0	2 [25-22, 25-17, -] 0
聖隷 (静岡県　2位)	2 [20-25, 25-20, 15-12] 1		2 [25-23, 25-12, -] 0	2 [25-20, 25-15, -] 0
大垣商 (岐阜県　3位)	0 [15-25, 12-25, -] 2	0 [23-25, 12-25, -] 2		0 [19-25, 20-25, -] 2
愛産大工 (愛知県　4位)	0 [22-25, 17-25, -] 2	0 [20-25, 15-25, -] 2	2 [25-19, 25-20, -] 0	

試合順　①松阪工×愛産大工　②聖隷×大垣商　③松阪工×大垣商　④聖隷×愛産大工　⑤松阪工×聖隷　⑥大垣商×愛産大工

《ｸﾞﾙｰﾌﾟ4・Dコート》

チーム名	愛工大名電	津工	下田	関商工
愛工大名電 (愛知県　1位)		2 [25-13, 25-15, -] 0	2 [25-22, 25-17, -] 0	2 [25-14, 25-9, -] 0
津工 (三重県　2位)	0 [13-25, 15-25, -] 2		0 [21-25, 17-25, -] 2	1 [20-25, 25-17, 14-16] 2
下田 (静岡県　3位)	0 [22-25, 17-25, -] 2	2 [25-21, 25-17, -] 0		2 [25-19, 25-14, -] 0
関商工 (岐阜県　4位)	0 [14-25, 9-25, -] 2	2 [25-20, 17-25, 16-14] 1	0 [19-25, 14-25, -] 2	

試合順　①愛工大名電×関商工　②津工×下田　③愛工大名電×下田　④津工×関商工　⑤愛工大名電×津工　⑥下田×関商工

平成30年度　第25回東海高等学校バレーボール選抜大会　第２日目　【男子の部】

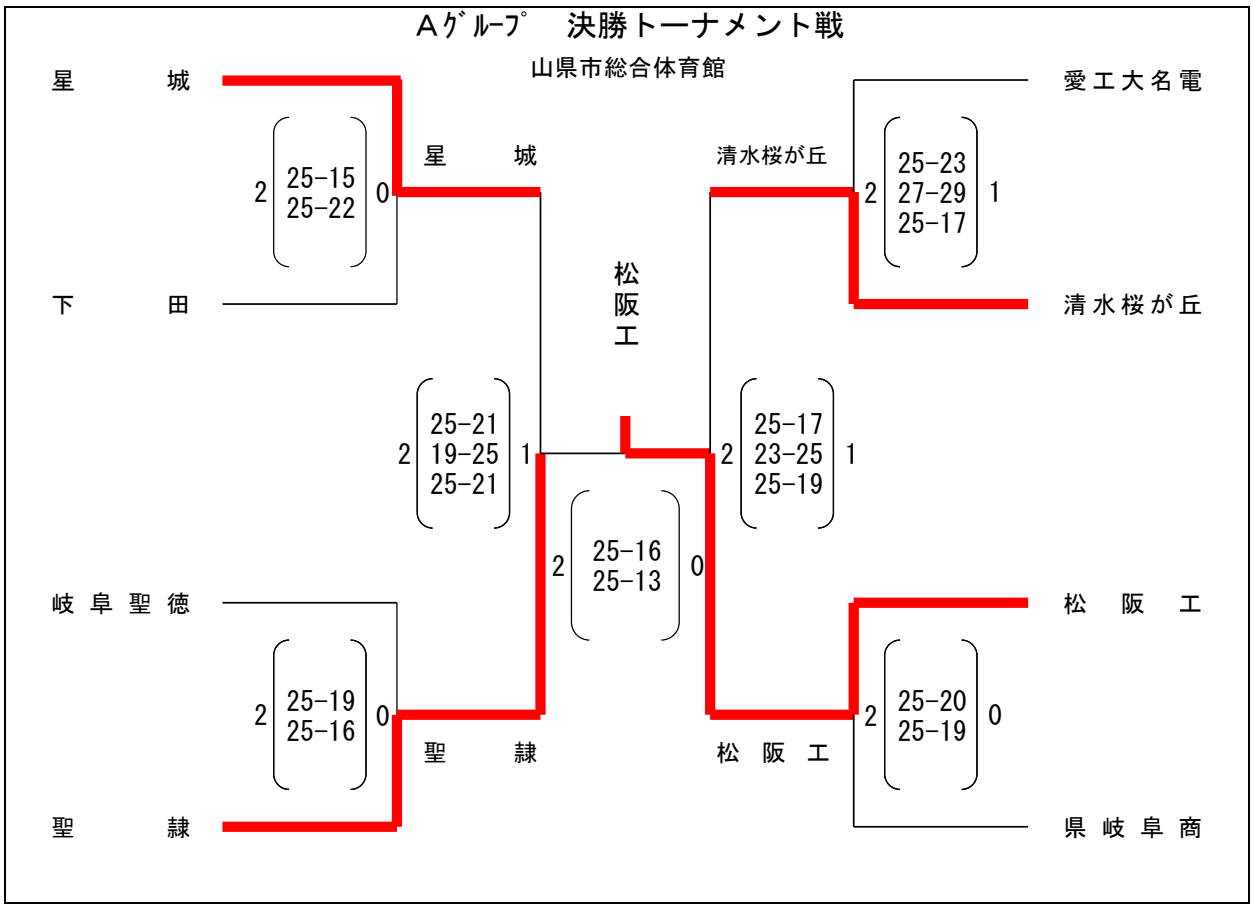

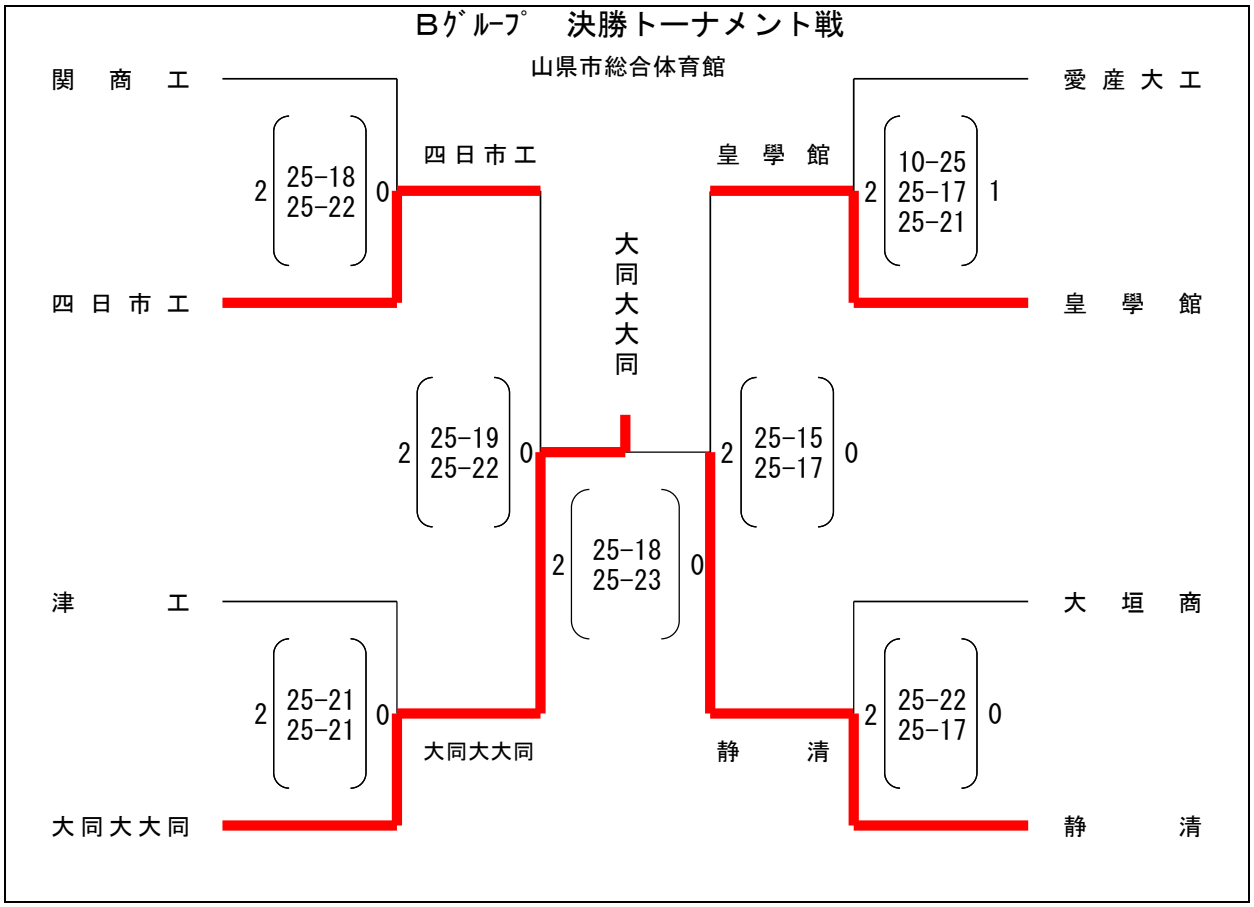

平成30年度　第25回東海高等学校バレーボール選抜大会

第1日目　予選グループ戦成績表(ｸﾞﾙｰﾌﾟ1・2)

大垣市総合体育館

【女子の部】

《ｸﾞﾙｰﾌﾟ1・Eコート》

チーム名	岐阜第一	豊川	高田	富士見
岐阜第一 (岐阜県　1位)		0 (17 - 25, 14 - 25) 2	2 (25 - 7, 25 - 22) 0	0 (24 - 26, 15 - 25) 2
豊川 (愛知県　2位)	2 (25 - 17, 25 - 14) 0		1 (26 - 24, 22 - 25, 12 - 15) 2	0 (13 - 25, 19 - 25) 2
高田 (三重県　3位)	0 (7 - 25, 22 - 25) 2	2 (24 - 26, 25 - 22, 15 - 12) 1		0 (20 - 25, 12 - 25) 2
富士見 (静岡県　4位)	2 (26 - 24, 25 - 15) 0	2 (25 - 13, 25 - 19) 0	2 (25 - 20, 25 - 12) 0	

試合順
① 岐阜第一 × 富士見　④ 豊川 × 富士見
② 豊川 × 高田　⑤ 岐阜第一 × 豊川
③ 岐阜第一 × 高田　⑥ 高田 × 富士見

《ｸﾞﾙｰﾌﾟ2・Fコート》

チーム名	島田商	県岐阜商	誠信	四日市商
島田商 (静岡県　1位)		2 (25 - 19, 17 - 25, 15 - 11) 1	0 (15 - 25, 19 - 25) 2	2 (25 - 20, 25 - 11) 0
県岐阜商 (岐阜県　2位)	1 (19 - 25, 25 - 17, 11 - 15) 2		0 (21 - 25, 17 - 25) 2	2 (25 - 15, 25 - 17) 0
誠信 (愛知県　3位)	2 (25 - 15, 25 - 19) 0	2 (25 - 21, 25 - 17) 0		2 (25 - 5, 25 - 20) 0
四日市商 (三重県　4位)	0 (20 - 25, 11 - 25) 2	0 (15 - 25, 17 - 25) 2	0 (5 - 25, 20 - 25) 2	

試合順
① 島田商 × 四日市商　④ 県岐阜商 × 四日市商
② 県岐阜商 × 誠信　⑤ 島田商 × 県岐阜商
③ 島田商 × 誠信　⑥ 誠信 × 四日市商

平成30年度　第25回東海高等学校バレーボール選抜大会

第１日目　予選グループ戦成績表(ｸﾞﾙｰﾌﾟ3・4)

大垣市総合体育館

【女子の部】

《ｸﾞﾙｰﾌﾟ3・Gコート》

チーム名	三重	浜松市立	益田清風	豊橋中央
三重 (三重県　1位)		0 [25 - 27 13 - 25 -] 2	2 [25 - 10 25 - 13 -] 0	2 [25 - 14 25 - 22 -] 0
浜松市立 (静岡県　2位)	2 [27 - 25 25 - 13 -] 0		2 [17 - 25 25 - 16 15 - 12] 1	2 [25 - 13 25 - 13 -] 0
益田清風 (岐阜県　3位)	0 [10 - 25 13 - 25 -] 2	1 [25 - 17 16 - 25 12 - 15] 2		2 [25 - 14 25 - 14 -] 0
豊橋中央 (愛知県　4位)	0 [14 - 25 22 - 25 -] 2	0 [13 - 25 13 - 25 -] 2	0 [14 - 25 14 - 25 -] 2	

試合順　①三　重 × 豊橋中央　　④浜松市立 × 豊橋中央
②浜松市立 × 益田清風　　⑤三　重 × 浜松市立
③三　重 × 益田清風　　⑥益田清風 × 豊橋中央

《ｸﾞﾙｰﾌﾟ4・Hコート》

チーム名	岡崎学園	津商	浜松商	済美
岡崎学園 (愛知県　1位)		2 [25 - 12 25 - 11 -] 0	2 [25 - 8 25 - 19 -] 0	2 [25 - 12 25 - 17 -] 0
津商 (三重県　2位)	0 [12 - 25 11 - 25 -] 2		2 [25 - 5 25 - 22 -] 0	2 [25 - 15 19 - 25 15 - 9] 1
浜松商 (静岡県　3位)	0 [8 - 25 19 - 25 -] 2	0 [5 - 25 22 - 25 -] 2		0 [13 - 25 2 - 25 -] 2
済美 (岐阜県　4位)	0 [12 - 25 17 - 25 -] 2	1 [15 - 25 25 - 19 9 - 15] 2	2 [25 - 13 25 - 2 -] 0	

試合順　①岡崎学園 × 済　美　　④津　商 × 済　美
②津　商 × 浜松商　　⑤岡崎学園 × 津　商
③岡崎学園 × 浜松商　　⑥浜松商 × 済　美

平成30年度　第25回東海高等学校バレーボール選抜大会　第２日目　【女子の部】

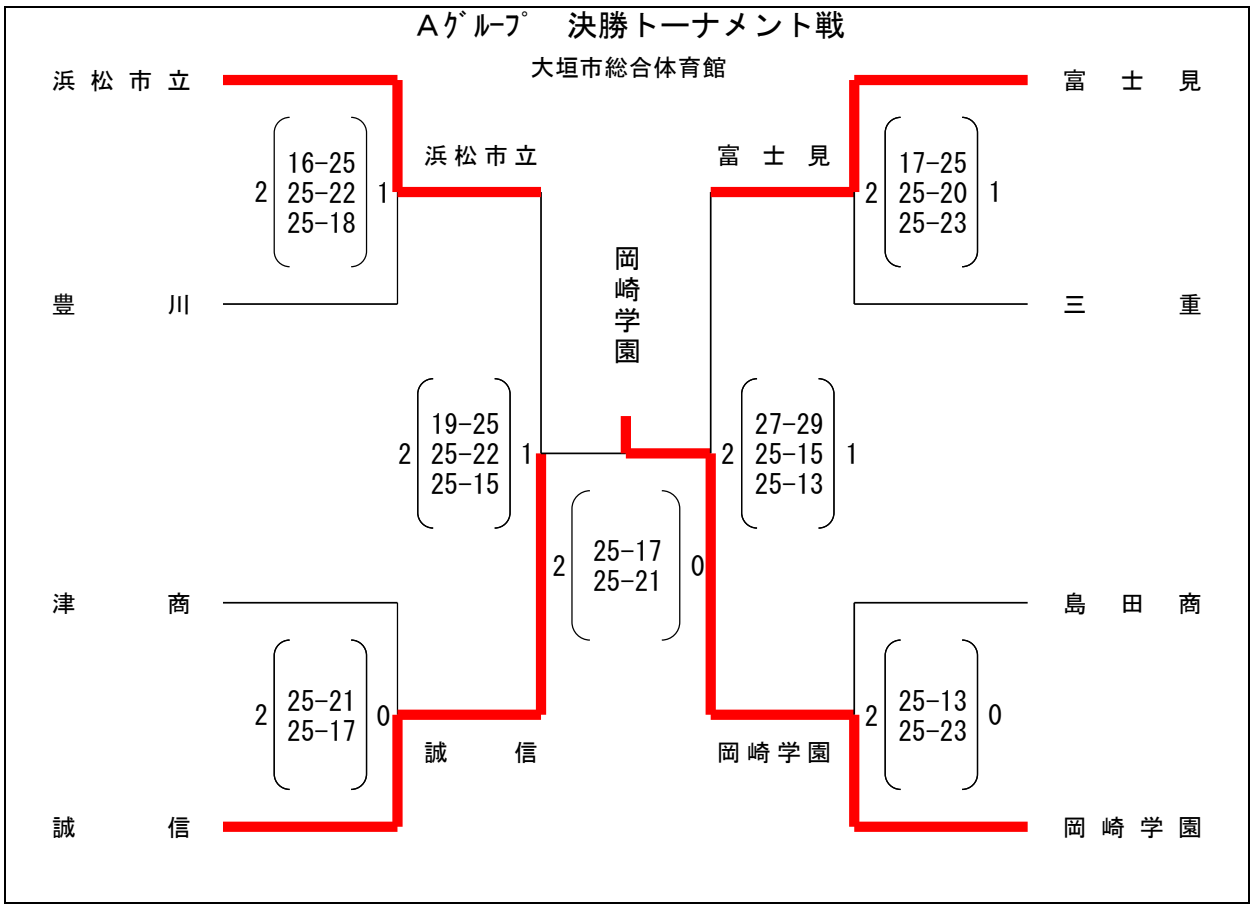

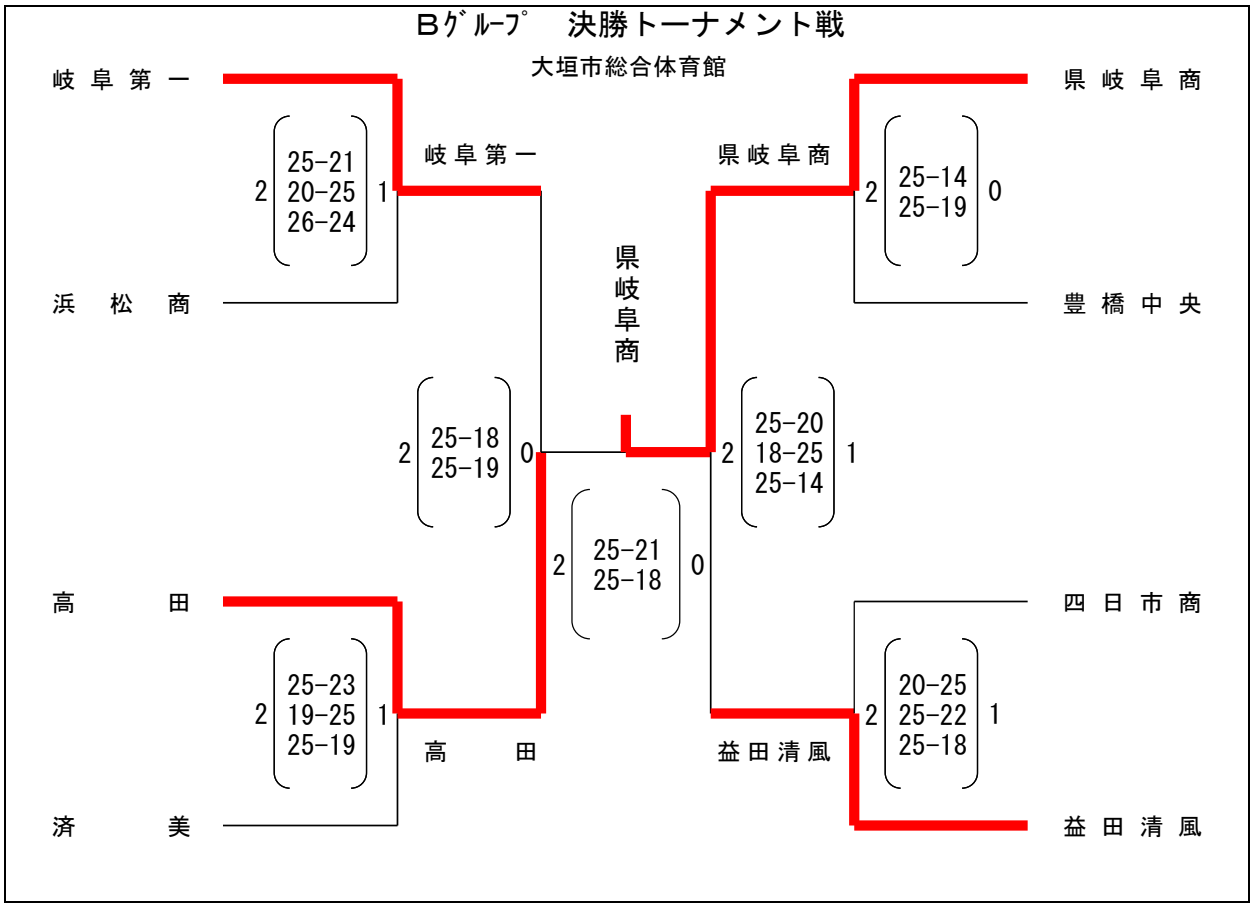

中学校部

［掲載大会］

- 各地区中学校6人制バレーボール選手権大会

  → 静岡県中学校6人制バレーボール選手権大会

- 静岡県中学校総合体育大会バレーボールの部

  → 東海中学校総合体育大会バレーボール大会

  → 全国中学校体育大会　　全日本中学校バレーボール選手権大会

- 静岡県中学校新人バレーボール大会　各地区予選会

  → 静岡県中学校新人バレーボール大会

  → 東海中学生新人バレーボール大会

- U-14静岡県中学生クラブチャンピオンズカップバレーボール大会

  → 東海ブロックU14クラブチャンピオンシップ男子バレーボール大会

- JOCジュニアオリンピックカップ全国都道府県対抗中学バレーボール大会

平成30年度　春季静岡県東部バレーボール選手権大会組み合わせ　（男子の部）

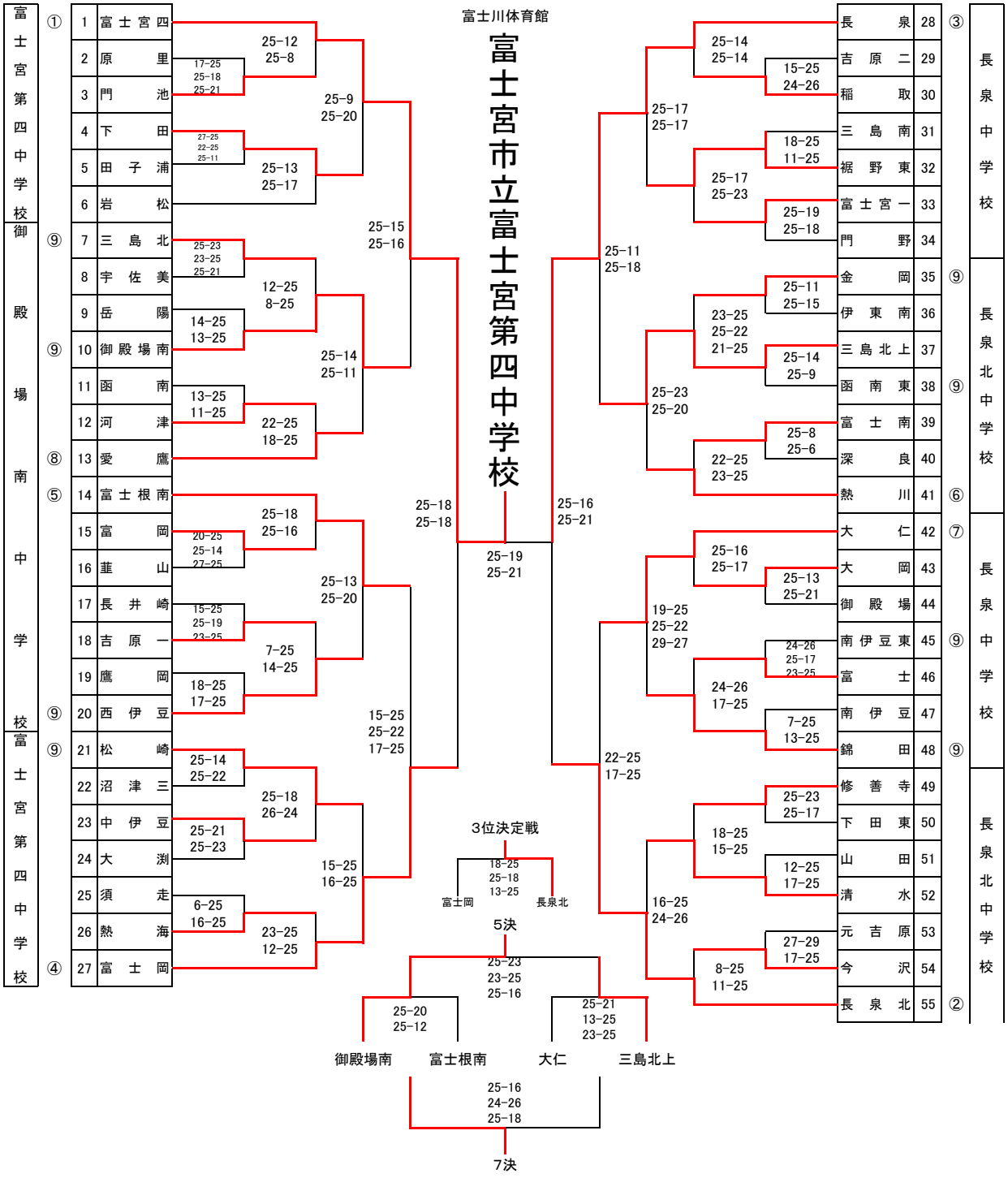

1位　富士宮市立富士宮第四中学校
2位　長泉町立長泉中学校
3位　長泉町立北中学校
4位　御殿場市立富士岡中学校
5位　御殿場市立南中学校
6位　三島市立北上中学校
7位　富士宮市立富士根南中学校
8位　伊豆の国市立大仁中学校

平成30年度 春季静岡県東部バレーボール選手権大会組み合わせ （女子の部）

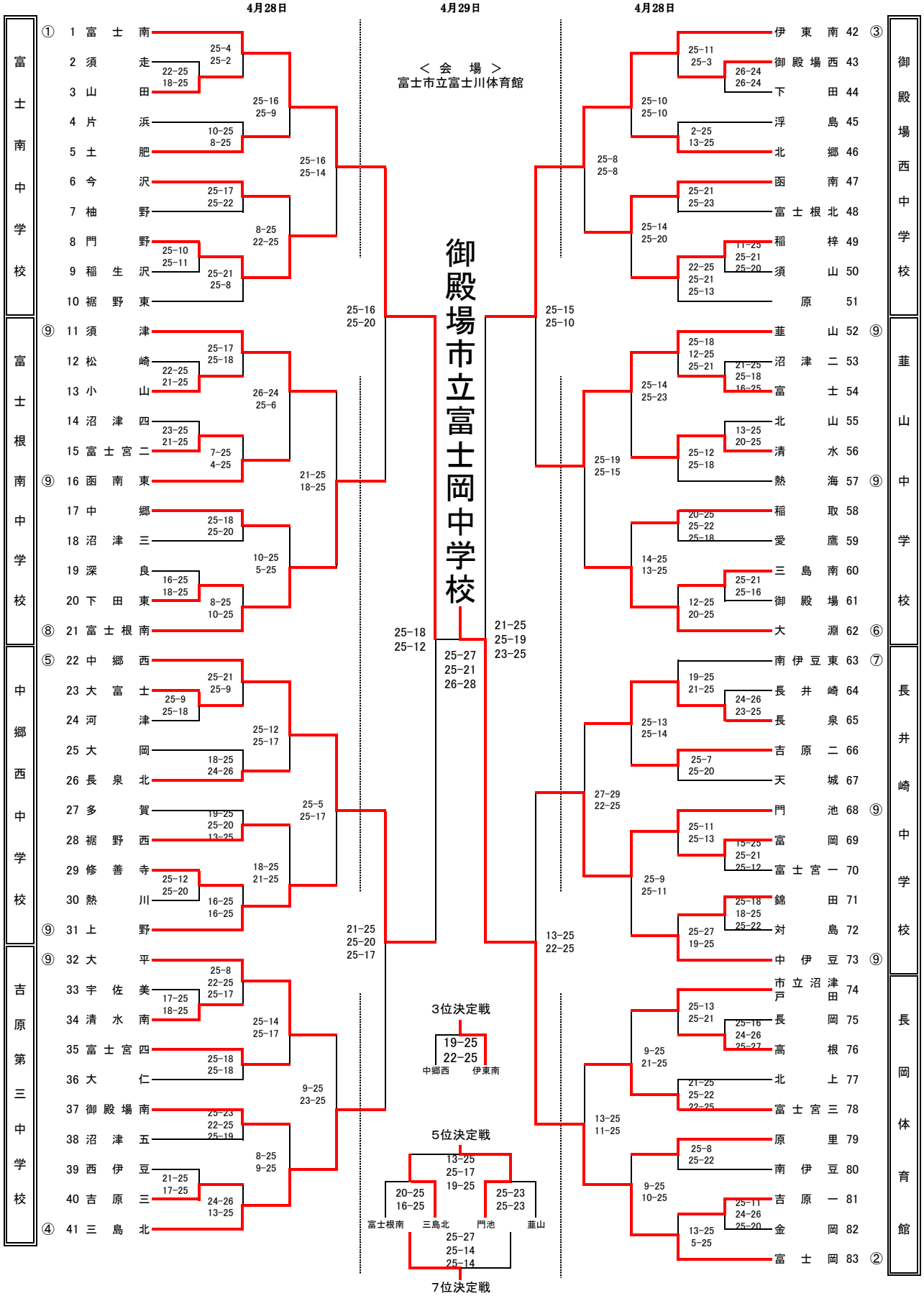

1位 御殿場市立富士岡中学校
2位 富士市立富士南中学校
3位 伊東市立南中学校
4位 三島市立中郷西中学校
5位 沼津市立門池中学校
6位 三島市立北中学校
7位 富士宮市立富士根南中学校
8位 伊豆の国市立韮山中学校

第42回　中部バレーボール選手権大会　結果（男子）

平成30年4月29日（日）、30日（月）、5月3日（木）
会場　吉田町総合体育館　他

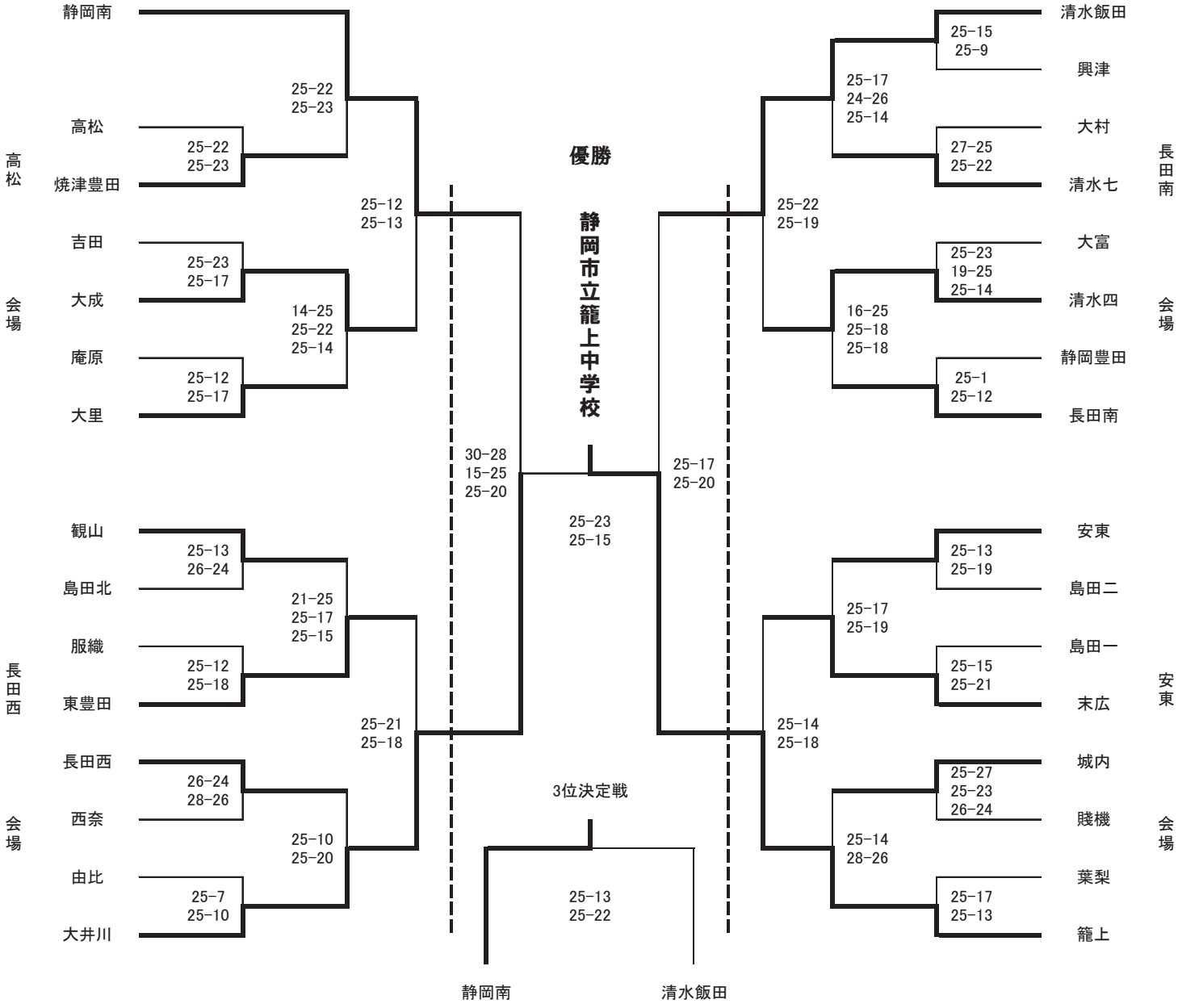

5～8位決定戦

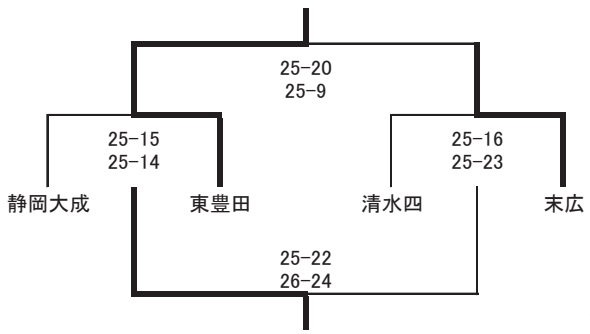

1位	静岡市立籠上中学校	5位	静岡市立東豊田中学校
2位	焼津市立大井川中学校	6位	静岡市立末広中学校
3位	静岡市立南中学校	7位	静岡大成中学校
4位	静岡市立清水飯田中学校	8位	静岡市立清水第四中学校

第42回　中部バレーボール選手権大会　結果（女子）

平成30年4月29日（日）、30日（月）、5月3日（木）
会場　吉田町総合体育館　他

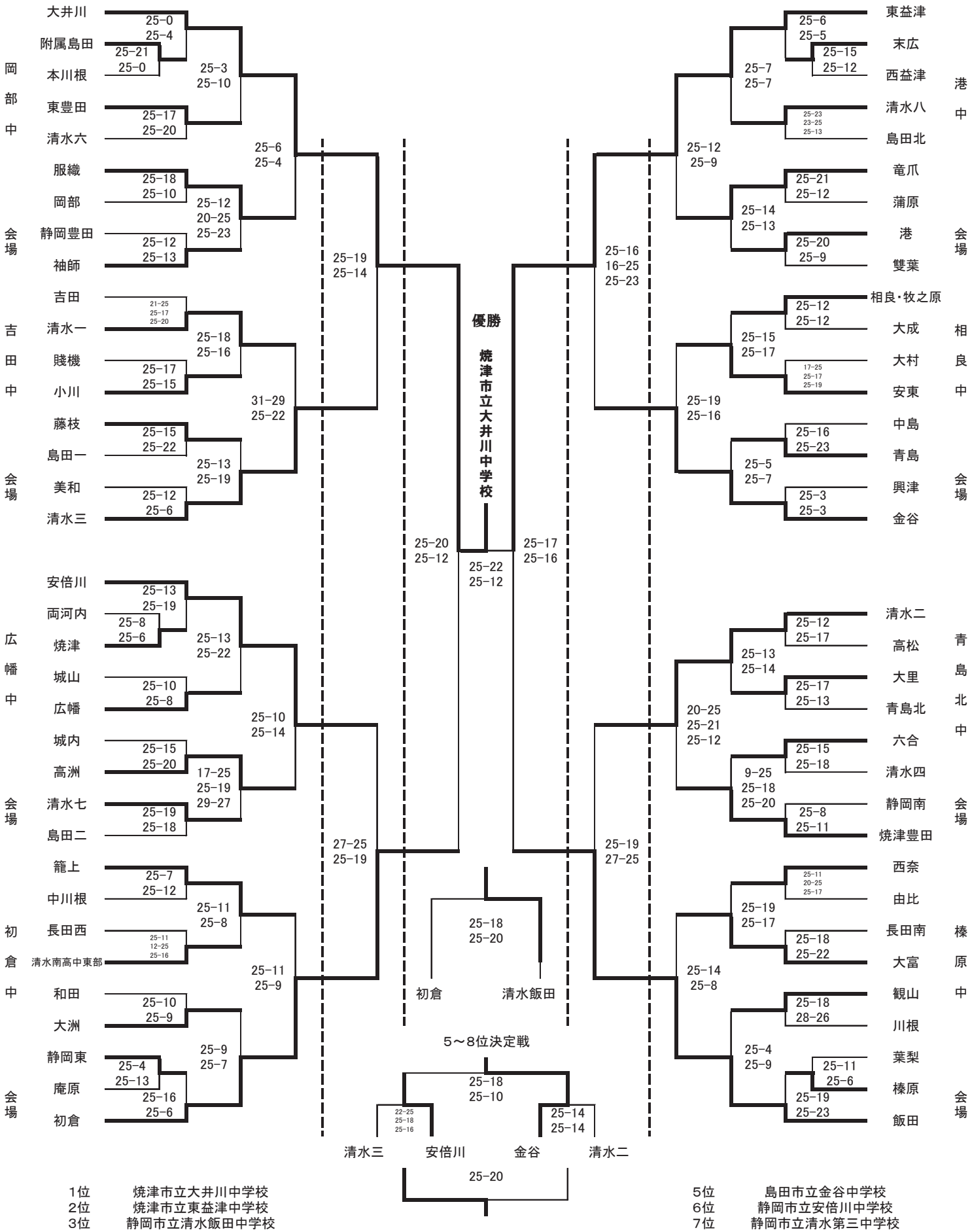

1位	焼津市立大井川中学校
2位	焼津市立東益津中学校
3位	静岡市立清水飯田中学校
4位	島田市立初倉中学校
5位	島田市立金谷中学校
6位	静岡市立安倍川中学校
7位	静岡市立清水第三中学校
8位	静岡市立清水第二中学校

平成30年度　西部中学校バレーボール選手権大会結果

【男子】

H30.5.13 , 19

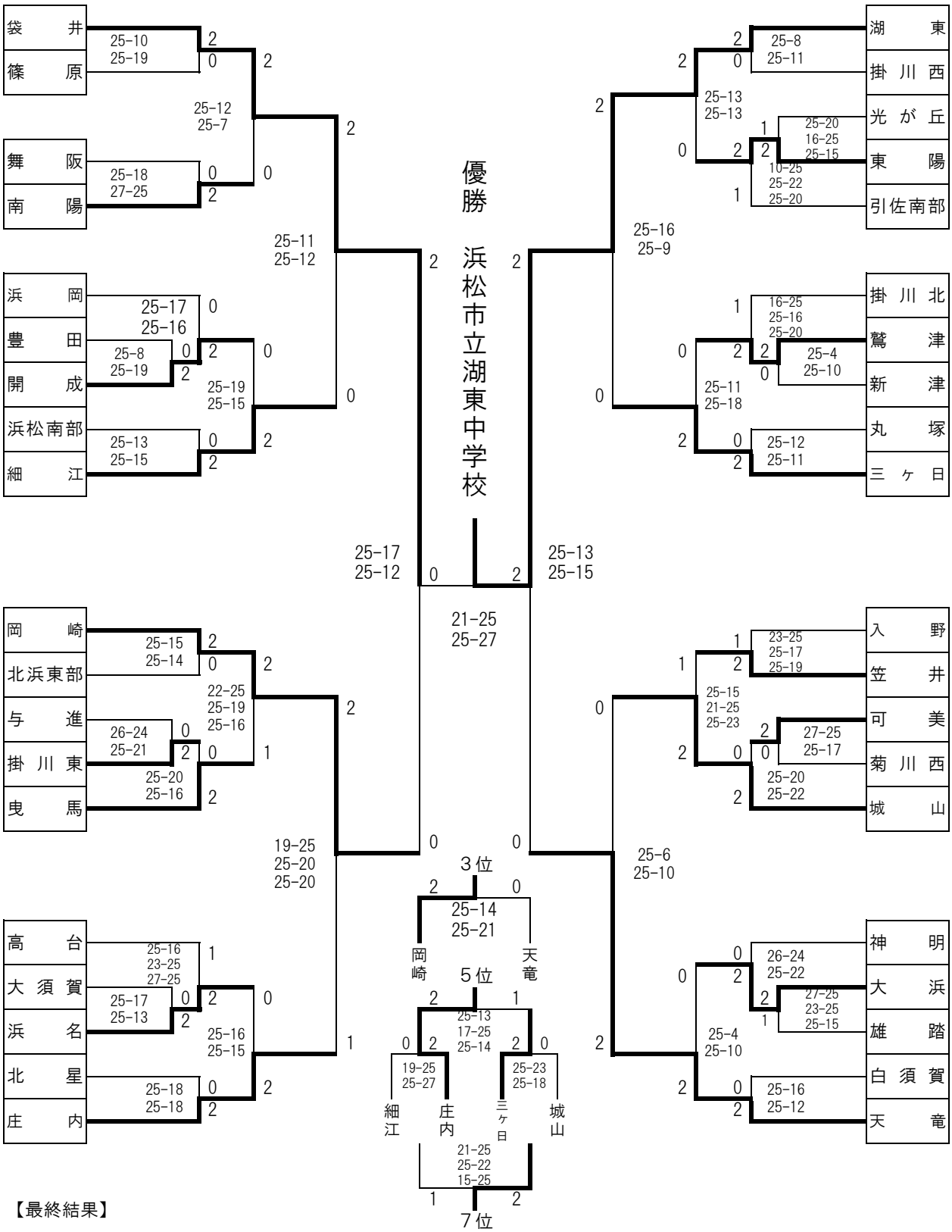

【最終結果】

優勝：湖東　２位：袋井　３位：岡崎　４位：天竜　５位：庄内　６位：三ヶ日　７位：城山　８位：細江

平成３０年度　西部中学校６人制バレーボール選手権大会結果

H30.5.13 , 19

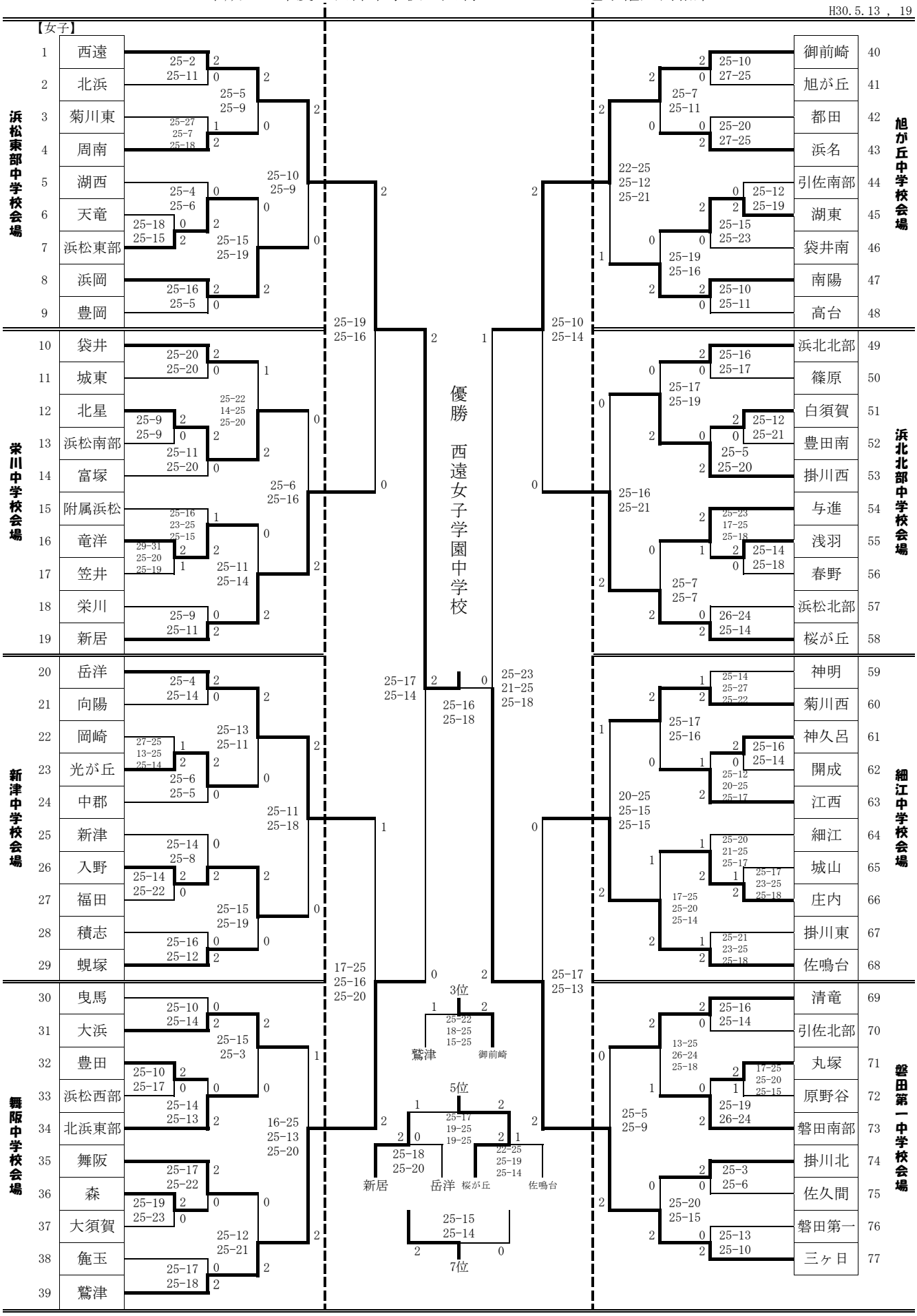

【最終結果】　優勝：西遠　２位：三ヶ日　３位：御前崎　４位：鷲津　５位：桜が丘　６位：新居　７位：岳洋　８位：佐鳴台

平成30年度　静岡県中学校６人制バレーボール選手権大会

＜男子の部＞

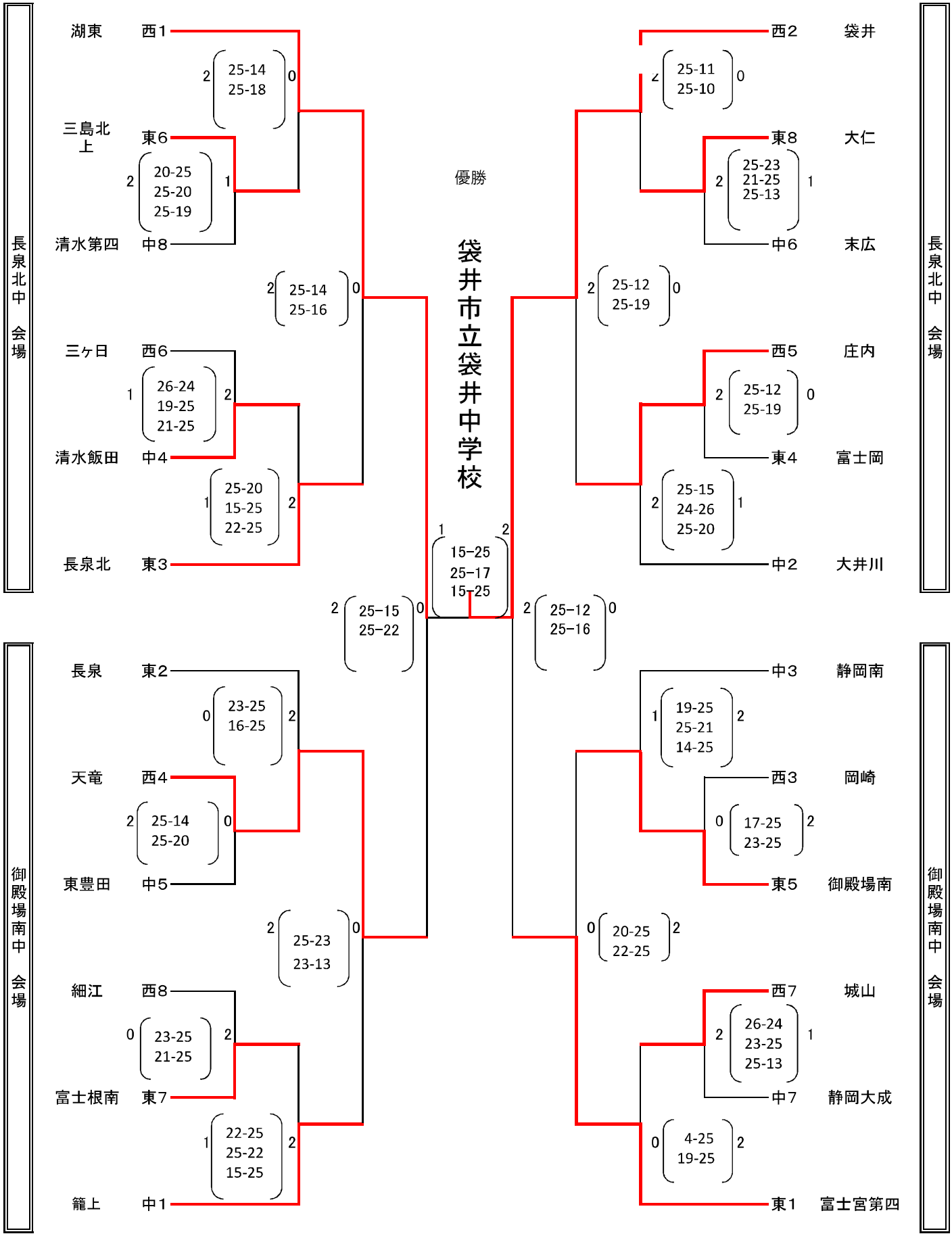

<女子の部>

静岡県中学校６人制バレーボール選手権大会

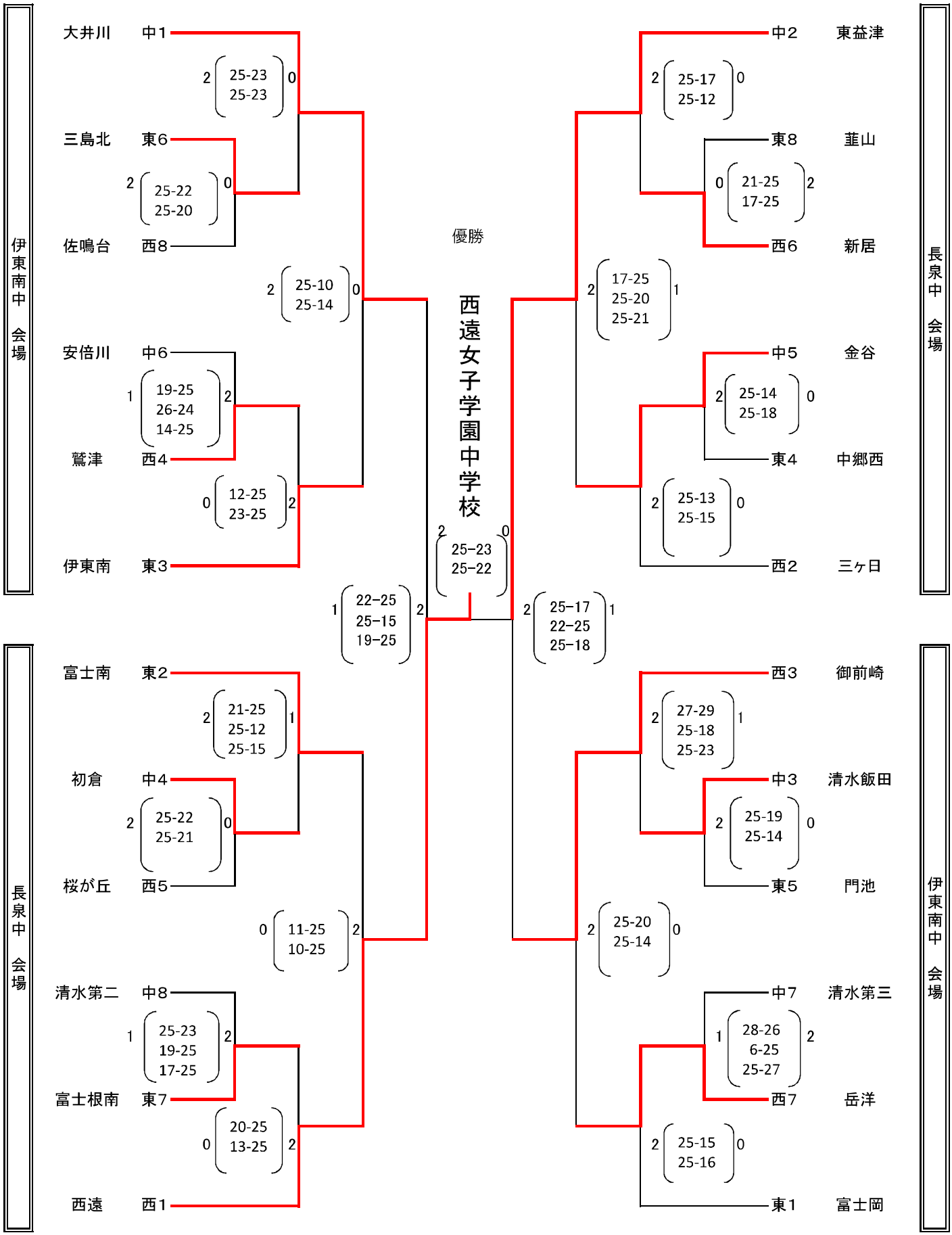

平成30年度　第71回静岡県中学校総合体育大会バレーボールの部

＜男子結果＞

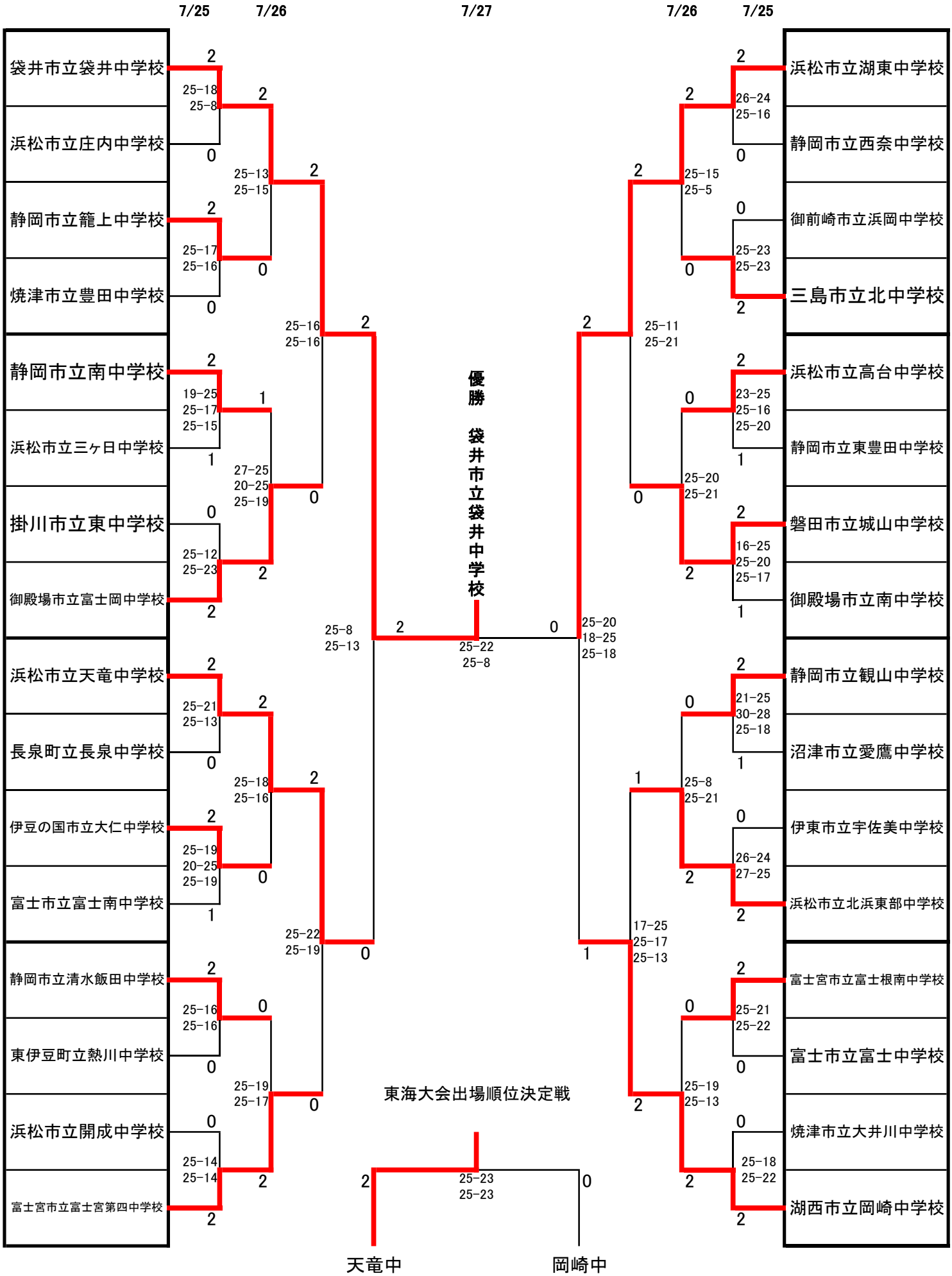

第1位　袋井市立袋井中学校　　第2位　浜松市立湖東中学校　　第3位　浜松市立天竜中学校・湖西市立岡崎中学校

平成30年度　第71回静岡県中学校総合体育大会バレーボールの部

＜女子結果＞

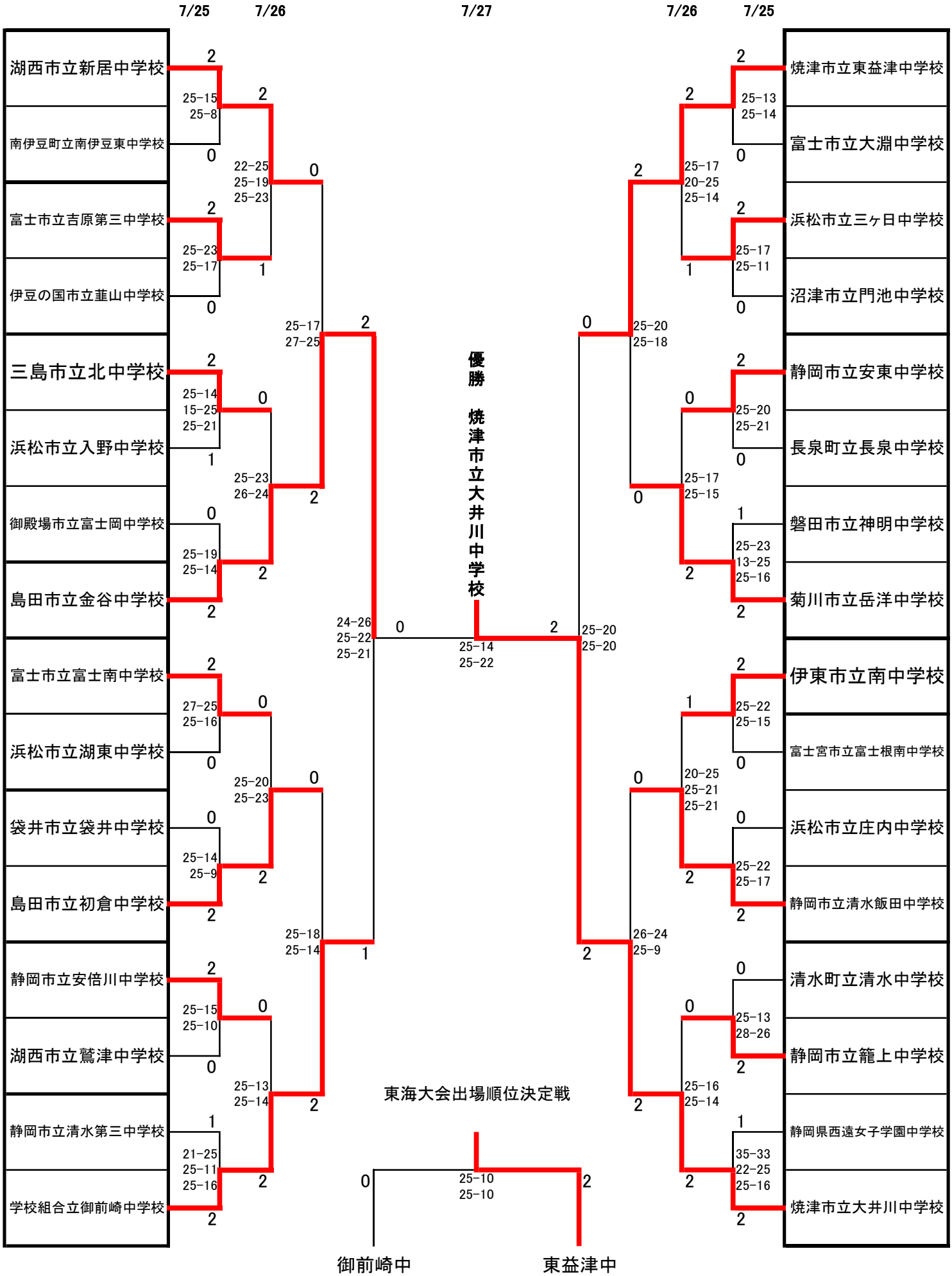

第1位　焼津市立大井川中学校　　第2位　島田市立金谷中学校　　第3位　焼津市立東益津中学校・学校組合立御前崎中学校

第40回　東海中学校総合体育大会バレーボール大会

兼　平成30年度全国中学校体育大会予選
兼　第49回東海ブロック中学校バレーボール選手権大会

期日　：　平成30年8月7日(火)8日(水)
会場　：　山 県 市 総 合 体 育 館

【 男子の部 】

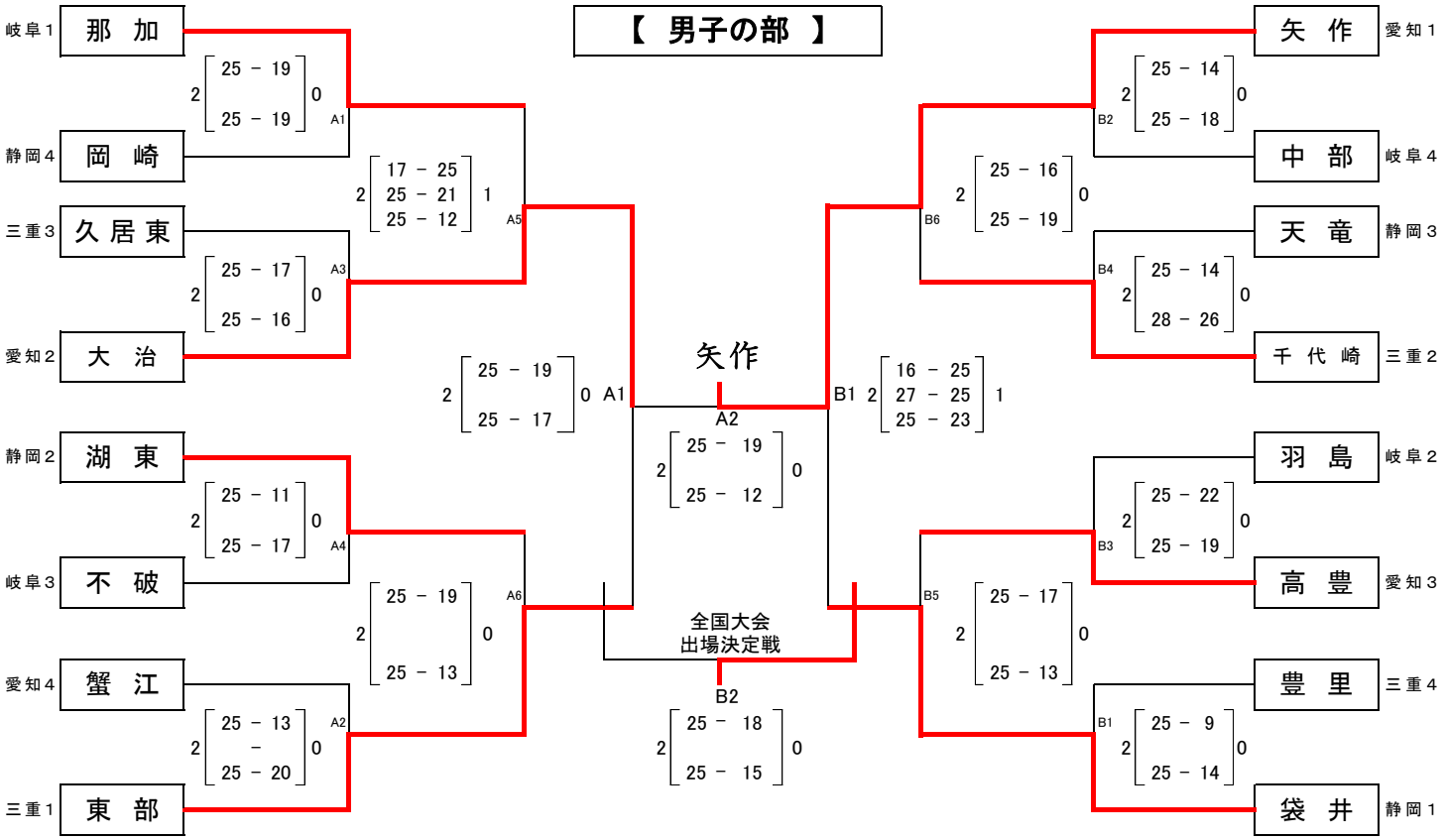

第1位:矢作　第2位:大治　第3位:袋井　第3位:東部

【 女子の部 】

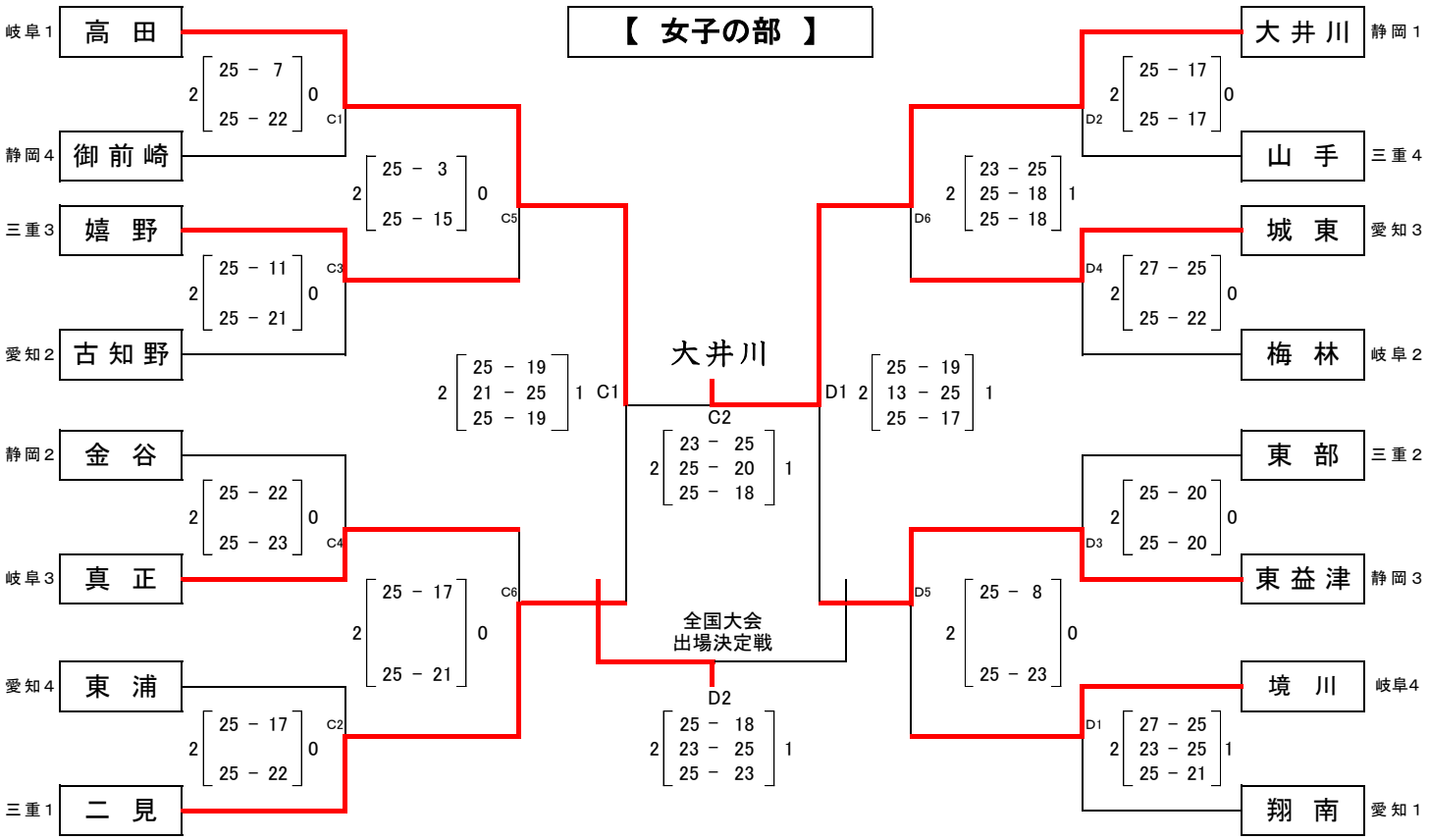

第1位:大井川　第2位:高田　第3位:二見　第3位:東益津

平成３０年度全国中学校体育大会

第４８回全日本中学校バレーボール選手権大会

【男子予選グループ戦結果】

８月２２日（水）

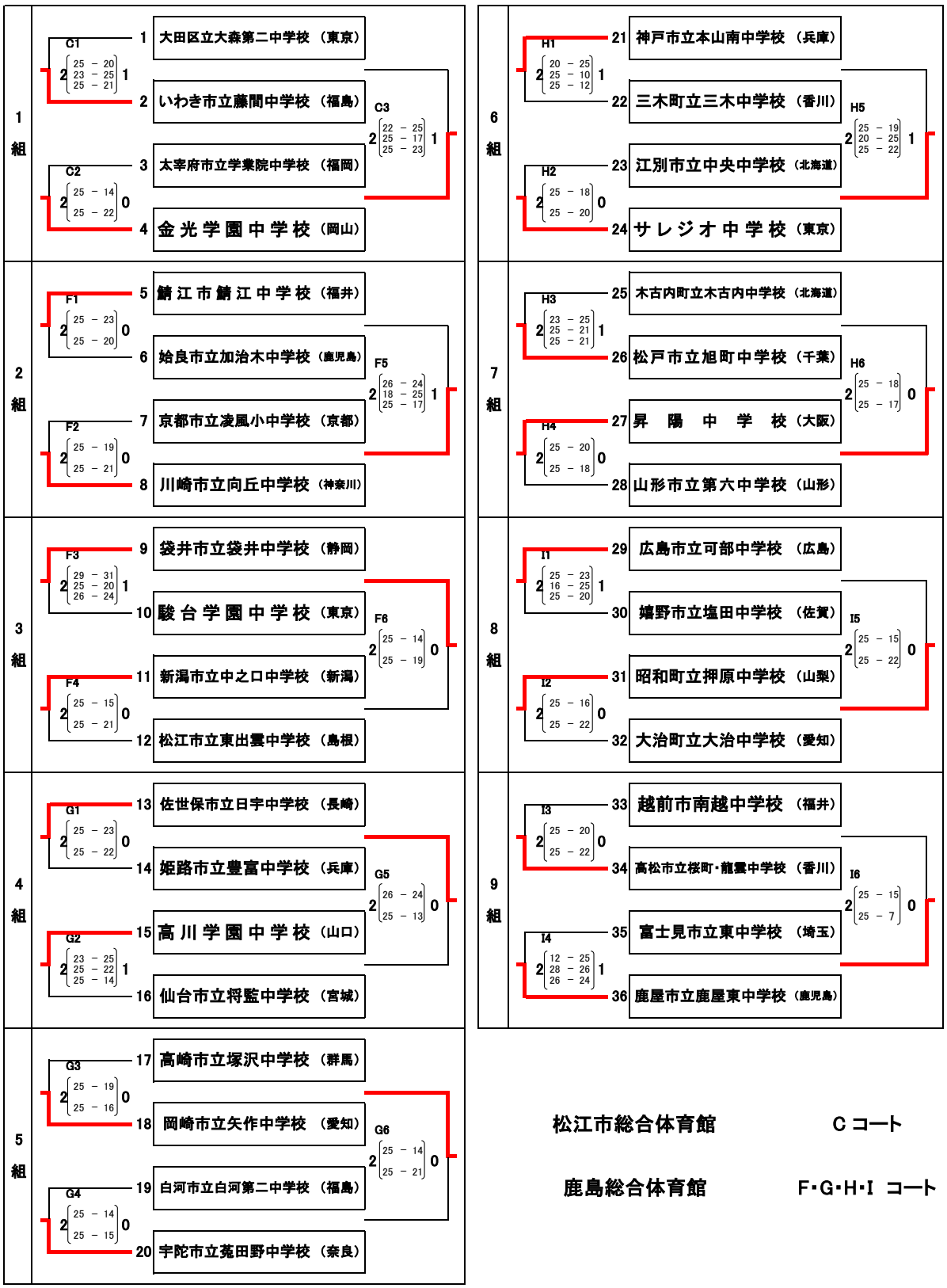

松江市総合体育館　　Ｃコート

鹿島総合体育館　　Ｆ･Ｇ･Ｈ･Ｉ コート

平成３０年度全国中学校体育大会
第４８回全日本中学校バレーボール選手権大会
【男子決勝トーナメント結果】

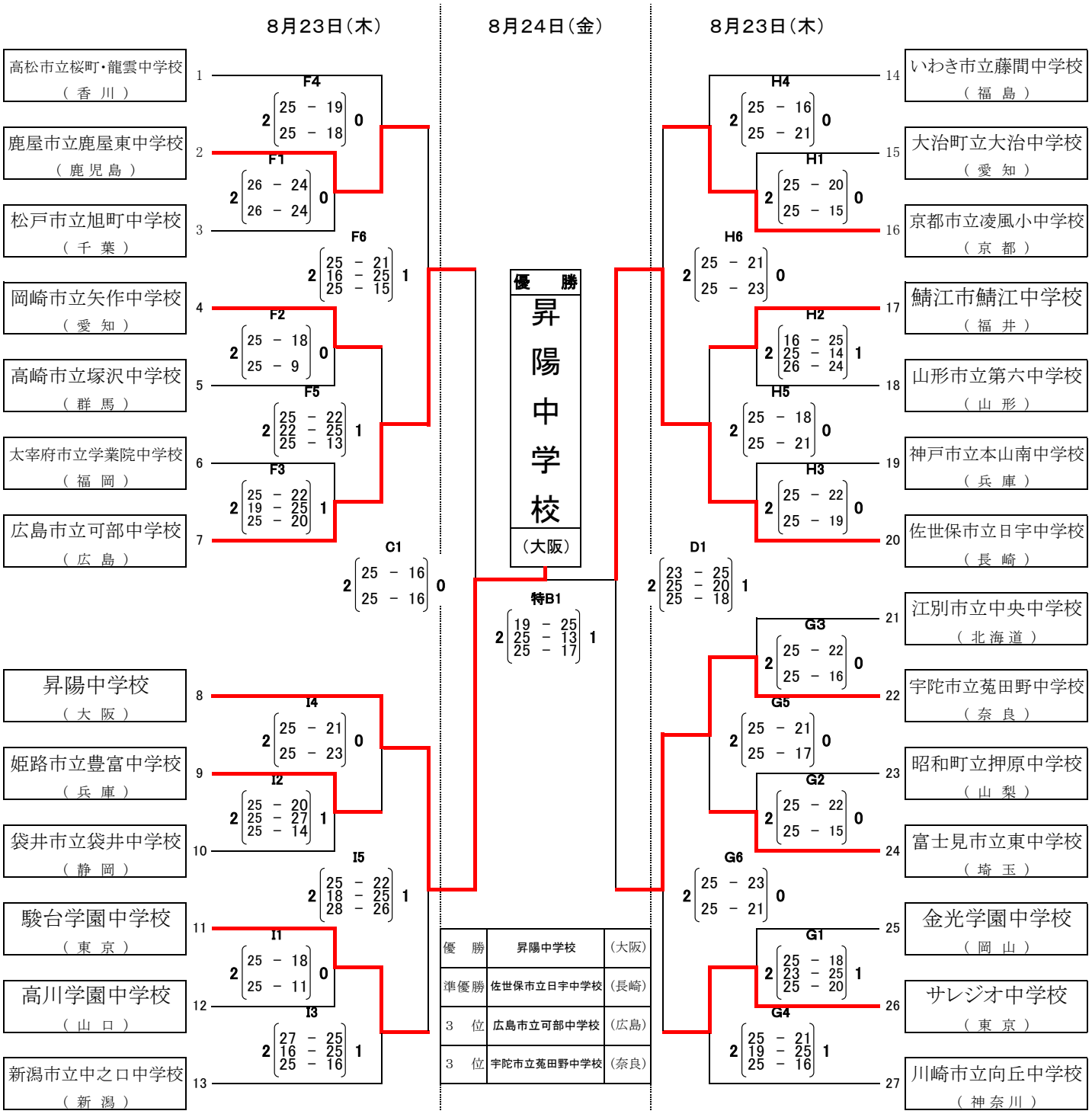

（会場）鹿島総合体育館　　F･G･H･I コート

松江市総合体育館　　C･D コート

平成３０年度全国中学校体育大会

第４８回全日本中学校バレーボール選手権大会

【女子予選グループ戦結果】

８月２２日（水）

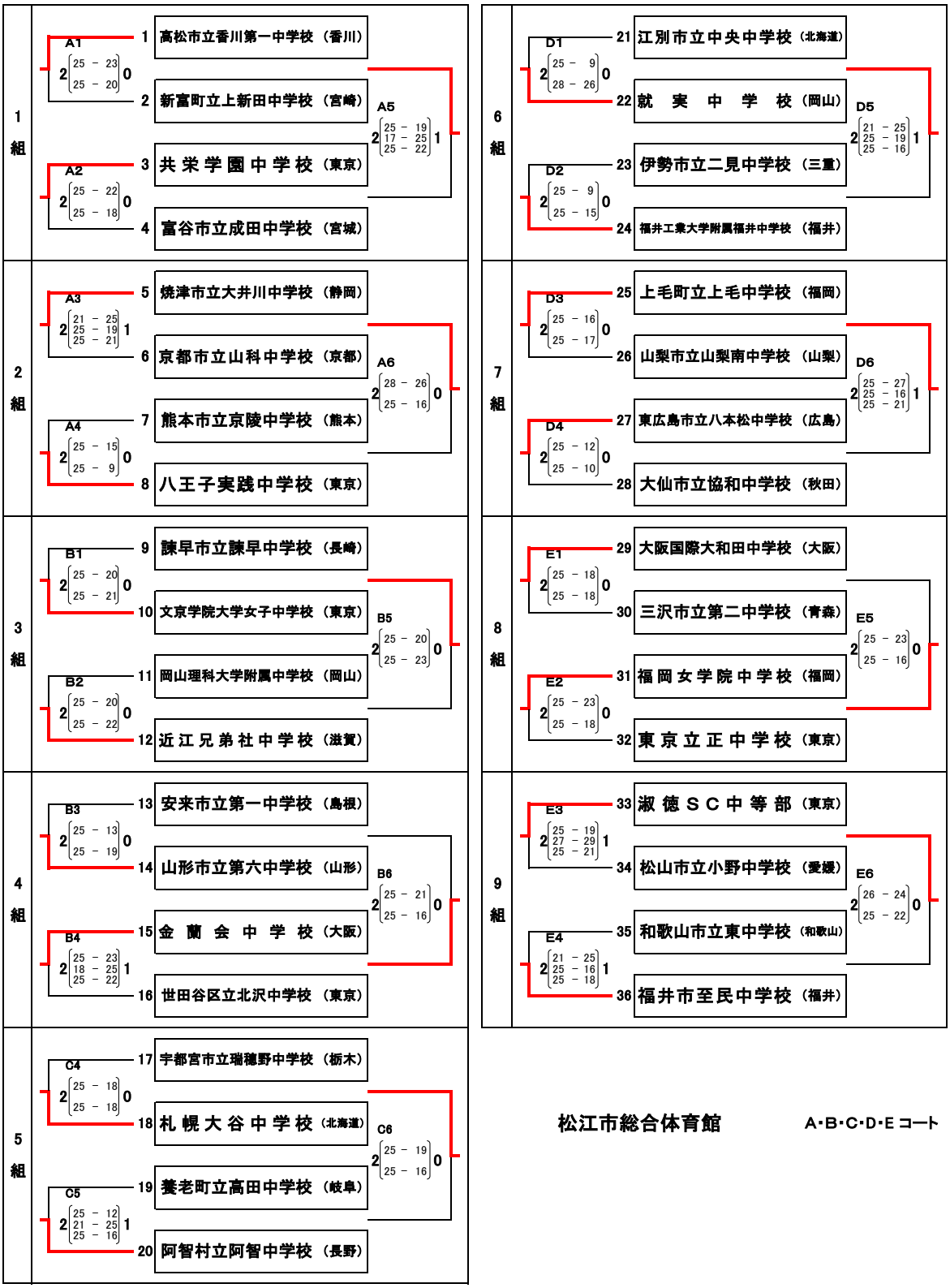

松江市総合体育館　　A･B･C･D･E コート

平成３０年度全国中学校体育大会

第４８回全日本中学校バレーボール選手権大会

【女子決勝トーナメント結果】

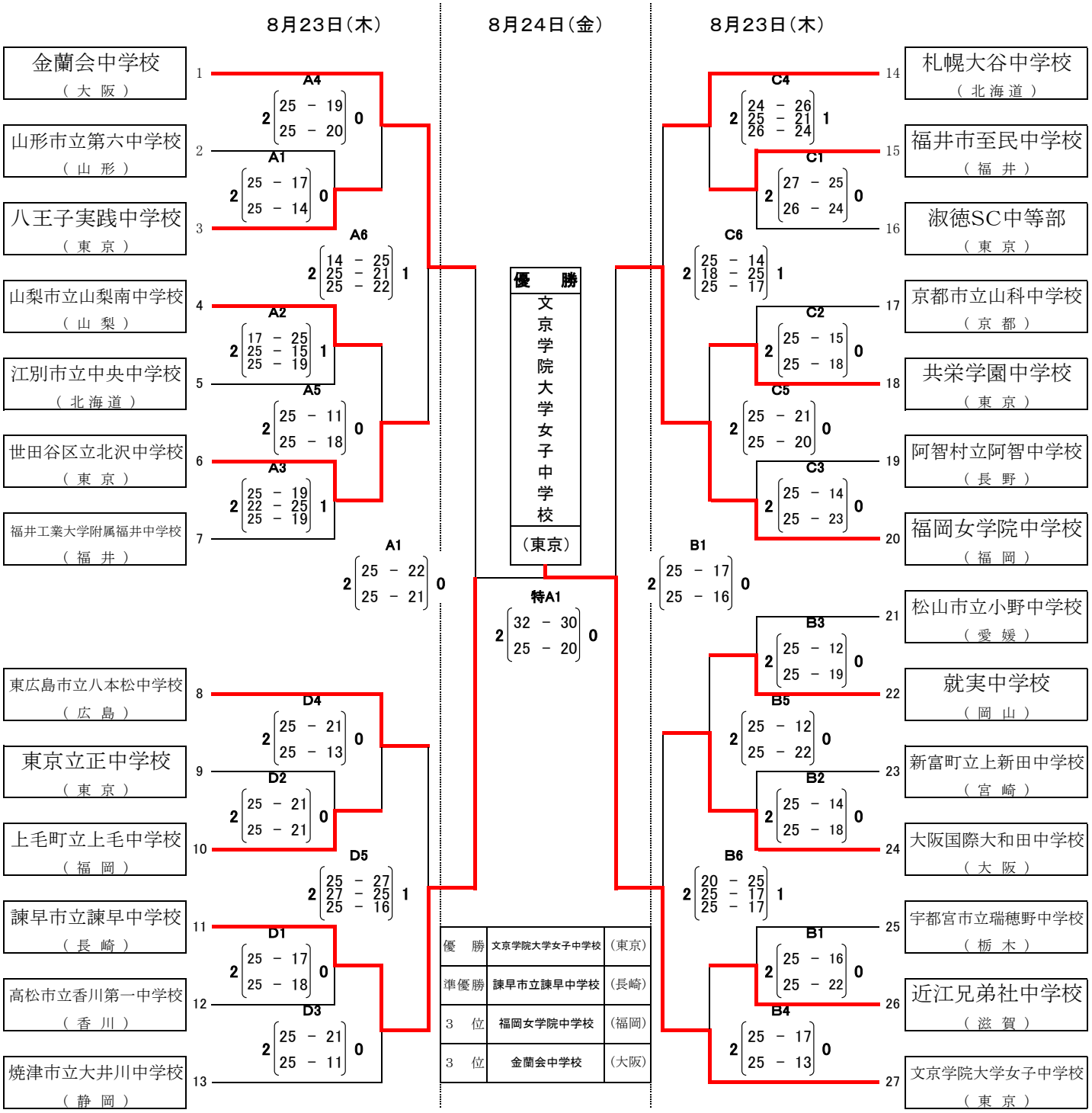

（会場） 松江市総合体育館　　A･B･C･D コート

平成30年度 秋季静岡県東部バレーボール選手権大会組み合わせ （男子の部）

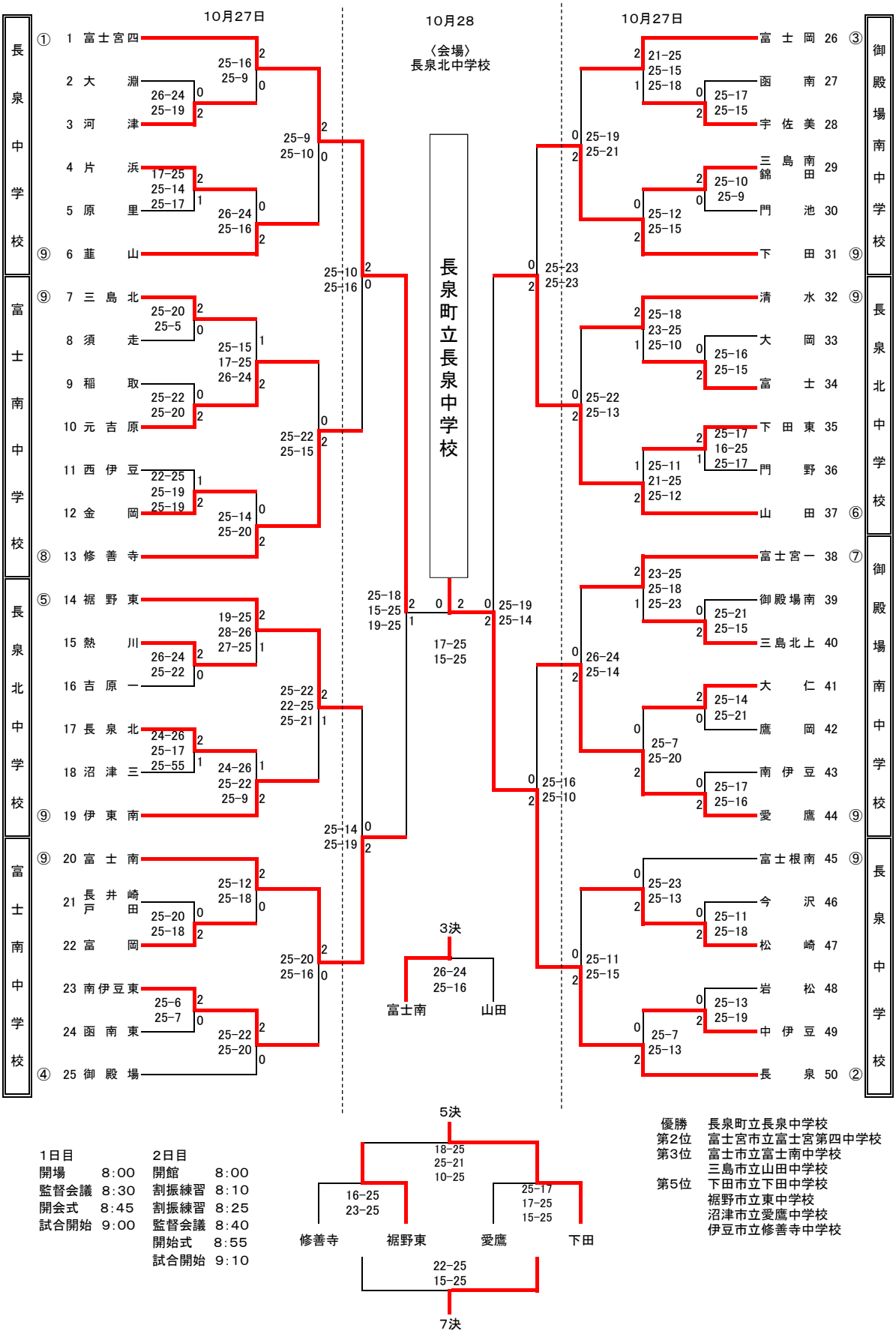

1日目		2日目	
開場	8:00	開館	8:00
監督会議	8:30	割振練習	8:10
開会式	8:45	割振練習	8:25
試合開始	9:00	監督会議	8:40
		開始式	8:55
		試合開始	9:10

優勝	長泉町立長泉中学校
第2位	富士宮市立富士宮第四中学校
第3位	富士市立富士南中学校
	三島市立山田中学校
第5位	下田市立下田中学校
	裾野市立東中学校
	沼津市立愛鷹中学校
	伊豆市立修善寺中学校

平成３０年度　秋季静岡県東部バレーボール選手権大会組み合わせ　（女子の部）

10月27日　10月28日　10月27日

＜会　場＞

富士宮市立富士根南中学校

富士宮市立富士根南中学校

原中学校

①	1	清　水	
	2	原	
	3	熱　海	
	4	山　田	
	5	西　伊　豆	
	6	中　伊　豆	
	7	北　郷	
	8	沼　津　五	
⑨	9	富　士　宮　四	

長岡中学校

	40	伊　東　南	③
	41	富　岡	
	42	浮　島	
	43	南　伊　豆	
	44	中　郷	
	45	吉　原　一	
	46	長　岡	
	47	御　殿　場　西	
	48	富　士　宮　一	
	49	大　岡	⑨

韮山中学校

⑨	10	大　淵 吉　原　東	
	11	稲　梓	
	12	沼　津　四	
	13	富　士　根　北	
	14	御　殿　場	
	15	三　島　北	
	16	多　賀	
	17	裾　野　西	
	18	片　浜	
⑧	19	韮　山	

大富士中学校

	50	松　崎	⑨
	51	修　善　寺	
	52	岩　松	
	53	大　富　士	
	54	長　泉	
	55	天　城	
	56	愛　鷹	
	57	南　伊　豆　東	
	58	深　良	
	59	中　郷　西	⑥

大平中学校

⑤	20	大　平	
	21	下　田	
	22	清　水　南	
	23	富　士　宮　二	
	24	土　肥	
	25	今　沢	
	26	北　上	
	27	下　田　東	
	28	門　野	
⑨	29	小　山	

函南東中学校

	60	富　士　根　南	⑦
	61	稲　生　沢	
	62	金　岡	
	63	長　泉　北	
	64	須　津	
	65	富　士　岡	
	66	沼　津　三	
	67	稲　取	
	68	原　里	
	69	函　南　東	⑨

大仁中学校

⑨	30	宇　佐　美	
	31	門　池	
	32	河　津	
	33	須　山	
	34	富　士　南	
	35	裾　野　東	
	36	大　仁	
	37	柚　野	
	38	市立沼津 戸　田	
④	39	三　島　南	

長井崎中学校

	70	錦　田	⑨
	71	富　士　宮　三	
	72	御　殿　場　南	
	73	熱　川	
	74	長　井　崎	
	75	対　島	
	76	高　根	
	77	函　南	
	78	沼　津　二	
	79	吉　原　三	②

3位決定戦

2 0
25-18
25-14
清水　中郷西

5位決定戦

1 2
18-25
25-17
15-25
大淵・吉原東　大平　錦田　伊東南
20-25
25-16
17-25
1 2

7位決定戦

優勝　富士宮市立富士根南中学校

第24回　中部バレーボール選手権大会　結果(男子)

平成30年度　10月28日(日),11月4日(日)
会場　清水庵原中学校　他

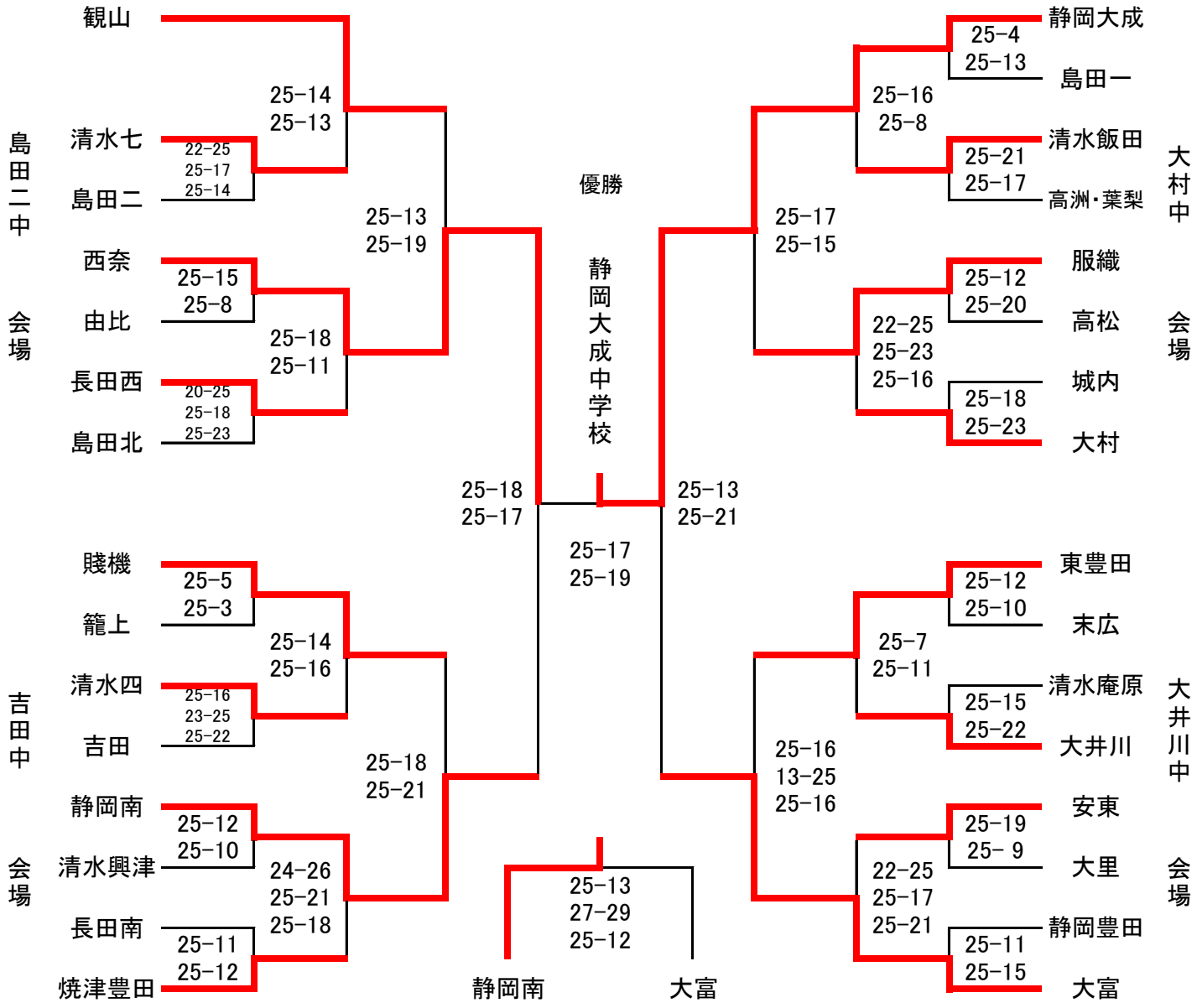

1位　静岡大成中学校
2位　静岡市立西奈中学校
3位　静岡市立南中学校
4位　焼津市立大富中学校
5位　静岡市立観山中学校
6位　静岡市立東豊田中学校
7位　静岡市立賤機中学校
8位　静岡市立服織中学校

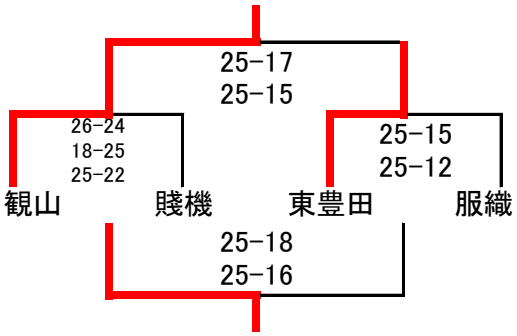

第24回　中部バレーボール選手権大会　結果（女子）

平成30年　10月28日(日),11月3日(土),11月4日(日)
会場　牧之原市立榛原中学校　他

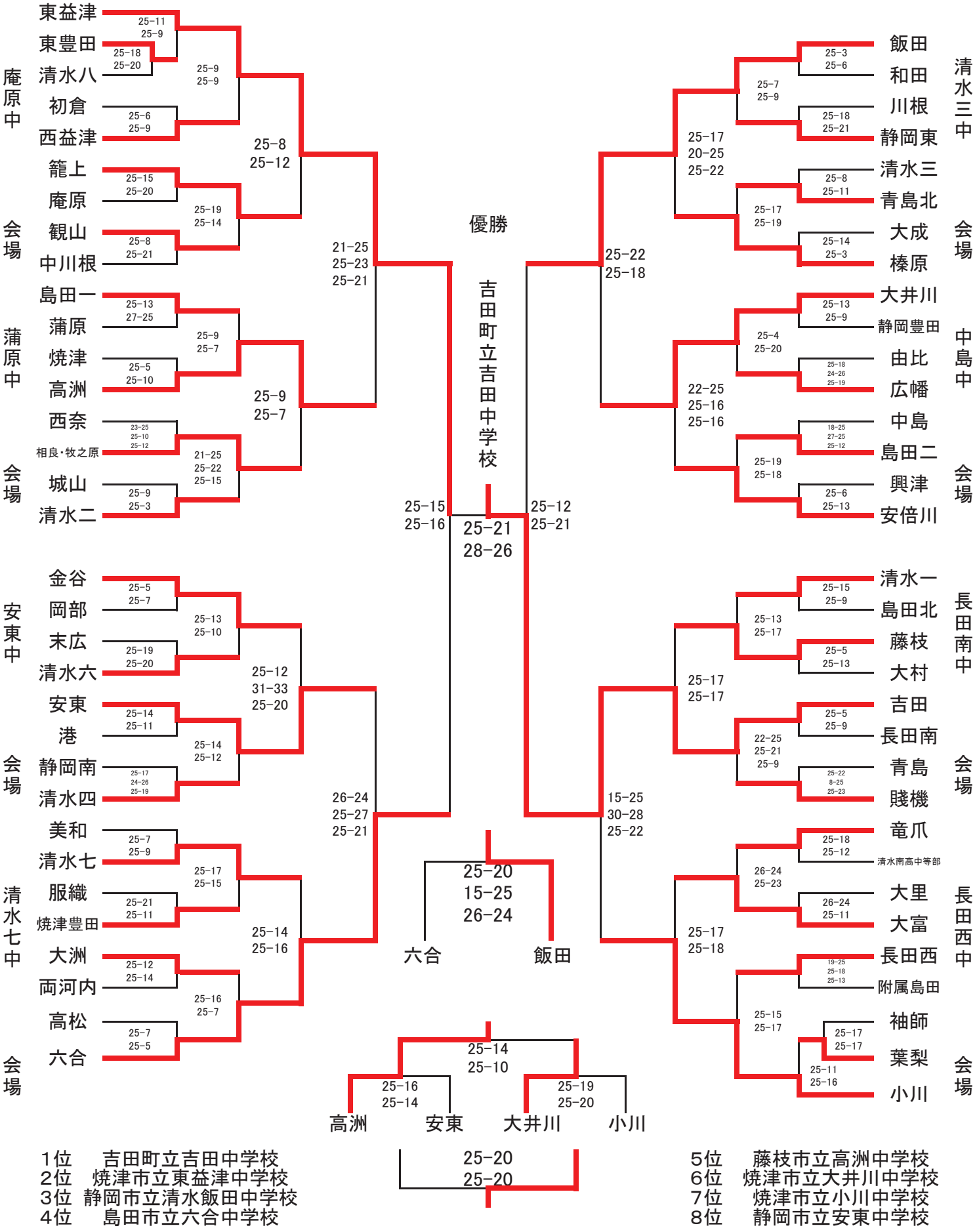

1位	吉田町立吉田中学校
2位	焼津市立東益津中学校
3位	静岡市立清水飯田中学校
4位	島田市立六合中学校
5位	藤枝市立高洲中学校
6位	焼津市立大井川中学校
7位	焼津市立小川中学校
8位	静岡市立安東中学校

平成30年度　西部中学校新人バレーボール選手権大会 男子結果

2018/10/28, 11/03

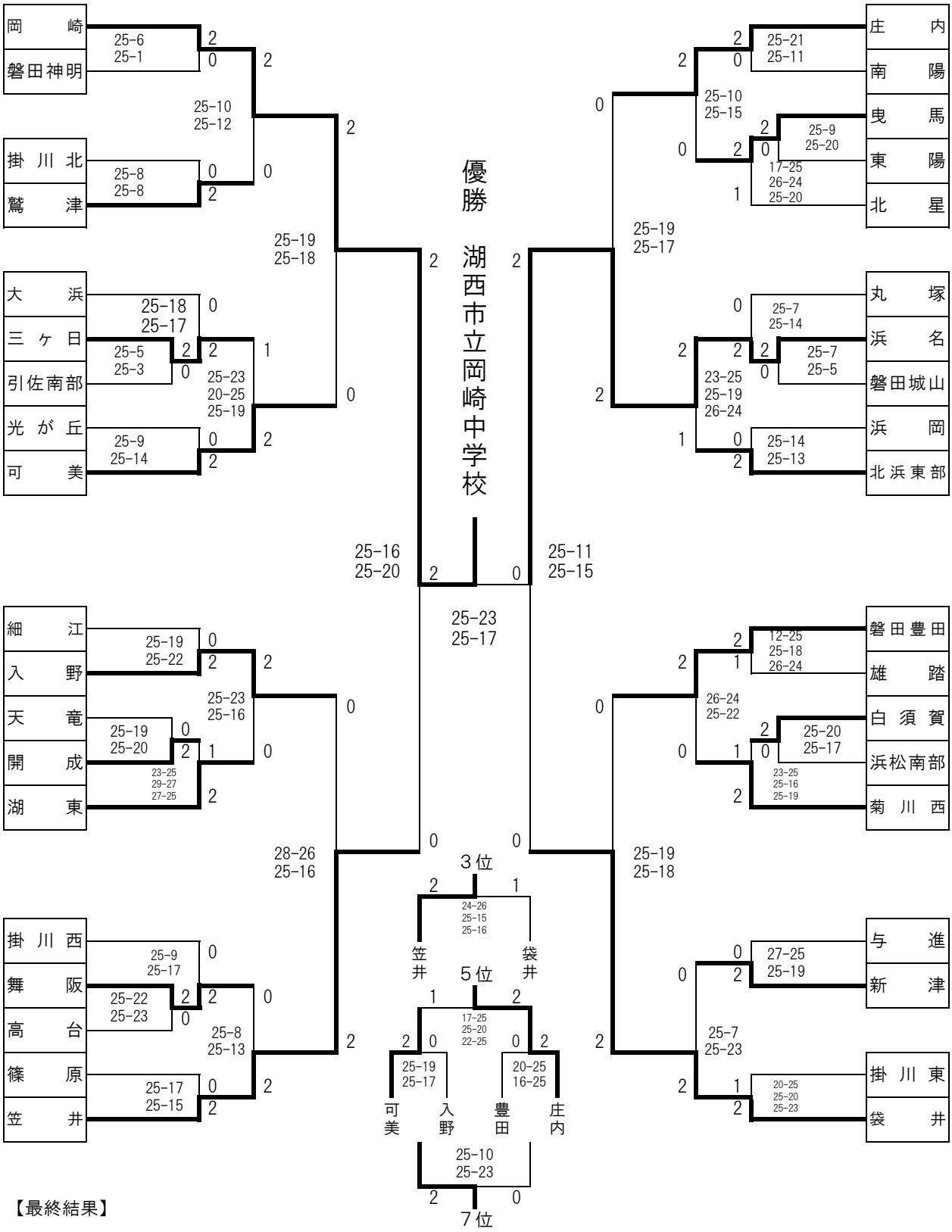

【最終結果】

優勝：岡崎　２位：浜名　３位：笠井　４位：袋井　５位：庄内　６位：可美　７位：入野　８位：磐田豊田

平成３０年度　西部中学校新人バレーボール選手権大会

兼　静岡県中学校新人バレーボール選手権大会　西部地区予選会　（女子組み合わせ）

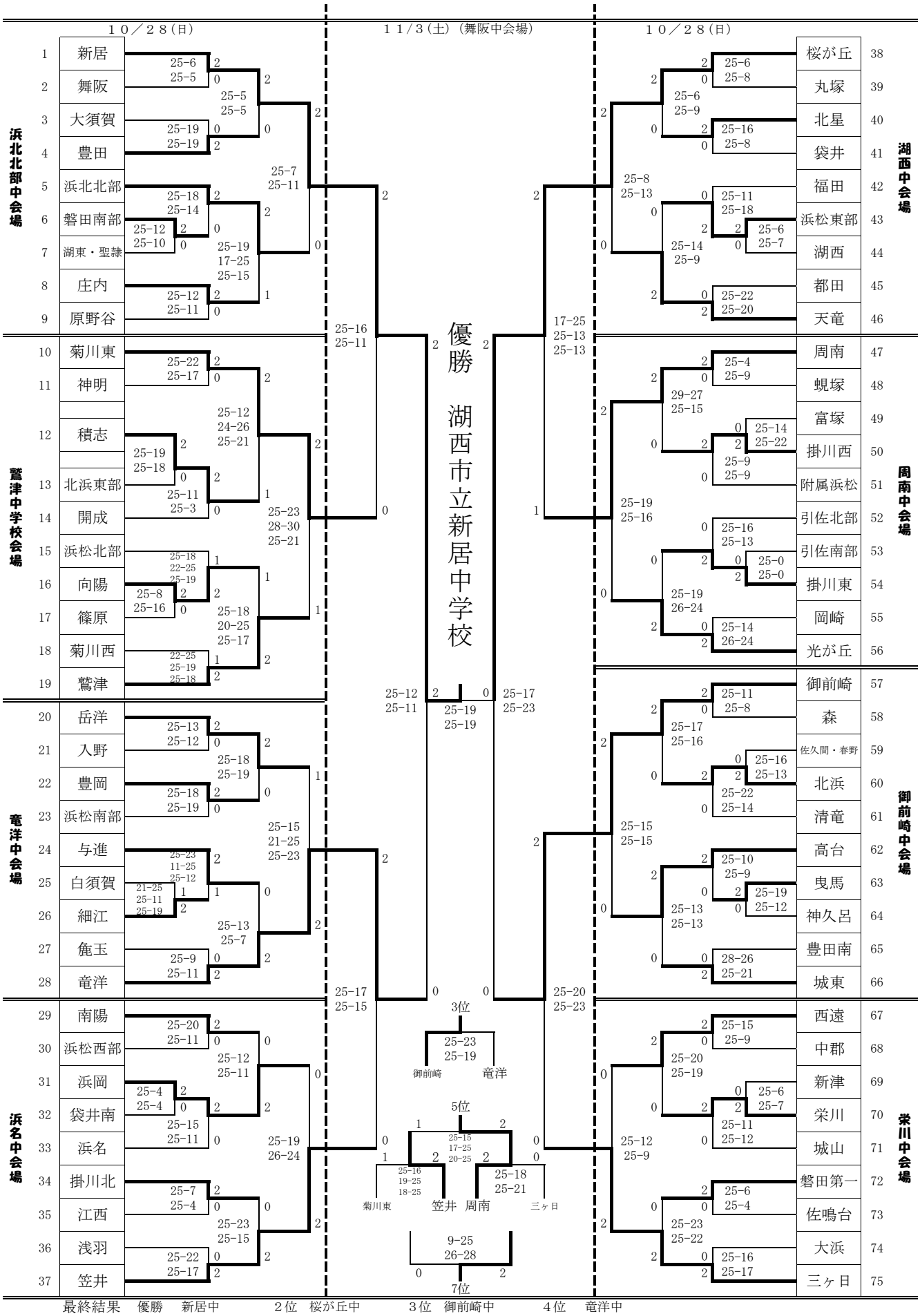

最終結果　優勝　新居中　　２位　桜が丘中　　３位　御前崎中　　４位　竜洋中

５位　周南中　　６位　笠井中　　７位　三ヶ日中　　８位　菊川東中

第24回静岡県中学校新人バレーボール大会

平成31年1月12・14日

＜男子＞

会場:このはなアリーナ他

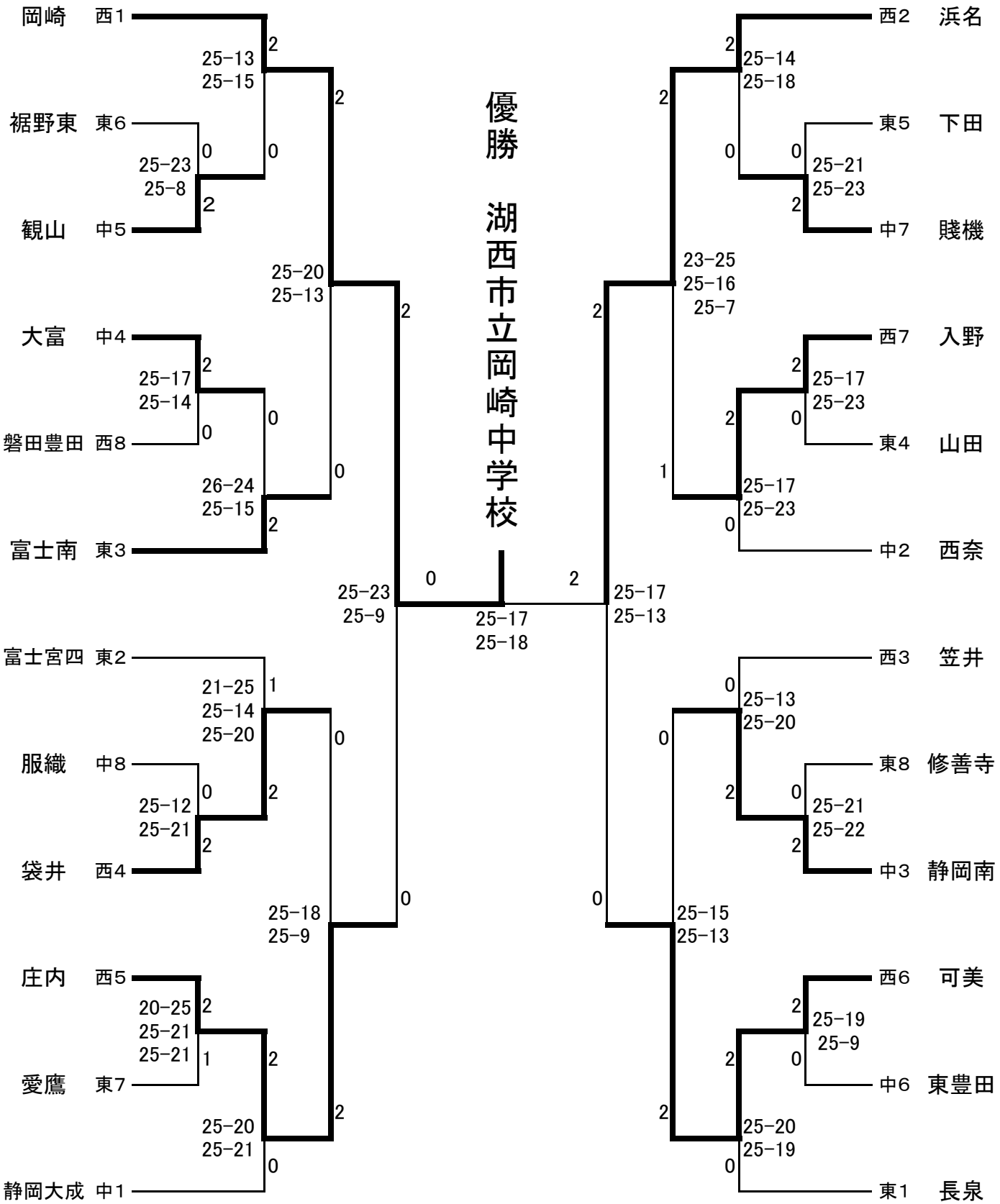

第24回静岡県中学校新人バレーボール大会

平成31年1月12・14日

＜女子＞

会場:このはなアリーナ他

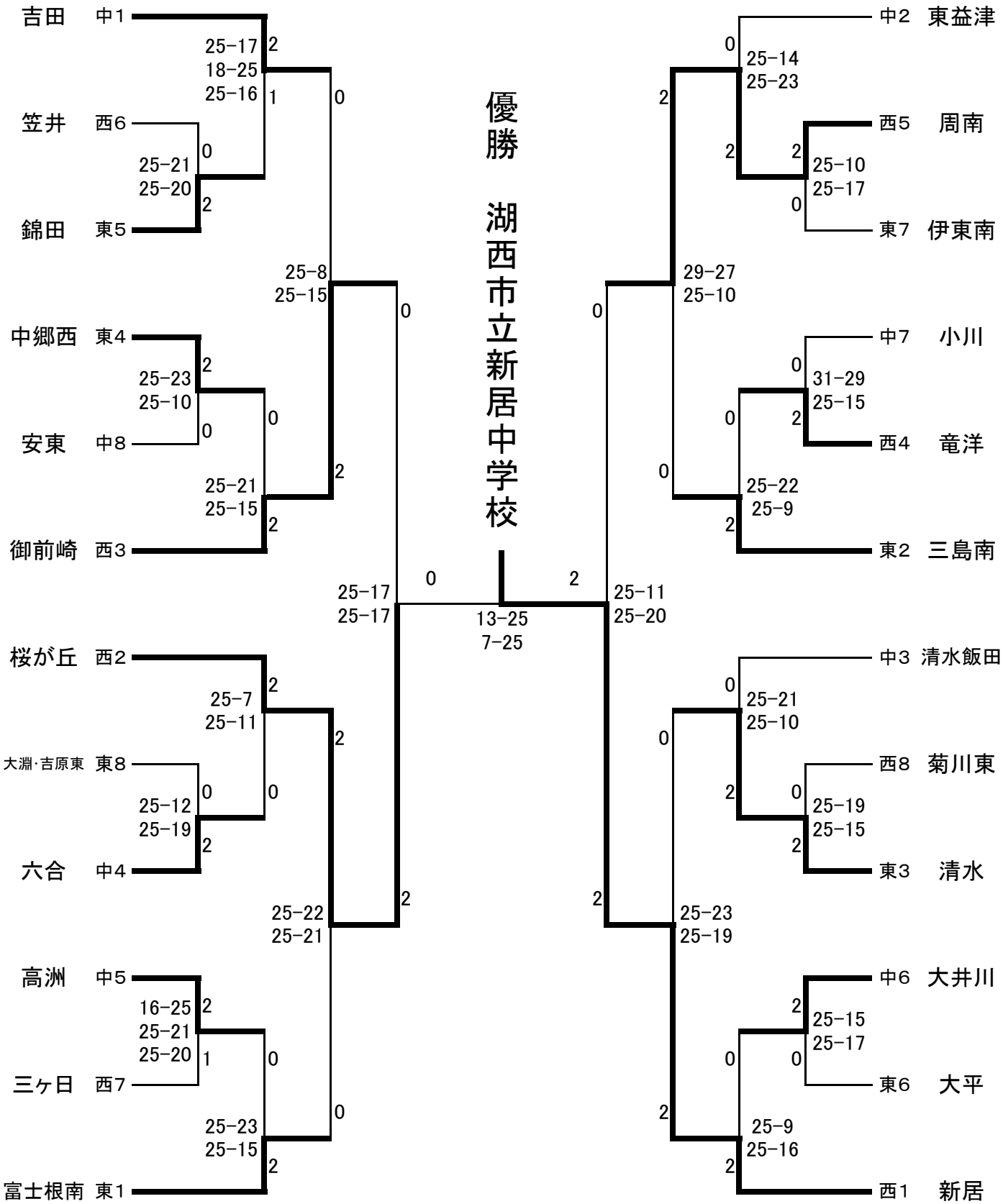

第19回　東海ブロック中学校バレーボール新人大会
男子　の部

グループ戦　A　組　大会結果

A	岡崎	八幡	矢作	朝明	セット率	ポイント率	順位	得失点差
岡崎		1 25 ① 22 27 ② 29 1	2 25 ① 20 26 ② 24 0	2 25 ① 21 25 ② 12 0	5 1	83%	153 128	54%	1	25
八幡	1 22 ① 25 29 ② 27 1		1 25 ① 18 22 ② 25 1	2 25 ① 17 25 ② 22 0	4 2	67%	148 134	52%	2	14
矢作	0 20 ① 25 24 ② 26 2	1 18 ① 25 25 ② 22 1		1 25 ① 15 17 ② 25 1	2 4	33%	129 138	48%	3	−9
朝明	0 21 ① 25 12 ② 25 2	0 17 ① 25 22 ② 25 2	1 15 16 25 25 ② 17 1		1 5	17%	112 142	44%	4	−30

グループ戦　B　組　大会結果

B	アルティ	浜名	海星	美和	セット率	ポイント率	順位	得失点差
アルティ		1 25 ① 22 20 ② 25 1	2 25 ① 12 25 ② 10 0	2 25 ① 21 25 ② 9 0	5 1	83%	145 99	59%	1	46
浜名	1 22 ① 25 25 ② 20 1		2 25 ① 19 25 ② 21 0	2 25 ① 10 25 ② 17 0	5 1	83%	147 112	57%	2	35
海星	0 12 ① 25 10 ② 25 2	0 19 ① 25 21 ② 25 2		1 14 ① 25 25 ② 12 1	1 5	17%	101 137	42%	4	−36
美和	0 21 ① 25 9 ② 25 2	0 10 ① 25 17 ② 25 2	1 25 16 14 12 ② 25 1		1 5	17%	94 139	40%	3	−45

グループ戦　C　組　大会結果

C	久　保	萩山	庄内	真　正	セット率	ポイント率	順位	得失点差
久　保		0 15 ① 25 18 ② 25 2	1 27 ① 25 17 ② 25 1	2 25 ① 23 25 ② 12 0	3 3	50%	127 135	48%	3	−8
萩山	2 25 ① 15 25 ② 18 0		1 25 ① 18 26 ② 28 1	1 25 ① 16 22 ② 25 1	4 2	67%	148 120	55%	1	28
庄内	1 25 ① 27 25 ② 17 1	1 18 ① 25 28 ② 26 1		2 25 ① 17 25 ② 16 0	4 2	67%	146 128	53%	2	18
真　正	0 23 ① 25 12 ② 25 2	1 16 ① 25 25 ② 22 1	0 17 16 25 16 ② 25 2		1 5	17%	109 147	43%	4	−38

グループ戦　D　組　大会結果

D	大和	千代崎	各務原中央	可美	セット率	ポイント率	順位	得失点差
大和		2 25 ① 20 25 ② 11 0	2 25 ① 15 25 ② 10 0	2 25 ① 14 25 ② 13 0	6 0	100%	150 83	64%	1	67
千代崎	0 20 ① 25 11 ② 25 2		1 25 ① 19 17 ② 25 1	0 15 ① 25 22 ② 25 2	1 5	17%	110 144	43%	4	−34
各務原中央	0 15 ① 25 10 ② 25 2	1 19 ① 25 25 ② 17 1		1 25 ① 19 17 ② 25 1	2 4	33%	111 136	45%	3	−25
可美	0 14 ① 25 13 ② 25 2	2 25 ① 15 25 ② 22 0	1 19 16 25 25 ② 17 1		3 3	50%	121 129	48%	2	−8

第19回　東海ブロック中学校バレーボール新人大会
女子　の部

グループ戦　　E　組　　大会結果

E	新居	登龍・輪之内	伊勢　港	青陵	セット率	ポイント率	順位	得失点差
新居		0 22 ① 25 2 16 ② 25	2 25 ① 9 0 25 ② 17	2 25 ① 12 0 25 ② 20	4 2	67%	138 108	56%	2	30
登龍・輪之内	2 25 ① 22 0 25 ② 16		2 25 ① 18 0 25 ② 16	2 25 ① 12 0 25 ② 9	6 0	100%	150 93	62%	1	57
伊勢　港	0 9 ① 25 2 17 ② 25	0 18 ① 25 2 16 ② 25		1 18 ① 25 1 25 ② 19	1 5	17%	103 144	42%	3	-41
青陵	0 12 ① 25 2 20 ② 25	0 12 ① 25 2 9 ② 25	1 25 ① 18 1 19 ② 25		1 5	17%	97 143	40%	4	-46

グループ戦　　F　組　　大会結果

F	不破	桜が丘	二川	芸濃	セット率	ポイント率	順位	得失点差
不破		1 25 ① 23 1 20 ② 25	0 14 ① 25 2 11 ② 25	2 25 ① 21 0 25 ② 17	3 3	50%	120 136	47%	3	-16
桜が丘	1 23 ① 25 1 25 ② 20		2 25 ① 14 0 25 ② 19	2 25 ① 17 0 25 ② 20	5 1	83%	148 115	56%	1	33
二川	2 25 ① 14 0 25 ② 11	0 14 ① 25 2 19 ② 25		2 25 ① 16 0 25 ② 12	4 2	67%	133 103	56%	2	30
芸濃	0 21 ① 25 2 17 ② 25	0 17 ① 25 2 20 ② 25	0 16 ① 25 2 12 ② 25		0 6	0%	103 150	41%	4	-47

グループ戦　　G　組　　大会結果

G	南稜	一志	周南	岐阜中央	セット率	ポイント率	順位	得失点差
南稜		2 25 ① 12 0 25 ② 16	2 25 ① 19 0 25 ② 19	2 25 ① 12 0 25 ② 15	6 0	100%	150 93	62%	1	57
一志	0 12 ① 25 2 16 ② 25		0 20 ① 25 2 17 ② 25	0 21 ① 25 2 21 ② 25	0 6	0%	107 150	42%	4	-43
周南	0 19 ① 25 2 19 ② 25	2 25 ① 20 0 25 ② 17		1 25 ① 20 1 17 ② 25	3 3	50%	130 132	50%	2	-2
岐阜中央	0 12 ① 25 2 15 ② 25	2 25 ① 21 0 25 ② 21	1 20 ① 25 1 25 ② 17		3 3	50%	122 134	48%	3	-12

グループ戦　　H　組　　大会結果

H	神戸	東陽	岐北	御前崎	セット率	ポイント率	順位	得失点差
神戸		1 23 ① 25 1 25 ② 14	2 25 ① 14 0 25 ② 20	1 19 ① 25 1 25 ② 20	4 2	67%	142 118	55%	2	24
東陽	1 25 ① 23 1 14 ② 25		2 25 ① 20 0 25 ② 17	2 25 ① 17 0 25 ② 13	5 1	83%	139 115	55%	1	24
岐北	0 14 ① 25 2 20 ② 25	0 20 ① 25 2 17 ② 25		1 21 ① 25 1 25 ② 15	1 5	17%	117 140	46%	4	-23
御前崎	1 25 ① 19 1 20 ② 25	0 17 ① 25 2 13 ② 25	1 25 ① 21 1 15 ② 25		2 4	33%	115 140	45%	3	-25

第19回 東海ブロック中学生バレーボール新人大会

平成31年3月24日（日）

《男子 決勝トーナメント戦》　会場：菊川市民総合体育館

※ 3セット25点制とする。ただし各コート第3試合目は2セットマッチとする

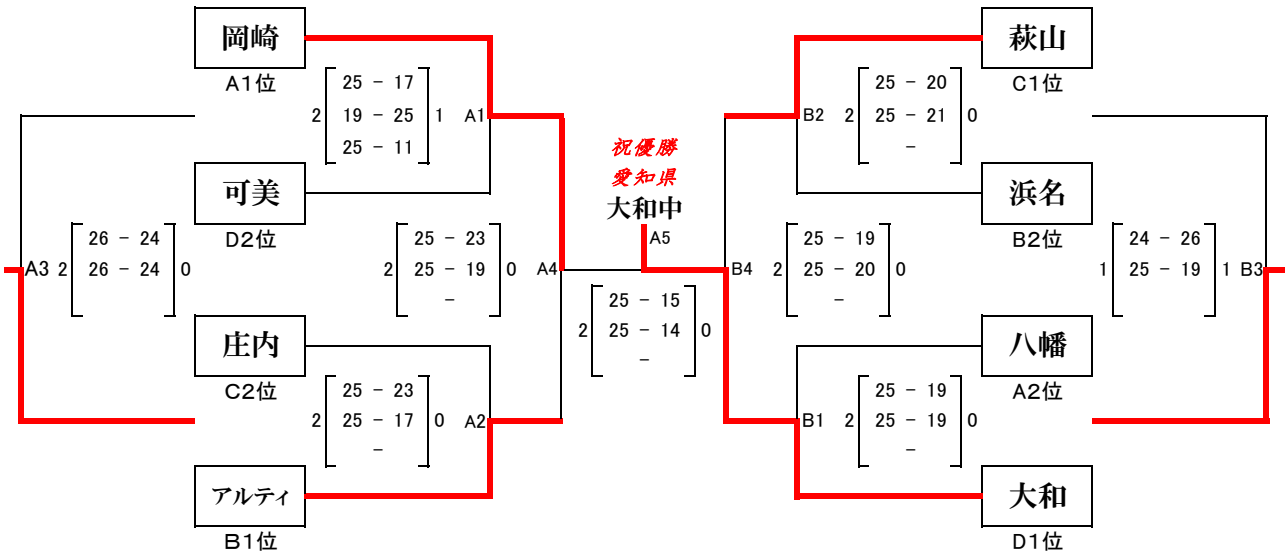

優勝：一宮市立大和中学校　第2位：湖西市立岡崎中学校　第3位：アルティバレーボールクラブ　第3位：名古屋市立萩山中学校

《 男子下位トーナメント戦 》　会場：福田中学校

※ 3セット25点制とする。ただし各コート第3試合目は2セットマッチとする

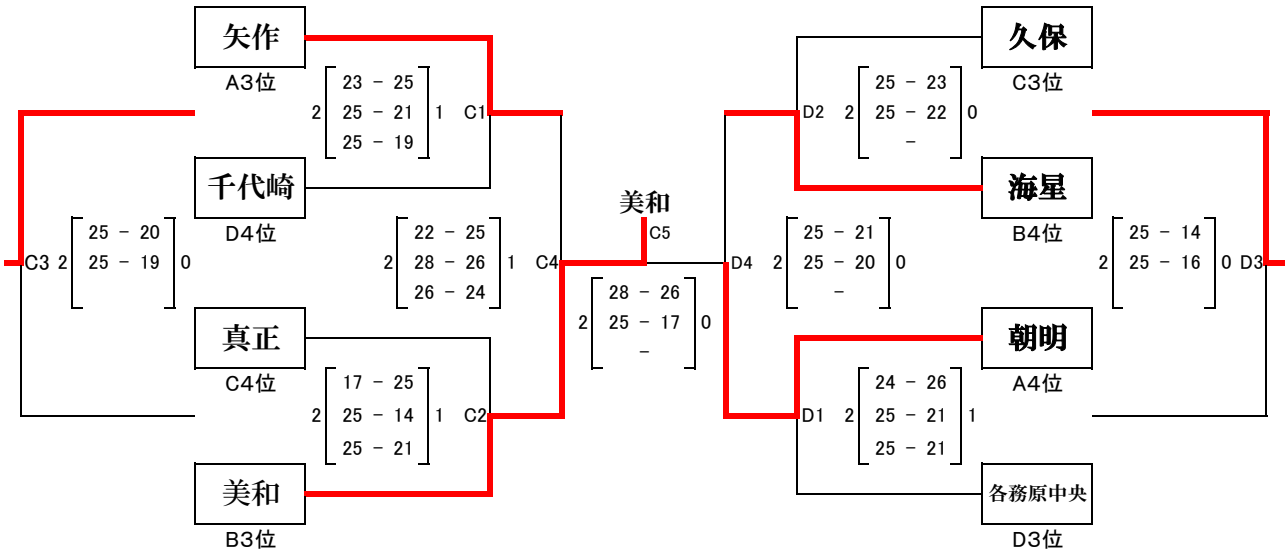

第19回 東海ブロック中学生バレーボール新人大会

平成31年3月24日（日）

《 女子決勝トーナメント戦 》 会場： 岳洋中学校

※ 3セット25点制とする。ただし各コート第3試合目は2セットマッチとする

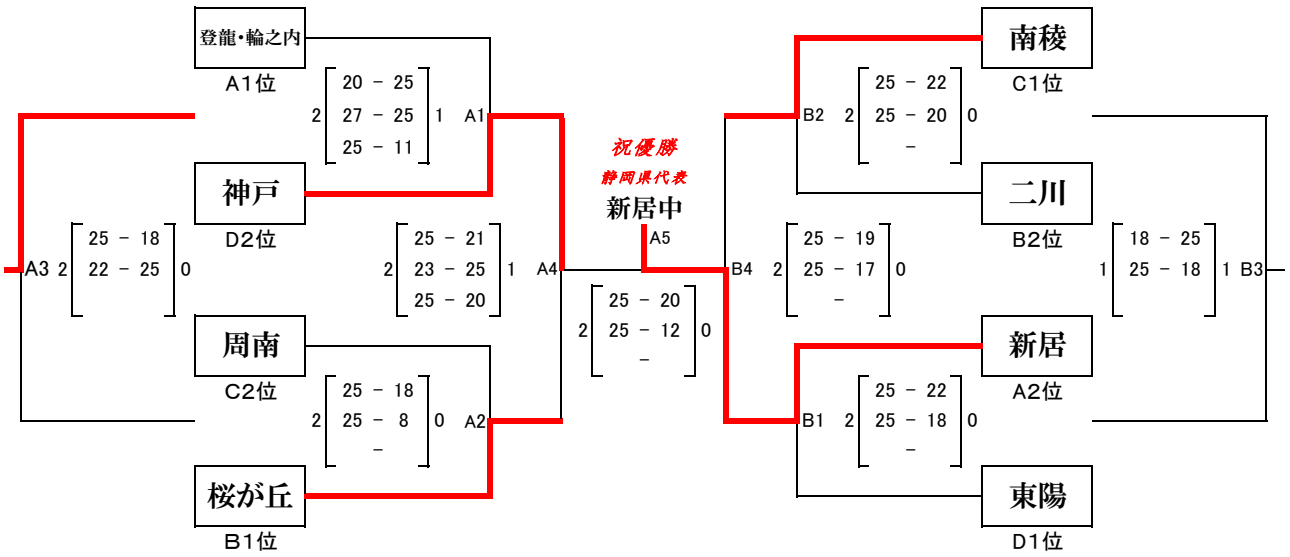

優勝：湖西市立新居中学校　第2位：鈴鹿市立神戸中学校　第3位：豊橋市立南稜中学校　第3位：掛川市立桜が丘中学校

《 女子下位トーナメント戦 》　会場：大須賀中学

※ 3セット25点制とする。ただし各コート第3試合目は2セットマッチとする

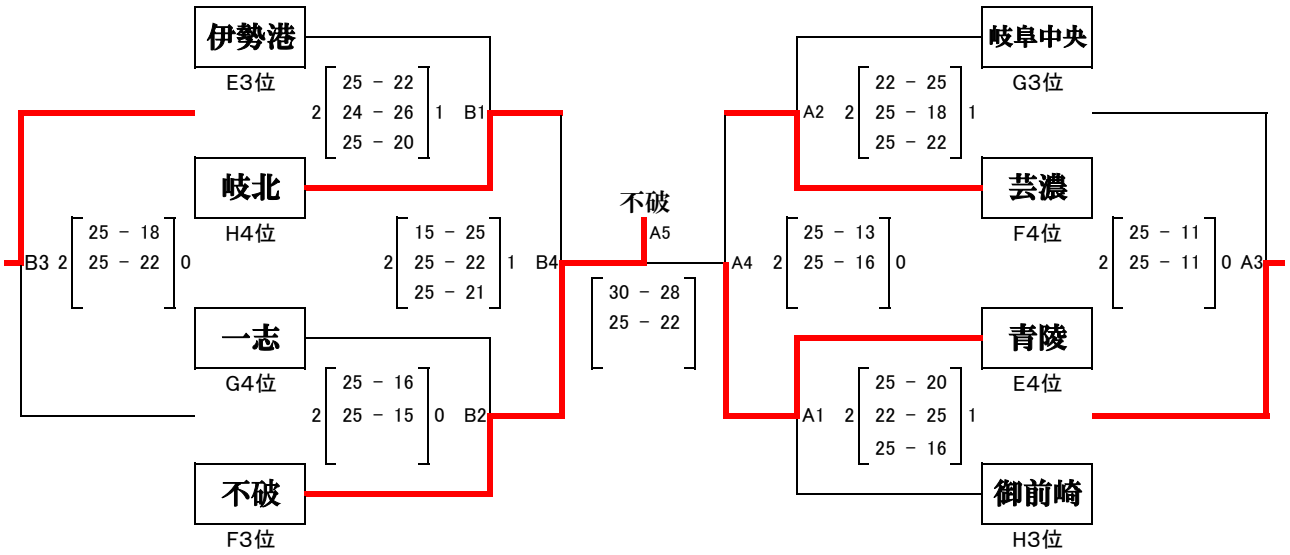

U14　静岡県中学生クラブチャンピオンズカップバレーボール大会

予選　試合進行表　A･Bコート

会場　庵原中学校体育館
2019/02/02

	設定時間	Aコート			審判	補助役員	Bコート			審判	補助役員
1	準備 終了 15分後	西部A 25	対	ゴッツ 21	中部B 東部B		西部B 25	対	中部A 18	リアン 東部A	
2	前試合 終了 15分後	中部B 23	対	東部B 25	西部A ゴッツ		リアン 25	対	東部A 21	西部B 中部A	
3	前試合 終了 10分後	西部A 25	対	東部B 21	中部B ゴッツ		西部B 25	対	東部A 21	リアン 中部A	
4	前試合 終了 5分後	中部B 25	対	ゴッツ 22	東部B 西部A		リアン 23	対	中部A 25	東部A 西部B	
5	前試合 終了 10分後	東部B 25	対	ゴッツ 27	中部B 西部A		東部A 16	対	中部A 25	リアン 西部B	
6	前試合 終了 5分後	西部A 25	対	中部B 23	東部B ゴッツ		西部B 25	対	リアン 20	東部A 中部A	

1 位	西部A	3 位	東部B		1 位	西部B	3 位	リアン	
2 位	中部B	4 位	ゴッツ		2 位	中部A	4 位	東部A	

決勝トーナメント　結果

会場　庵原中学校体育館
2019/02/02

	設定時間	Aコート			審判	補助役員	Bコート			審判	補助役員
7	準備 でき 次第	A1位 西部A 25 25	対 － －	B4位 東部A 18 19	第2試合の 両チーム		B1位 西部B 25 25	対 － －	A4位 ゴッツ 10 12	第2試合の 両チーム	
8	前試合 終了 5分後	A3位 東部B 23 25 15	対 － － －	B2位 中部A 25 19 6	第1試合の 両チーム		B3位 リアン 25 25	対 － －	A2位 中部B 21 23	第1試合の 両チーム	
9	2試合目 終了 10分後	西部A 24 25 15	対 － － －	東部B 26 22 13	第1試合と 第2試合の 敗者		西部B 25 25	対 － －	リアン 21 18	第1試合と 第2試合の 敗者	
10	3試合目 終了 10分後	西部A 21 16	対 － －	西部B 25 25	第3試合の 敗者		最終順位 1位　西部B 2位　西部A 3位　リアン 4位　東部B				

平成30年度　第10回東海ブロック
U14クラブチャンピオンシップ
男子バレーボール大会　予選結果

平成31年2月23日（土）

岡崎市立新香山中学校
花園体育センター

順位の付け方

①勝率…勝ち試合数／総試合数

②得点率…総得点数／総失点数

③直接対戦の勝敗

A		愛知① 一宮選抜				静岡② 西部選抜A				三重③ 南勢選抜				岐阜④ 東濃地区選抜				勝	負	勝率	得失点率	勝率順	最終順
愛知①	一宮選抜		－			○	25	－	10	○	25	－	15	○	25	－	10	3	0	1.000	2.143	1	1
静岡②	西部選抜A	×	10	－	25		－			○	25	－	10	○	25	－	4	2	1	0.667	1.538	2	2
三重③	南勢選抜	×	15	－	25	×	10	－	25		－			○	25	－	9	1	2	0.333	0.847	3	3
岐阜④	東濃地区選抜	×	10	－	25	×	4	－	25	×	9	－	25		－			0	3	0.000	0.307	4	4

B		三重① 中勢選抜				岐阜② 美濃クラブ				静岡③ 藤枝リアン				愛知④ 豊田市選抜				勝	負	勝率	得失点率	勝率順	最終順
三重①	中勢選抜		－			○	25	－	22	○	25	－	11	×	20	－	25	2	1	0.667	1.207	1	1
岐阜②	美濃クラブ	×	22	－	25		－			○	25	－	16	○	25	－	22	2	1	0.667	1.14286	1	2
静岡③	藤枝リアン	×	11	－	25	×	16	－	25		－			×	18	－	25	0	3	0.000	0.600	4	4
愛知④	豊田市選抜	○	25	－	20	×	22	－	25	○	25	－	18		－			2	1	0.667	1.14286	1	3

C		静岡① 西部選抜B				愛知② 愛日選抜				岐阜③ 西濃ジュニア				三重④ 北勢選抜A				勝	負	勝率	得失点率	勝率順	最終順
静岡①	西部選抜B		－			○	25	－	17	○	25	－	21	○	25	－	17	3	0	1.000	1.364	1	1
愛知②	愛日選抜	×	17	－	25		－			○	25	－	17	×	17	－	25	1	2	0.333	0.881	3	3
岐阜③	西濃ジュニア	×	21	－	25	×	17	－	25		－			×	17	－	25	0	3	0.000	0.733	4	4
三重④	北勢選抜A	×	17	－	25	○	25	－	17	○	25	－	17		－			2	1	0.667	1.136	2	2

D		岐阜① 岐阜地区選抜				三重② 北勢選抜B				愛知③ モリキタクラブ				静岡④ 東部選抜B				勝	負	勝率	得失点率	勝率順	最終順
岐阜①	岐阜地区選抜		－			○	25	－	24	×	23	－	25	○	25	－	21	2	1	0.667	1.043	1	3
三重②	北勢選抜B	×	24	－	25		－			×	18	－	25	×	22	－	25	0	3	0.000	0.853	4	4
愛知③	モリキタクラブ	○	25	－	23	○	25	－	18		－			×	21	－	25	2	1	0.667	1.076	1	1
静岡④	東部選抜B	×	21	－	25	○	25	－	22	○	25	－	21		－			2	1	0.667	1.044	1	2

平成30年度　第10回東海ブロックU14クラブチャンピオンシップ
男子バレーボール大会　　決勝トーナメント結果

平成31月2月23日（土）　・　岡崎市立新香山中学校＆花園体育センター

優　勝	：	一宮選抜（愛知県）
第2位	：	中勢選抜（三重県）
第3位	：	西部選抜A（静岡県）
第3位	：	モリキタクラブ（愛知県）

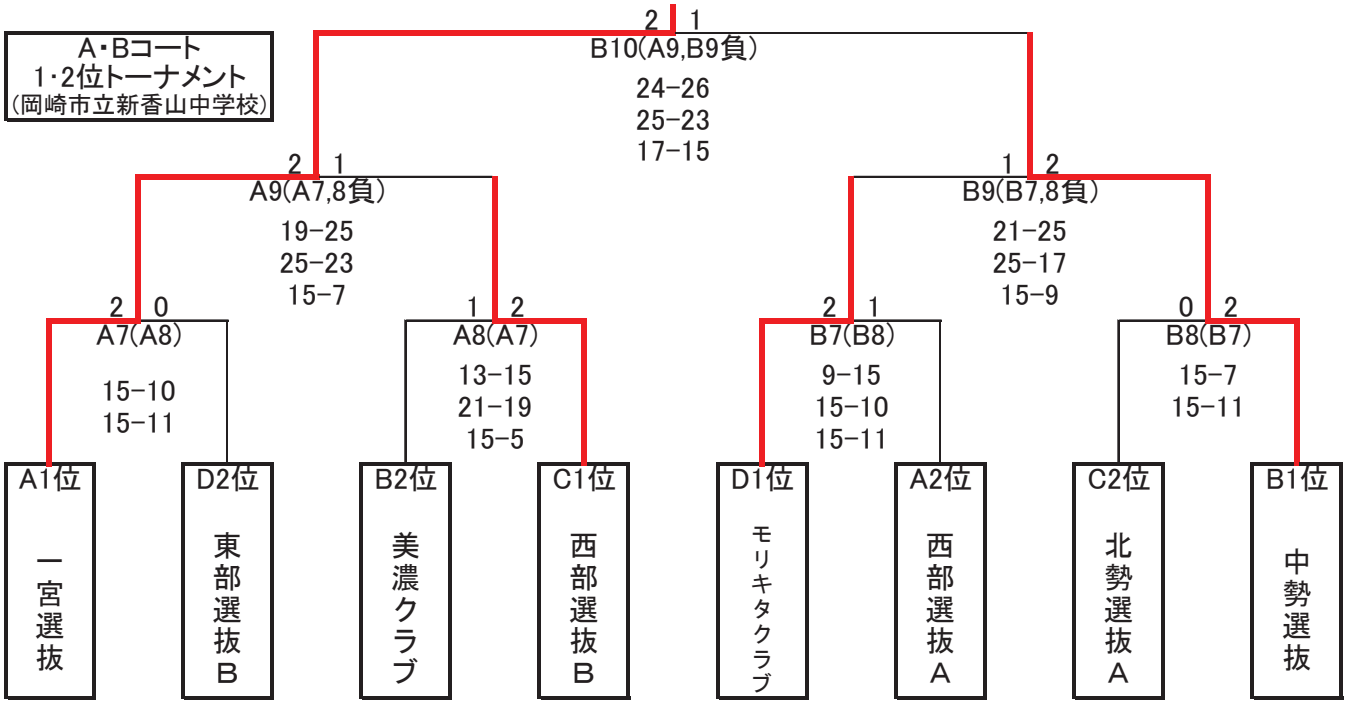

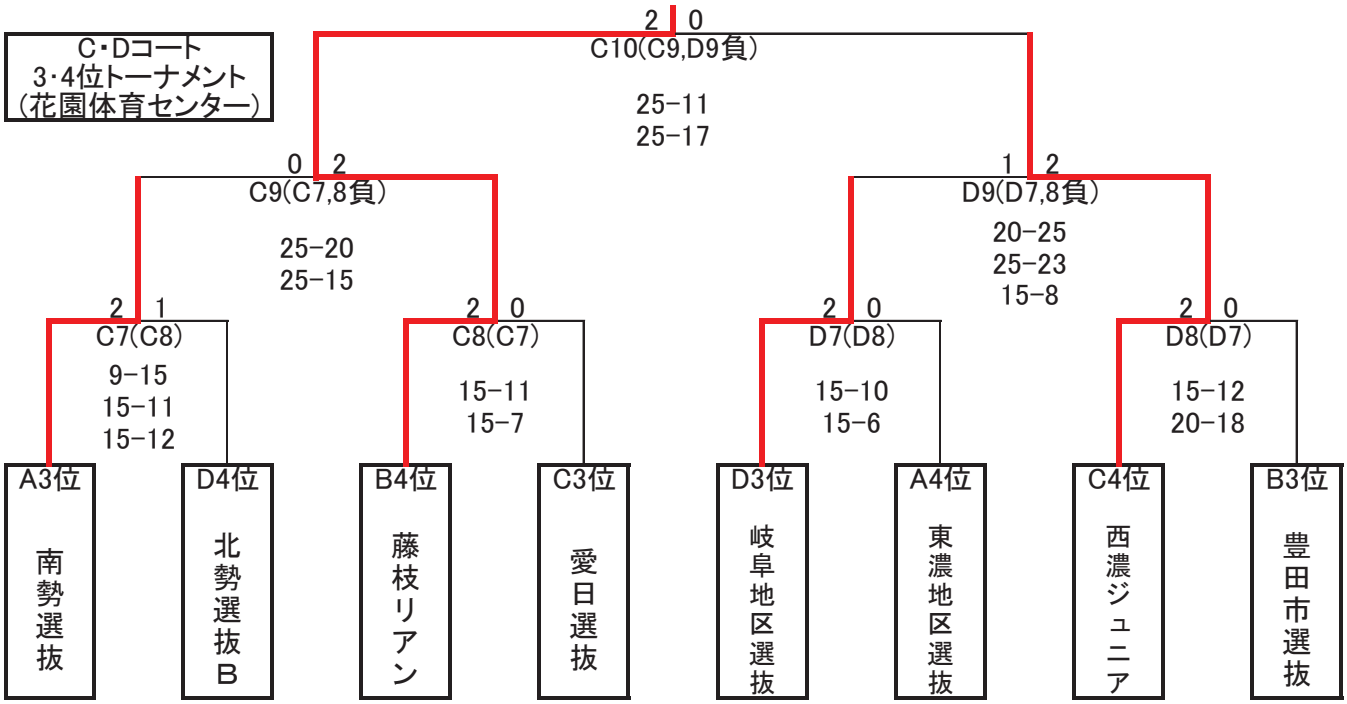

決勝トーナメント
・決勝トーナメントは、25点3セットマッチとする。ただし、3セット目は15点とする。
・前の試合が終了したら速やかに次の試合を始める。
・合同および公式練習の時間は確保しない。
・試合の進行状況によっては、促進ルール（例：1セット15点の3セットマッチなど）を採用する場合がある。

JOCジュニアオリンピックカップ　第32回全国都道府県対抗中学バレーボール大会

グ　ル　ー　プ　戦　試　合　結　果

（　男　子　）

平成30年12月26日(水)　会 場 ： 丸善インテックアリーナ大阪
（大阪市中央体育館）

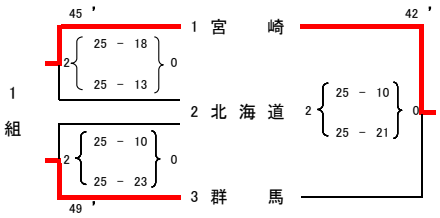

1組　1位 宮崎　2位 群馬　3位 北海道

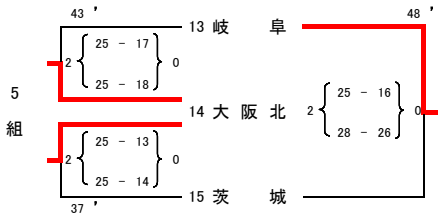

5組　1位 大阪北　2位 岐阜　3位 茨城

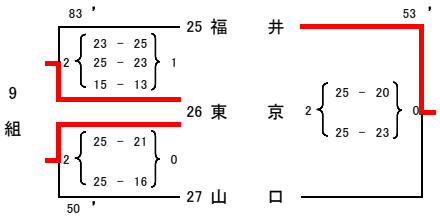

9組　1位 東京　2位 福井　3位 山口

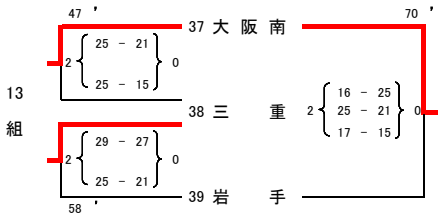

13組　1位 大阪南　2位 三重　3位 岩手

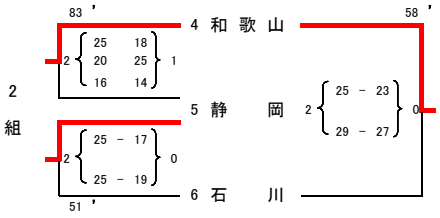

2組　1位 和歌山　2位 静岡　3位 石川

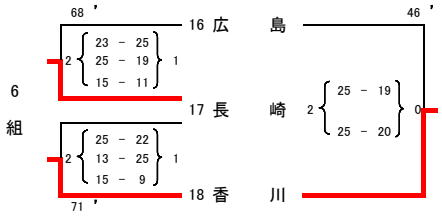

6組　1位 香川　2位 長崎　3位 広島

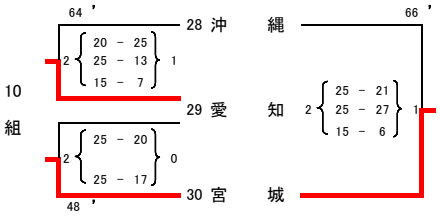

10組　1位 宮城　2位 愛知　3位 沖縄

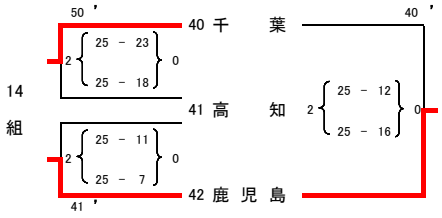

14組　1位 鹿児島　2位 千葉　3位 高知

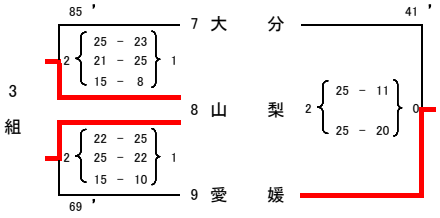

3組　1位 山梨　2位 愛媛　3位 大分

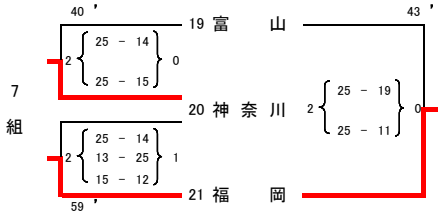

7組　1位 福岡　2位 神奈川　3位 富山

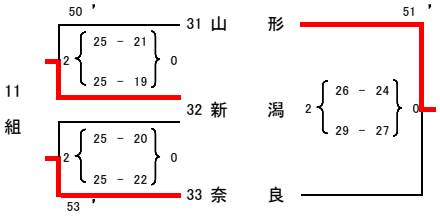

11組　1位 奈良　2位 新潟　3位 山形

※勝率、セット率が同率のため、順位はポイント率により決定。

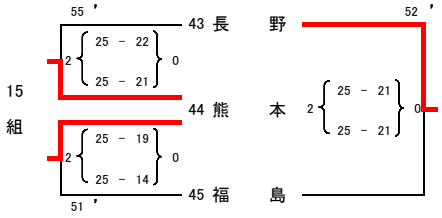

15組　1位 熊本　2位 長野　3位 福島

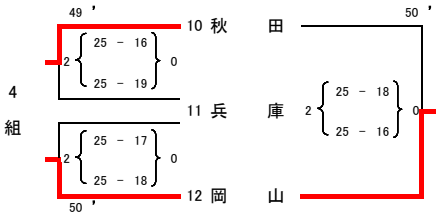

4組　1位 岡山　2位 秋田　3位 兵庫

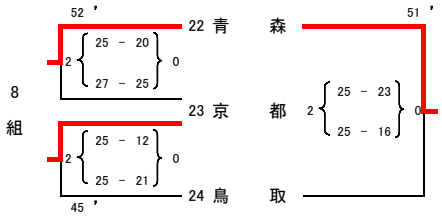

8組　1位 青森　2位 京都　3位 鳥取

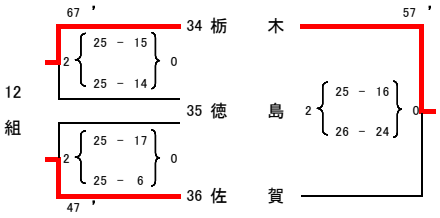

12組　1位 栃木　2位 佐賀　3位 徳島

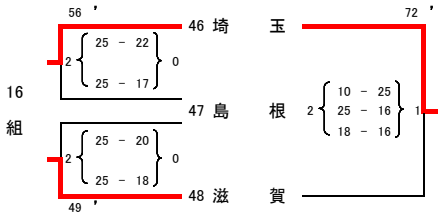

16組　1位 埼玉　2位 滋賀　3位 島根

JOCジュニアオリンピックカップ　第32回全国都道府県対抗中学バレーボール大会

(男　子)

決勝トーナメント戦結果

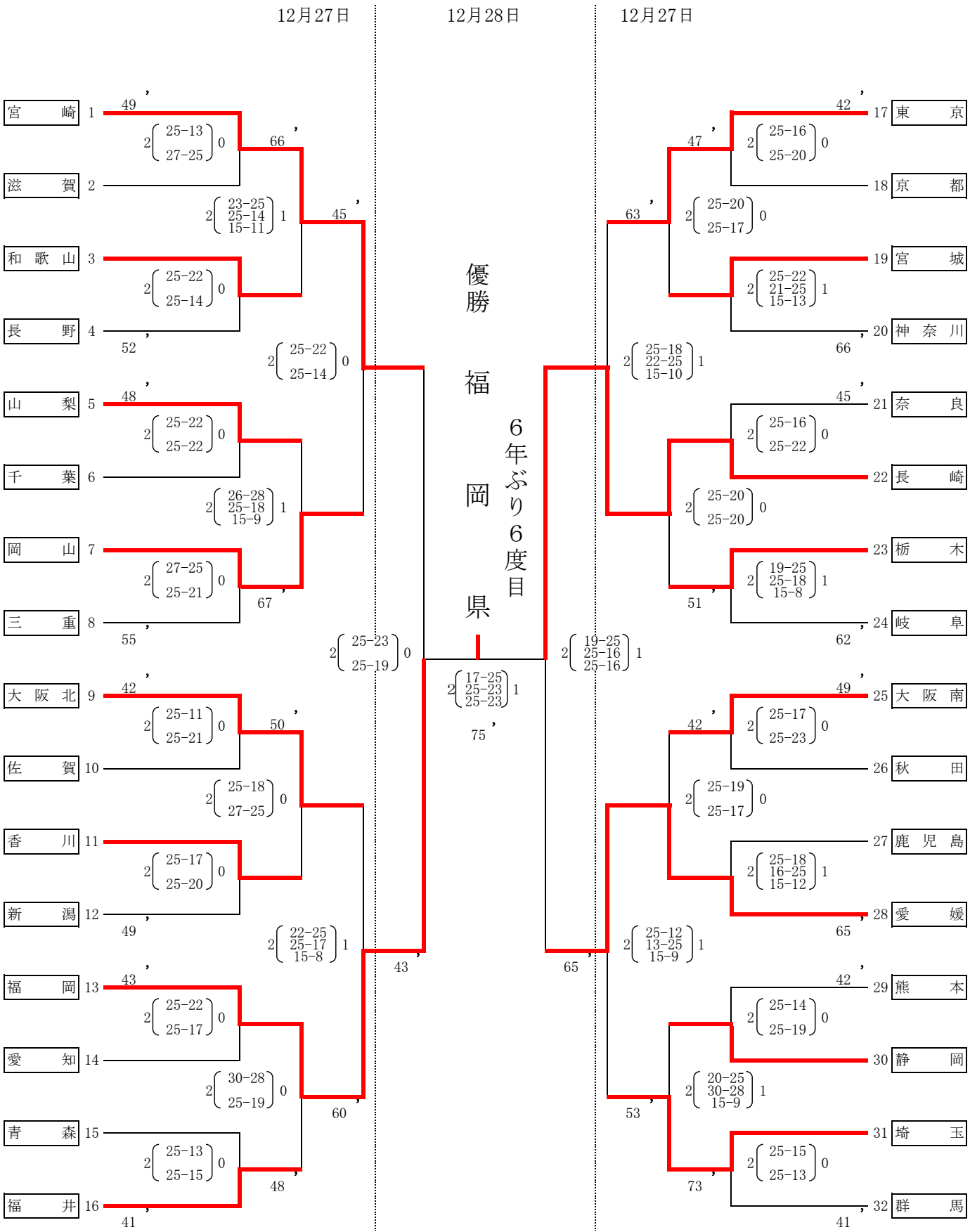

会場:丸善インテックアリーナ大阪(大阪市中央体育館)メインアリーナ:A. B. C. D. 特

JOCジュニアオリンピックカップ　第32回全国都道府県対抗中学バレーボール大会

グ　ル　ー　プ　戦　試　合　結　果

（ 女　子 ）

平成29年12月26日(火)　　会場：　エディオンアリーナ大阪
（大阪府立体育会館）

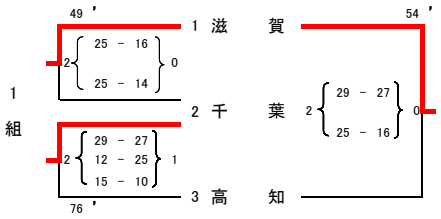

1 位　滋賀　　2 位　千葉　　3 位　高知

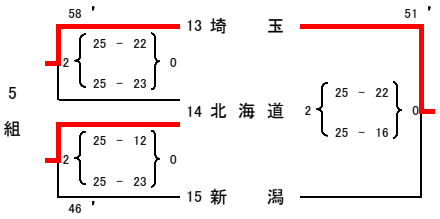

1 位　埼玉　　2 位　北海道　　3 位　新潟

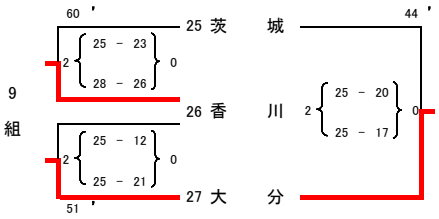

1 位　大分　　2 位　香川　　3 位　茨城

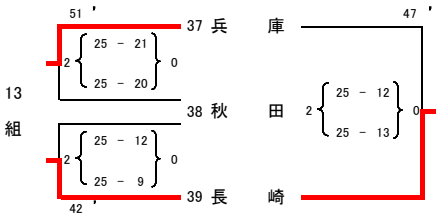

1 位　長崎　　2 位　兵庫　　3 位　秋田

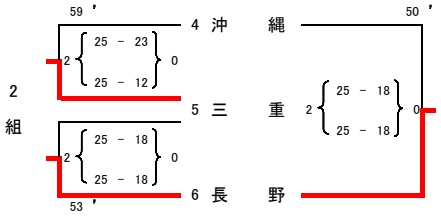

1 位　長野　　2 位　三重　　3 位　沖縄

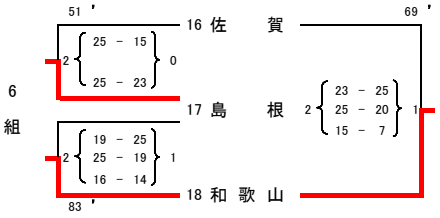

1 位　和歌山　　2 位　島根　　3 位　佐賀

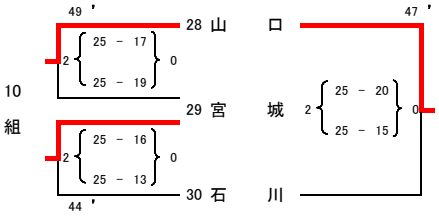

1 位　山口　　2 位　宮城　　3 位　石川

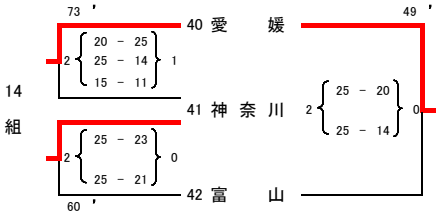

1 位　愛媛　　2 位　神奈川　　3 位　富山

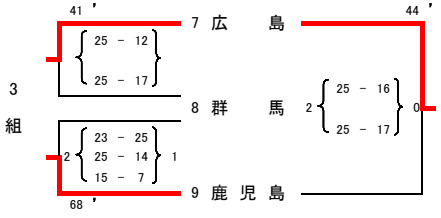

1 位　広島　　2 位　鹿児島　　3 位　群馬

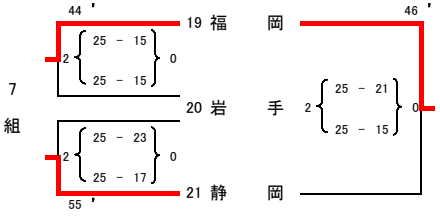

1 位　福岡　　2 位　静岡　　3 位　岩手

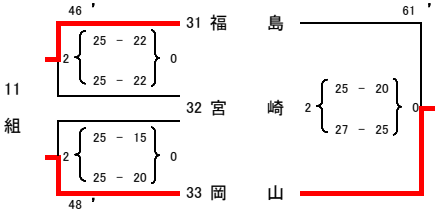

1 位　岡山　　2 位　福島　　3 位　宮崎

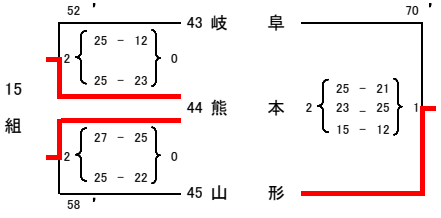

1 位　熊本　　2 位　山形　　3 位　岐阜

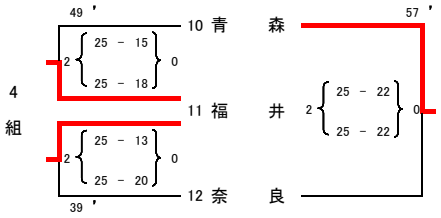

1 位　福井　　2 位　青森　　3 位　奈良

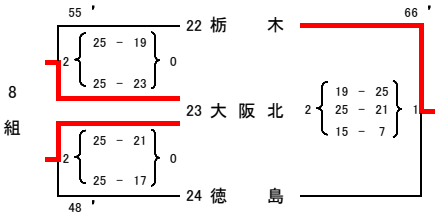

1 位　大阪北　　2 位　栃木　　3 位　徳島

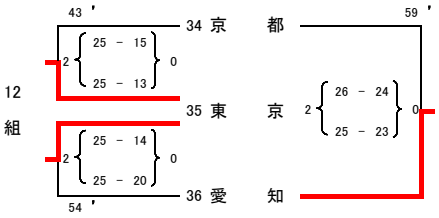

1 位　東京　　2 位　愛知　　3 位　京都

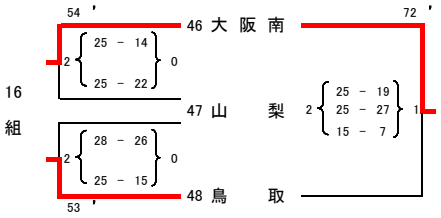

1 位　大阪南　　2 位　鳥取　　3 位　山梨

JOCジュニアオリンピックカップ　第32回全国都道府県対抗中学バレーボール大会

（女　子）

決勝トーナメント戦結果

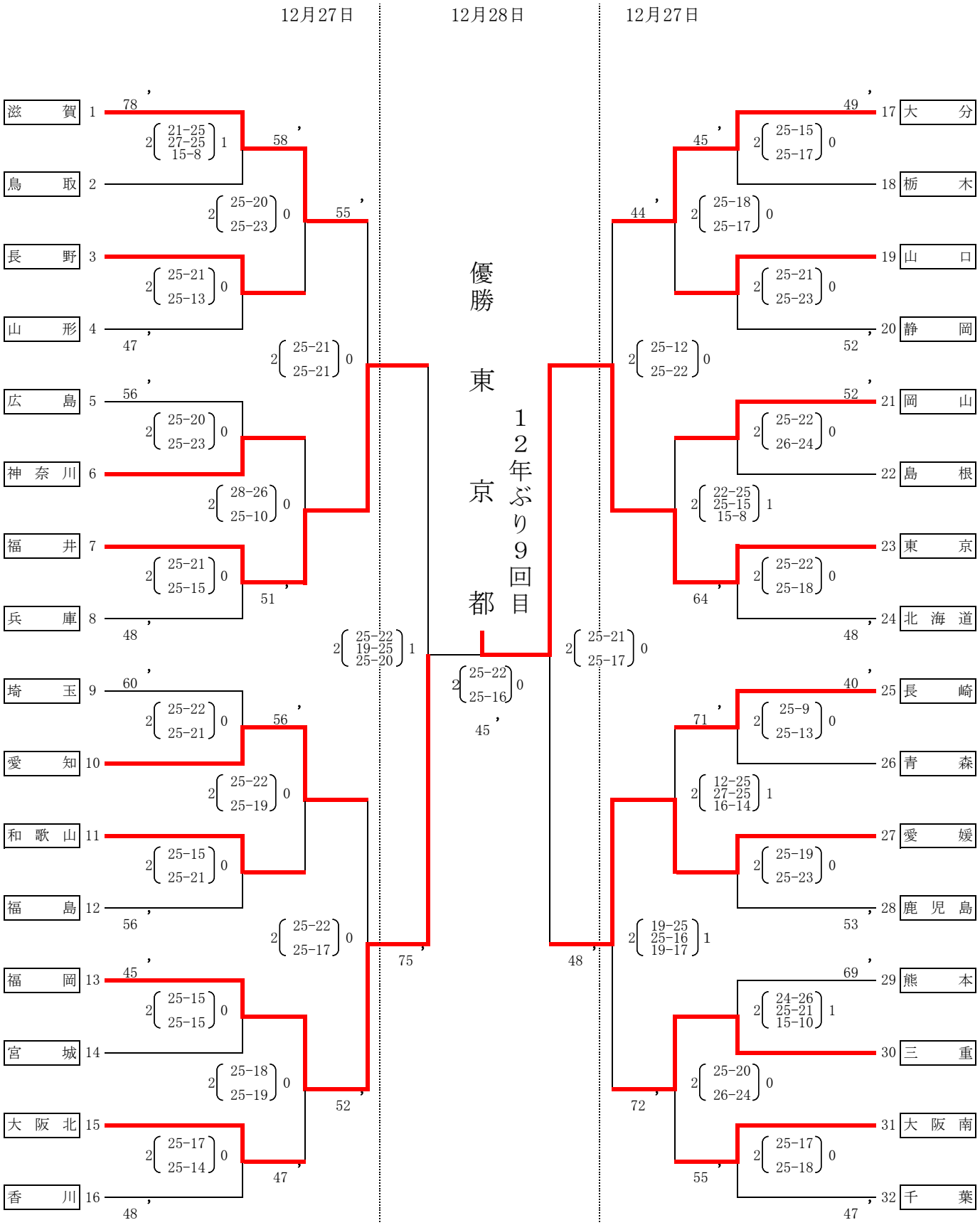

会場：エディオンアリーナ大阪（大阪府立体育会館）第1競技場：G. H. I. J　（27日）

丸善インテックアリーナ大阪（大阪市中央体育館メインアリーナ）：B. C　特設コート　（28日）

小学生部

［掲載大会］

- 第38回全日本バレーボール小学生大会　静岡県各地区予選
  - → 第38回全日本バレーボール小学生大会　静岡県大会
    - → 第40回東海小学生バレーボール大会
    - → 第38回全日本小学生大会

- 第47回静岡県小学生バレーボール大会 兼 静岡県スポーツ少年団交流会 各地区予選
  - → 第47回静岡県小学生バレーボール大会 兼 静岡県スポーツ少年団交流会
    - → 第30回東海ブロックスポーツ少年団競技別交流大会　兼
第16回全国スポーツ少年団バレーボール交流大会　東海ブロック予選会

- 第45回静岡県小学生バレーボール選抜優勝大会　静岡県各地区予選
  - → 第45回静岡県小学生バレーボール選抜優勝大会
    - → 第20回東海小学生バレーボール新人大会

主　催　　一般社団法人　静岡県バレーボール協会
主　管　　静岡県小学生バレーボール連盟　東部小学生バレーボール連盟

第３８回全日本バレーボール小学生大会　東部地区予選　１日目結果

男子の部　１日目　　５月２０日（日）　　＜ 伊豆の国市 長岡体育館 ＞

Aグループ

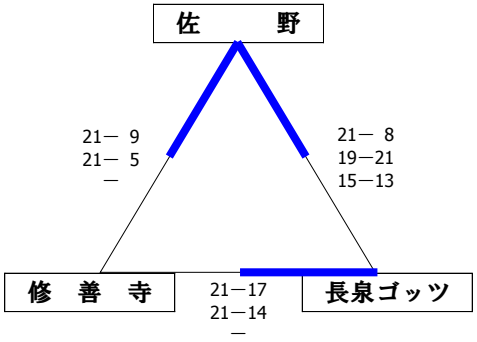

Bグループ

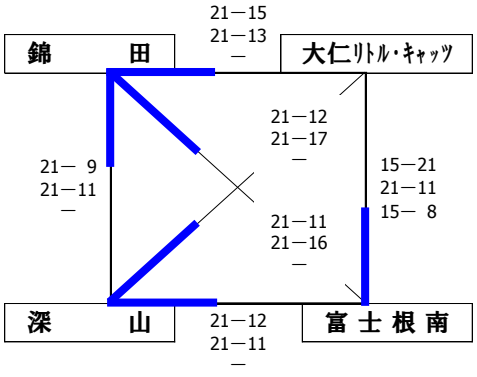

Cグループ

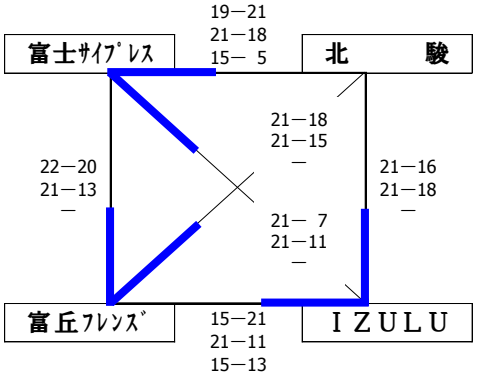

この組み合わせ表の各試合結果は、左側に勝利チームの得点を記入しています。

主　催　　一般社団法人　静岡県バレーボール協会
主　管　　静岡県小学生バレーボール連盟　東部小学生バレーボール連盟

第３８回全日本バレーボール小学生大会　東部地区予選　最終結果

男子の部　２日目　　５月２７日（日）　　＜ 三島市立錦田小学校 ＞

県大会出場順位決定戦

１～３位リーグ

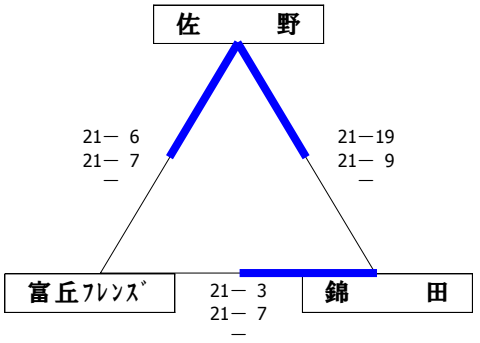

４～６位リーグ

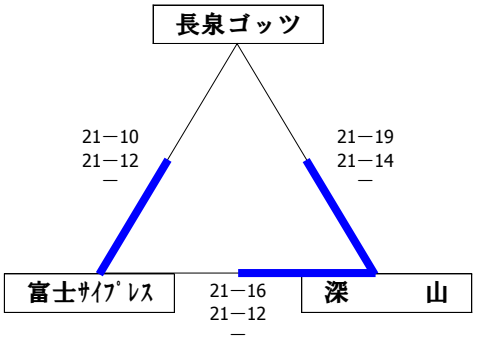

この組み合わせ表の各試合結果は、左側に勝利チームの得点を記入しています。

男 子 の 部　最 終 順 位	
優　勝	佐野バレーボールスポーツ少年団
準優勝	錦田ユナイテッドバレーボールクラブ
第３位	富丘フレンズバレーボール少年団
第４位	深山クラブジュニアバレーボールスポーツ少年団
第５位	富士サイプレスジュニア
第６位	長泉ゴッツバレーボールクラブ

上位４チームは、６／１７、６／２４に開催される県大会に出場する。

主　催　　一般社団法人　静岡県バレーボール協会
主　管　　静岡県小学生バレーボール連盟　　東部小学生バレーボール連盟

第３８回全日本バレーボール小学生大会　東部地区予選　１日目結果

女子の部　１日目　　５月１３日（日）

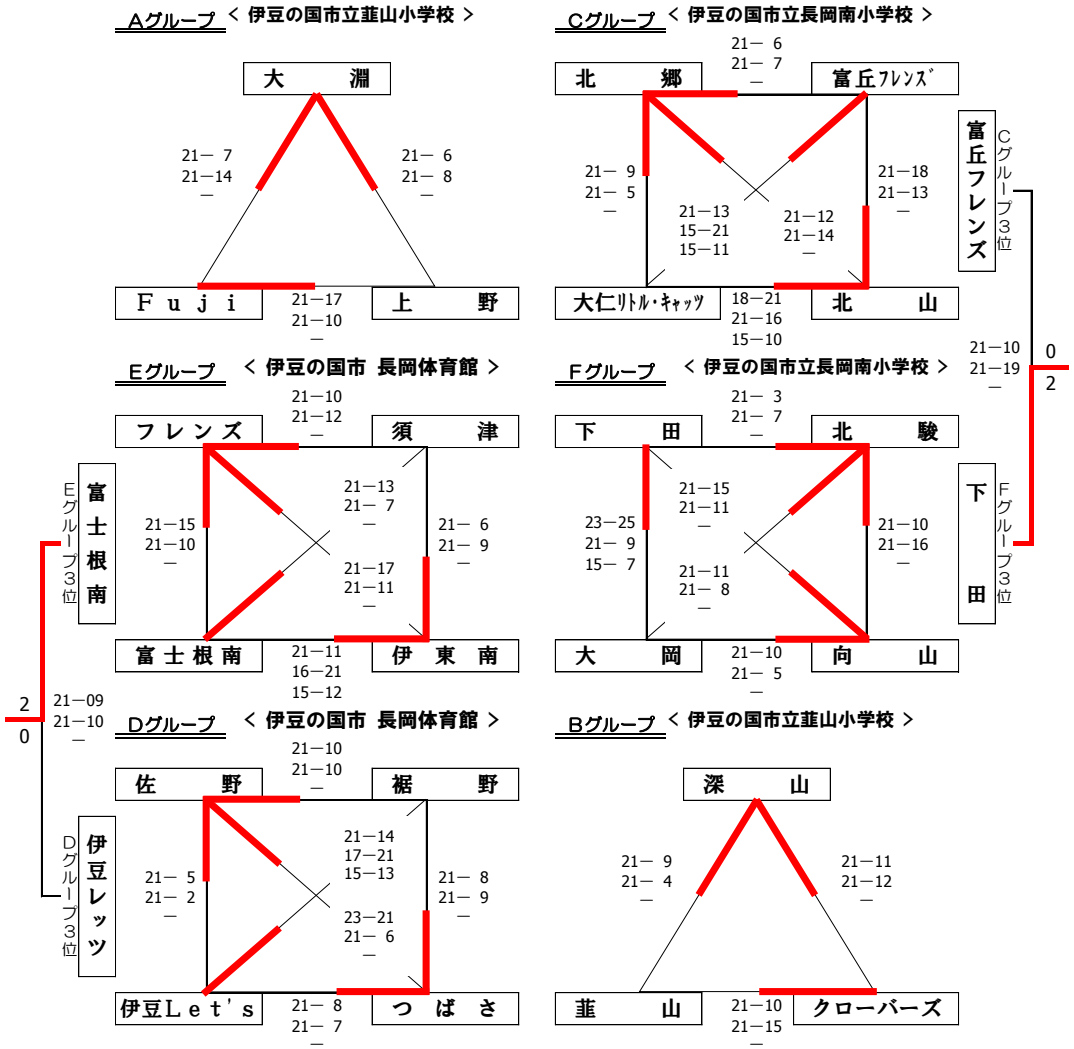

この組み合わせ表の各試合結果は、左側に勝利チームの得点を記入しています。

主　催　　一般社団法人　静岡県バレーボール協会
主　管　　静岡県小学生バレーボール連盟　　東部小学生バレーボール連盟

第３８回全日本バレーボール小学生大会　東部地区予選　２日目結果

女子の部　２日目　　５月２０日（日）

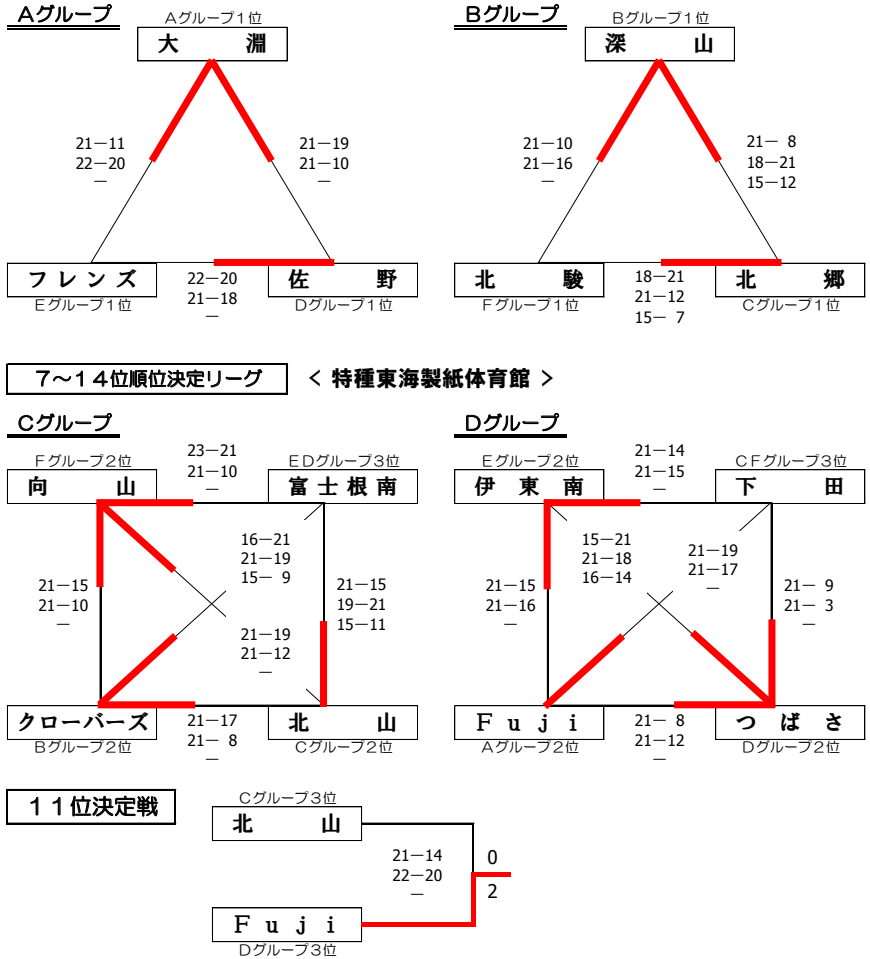

この組み合わせ表の各試合結果は、左側に勝利チームの得点を記入しています。

主　催　　一般社団法人　静岡県バレーボール協会
主　管　　静岡県小学生バレーボール連盟　　東部小学生バレーボール連盟

第３８回全日本バレーボール小学生大会　東部地区予選　最終結果

女子の部　３日目　　５月２７日（日）　　＜ 小山町立北郷中学校体育館 ＞

県大会出場順位決定戦

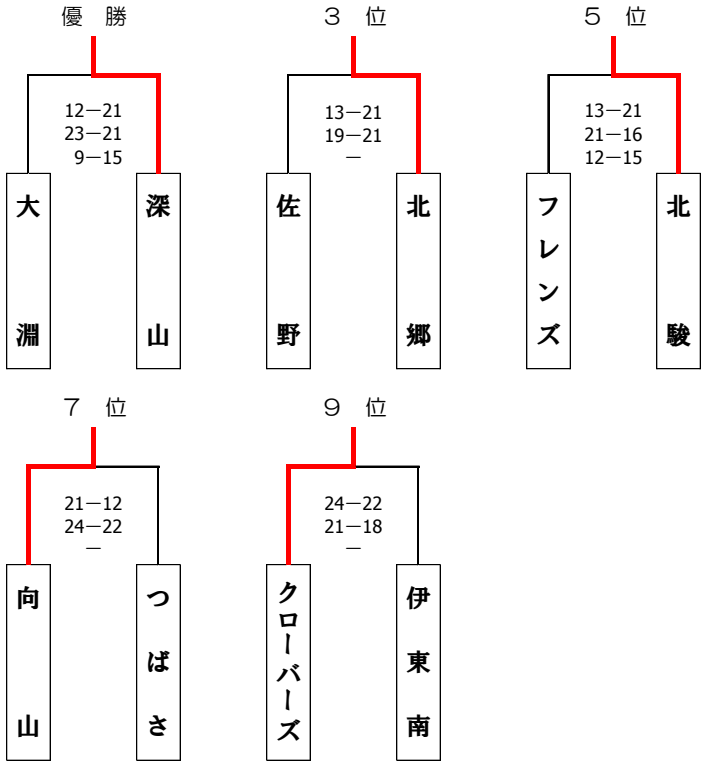

トーナメント表の各試合結果は、チーム名がある側にそのチームの得点を記入しています。

女子の部　最終順位			
優　勝	深山クラブジュニアバレーボールスポーツ少年団	第７位	向山バレーボールスポーツ少年団
準優勝	大淵バレーボールクラブ	第８位	つばさバレーボール少年団
第３位	北郷ジュニアバレーボールクラブ	第９位	クローバーズ
第４位	佐野バレーボールスポーツ少年団	第１０位	伊東南ジュニアバレーボールクラブ
第５位	北駿バレーボールクラブ	第１１位	Ｆｕｊｉバレーボールクラブ
第６位	フレンズクラブスポーツ少年団	第１２位	北山バレーボールスポーツ少年団

上位１１チームは、６／１７、６／２４に開催される県大会に出場する。

主　催　　一般社団法人　静岡県バレーボール協会
主　管　　静岡県小学生バレーボール連盟　　東部小学生バレーボール連盟

第３８回全日本バレーボール小学生大会　東部地区予選　最終結果

男女混合の部　　５月２０日（日）　　＜ 伊豆の国市立長岡南小学校体育館 ＞

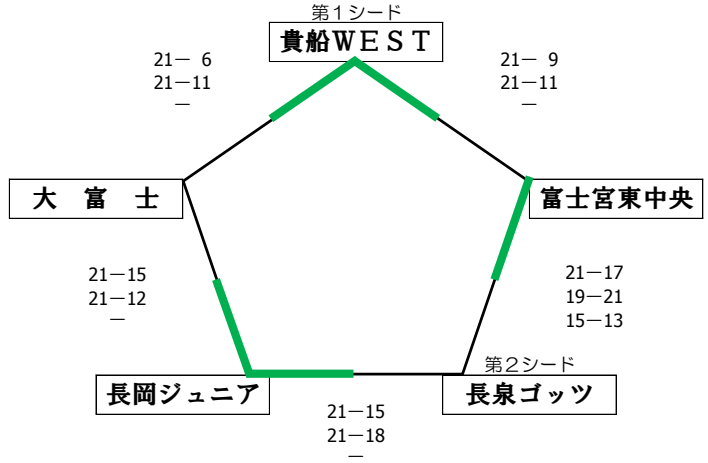

この組み合わせ表の各試合結果は、左側に勝利チームの得点を記入しています。

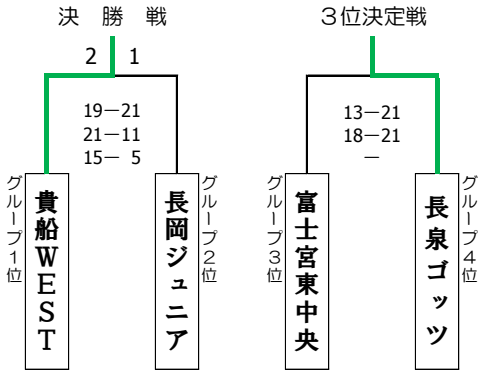

男女混合の部　最終順位	
優　勝	貴船ＷＥＳＴバレーボールスポーツ少年団
準優勝	長岡ジュニアバレーボールクラブ
第３位	長泉ゴッツバレーボールクラブ
第４位	富士宮東中央バレーボール少年団
第５位	大富士バレーボールスポーツ少年団

上位２チームは、６／１７、６／２４に開催される県大会に出場する。
（ただし、６／１７は開会式のみ）

トーナメント表の各試合結果は、
それぞれの側に得点を記入しています。

第38回　全日本VB小学生大会・静岡県中部地区予選大会　　1日目　　30.5.20　（抽選　30.5.6）

「女子の部」　（モルテン）　　県大会11チーム

Aブロック　島田五和小学校

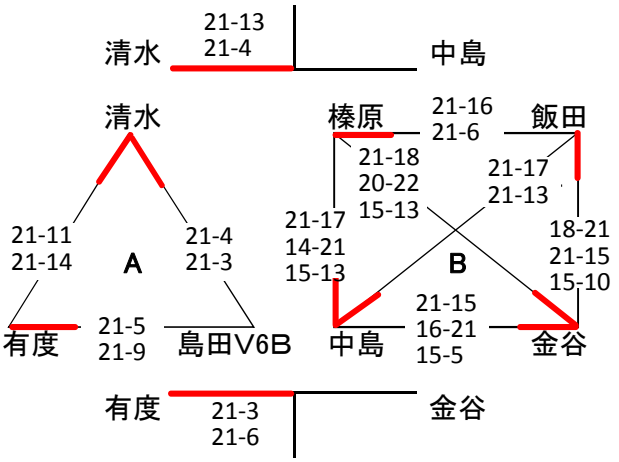

Bブロック　東益津小学校



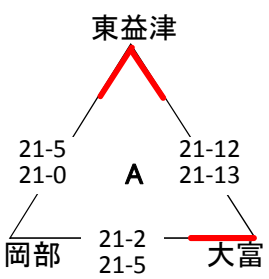

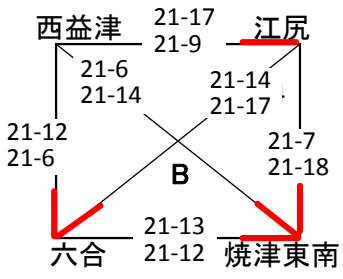

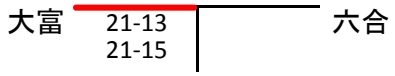

Cブロック　青島小学校

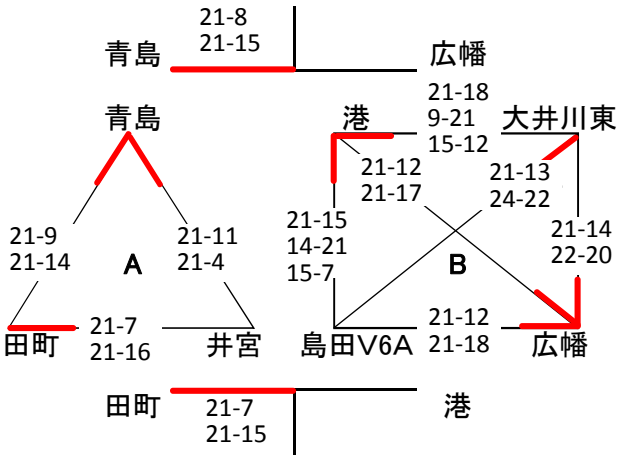

「男子の部」（ミカサ）　清水岡小学校　30.5.20　　県大会3チーム出場

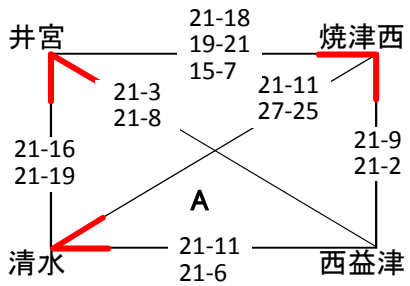

順位
1位井宮　2位清水　3位焼津西

「混合の部」（ミカサ）　大井川南小学校　30.5.20　　県大会2チーム出場

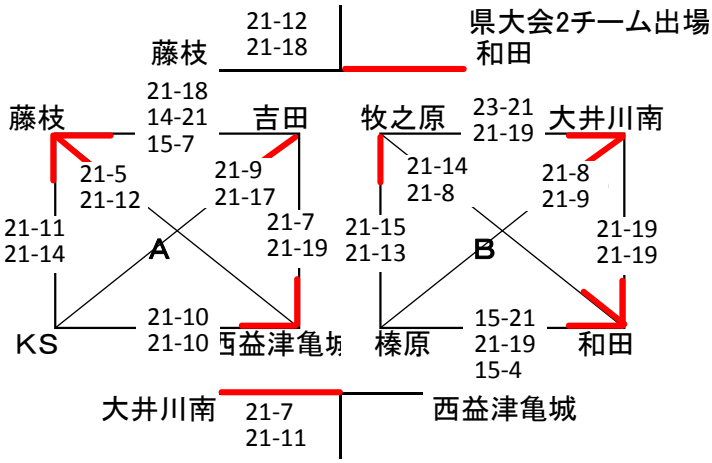

順位
1位和田　2位藤枝　3位大井川南

大会タイムスケジュール

開場	8:30
アップ	8:30～40
第1試合以外	8:40～50
第1試合	8:50～9:00
監督会議	9:00～10
開会式	9:10～20
第1試合開始	9:40

連絡事項

1.勝ち上がりチームは申込書の競技のサイン
　を受け順位戦に持参（予選一日目）
2.総務は結果を当日中に金谷VSC
競技委員長　鈴木律夫　まで、FAX報告
FAX　0547－46－0330　電話同番号
　＊FAX番号　部外秘　本件のみ使用可

「女子順位決定戦」　　2日目　　30.5.27

1位～6位決定戦　＊清水清見潟体育館　　Aコート　　（モルテン）

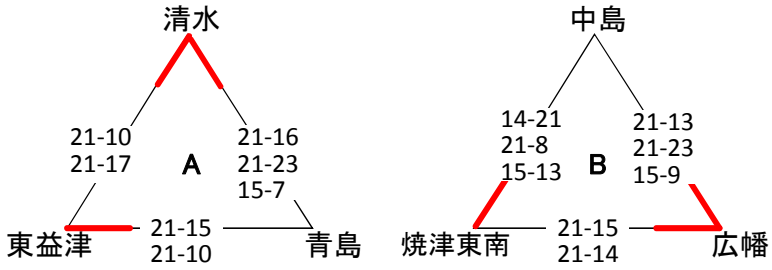

（県大会11チーム出場）

順位
1位清水
2位東益津
3位青島
4位広幡
5位焼津東南
6位中島
7位田町
8位有度
9位大富
10位六合
11位港
12位金谷

7位～12位決定戦　＊川崎小学校　　Aコート　　（モルテン）

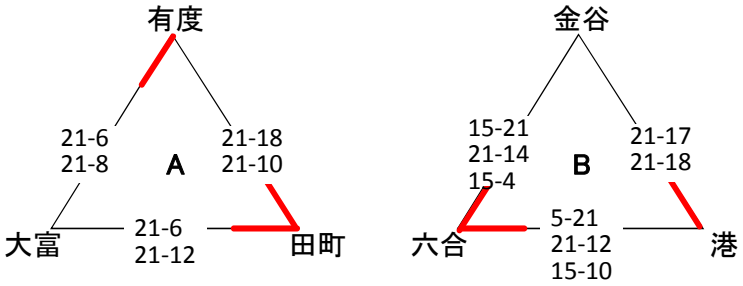

注記）大会女子2日目（27日）の順位決定戦に於いて、当日不参加になったチームが各ブロック2チーム以上出た場合の順位決めは、抽選にて決定いたします。

大会タイムスケジュール

開場	8:30
アップ	8:30～40
第1試合以外	8:40～50
第1試合	8:50～9:00
監督会議	9:00～10
開会式	9:10～20
第1試合開始	9:40

連絡事項

1.勝ち上がりチームは申込書の競技のサインを受け順位戦に持参（予選一日目）
2.総務は結果を当日中に金谷VSC
競技委員長　鈴木律夫　まで、FAX報告
FAX番号　0547－46－0330
＊FAX番号　部外秘　本件のみ使用可

第38回　全日本バレーボール小学生大会･静岡県西部地区大会

平成30年　5月20日

【 男子の部 】 第1日目　5/20

Aブロック　会場: 掛川市立千浜小学校

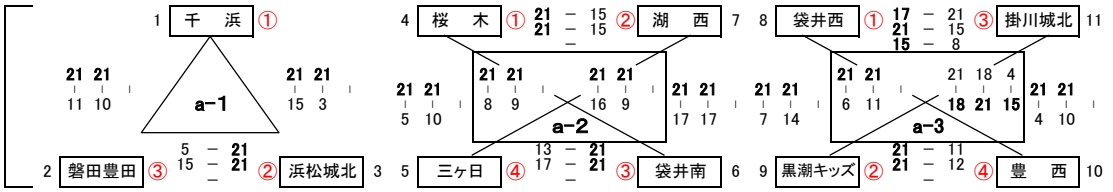

大会2日目へ

a1-1	千　浜
a2-1	桜　木
a3-1	袋井西
a1-2	浜松城北
a2-2	湖　西
a3-2	黒潮キッズ

【 女子Ⅰ部 】 第1日目　5/20

Cブロック　会場: 袋井市立今井小学校

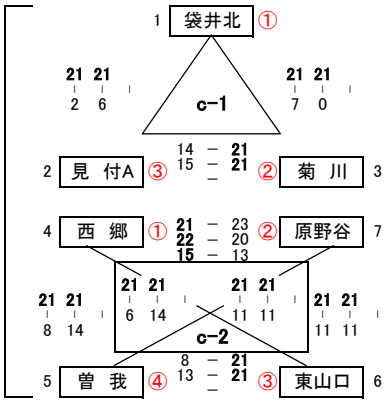

大会2日目へ

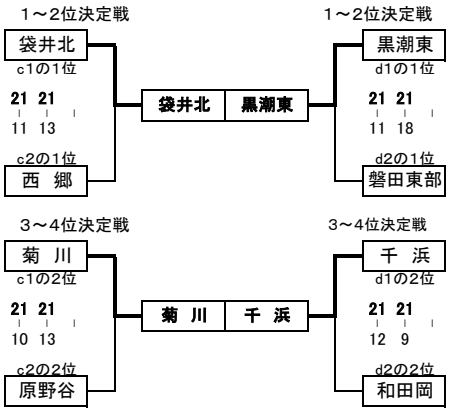

Dブロック　会場: 御前崎市比木体育館

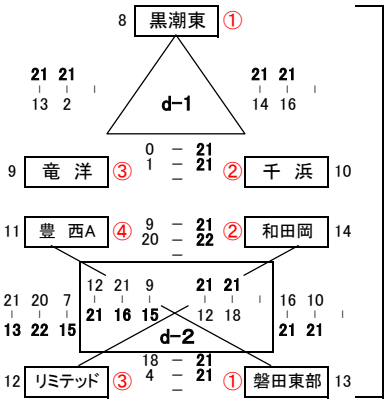

Eブロック　会場: 掛川市立横須賀小学校

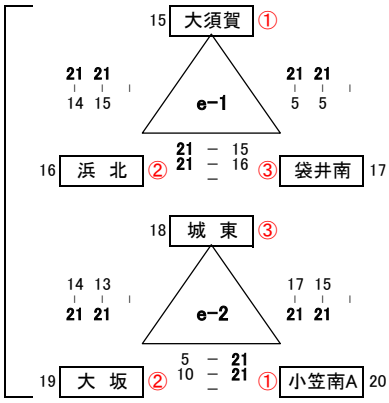

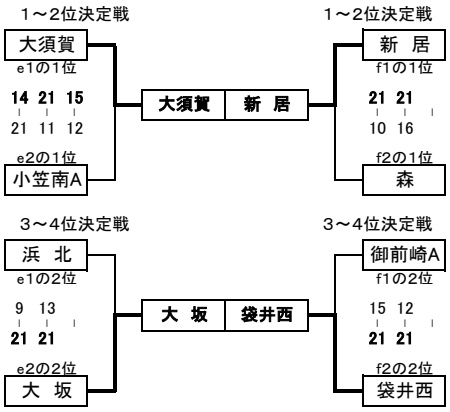

Fブロック　会場: 湖西市立新居小学校

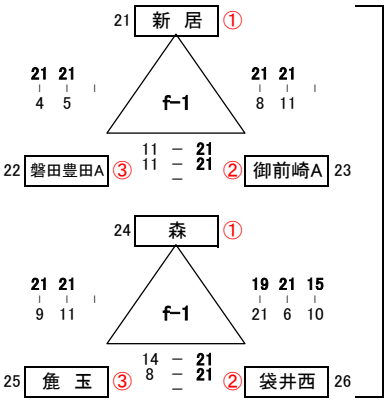

【 女子Ⅱ部 】 第1日目　5/20

Gブロック　会場: 御前崎市立第一小学校

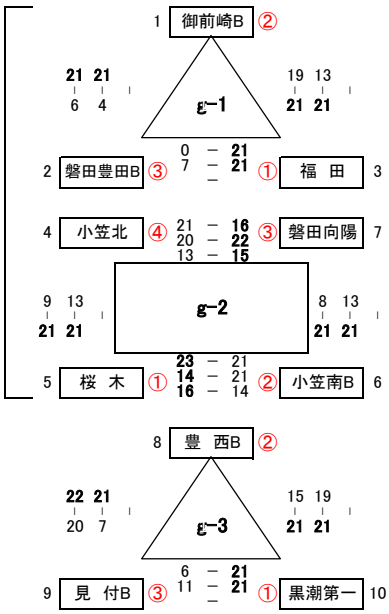

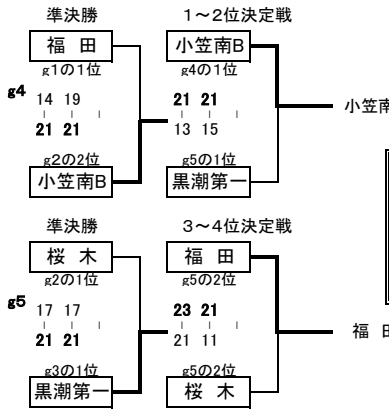

女子Ⅱ部　Gブロック	
1　位	小笠南B
2　位	黒潮第一
3　位	福　田
4　位	桜　木

大会2日目へ

女子Ⅰ部1日目結果	
c-1	袋井北
d-1	黒潮東
e-1	大須賀
f-1	新　居
c-2	西　郷
d-2	磐田東部
e-2	小笠南A
f-2	森
c-3	菊　川
d-3	千　浜
e-3	大　坂
f-3	袋井西

第38回　全日本バレーボール小学生大会･静岡県西部地区大会（２日目）

平成30年　５月27日

【 男子の部 】 第2日目　5月27日 会場: 掛川さんりーな体育館 Bコート

予選順位

a1の1位	― 千　浜	a2の1位	― 桜　木	a3の1位	― 袋井西
a1の2位	― 浜松城北	a2の2位	― 湖　西	a3の2位	― 黒潮キッズ

1位～3位決定リーグ

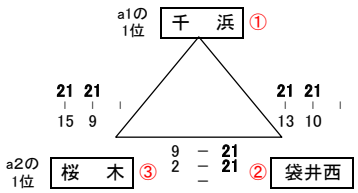

4位～6位決定リーグ

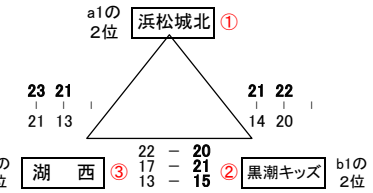

【 男子の部 】	
1位～6位決定リーグ戦	
1 位	千　浜
2 位	袋　井　西
3 位	桜　木
4 位	浜 松 城 北
5 位	黒 潮 キ ッ ズ
6 位	湖　西

県大会出場 5チーム

【 混合の部 】 第1日目　5月20日　**Bブロック**　会場:　掛川市立桜木小学校

1位～4位決定リーグ

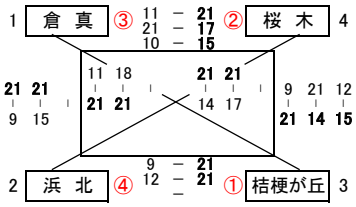

【 男女混合の部 】	
1位～4位決定リーグ戦	
1 位	桔 梗 が 丘
2 位	桜　木
3 位	倉　真
4 位	浜　北

県大会出場2チーム

【 女子Ｉ部 】 第2日目　5月20日 会場: 掛川さんりーな体育館 Cコート

1位～4位 決定リーグ戦

予選順位

Cの1位	― 袋井北	Dの1位	― 黒潮東
Eの1位	― 大須賀	Fの1位	― 新　居

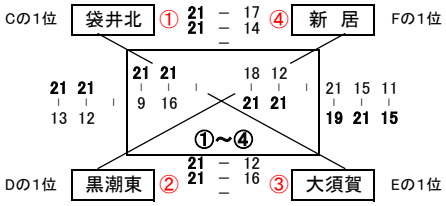

【 女子Ｉ部 】	
1位～4位決定リーグ戦	
1 位	袋　井　北
2 位	黒　潮　東
3 位	大　須　賀
4 位	新　　居

【 女子Ｉ部 】 第2日目　5月20日 会場: 掛川さんりーな体育館 Aコート

5位～8位 決定リーグ戦

Cの2位	― 西　郷	Dの2位	― 磐田東部
Eの2位	― 小笠南A	Fの2位	― 森

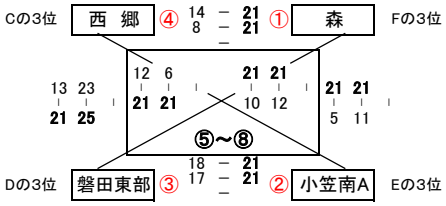

【 女子Ｉ部 】	
5位～8位決定リーグ戦	
5 位	森
6 位	小 笠 南 A
7 位	磐 田 東 部
8 位	西　　郷

【 女子Ｉ部 】 第2日目　5月20日 会場: 掛川さんりーな体育館 Dコート

9位～12位 決定リーグ戦

予選順位

Cの3位	― 菊　川	Dの3位	― 千　浜
Eの3位	― 大　坂	Fの3位	― 袋井西

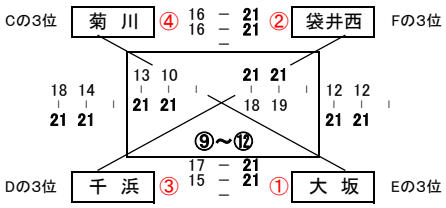

【 女子Ｉ部 】	
9位～12位決定リーグ戦	
9 位	大　　坂
10 位	袋　井　西
11 位	千　　浜
12 位	菊　　川

県大会出場 10チーム

第 ３８ 回　全日本バレーボール小学生大会　静岡県大会

平成 30年 6月17日・24日

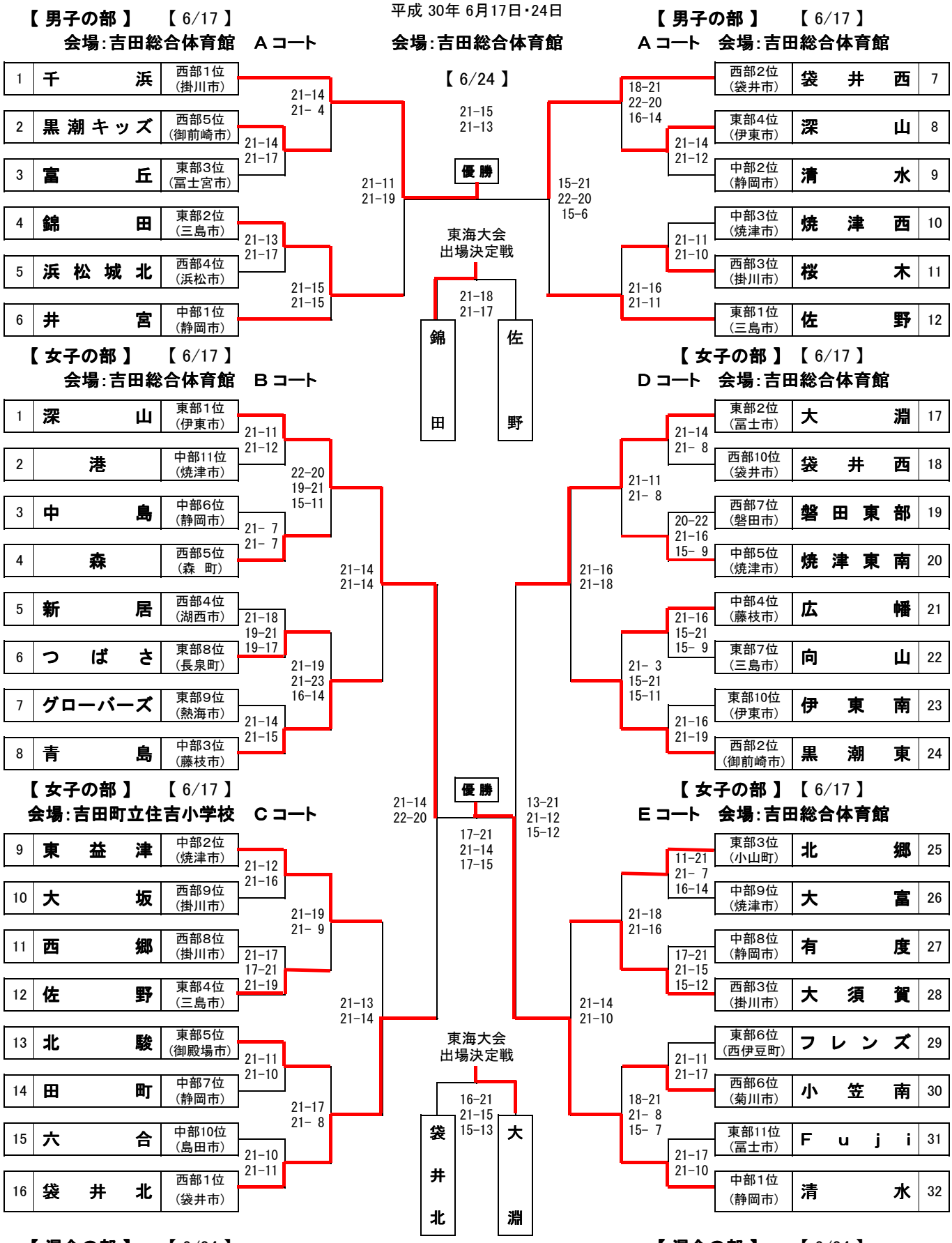

平成30年度（第40回）東海小学生バレーボール大会

期日：平成30年7月29日（日）
会場：静岡県磐田市アミューズ豊田

【 男子の部 】

優　勝　鳴　東
準優勝　江南男子
第三位　袋井西
第三位　錦　田

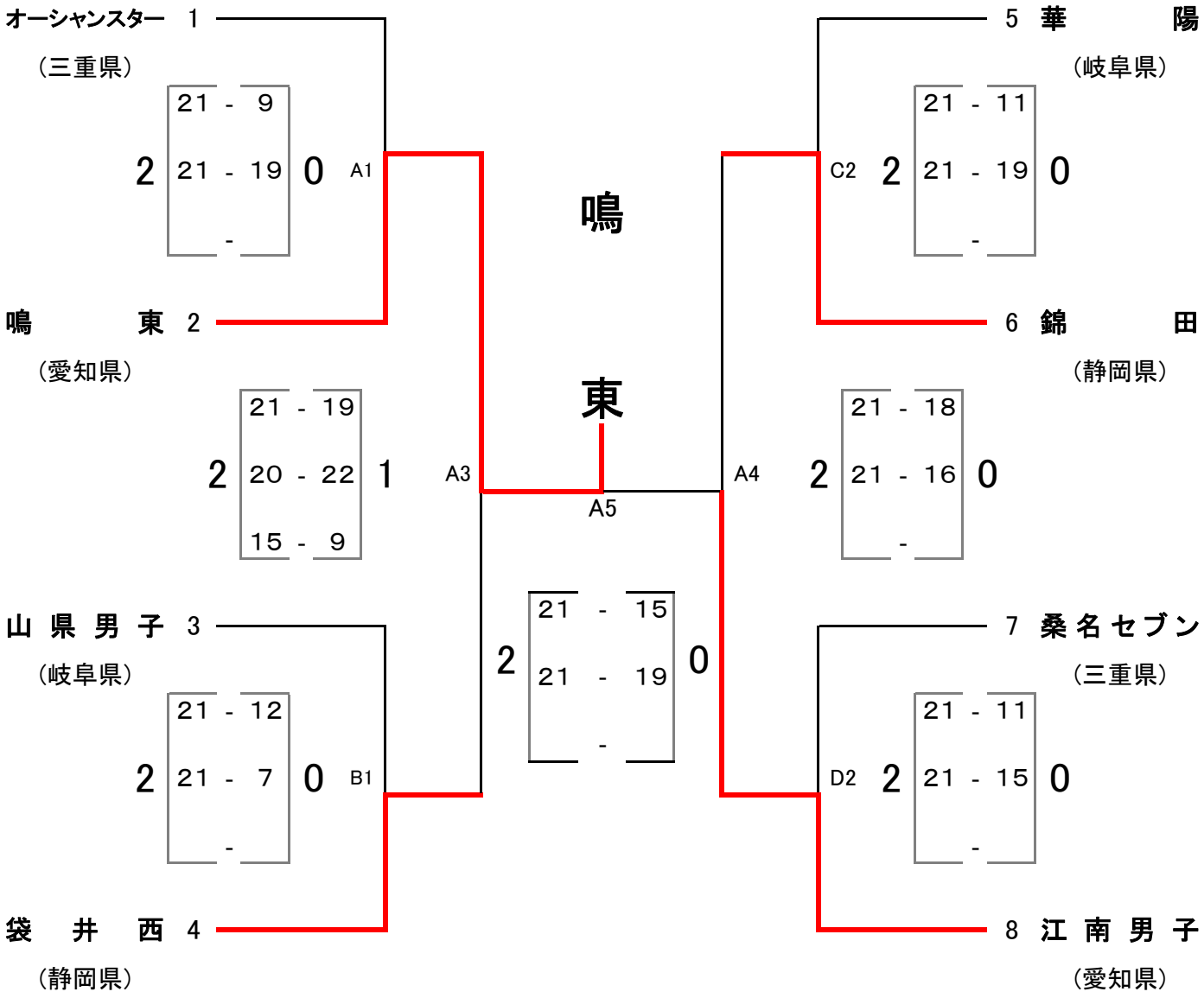

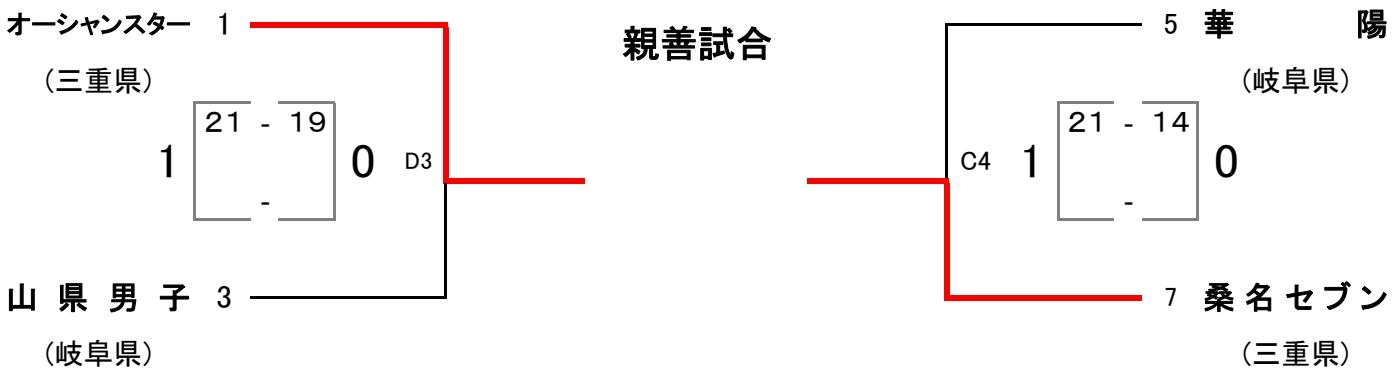

平成30年度（第40回）東海小学生バレーボール大会

期日：平成30年7月29日（日）
会場：静岡県磐田市アミューズ豊田

【 女子の部 】

優　勝　岡崎
準優勝　二見
第三位　七宝ミラクル
第三位　華陽

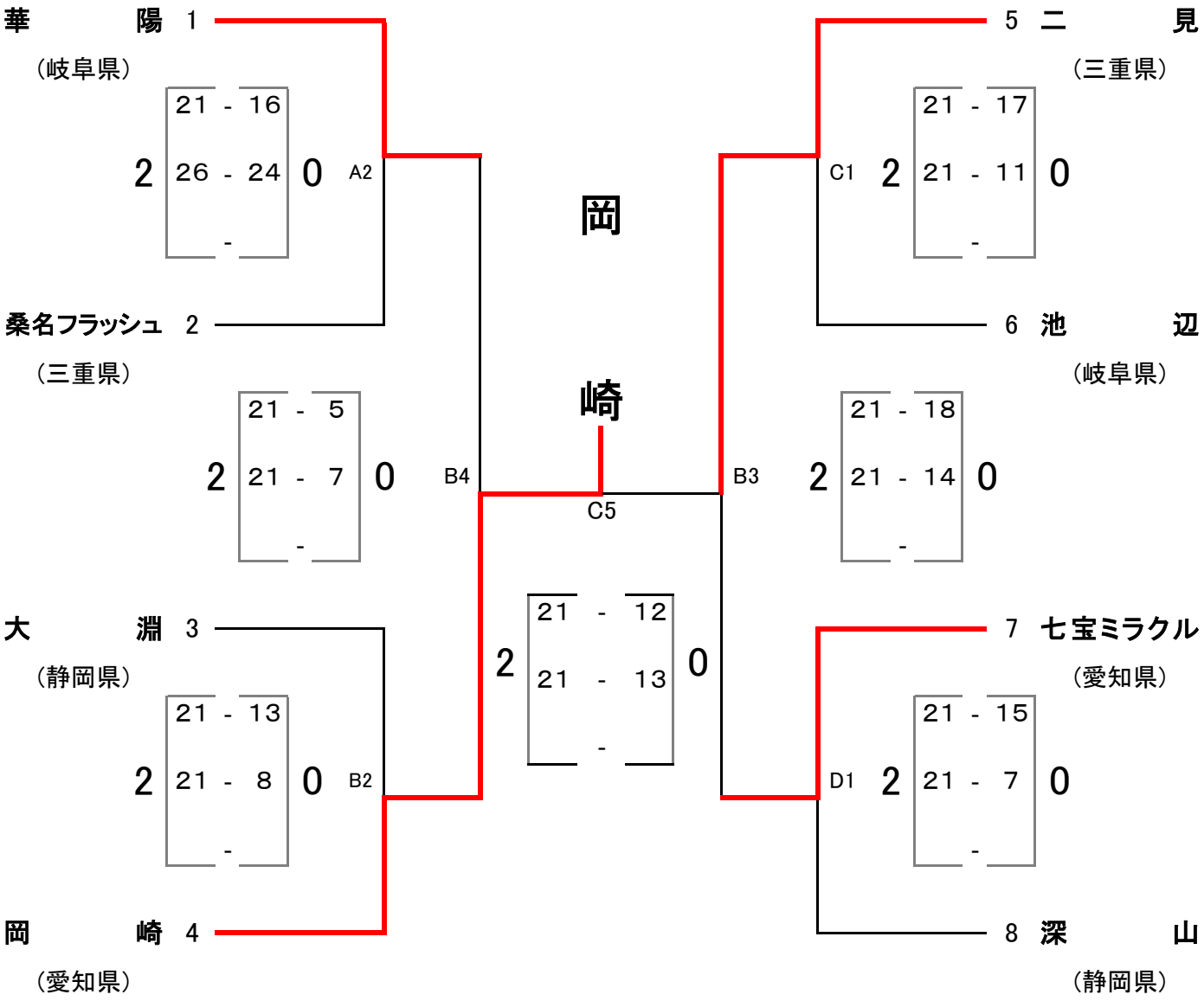

親善試合

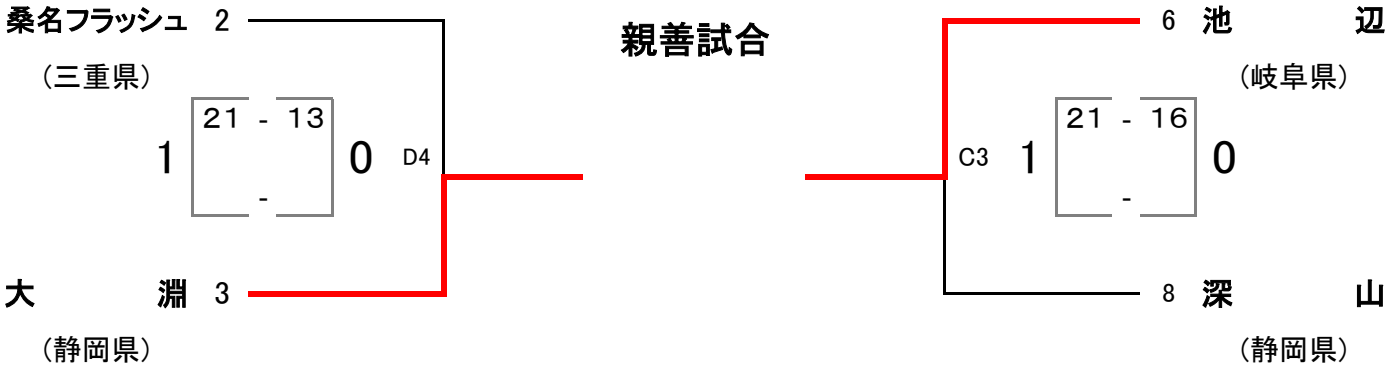

男子予選　　第1日目結果8/8（水）

【9組】【所沢市民体育館】　Mコート

順位	チーム名	丸山VCB	安来	札山の手南	試合	勝	負	得セ	失セ	セット率	総得点	総失点	得点率
1	丸山VCB（千　葉）		○ 21－10 21－17 2－0	○ 21－9 21－5 2－0	2	2	0	4	0	MAX	84	41	2.049
2	安来（島　根）	● 10－21 17－21 0－2		○ 21－13 21－11 2－0	2	1	1	2	2	1.00	69	66	1.045
3	札山の手南（南北海道）	● 9－21 5－21 0－2	● 13－21 11－21 0－2		2	0	2	0	4	0.00	38	84	0.452

【10組】【所沢市民体育館】　Mコート

順位	チーム名	上庄キッズ	住吉男子	伊佐市	試合	勝	負	得セ	失セ	セット率	総得点	総失点	得点率
1	上庄キッズ（福　井）		○ 23－21 21－13 2－0	○ 21－15 21－18 2－0	2	2	0	4	0	MAX	86	67	1.284
3	住吉男子（鳥　取）	● 21－23 13－21 0－2		● 18－21 15－21 0－2	2	0	2	0	4	0.00	67	86	0.779
2	伊佐市（鹿児島）	● 15－21 18－21 0－2	○ 21－18 21－15 2－0		2	1	1	2	2	1.00	75	75	1.000

【11組】【浦安市運動公園総合体育館】　Pコート

順位	チーム名	新北野	南部町	十河男子	試合	勝	負	得セ	失セ	セット率	総得点	総失点	得点率
2	新北野（大　阪）		○ 22－20 21－13 2－0	● 23－25 12－21 0－2	2	1	1	2	2	1.00	78	79	0.987
3	南部町（山　梨）	● 20－22 13－21 0－2		● 11－21 18－21 0－2	2	0	2	0	4	0.00	62	85	0.729
1	十河男子（香　川）	○ 25－23 21－12 2－0	○ 21－11 21－18 2－0		2	2	0	4	0	MAX	88	64	1.375

【12組】【浦安市運動公園総合体育館】　Pコート

順位	チーム名	兼城	千浜	三穂田	試合	勝	負	得セ	失セ	セット率	総得点	総失点	得点率
2	兼城（沖　縄）		● 21－17 19－21 10－15 1－2	○ 21－15 21－13 2－0	2	1	1	3	2	1.50	92	81	1.136
1	千浜（静　岡）	○ 17－21 21－19 15－10 2－1		○ 21－13 21－13 2－0	2	2	0	4	1	4.00	95	76	1.250
3	三穂田（福　島）	● 15－21 13－21 0－2	● 13－21 13－21 0－2		2	0	2	0	4	0.00	54	84	0.643

【13組】【浦安市運動公園総合体育館】　Sコート

順位	チーム名	奥州江刺	ウルトラV	茨城BOY	試合	勝	負	得セ	失セ	セット率	総得点	総失点	得点率
2	奥州江刺（岩　手）		○ 21－15 21－18 2－0	● 22－20 8－21 11－15 1－2	2	1	1	3	2	1.50	83	89	0.933
3	ウルトラV（新　潟）	● 15－21 18－21 0－2		● 15－21 15－21 0－2	2	0	2	0	4	0.00	63	84	0.750
1	茨城BOY（茨　城）	○ 20－22 21－8 15－11 2－1	○ 21－15 21－15 2－0		2	2	0	4	1	4.00	98	71	1.380

【14組】【浦安市運動公園総合体育館】　Sコート

順位	チーム名	片桐VBC	菊鹿クラブ	大篠VC	試合	勝	負	得セ	失セ	セット率	総得点	総失点	得点率
1	片桐VBC（奈　良）		○ 21－7 21－10 2－0	○ 21－5 21－13 2－0	2	2	0	4	0	MAX	84	35	2.400
2	菊鹿クラブ（熊　本）	● 7－21 10－21 0－2		○ 17－21 22－20 15－9 2－1	2	1	1	2	3	0.67	71	92	0.772
3	大篠VC（高　知）	● 5－21 13－21 0－2	● 21－17 20－22 9－15 1－2		2	0	2	1	4	0.25	68	96	0.708

【15組】【カルッツかわさき】　Vコート

順位	チーム名	別府大平山	三庄キッズVC	陵ヶ岡	試合	勝	負	得セ	失セ	セット率	総得点	総失点	得点率
3	別府大平山（大　分）		● 21－14 17－21 13－15 1－2	● 16－21 21－19 10－15 1－2	2	0	2	2	4	0.50	98	105	0.933
1	三庄キッズVC（徳　島）	○ 14－21 21－17 15－13 2－1		○ 18－21 21－19 15－12 2－1	2	2	0	4	2	2.00	104	103	1.010
2	陵ヶ岡（京　都）	○ 21－16 19－21 15－10 2－1	● 21－18 19－21 12－15 1－2		2	1	1	3	3	1.00	107	101	1.059

【16組】【カルッツかわさき】　Vコート

順位	チーム名	鵜沼第2	高松JVC	岩槻	試合	勝	負	得セ	失セ	セット率	総得点	総失点	得点率
3	鵜沼第2（岐　阜）		● 19－21 17－21 0－2	● 13－21 25－23 14－16 1－2	2	0	2	1	4	0.25	88	102	0.863
2	高松JVC（山　形）	○ 21－19 21－17 2－0		● 13－21 10－21 0－2	2	1	1	2	2	1.00	65	78	0.833
1	岩槻（埼　玉）	○ 21－13 23－25 16－14 2－1	○ 21－13 21－10 2－0		2	2	0	4	1	4.00	102	75	1.360

男子予選　　第2日目結果8/9（木）

【1組】【とどろきアリーナ】　Aコート

順位	チーム名	十河男子	仙台枡江	陵ヶ岡	試合	勝	負	得セ	失セ	セット率	総得点	総失点	得点率
1	十河男子（香　川）		○ 21 21 / 14 12 / 2－0	○ 20 21 15 / 22 16 13 / 2－1	2	2	0	4	1	4.00	98	77	1.273
3	仙台枡江（宮　城）	● 14 12 / 21 21 / 0－2		● 13 18 / 21 21 / 0－2	2	0	2	0	4	0.00	57	84	0.679
2	陵ヶ岡（京　都）	● 22 16 13 / 20 21 15 / 1－2	○ 21 21 / 13 18 / 2－0		2	1	1	3	2	1.50	93	87	1.069

【2組】【とどろきアリーナ】　Aコート

順位	チーム名	岩槻	明保	兼城	試合	勝	負	得セ	失セ	セット率	総得点	総失点	得点率
1	岩槻（埼　玉）		○ 21 21 / 10 7 / 2－0	○ 21 21 / 14 18 / 2－0	2	2	0	4	0	MAX	84	49	1.714
3	明保（栃　木）	● 10 7 / 21 21 / 0－2		● 19 20 / 21 22 / 0－2	2	0	2	0	4	0.00	56	85	0.659
2	兼城（沖　縄）	● 14 18 / 21 21 / 0－2	○ 21 22 / 19 20 / 2－0		2	1	1	2	2	1.00	75	81	0.926

【3組】【とどろきアリーナ】　Dコート

順位	チーム名	千浜	浅口	青森ガッツ	試合	勝	負	得セ	失セ	セット率	総得点	総失点	得点率
1	千浜（静　岡）		○ 21 21 / 17 16 / 2－0	○ 21 21 / 9 2 / 2－0	2	2	0	4	0	MAX	84	44	1.909
2	浅口（岡　山）	● 17 16 / 21 21 / 0－2		○ 21 21 / 12 10 / 2－0	2	1	1	2	2	1.00	75	64	1.172
3	青森ガッツ（青　森）	● 9 2 / 21 21 / 0－2	● 12 10 / 21 21 / 0－2		2	0	2	0	4	0.00	33	84	0.393

【4組】【とどろきアリーナ】　Dコート

順位	チーム名	片桐VBC	広島 中筋	大川	試合	勝	負	得セ	失セ	セット率	総得点	総失点	得点率
1	片桐VBC（奈　良）		○ 21 21 / 13 7 / 2－0	○ 21 21 / 13 9 / 2－0	2	2	0	4	0	MAX	84	42	2.000
3	広島 中筋（広　島）	● 13 7 / 21 21 / 0－2		● 12 21 7 / 21 19 15 / 1－2	2	0	2	1	4	0.25	60	97	0.619
2	大川（福　岡）	● 13 9 / 21 21 / 0－2	○ 21 19 15 / 12 21 7 / 2－1		2	1	1	2	3	0.67	77	82	0.939

【5組】【町田市立総合体育館】　Gコート

順位	チーム名	北相ボーイズ	住吉男子	菊鹿クラブ	試合	勝	負	得セ	失セ	セット率	総得点	総失点	得点率
1	北相ボーイズ（神奈川）		○ 21 21 / 18 15 / 2－0	● 21 21 12 / 15 23 15 / 1－2	2	1	1	3	2	1.50	96	86	1.116
2	住吉男子（鳥　取）	● 18 15 / 21 21 / 0－2		○ 21 21 / 17 17 / 2－0	2	1	1	2	2	1.00	75	76	0.987
3	菊鹿クラブ（熊　本）	○ 15 23 15 / 21 21 12 / 2－1	● 17 17 / 21 21 / 0－2		2	1	1	2	3	0.67	87	96	0.906

【6組】【町田市立総合体育館】　Gコート

順位	チーム名	侍VBC	三穂田	安来	試合	勝	負	得セ	失セ	セット率	総得点	総失点	得点率
1	侍VBC（富　山）		○ 21 21 / 13 14 / 2－0	○ 21 21 / 17 13 / 2－0	2	2	0	4	0	MAX	84	57	1.474
2	三穂田（福　島）	● 13 14 / 21 21 / 0－2		○ 21 21 / 18 18 / 2－0	2	1	1	2	2	1.00	69	78	0.885
3	安来（島　根）	● 17 13 / 21 21 / 0－2	● 18 18 / 21 21 / 0－2		2	0	2	0	4	0.00	66	84	0.786

【7組】【町田市立総合体育館】　Jコート

順位	チーム名	岡谷Jr.	ウルトラV	高松JVC	試合	勝	負	得セ	失セ	セット率	総得点	総失点	得点率
2	岡谷Jr.（長　野）		● 19 21 / 21 23 / 0－2	○ 21 21 / 19 13 / 2－0	2	1	1	2	2	1.00	82	76	1.079
1	ウルトラV（新　潟）	○ 21 23 / 19 21 / 2－0		○ 21 19 15 / 12 21 13 / 2－1	2	2	0	4	1	4.00	99	86	1.151
3	高松JVC（山　形）	● 19 13 / 21 21 / 0－2	● 12 21 13 / 21 19 15 / 1－2		2	0	2	1	4	0.25	78	97	0.804

【8組】【町田市立総合体育館】　Jコート

順位	チーム名	江南男子	Ewing	新北野	試合	勝	負	得セ	失セ	セット率	総得点	総失点	得点率
1	江南男子（愛　知）		○ 21 21 / 8 15 / 2－0	○ 21 21 / 16 17 / 2－0	2	2	0	4	0	MAX	84	56	1.500
3	Ewing（北北海道）	● 8 15 / 21 21 / 0－2		● 21 15 9 / 17 21 15 / 1－2	2	0	2	1	4	0.25	68	95	0.716
2	新北野（大　阪）	● 16 17 / 21 21 / 0－2	○ 17 21 15 / 21 15 9 / 2－1		2	1	1	2	3	0.67	86	87	0.989

1・2組シード権獲得戦

1組1位
十河男子　（香　川）
2
21　21
15　15
0
岩槻　（埼　玉）
2組1位

3・4組シード権獲得戦

3組1位
千浜　（静　岡）
0
21　7
23　21
2
片桐VBC　（奈　良）
4組1位

5・6組シード権獲得戦

5組1位
北相ボーイズ　（神奈川）
0
19　10
21　21
2
侍VBC　（富　山）
6組1位

7・8組シード権獲得戦

7組1位
ウルトラV　（新　潟）
0
7　13
21　21
2
江南男子　（愛　知）
8組1位

女子予選　　第1日目結果8/8（水）

【1組】【とどろきアリーナ】　Bコート

順位	チーム名	姶良なぎさ	服間JVC	茨木JVC	試合	勝	負	得セ	失セ	セット率	総得点	総失点	得点率
3	姶良なぎさ（鹿児島）		● 6 − 21 / 16 − 21 / 0 − 2	● 6 − 21 / 13 − 21 / 0 − 2	2	0	2	0	4	0.00	41	84	0.488
1	服間JVC（福　井）	○ 21 − 6 / 21 − 16 / 2 − 0		○ 15 − 21 / 24 − 22 / 15 − 13 / 2 − 1	2	2	0	4	1	4.00	96	78	1.231
2	茨木JVC（大　阪）	○ 21 − 6 / 21 − 13 / 2 − 0	● 21 − 15 / 22 − 24 / 13 − 15 / 1 − 2		2	1	1	3	2	1.50	98	73	1.342

【2組】【とどろきアリーナ】　Bコート

順位	チーム名	夢が丘	湯田	小名浜西	試合	勝	負	得セ	失セ	セット率	総得点	総失点	得点率
2	夢が丘（山　口）		○ 21 − 7 / 21 − 15 / 2 − 0	● 18 − 21 / 21 − 17 / 7 − 15 / 1 − 2	2	1	1	3	2	1.50	88	75	1.173
3	湯田（山　梨）	● 7 − 21 / 15 − 21 / 0 − 2		● 12 − 21 / 11 − 21 / 0 − 2	2	0	2	0	4	0.00	45	84	0.536
1	小名浜西（福　島）	○ 21 − 18 / 17 − 21 / 15 − 7 / 2 − 1	○ 21 − 12 / 21 − 11 / 2 − 0		2	2	0	4	1	4.00	95	69	1.377

【3組】【とどろきアリーナ】　Eコート

順位	チーム名	香南VBC	江別中央	高須	試合	勝	負	得セ	失セ	セット率	総得点	総失点	得点率
1	香南VBC（香　川）		○ 21 − 13 / 21 − 11 / 2 − 0	○ 21 − 8 / 21 − 9 / 2 − 0	2	2	0	4	0	MAX	84	41	2.049
3	江別中央（南北海道）	● 13 − 21 / 11 − 21 / 0 − 2		● 22 − 20 / 17 − 21 / 2 − 15 / 1 − 2	2	0	2	1	4	0.25	65	98	0.663
2	高須（岐　阜）	● 8 − 21 / 9 − 21 / 0 − 2	○ 20 − 22 / 21 − 17 / 15 − 2 / 2 − 1		2	1	1	2	3	0.67	73	83	0.880

【4組】【とどろきアリーナ】　Eコート

順位	チーム名	ソルG	粕屋JVC	住吉女子	試合	勝	負	得セ	失セ	セット率	総得点	総失点	得点率
2	ソルG（神奈川）		● 9 − 21 / 13 − 21 / 0 − 2	○ 16 − 21 / 21 − 16 / 15 − 8 / 2 − 1	2	1	1	2	3	0.67	74	87	0.851
1	粕屋JVC（福　岡）	○ 21 − 9 / 21 − 13 / 2 − 0		○ 21 − 11 / 21 − 11 / 2 − 0	2	2	0	4	0	MAX	84	44	1.909
3	住吉女子（鳥　取）	● 21 − 16 / 16 − 21 / 8 − 15 / 1 − 2	● 11 − 21 / 11 − 21 / 0 − 2		2	0	2	1	4	0.25	67	94	0.713

【5組】【町田市立総合体育館】　Hコート

順位	チーム名	藤原	SVJ	大井	試合	勝	負	得セ	失セ	セット率	総得点	総失点	得点率
3	藤原（大　分）		○ 23 − 21 / 21 − 17 / 2 − 0	● 15 − 21 / 19 − 21 / 0 − 2	2	1	1	2	2	1.00	78	80	0.975
2	SVJ（静　岡）	● 21 − 23 / 17 − 21 / 0 − 2		○ 21 − 16 / 22 − 20 / 2 − 0	2	1	1	2	2	1.00	81	80	1.0125
1	大井（埼　玉）	○ 21 − 15 / 21 − 19 / 2 − 0	● 16 − 21 / 20 − 22 / 0 − 2		2	1	1	2	2	1.00	78	77	1.0130

【6組】【町田市立総合体育館】　Hコート

順位	チーム名	葛城	本庄	山東小	試合	勝	負	得セ	失セ	セット率	総得点	総失点	得点率
1	葛城（奈　良）		○ 21 − 17 / 21 − 18 / 2 − 0	○ 21 − 12 / 21 − 12 / 2 − 0	2	2	0	4	0	MAX	84	59	1.424
2	本庄（島　根）	● 17 − 21 / 18 − 21 / 0 − 2		○ 21 − 3 / 21 − 15 / 2 − 0	2	1	1	2	2	1.00	77	60	1.283
3	山東小（山　形）	● 12 − 21 / 12 − 21 / 0 − 2	● 3 − 21 / 15 − 21 / 0 − 2		2	0	2	0	4	0.00	42	84	0.500

【7組】【所沢市民体育館】　Kコート

順位	チーム名	陽東	みかつき	MIBUⅡ	試合	勝	負	得セ	失セ	セット率	総得点	総失点	得点率
1	陽東（栃　木）		○ 21 − 14 / 21 − 17 / 2 − 0	○ 21 − 13 / 21 − 9 / 2 − 0	2	2	0	4	0	MAX	84	53	1.585
2	みかつき（佐　賀）	● 14 − 21 / 17 − 21 / 0 − 2		○ 25 − 23 / 24 − 26 / 15 − 11 / 2 − 1	2	1	1	2	3	0.67	95	102	0.931
3	MIBUⅡ（愛　媛）	● 13 − 21 / 9 − 21 / 0 − 2	● 23 − 25 / 26 − 24 / 11 − 15 / 1 − 2		2	0	2	1	4	0.25	82	106	0.774

【8組】【所沢市民体育館】　Kコート

順位	チーム名	多賀城	はやぶさ	岡崎JVC	試合	勝	負	得セ	失セ	セット率	総得点	総失点	得点率
3	多賀城（宮　城）		● 4 − 21 / 12 − 21 / 0 − 2	● 11 − 21 / 8 − 21 / 0 − 2	2	0	2	0	4	0.00	35	84	0.417
1	はやぶさ（滋　賀）	○ 21 − 4 / 21 − 12 / 2 − 0		○ 15 − 21 / 21 − 14 / 15 − 12 / 2 − 1	2	2	0	4	1	4.00	93	63	1.476
2	岡崎JVC（愛　知）	○ 21 − 11 / 21 − 8 / 2 − 0	● 21 − 15 / 14 − 21 / 12 − 15 / 1 − 2		2	1	1	3	2	1.50	89	70	1.271

女子予選　　第2日目結果8/9（木）

【1組】【とどろきアリーナ】　Bコート

順位	チーム名	新庄北	多賀城	大井JVC	試合	勝	負	得セ	失セ	セット率	総得点	総失点	得点率
2	新庄北（富 山）		○ 21 21 / 12 14 / 2－0	● 11 16 / 21 21 / 0－2	2	1	1	2	2	1.00	69	68	1.015
3	多賀城（宮 城）	● 12 14 / 21 21 / 0－2		● 17 8 / 21 21 / 0－2	2	0	2	0	4	0.00	51	84	0.607
1	大井JVC（京 都）	○ 21 21 / 11 16 / 2－0	○ 21 21 / 17 8 / 2－0		2	2	0	4	0	MAX	84	52	1.615

【2組】【とどろきアリーナ】　Bコート

順位	チーム名	高浜JVC	姶良なぎさ	茶屋町	試合	勝	負	得セ	失セ	セット率	総得点	総失点	得点率
1	高浜JVC（兵 庫）		○ 21 21 / 7 19 / 2－0	○ 21 21 / 11 16 / 2－0	2	2	0	4	0	MAX	84	53	1.585
2	姶良なぎさ（鹿児島）	● 7 19 / 21 21 / 0－2		○ 21 22 / 18 20 / 2－0	2	1	1	2	2	1.00	69	80	0.863
3	茶屋町（岡 山）	● 11 16 / 21 21 / 0－2	● 18 20 / 21 22 / 0－2		2	0	2	0	4	0.00	65	85	0.765

【3組】【とどろきアリーナ】　Eコート

順位	チーム名	陽東	江別中央	SVJ	試合	勝	負	得セ	失セ	セット率	総得点	総失点	得点率
3	陽東（栃 木）		● 15 16 / 21 21 / 0－2	○ 16 21 15 / 21 15 9 / 2－1	2	1	1	2	3	0.67	83	87	0.954
2	江別中央（南北海道）	○ 21 21 / 15 16 / 2－0		● 16 17 / 21 21 / 0－2	2	1	1	2	2	1.00	75	73	1.027
1	SVJ（静 岡）	● 21 15 9 / 16 21 15 / 1－2	○ 21 21 / 16 17 / 2－0		2	1	1	3	2	1.50	87	85	1.024

【4組】【とどろきアリーナ】　Eコート

順位	チーム名	小名浜西	きのと	本庄	試合	勝	負	得セ	失セ	セット率	総得点	総失点	得点率
1	小名浜西（福 島）		○ 21 21 / 7 11 / 2－0	○ 21 19 15 / 12 21 8 / 2－1	2	2	0	4	1	4.00	97	59	1.644
3	きのと（新 潟）	● 7 11 / 21 21 / 0－2		● 21 15 13 / 16 21 15 / 1－2	2	0	2	1	4	0.25	67	94	0.713
2	本庄（島 根）	● 12 21 8 / 21 19 / 15 / 1－2	○ 16 21 15 / 21 15 / 13 / 2－1		2	1	1	3	3	1.00	93	104	0.894

【5組】【町田市立総合体育館】　Hコート

順位	チーム名	田場	山東小	豊頃	試合	勝	負	得セ	失セ	セット率	総得点	総失点	得点率
1	田場（沖 縄）		○ 21 10 15 / 11 21 8 / 2－1	○ 22 22 15 / 20 24 8 / 2－1	2	2	0	4	2	2.00	105	92	1.141
3	山東小（山 形）	● 11 21 8 / 21 10 / 15 / 1－2		● 17 7 / 21 21 / 0－2	2	0	2	1	4	0.25	64	88	0.727
2	豊頃（北北海道）	● 20 24 8 / 22 22 / 15 / 1－2	○ 21 21 / 17 7 / 2－0		2	1	1	3	2	1.50	94	83	1.133

【6組】【町田市立総合体育館】　Hコート

順位	チーム名	はやぶさ	益城中央	夢が丘	試合	勝	負	得セ	失セ	セット率	総得点	総失点	得点率
1	はやぶさ（滋 賀）		○ 21 21 / 12 14 / 2－0	○ 21 21 / 15 8 / 2－0	2	2	0	4	0	MAX	84	49	1.714
3	益城中央（熊 本）	● 12 14 / 21 21 / 0－2		● 7 13 / 21 21 / 0－2	2	0	2	0	4	0.00	46	84	0.548
2	夢が丘（山 口）	● 15 8 / 21 21 / 0－2	○ 21 21 / 7 13 / 2－0		2	1	1	2	2	1.00	65	62	1.048

【7組】【所沢市民体育館】　Kコート

順位	チーム名	三砂ジュニア	サンライズ	みかつき	試合	勝	負	得セ	失セ	セット率	総得点	総失点	得点率
1	三砂ジュニア（東 京）		○ 21 21 / 19 12 / 2－0	○ 21 17 15 / 19 21 9 / 2－1	2	2	0	4	1	4.00	95	80	1.188
3	サンライズ（石 川）	● 19 12 / 21 21 / 0－2		● 17 21 12 / 21 18 / 15 / 1－2	2	0	2	1	4	0.25	81	96	0.844
2	みかつき（佐 賀）	● 19 21 9 / 21 17 / 15 / 1－2	○ 21 18 15 / 17 21 / 12 / 2－1		2	1	1	3	3	1.00	103	103	1.000

【8組】【所沢市民体育館】　Kコート

順位	チーム名	服間JVC	住吉女子	岡崎JVC	試合	勝	負	得セ	失セ	セット率	総得点	総失点	得点率
1	服間JVC（福 井）		○ 21 21 / 13 4 / 2－0	○ 21 21 / 19 18 / 2－0	2	2	0	4	0	MAX	84	54	1.556
3	住吉女子（鳥 取）	● 13 4 / 21 21 / 0－2		● 12 10 / 21 21 / 0－2	2	0	2	0	4	0.00	39	84	0.464
2	岡崎JVC（愛 知）	● 19 18 / 21 21 / 0－2	○ 21 21 / 12 10 / 2－0		2	1	1	2	2	1.00	79	64	1.234

1・2組シード権獲得戦

1組1位
大井JVC　（京 都）
1
17　21　9
21　11　15
2
高浜JVC　（兵 庫）
2組1位

3・4組シード権獲得戦

3組1位
SVJ　（静 岡）
2
21　24
19　22
0
小名浜西　（福 島）
4組1位

5・6組シード権獲得戦

5組1位
田場　（沖 縄）
0
10　6
21　21
2
はやぶさ　（滋 賀）
6組1位

7・8組シード権獲得戦

7組1位
三砂ジュニア　（東 京）
1
22　18　15
20　21　17
2
服間JVC　（福 井）
8組1位

女子決勝トーナメント結果　8/10（金）　とどろきアリーナ

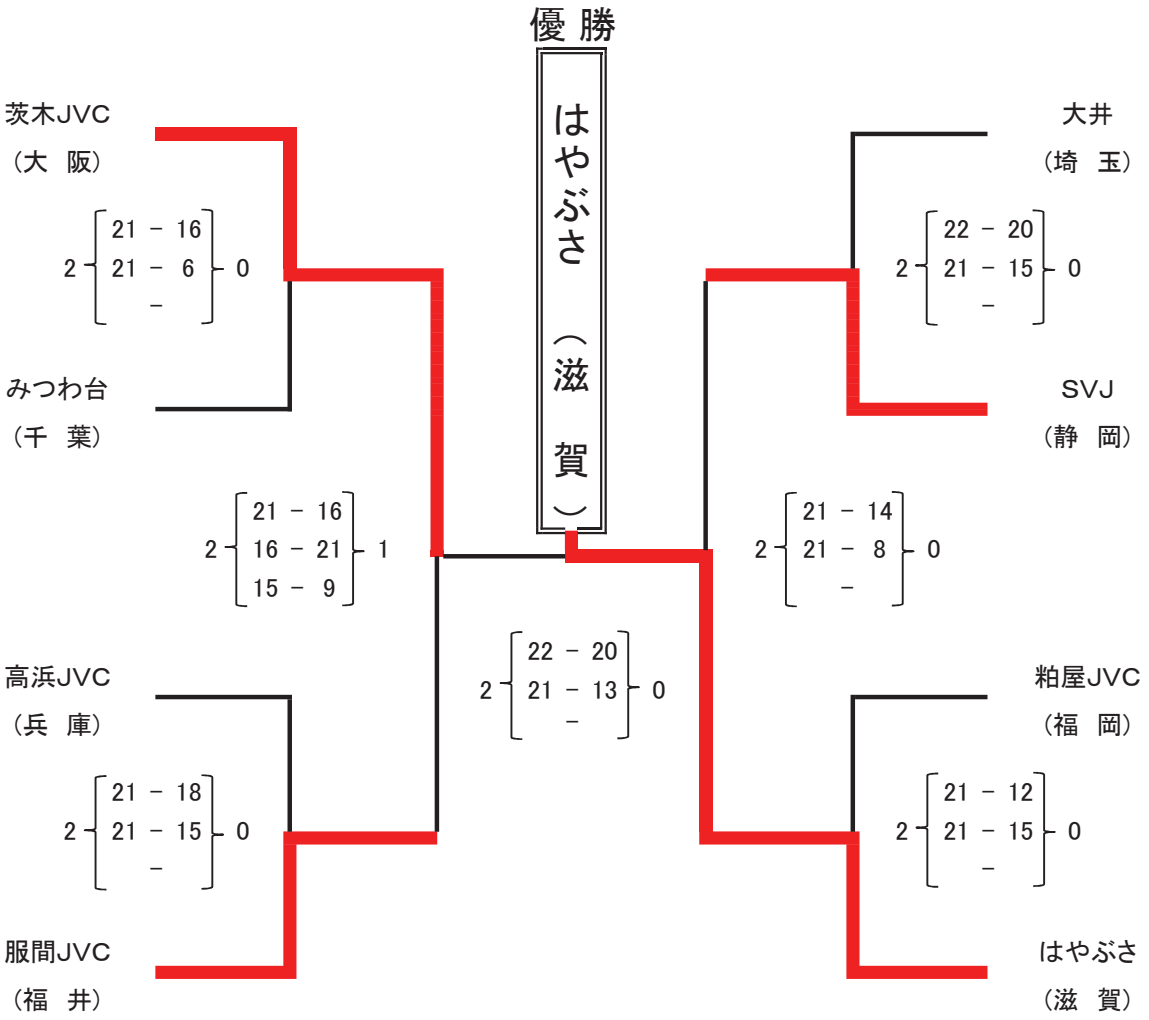

混合予選　　第1日目結果8/8（水）

【1組】【とどろきアリーナ】　Cコート

順位	チーム名	中村クラブ	柏原JVBC	貴船	試合	勝点	勝	負	得セ	失セ	セット率	総得点	総失点	得点率
1	中村クラブ（高 知）		○ 21－18 16－21 15－11 2－1	○ 21－11 21－16 2－0	2	4	2	0	4	1	4.00	94	77	1.221
2	柏原JVBC（大 阪）	● 18－21 21－16 11－15 1－2		○ 24－22 21－4 2－0	2	3	1	1	3	2	1.50	95	78	1.218
3	貴船（静 岡）	● 11－21 16－21 0－2	● 22－24 4－21 0－2		2	2	0	2	0	4	0.00	53	87	0.609

【2組】【とどろきアリーナ】　Cコート

順位	チーム名	東京杉一	稲垣ジュニア	茂木	試合	勝点	勝	負	得セ	失セ	セット率	総得点	総失点	得点率
1	東京杉一（東 京）		○ 21－10 21－12 2－0	○ 21－19 20－22 15－7 2－1	2	4	2	0	4	1	4.00	98	70	1.400
3	稲垣ジュニア（青 森）	● 10－21 12－21 0－2		● 17－21 20－22 0－2	2	2	0	2	0	4	0.00	59	85	0.694
2	茂木（長 崎）	● 19－21 22－20 7－15 1－2	○ 21－17 22－20 2－0		2	3	1	1	3	2	1.50	91	93	0.978

【3組】【町田市立総合体育館】　Fコート

順位	チーム名	金栄JVC	小美球BI	南箕輪	試合	勝点	勝	負	得セ	失セ	セット率	総得点	総失点	得点率
2	金栄JVC（愛 媛）		● 21－16 18－21 11－15 1－2	○ 21－11 21－10 2－0	2	3	1	1	3	2	1.50	92	73	1.260
1	小美球BI（茨 城）	○ 16－21 21－18 15－11 2－1		○ 21－10 21－9 2－0	2	4	2	0	4	1	4.00	94	69	1.362
3	南箕輪（長 野）	● 11－21 10－21 0－2	● 10－21 9－21 0－2		2	2	0	2	0	4	0.00	40	84	0.476

【4組】【町田市立総合体育館】　Fコート

順位	チーム名	精華ラビ	IVC	姫島VBC	試合	勝点	勝	負	得セ	失セ	セット率	総得点	総失点	得点率
1	精華ラビ（京 都）		○ 21－8 21－4 2－0	○ 21－8 21－15 2－0	2	4	2	0	4	0	MAX	84	35	2.400
2	IVC（秋 田）	● 8－21 4－21 0－2		○ 25－23 21－18 2－0	2	3	1	1	2	2	1.00	58	83	0.699
3	姫島VBC（大 分）	● 8－21 15－21 0－2	● 23－25 18－21 0－2		2	2	0	2	0	4	0.00	64	88	0.727

【5組】【町田市立総合体育館】　Iコート

順位	チーム名	HEROES	若浜	高根VBC	試合	勝点	勝	負	得セ	失セ	セット率	総得点	総失点	得点率
2	HEROES（宮 崎）		● 13－21 17－21 0－2	○ 21－16 18－21 15－12 2－1	2	3	1	1	2	3	0.67	84	91	0.923
1	若浜（山 形）	○ 21－13 21－17 2－0		○ 21－14 21－13 2－0	2	4	2	0	4	0	MAX	84	57	1.474
3	高根VBC（千 葉）	● 16－21 21－18 12－15 1－2	● 14－21 13－21 0－2		2	2	0	2	1	4	0.25	76	96	0.792

【6組】【町田市立総合体育館】　Iコート

順位	チーム名	深川	鞍月JVC	うた	試合	勝点	勝	負	得セ	失セ	セット率	総得点	総失点	得点率
2	深川（広 島）		○ 21－8 21－10 2－0	● 18－21 15－21 0－2	2	3	1	1	2	2	1.00	75	60	1.250
3	鞍月JVC（石 川）	● 8－21 10－21 0－2		● 7－21 7－21 0－2	2	2	0	2	0	4	0.00	32	84	0.381
1	うた（奈 良）	○ 21－18 21－15 2－0	○ 21－7 21－7 2－0		2	4	2	0	4	0	MAX	84	47	1.787

【7組】【所沢市民体育館】　Lコート

順位	チーム名	永豊	大谷戸	比叡平	試合	勝点	勝	負	得セ	失セ	セット率	総得点	総失点	得点率
3	永豊（福 島）		● 11－21 11－21 0－2	● 10－21 6－21 0－2	2	2	0	2	0	4	0.00	38	84	0.452
2	大谷戸（神奈川）	○ 21－11 21－11 2－0		● 10－21 13－21 0－2	2	3	1	1	2	2	1.00	65	64	1.016
1	比叡平（滋 賀）	○ 21－10 21－6 2－0	○ 21－10 21－13 2－0		2	4	2	0	4	0	MAX	84	39	2.154

【8組】【所沢市民体育館】　Lコート

順位	チーム名	翔南	増穂	小野VBC	試合	勝点	勝	負	得セ	失セ	セット率	総得点	総失点	得点率
2	翔南（沖 縄）		○ 21－12 23－21 2－0	● 21－18 17－21 8－15 1－2	2	3	1	1	3	2	1.50	90	87	1.034
3	増穂（山 梨）	● 12－21 21－23 0－2		● 11－21 5－21 0－2	2	2	0	2	0	4	0.00	49	86	0.570
1	小野VBC（山 口）	○ 18－21 21－17 15－8 2－1	○ 21－11 21－5 2－0		2	4	2	0	4	1	4.00	96	62	1.548

混合予選　　第2日目結果8/9(木)

【9組】【所沢市民体育館】　　Oコート

確定順位	チーム名	東京杉一	南箕輪	翔南	高田VBC	鴻巣南	試合	勝点	勝	負	棄権	得セ	失セ	セット率	総得点	総失点	得点率
2	東京杉一 (東京)		○ 21-10 21-10 2-0			○ 21-7 21-13 2-0	2	4	2	0	0	4	0	MAX	84	40	2.100
5	南箕輪 (長野)	● 10-21 10-21 0-2		● 9-21 16-21 0-2			2	2	0	2	0	0	4	0.00	45	84	0.536
1	翔南 (沖縄)		○ 21-9 21-16 2-0		○ 21-12 21-13 2-0		2	4	2	0	0	4	0	MAX	84	50	1.680
4	高田VBC (岩手)			● 12-21 13-21 0-2		● 11-21 10-21 0-2	2	2	0	2	0	0	4	0.00	46	84	0.548
3	鴻巣南 (埼玉)	● 7-21 13-21 0-2			○ 21-11 21-10 2-0		2	3	1	1	0	2	2	1.00	62	63	0.984

準々決勝進出戦

東京杉一 (東京)	1	13-21 22-20 11-15	2	翔南 (沖縄)

【10組】【浦安市運動公園総合体育館】　　Rコート

順位	チーム名	小美球BI	遠別	芝田キッズ	貴船	試合	勝点	勝点順位	勝	負	棄権	得セ	失セ	セット率	セット率	総得点	総失点	得点率
2	小美球BI (茨城)		● 11-21 21-15 9-15 1-2	○ 22-20 21-18 2-0	○ 21-10 21-2 2-0	3	5	2	2	1	0	5	2	2.50	2.500	84	89	0.944
1	遠別 (北北海道)	○ 21-11 15-21 15-9 2-1		○ 21-9 21-11 2-0	○ 21-9 21-12 2-0	3	6	1	3	0	0	6	1	6.00	6.000	93	61	1.525
3	芝田キッズ (徳島)	● 20-22 18-21 0-2	● 9-21 11-21 0-2		○ 21-16 21-17 2-0	3	4	3	1	2	0	2	4	0.50	0.500	58	85	0.682
4	貴船 (静岡)	● 10-21 2-21 0-2	● 9-21 12-21 0-2	● 16-21 17-21 0-2		3	3	4	0	3	0	0	6	0.00	0.000	66	126	0.524

【11組】【カルッツかわさき】　　Uコート

順位	チーム名	加古川F	茂木	意東クラブ	鞍月JVC	試合	勝点	勝点順位	勝	負	棄権	得セ	失セ	セット率	セット率	総得点	総失点	得点率
2	加古川F (兵庫)		● 19-21 18-21 0-2	○ 21-6 21-7 2-0	○ 21-2 21-12 2-0	3	5	2	2	1	0	4	2	2.00	2.000	79	55	1.436
1	茂木 (長崎)	○ 21-19 21-18 2-0		○ 21-10 21-12 2-0	○ 21-13 21-16 2-0	3	6	1	3	0	0	6	0	MAX	10.000	84	59	1.424
3	意東クラブ (島根)	● 6-21 7-21 0-2	● 10-21 12-21 0-2		○ 21-16 21-14 2-0	3	4	3	1	2	0	2	4	0.50	0.500	35	84	0.417
4	鞍月JVC (石川)	● 2-21 12-21 0-2	● 13-21 16-21 0-2	● 16-21 14-21 0-2		3	3	4	0	3	0	0	6	0.00	0.000	73	126	0.579

【12組】【カルッツかわさき】　　Xコート

順位	チーム名	三橋	IVC	STARS	中川	試合	勝点	勝点順位	勝	負	棄権	得セ	失セ	セット率	セット率	総得点	総失点	得点率
1	三橋 (福岡)		○ 21-7 21-10 2-0	○ 21-9 21-13 2-0	○ 21-7 21-11 2-0	3	6	1	3	0	0	6	0	MAX	10.000	84	39	2.154
4	IVC (秋田)	● 7-21 10-21 0-2		● 7-21 8-21 0-2	● 15-21 13-21 0-2	3	3	4	0	3	0	0	6	0.00	0.000	32	84	0.381
2	STARS (和歌山)	● 9-21 13-21 0-2	○ 21-7 21-8 2-0		○ 21-18 21-18 2-0	3	5	2	2	1	0	4	2	2.00	2.000	64	57	1.123
3	中川 (三重)	● 7-21 11-21 0-2	○ 21-15 21-13 2-0	● 18-21 18-21 0-2		3	4	3	1	2	0	2	4	0.50	0.500	96	112	0.857

主　催　公益財団法人　静岡県体育協会　　静岡県スポーツ少年団
　　一般社団法人　静岡県バレーボール協会
主　管　静岡県小学生バレーボール連盟　　東部小学生バレーボール連盟

第４７回静岡県小学生バレーボール大会〔会長杯〕　兼
平成３０年度静岡県スポーツ少年団バレーボール交流会　東部地区予選　１日目結果

男子の部　１日目　　１０月１４日（日）

※各グループ１位及び２位は、２日目の１～６位順位決定戦へ進む。
※各グループ３～４位の５チームは、２日目の７～１１位決定戦へ進む。

Aグループ

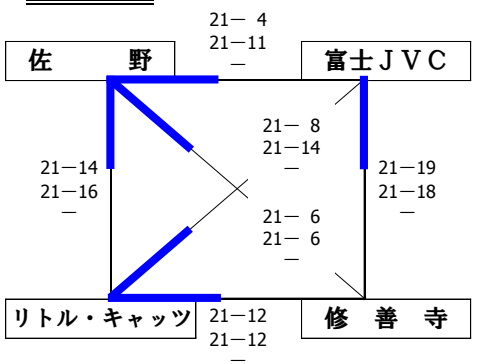

Bグループ

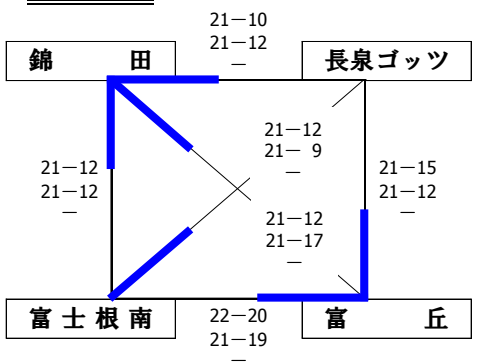

Cグループ

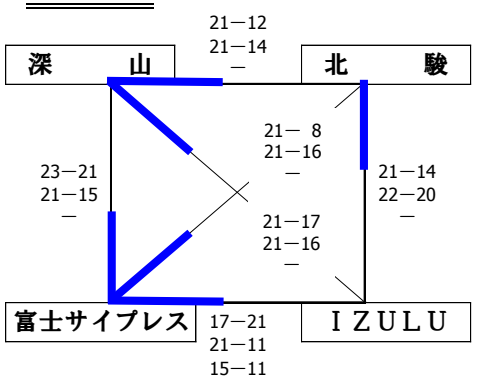

この組み合わせ表の各試合結果は、左側に勝利チームの得点を記入しています。

男子の部　２日目　　１０月２１日（日）　＜富士宮市立富丘小学校＞

１～６位決定戦

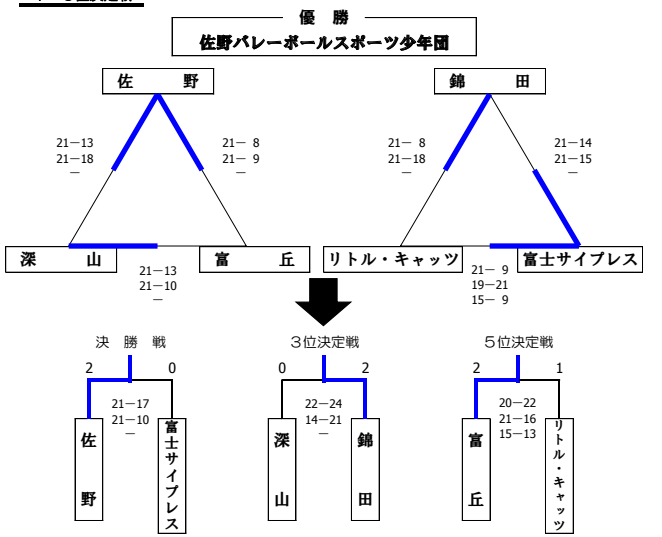

この組み合わせ表の試合結果は、リーグ戦は左側に勝利チームの得点を記入しトーナメント戦はそれぞれのチーム側にそのチームの得点を記入しています。

男　子　の　部　　最　終　順　位	
優　勝	佐野バレーボールスポーツ少年団
準優勝	富士サイプレス
第３位	錦田ユナイテッドＶＣスポーツ少年団
第４位	深山クラブジュニアバレーボールスポーツ少年団
第５位	富丘フレンズバレーボールスポーツ少年団
第６位	大仁リトル・キャッツスポーツ少年団

男子の部　２日目　　１０月２１日（日）

７～１１位決定戦

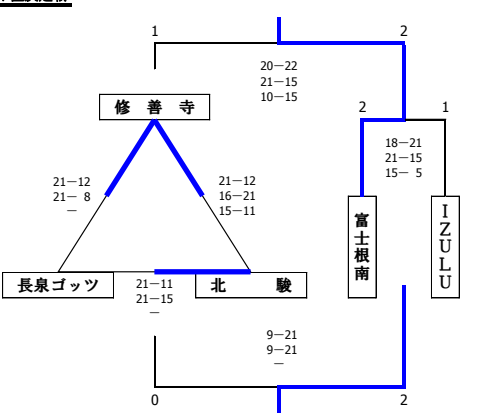

この組み合わせ表の試合結果は、リーグ戦は左側に勝利チームの得点を記入しトーナメント戦はそれぞれのチーム側にそのチームの得点を記入しています。

男　子　の　部　　最　終　順　位	
第７位	富士根南あすなろバレーボールスポーツ少年団
第８位	修善寺ジュニアバレーボールスポーツ少年団
第９位	ＩＺＵＬＵバレーボールクラブ
第10位	北駿バレーボールクラブスポーツ少年団
第11位	長泉ゴッツバレーボールクラブスポーツ少年団
第12位	富士ＪＶＣ

主　催　公益財団法人　静岡県体育協会　　静岡県スポーツ少年団
　　一般社団法人　静岡県バレーボール協会
主　管　静岡県小学生バレーボール連盟　　東部小学生バレーボール連盟

第４７回静岡県小学生バレーボール大会〔会長杯〕　兼
平成３０年度静岡県スポーツ少年団バレーボール交流会　東部地区予選　１日目結果

女子の部　１日目　　１０月１４日（日）

※各グループ１位が１～６位決定戦へ、２位が７～１２位決定戦へ進む。

Aグループ

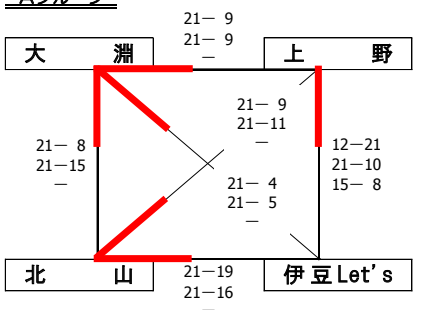

Cグループ

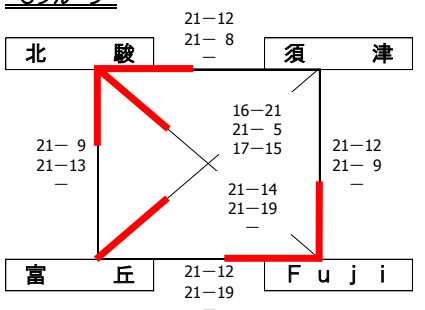

Eグループ

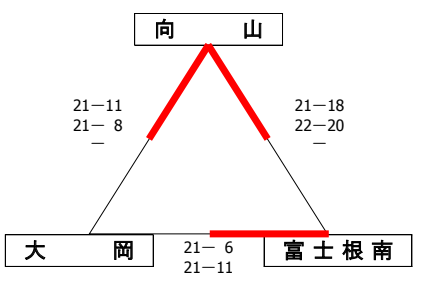

Fグループ

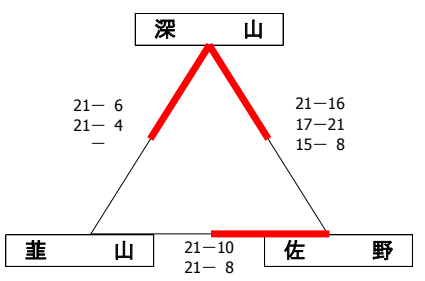

Dグループ

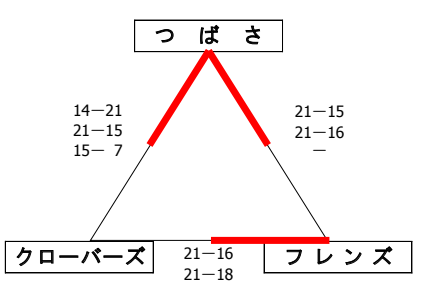

Bグループ

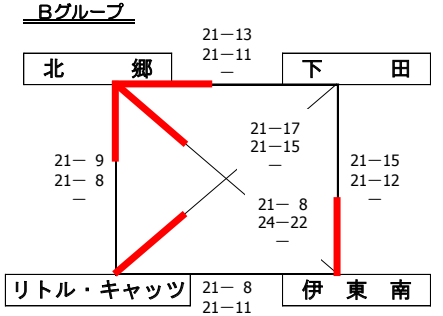

この組み合わせ表の各試合結果は、左側に勝利チームの得点を記入しています。

女子の部　２日目　　１０月２１日（日）

１～６位決定戦

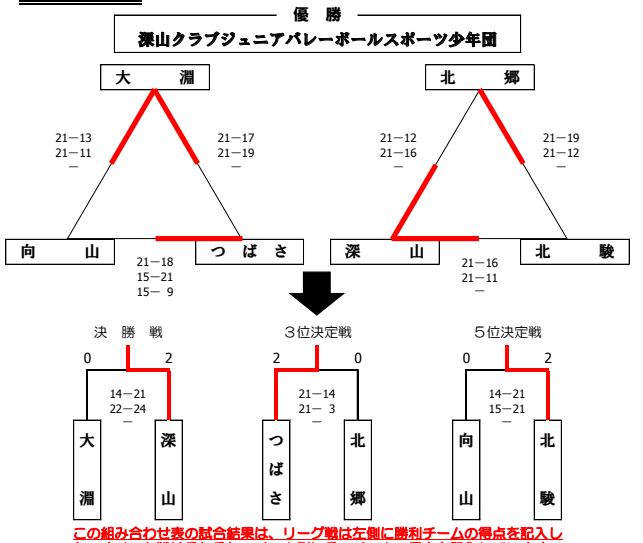

この組み合わせ表の試合結果は、リーグ戦は左側に勝利チームの得点を記入し
トーナメント戦はそれぞれのチーム側にそのチームの得点を記入しています。

女子の部　最終順位	
優　勝	深山クラブジュニアバレーボールスポーツ少年団
準優勝	大淵バレーボールクラブ
第３位	つばさバレーボール少年団
第４位	北郷ジュニアバレーボールクラブスポーツ少年団
第５位	北駿バレーボールクラブスポーツ少年団
第６位	向山バレーボールスポーツ少年団

７～１２位決定戦

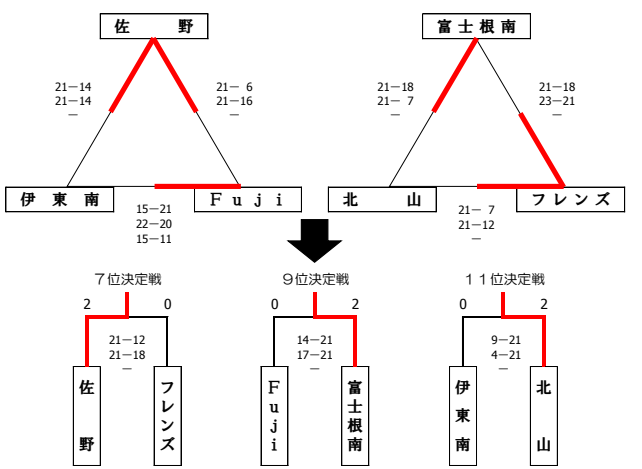

この組み合わせ表の試合結果は、リーグ戦は左側に勝利チームの得点を記入し
トーナメント戦はそれぞれのチーム側にそのチームの得点を記入しています。

女子の部　最終順位	
第７位	佐野バレーボールスポーツ少年団
第８位	フレンズクラブスポーツ少年団
第９位	富士根南あすなろバレーボールスポーツ少年団
第１０位	Ｆｕｊｉバレーボールクラブ
第１１位	北山バレーボールスポーツ少年団
第１２位	伊東南ジュニアバレーボールクラブ

主　催　公益財団法人　静岡県体育協会　　静岡県スポーツ少年団
　　一般社団法人　静岡県バレーボール協会
主　管　静岡県小学生バレーボール連盟　　東部小学生バレーボール連盟

第４７回静岡県小学生バレーボール大会〔会長杯〕　兼
平成３０年度静岡県スポーツ少年団バレーボール交流会　東部地区予選　　最終結果

混合の部　　１０月１４日（日）、２１日（日）

優　勝
貴船ＷＥＳＴバレーボールスポーツ少年団

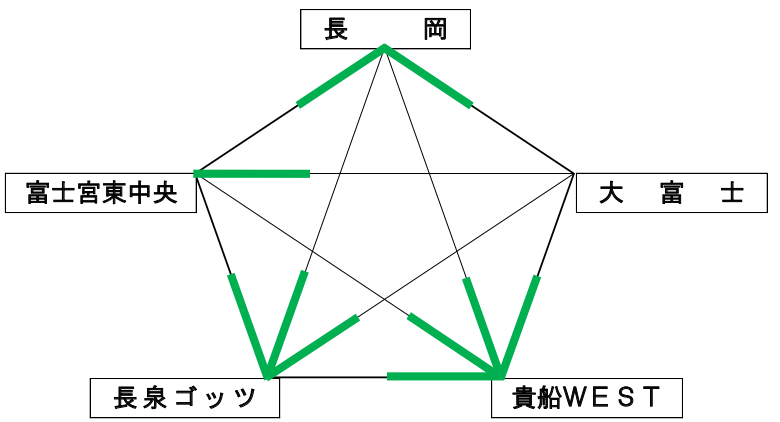

得点などの詳細な結果は、別紙リーグ戦勝敗表に記載する。

混　合　の　部　　最　終　順　位	
優　勝	貴船ＷＥＳＴバレーボールスポーツ少年団
準優勝	長泉ゴッツバレーボールクラブスポーツ少年団
第３位	長岡ジュニアバレーボールスポーツ少年団
第４位	富士宮東中央バレーボールスポーツ少年団
第５位	大富士バレーボールスポーツ少年団

上位３チームは会長杯静岡県大会に出場する

第４７回静岡県小学生バレーボール大会【会長杯】
兼　平成３０年度静岡県スポーツ少年団バレーボール交流会　東部地区予選　混合の部　最終結果

チーム名	長　岡	富士宮東中央	長泉ゴッツ	貴船WEST	大富士	勝敗数	セット率 得	セット率 失	セット率 得/失	得点率 得	得点率 失	得点率 得/失	順位
長　岡		○ 2 (21－5 21－19 －) 0	× 0 (10－21 18－21 －) 2	× 0 (16－21 11－21 －) 2	○ 2 (21－9 21－10 －) 0	2勝2敗	4	4	1.000	139	127	1.094	3
富士宮東中央	× 0 (5－21 19－21 －) 2		× 0 (7－21 7－21 －) 2	× 0 (10－21 13－21 －) 2	○ 2 (21－9 21－14 －) 0	1勝3敗	2	6	0.333	103	149	0.691	4
長泉ゴッツ	○ 2 (21－10 21－18 －) 0	○ 2 (21－7 21－7 －) 0		× 0 (19－21 19－21 －) 2	○ 2 (21－14 21－15 －) 0	3勝1敗	6	2	3.000	164	113	1.451	2
貴船WEST	○ 2 (21－16 21－11 －) 0	○ 2 (21－10 21－13 －) 0	○ 2 (21－19 21－19 －) 0		○ 2 (21－10 21－17 －) 0	4勝0敗	8	0	MAX	168	115	1.461	1
大富士	× 0 (9－21 10－21 －) 2	× 0 (9－21 14－21 －) 2	× 0 (14－21 15－21 －) 2	× 0 (10－21 17－21 －) 2		0勝4敗	0	8	MIN	98	168	0.583	5

優　勝　　貴船ＷＥＳＴバレーボールスポーツ少年団
準優勝　　長泉ゴッツバレーボールクラブスポーツ少年団
第３位　　長岡ジュニアバレーボールスポーツ少年団

※「セット率」…自分のチームの総得セット数　÷　自分のチームの総失セット数
※「得点率」…自分のチームの総得点　÷　自分のチームの総失点

第47回　静岡県小学生バレーボール大会　（中部地区予選）　1日目　　30.10.14　（抽選　30.10.4）
兼平成30年度　静岡県スポーツ少年団バレーボール交流会　　県大会11チーム出場

「女子の部」　（ミカサ）

Aブロック　青島小学校

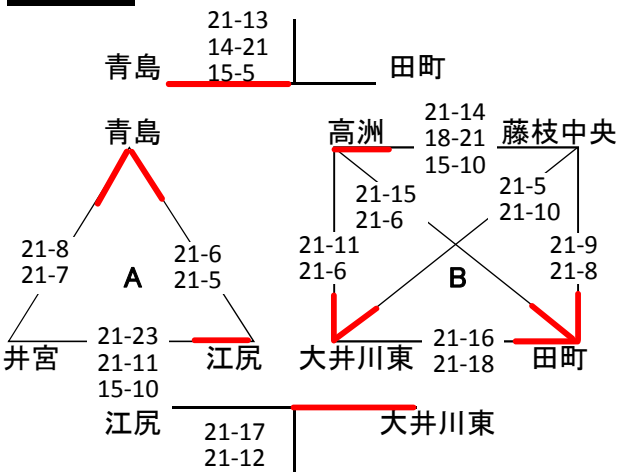

Bブロック　東益津小学校

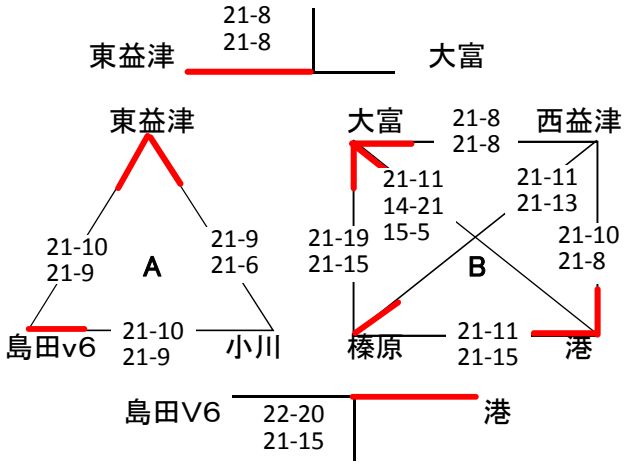

Cブロック　大井川東小学校

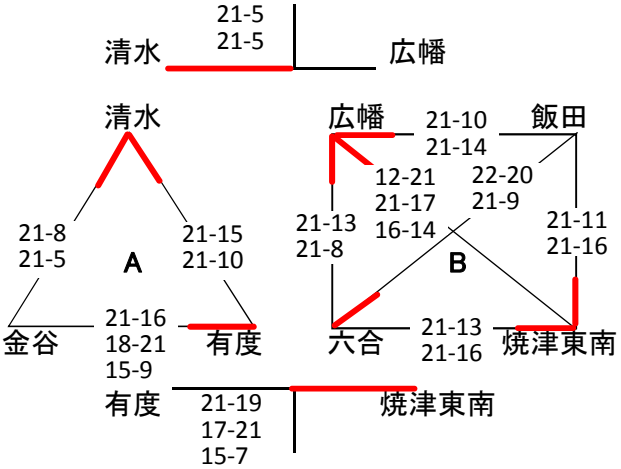

「男子の部」（モルテン）静岡市立清水小学校　　30.10.21

県大会3チーム出場

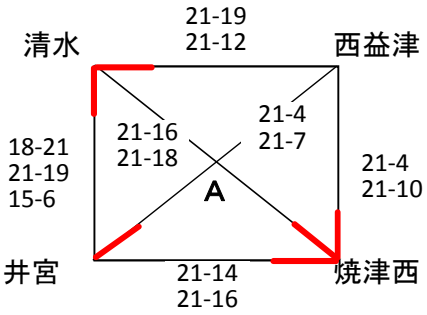

順位
1位　焼津西
2位　清水
3位　井宮
4位　西益津

大会タイムスケジュール

開場	8:30
アップ	8:30～40
第1試合以外	8:40～50
第1試合	8:50～9:00
監督会議	9:00～10
開会式	9:10～20
第1試合開始	9:40

連絡事項
1.勝ち上がりチームは申込書の競技のサイン
　を受け順位戦に持参（予選一日目）
2.総務は結果を当日中に金谷VSC
競技委員長　鈴木律夫　まで、FAX報告
FAX　0547－46－0330　電話同番号
　＊FAX番号　部外秘　本件のみ使用可

「女子順位決定戦」　　2日目　　30.10.21
1位～6位決定戦　＊青島小学校　　（ミカサ）　　県大会11チーム出場

順位
1位　清水
2位　東益津
3位　青島

4位　広幡
5位　田町
6位　大富

7位　焼津東南
8位　大井川東
9位　港

10位　有度
11位　島田V6
12位　江尻

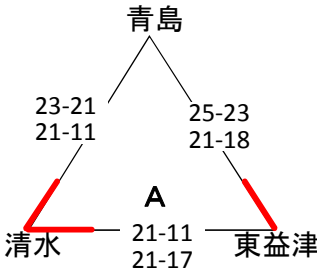

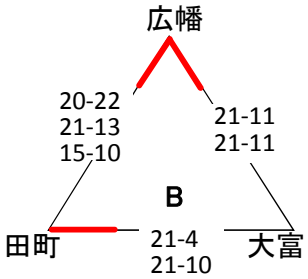

7位～12位決定戦　＊川根体育館（川根中学校体育館）　（ミカサ）

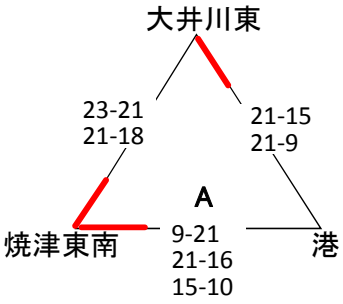

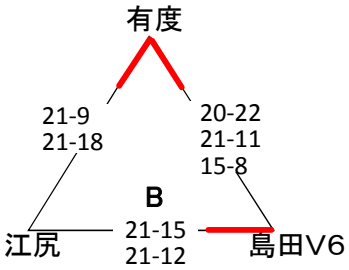

「混合の部」（モルテン）大井川南小学校30.10.21　　県大会2チーム出場

順位
1位 大井川南
2位　藤枝
3位　江尻

大井川南小学校

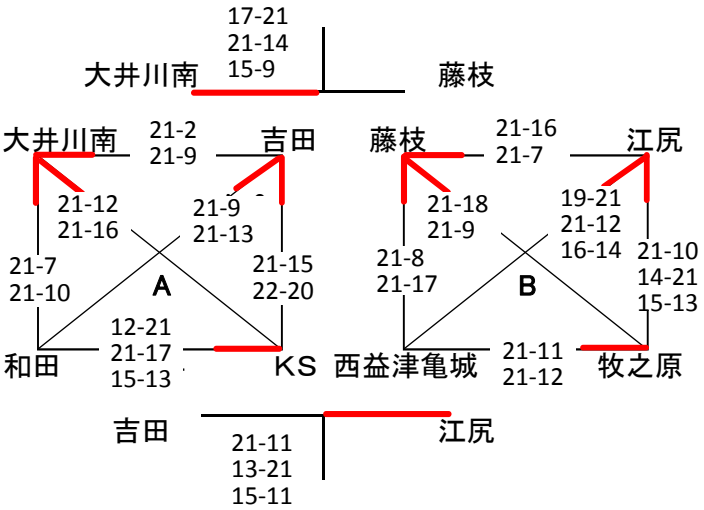

大会タイムスケジュール

開場	8:30
アップ	8:30～40
第1試合以外	8:40～50
第1試合	8:50～9:00
監督会議	9:00～10
開会式	9:10～20
第1試合開始	9:40

連絡事項
1.勝ち上がりチームは申込書の競技のサイン
　を受け順位戦に持参（予選一日目）
2.総務は結果を当日中に金谷VSC
競技委員長　鈴木律夫　まで、FAX報告
　FAX番号　　0547－46－0330
　＊FAX番号　部外秘　本件のみ使用可

第47回 静岡県小学生バレーボール大会（兼）平成30年度 静岡県スポーツ少年団交流会 西部地区大会

大会日：平成30年10月14日・21日

【 男子の部 】 第１日目 １０/１４

Aブロック 会場：掛川市立千浜小学校

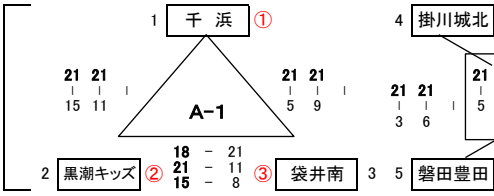

Bブロック 会場：袋井市立高南小学校

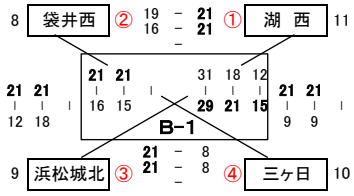

【 男子の部 】 第２日目 会場：アメニティプラザ Aコート

Aブロック １位～３位決定リーグ戦 10/21

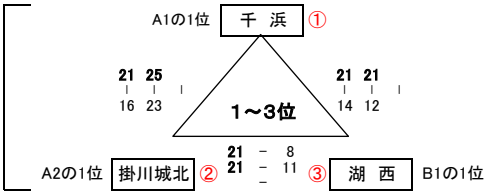

Aブロック ４位～６位決定リーグ戦

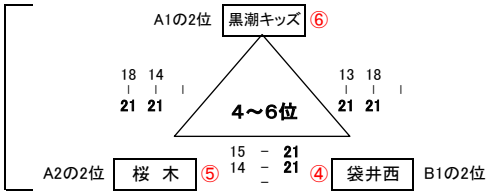

男子の部成績表	
１位	千　浜
２位	掛　川　城　北
３位	湖　西
４位	袋　井　西
５位	桜　木

男子5チームは県大会へ

６女の部成績表	
１位	大　須　賀
２位	袋　井　北
３位	黒　潮　東
４位	新　居
５位	森
６位	小　笠　南
７位	菊　川
８位	磐　田　東　部
９位	大　坂
10位	千　浜
11位	原　野　谷

女子11チームは県大会へ

【 ６女の部 】 第１日目 １０/１４

Dブロック 会場：掛川市西郷小学校

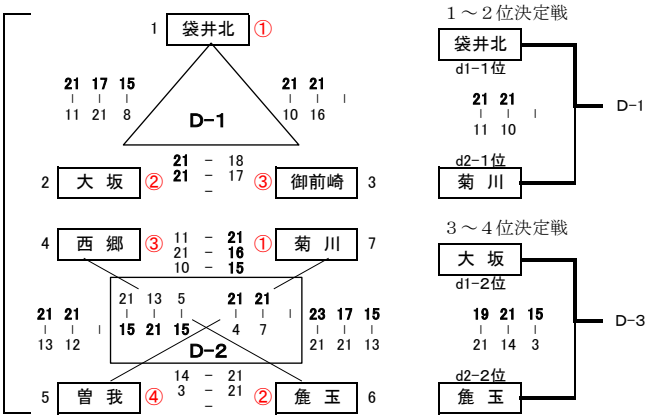

1～2位決定戦

3～4位決定戦

Eブロック 会場：磐田市立神明中学校

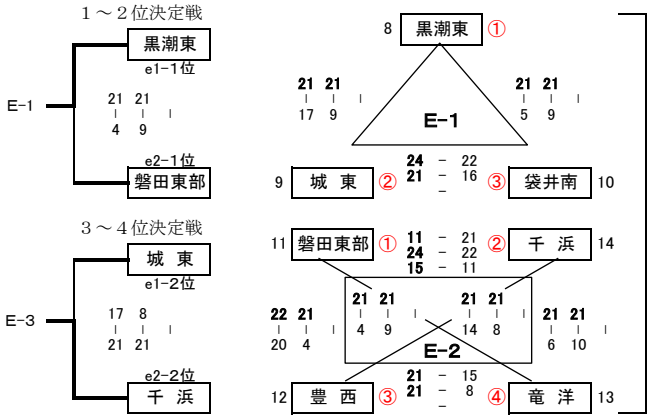

1～2位決定戦

3～4位決定戦

【 ６女の部 】 第１日目 １０/１４

Fブロック 会場：菊川市立小笠南小学校

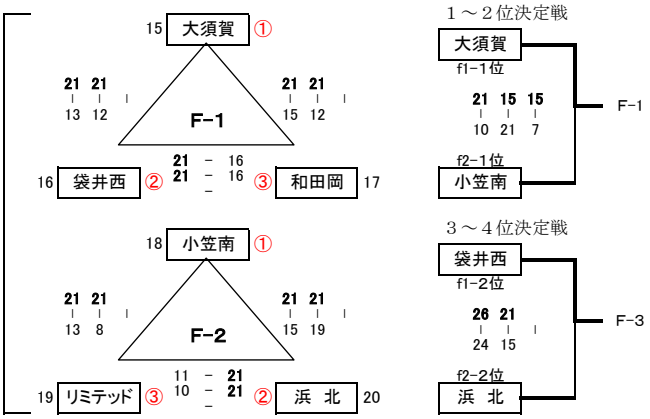

1～2位決定戦

3～4位決定戦

Gブロック 会場：森町立宮園小学校

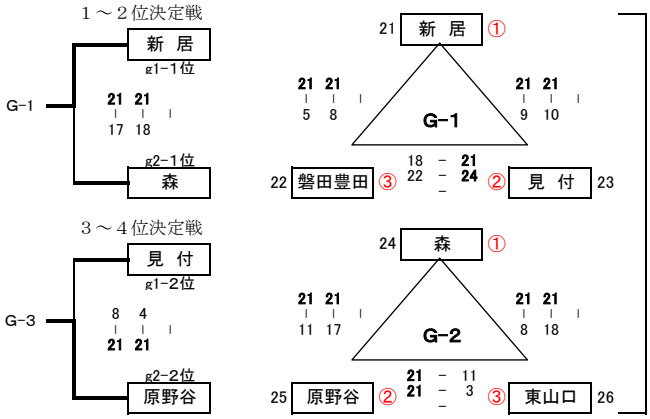

1～2位決定戦

3～4位決定戦

【 ６女の部 】 第２日目 １０/２１

1～4位 会場：アメニティプラザ Bコート

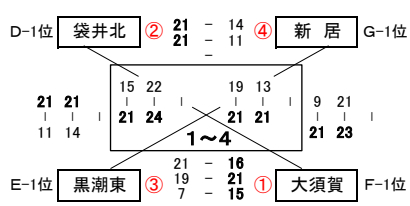

【 ６女の部 】 第２日目 １０/２１

5～8位 会場：アメニティプラザ Cコート

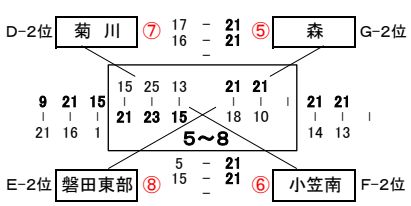

【 ６女の部 】 第２日目 １０/２１

9～12位 会場：アメニティプラザ Dコート

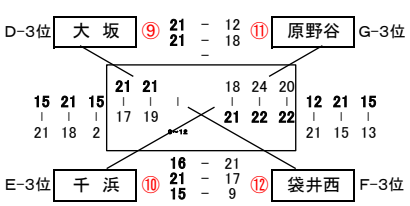

第47回 静岡県小学生バレーボール大会（兼）平成30年度 静岡県スポーツ少年団交流会 西部地区大会

【 混合の部 】 第１日目 １０/１４

Cブロック 会場：掛川市立倉真小学校

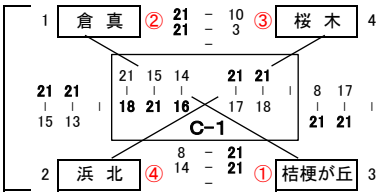

混合の部成績表	
1位	桔 梗 が 丘
2位	倉 真
3位	桜 木
4位	浜 北

混合3チームは県大会へ

【 5女の部 】 第１日目 １０/１４

Hブロック 会場：菊川市立小笠北小学校

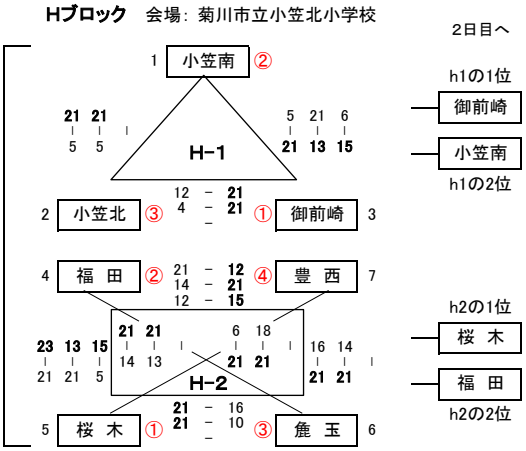

【 5年の部 】 第１日目 １０/１４

Iブロック 会場：磐田市立大藤小学校

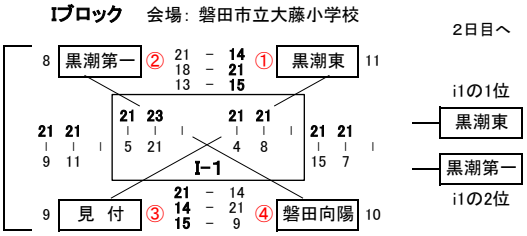

【 5女の部 】 第２日目 １０/２１

1～3位 会場：アメニティプラザ Eコート

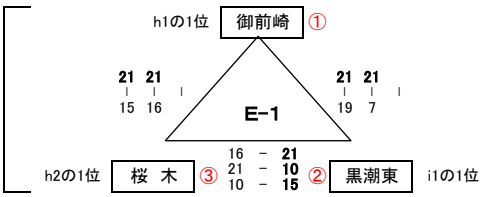

【 5女の部 】 第２日目 １０/２１

4～6位 会場：アメニティプラザ Eコート

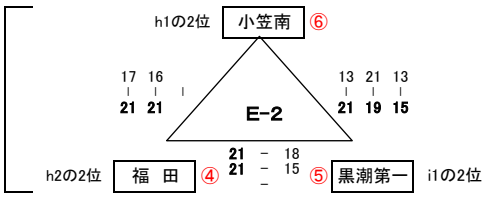

５女の部成績表	
1位	御 前 崎
2位	黒 潮 東
3位	桜 木
4位	福 田
5位	黒 潮 第 一
6位	小 笠 南

選抜優勝大会シード順位

【 4年の部 】 第１日目 １０/１４

Jブロック 会場：御前崎市立白羽小学校 **※ 会場表彰**

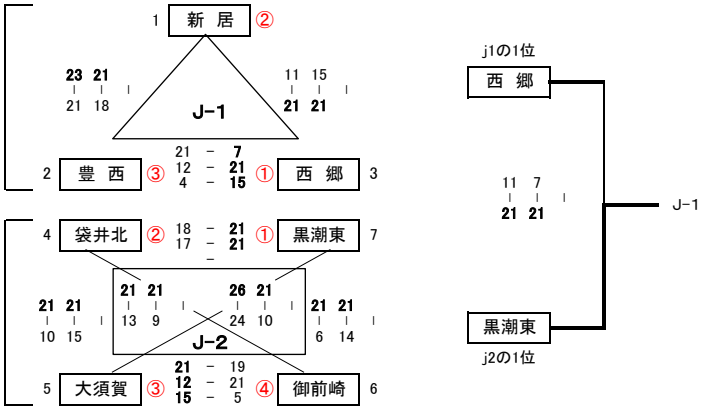

４年の部成績表	
１位	黒 潮 東
２位	西 郷
３位	袋 井 北
	新 居

第 47 回　静岡県小学生バレーボール大会（兼）平成30年度 静岡県スポーツ少年団バレーボール交流会

平成 30年 11月25日・12月 2日

【 男子の部 】　【 11/25 】

会場：静岡アリーナ　A コート

1	千　浜	西部1位（掛川市）
2	桜　木	西部5位（掛川市）
3	錦田ユナイテッド	東部3位（三島市）
4	富士サイプレス	東部2位（富士市）
5	袋　井　西	西部4位（袋井市）
6	焼　津　西	中部1位（焼津市）

21-06 21-14
21-14 17-21 15-10
21-08 21-08
21-07 21-10

【 男子の部 】　【 11/25 】

会場：静岡アリーナ　B コート

掛　川　城　北	西部2位（掛川市）	7
深　山　クラブ	東部4位（伊東市）	8
清　水	中部2位（静岡市）	9
井　宮	中部3位（静岡市）	10
湖　西	西部3位（湖西市）	11
佐　野	東部1位（三島市）	12

21-17 21-12
21-14 21-16
21-09 21-12
21-14 21-18

会場：菊川市民総合体育館

【 12/2 】

21-14 21-18
千浜
21-14 21-13
21-12 21-09

【 女子の部 】　【 11/25 】

会場：静岡アリーナ　C コート

1	清　水	中部1位（静岡市）
2	原　野　谷	西部11位（掛川市）
3	向　山	東部6位（三島市）
4	森	西部5位（森　町）
5	新　居	西部4位（湖西市）
6	大 井 川 東	中部8位（焼津市）
7	港	中部9位（焼津市）
8	つ　ば　さ	東部3位（長泉町）

21-03 21-11
21-14 21-10
14-21 21-18 15-11
21-13 21-13
21-18 21-15
21-11 21-10

【 女子の部 】　【 11/25 】

会場：静岡アリーナ　D コート

9	大　淵	東部2位（富士市）
10	大　坂	西部9位（掛川市）
11	磐 田 東 部	西部8位（磐田市）
12	広　幡	中部4位（藤枝市）
13	田　町	中部5位（静岡市）
14	佐　野	東部7位（三島市）
15	F　u　j　i	東部10位（富士市）
16	大　須　賀	西部1位（掛川市）

16-21 21-14 15-13
21-19 21-15
21-13 21-17
21-18 21-13
21-13 15-21 15-08
21-05 21-09

会場：菊川市民総合体育館

【 12/2 】

21-14 21-12
17-21 21-09 15-10
清水
21-14 22-20
16-21 21-13 16-14
21-07 21-15

【 女子の部 】　【 11/25 】

E コート　会場：静岡アリーナ

東　益　津	中部2位（焼津市）	17
千　浜	西部10位（掛川市）	18
菊　川	西部7位（菊川市）	19
北　駿	東部5位（御殿場市）	20
北　郷	東部4位（小山町）	21
焼 津 東 南	中部7位（焼津市）	22
有　度	中部10位（静岡市）	23
袋　井　北	西部2位（袋井市）	24

21-11 21-19
21-14 21-11
21-19 19-21 15-10
21-15 21-14
21-16 21-14
20-22 21-14 16-14
21-10 21-10

【 女子の部 】　【 11/25 】

F コート　会場：静岡アリーナ

青　島	中部3位（藤枝市）	25
富 士 根 南	東部9位（富士宮市）	26
フ レ ン ズ	東部8位（西伊豆町）	27
黒　潮　東	西部3位（御前崎市）	28
大　富	中部6位（焼津市）	29
小　笠　南	西部6位（菊川市）	30
島　田　V　6	中部11位（島田市）	31
深 山 クラブ	東部1位（伊東市）	32

19-21 21-09 15-03
21-13 21-06
21-18 21-12
21-17 21-16
21-05 21-08
21-14 21-18
21-08 21-12

【 混合の部 】　【 11/25 】

会場：静岡アリーナ A コート

1	貴船WEST	東部1位（富士宮市）
2	桜　木	西部3位（掛川市）
3	藤　枝	中部2位（藤枝市）
4	桔 梗 が 丘	西部1位（掛川市）

21-13 21-08
23-21 21-18

会場：菊川市民総合体育館

【 12/2 】

21-01 21-08
優勝
21-13 21-07
14-21 21-14 15-13

【 混合の部 】　【 11/25 】

B コート 会場：静岡アリーナ

長 泉 ゴ ッ ツ	東部2位（長泉町）	4
倉　真	西部2位（掛川市）	5
長岡ジュニア	東部3位（伊豆の国市）	6
大 井 川 南	中部1位（焼津市）	7

21-08 21-18
22-20 21-18

第三十回東海ブロックスポーツ少年団競技別交流大会
兼　第十六回全国スポーツ少年団バレーボール交流大会東海ブロック予選会

平成三十年十二月十六日　静岡アリーナ

一回戦

千	浜	2－0	鵜沼第二
鳴	東	2－0	大 安

決勝戦

千	浜	2－1	鳴 東

三位決定戦

鵜沼第二		2－1	大 安

優　勝	千浜ＶＳＣ　スポーツ少年団	静岡県代表
準優勝	鳴東ＶＢＣスポーツ少年団	愛知県代表
第三位	鵜沼第二バレースポーツ少年団	岐阜県代表
第三位	大安バレーボールスポーツ少年団	三重県代表

千浜ＶＳＣ　スポーツ少年団は
全国大会に出場

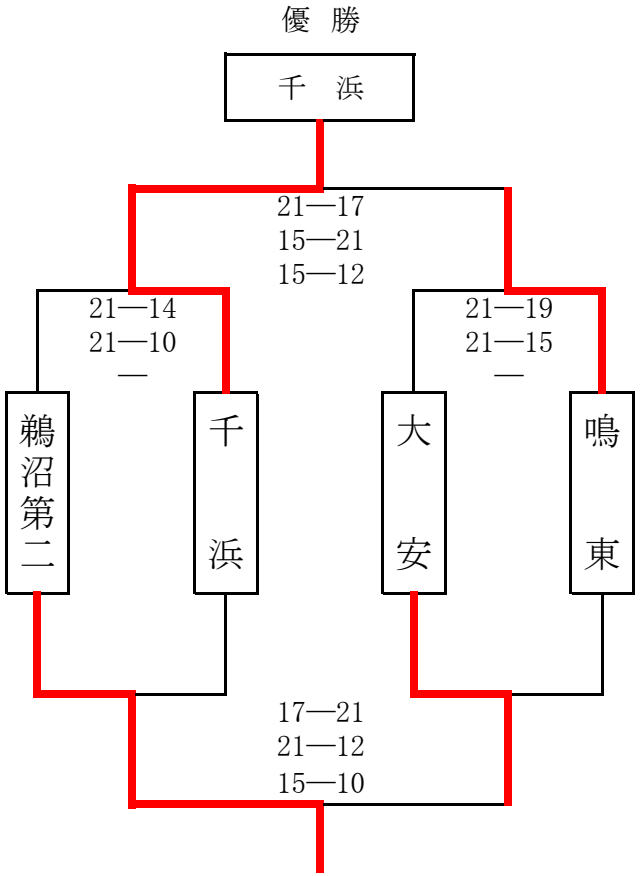

主　催　　一般社団法人　静岡県バレーボール協会
主　管　　静岡県小学生バレーボール連盟　　東部小学生バレーボール連盟

第４５回静岡県小学生バレーボール選抜優勝大会　東部地区予選　組み合わせ

男子の部　１日目　　１月１３日（日）　＜ 伊豆の国市 長岡体育館 ＞

※各グループ上位２チームは、２日目の県大会出場順位決定戦へ進む。
※Ａ・Ｂグループの３位、Ｃグループの３～４位は、２日目に交流戦を予定。

Ａグループ

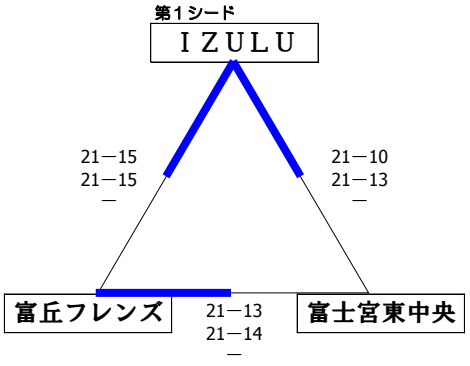

Ｂグループ

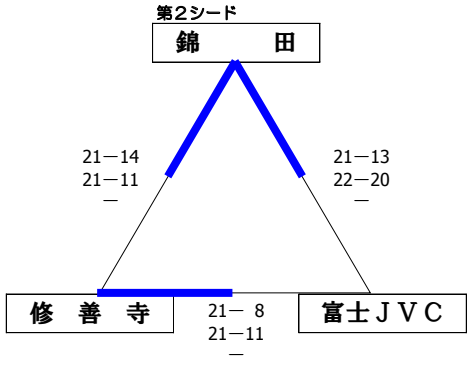

Ｃグループ

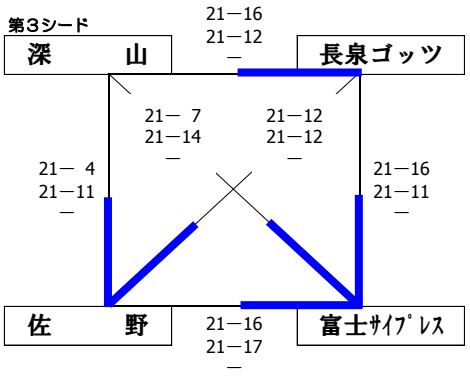

この組み合わせ表の各試合結果は、左側に勝利チームの得点を記入しています。

主　催　　一般社団法人　静岡県バレーボール協会
主　管　　静岡県小学生バレーボール連盟　　東部小学生バレーボール連盟

第４５回 静岡県小学生バレーボール選抜優勝大会　東部地区予選　組み合わせ

男子の部　２日目　　１月２０日（日）　＜ 伊豆の国市立大仁小学校 ＞

優　勝
ＩＺＵＬＵバレーボールクラブ

１～６位決定戦

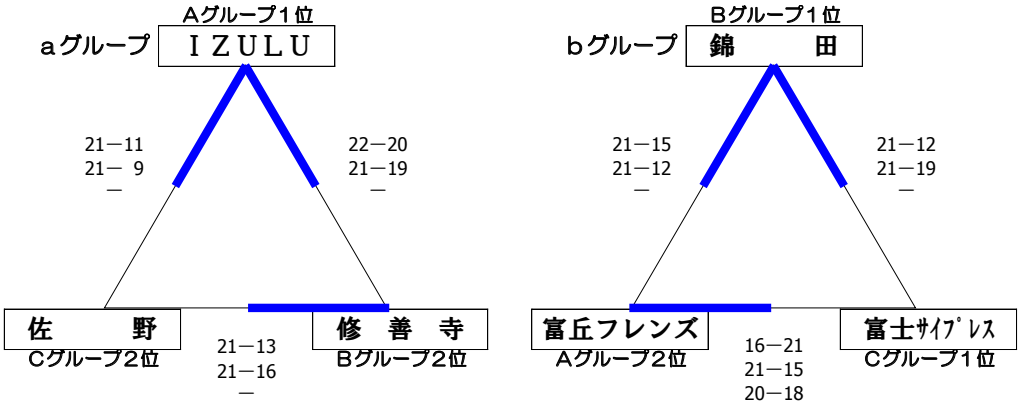

このリーグ戦の各試合結果は、左側に勝利チームの得点を記入しています。

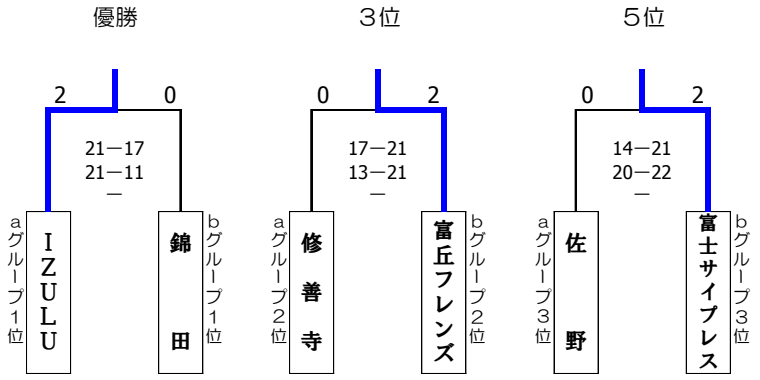

トーナメント表の各試合結果は、チーム名がある側にそのチームの得点を記入しています。

男　子　の　部　　最　終　順　位	
優　勝	ＩＺＵＬＵバレーボールクラブ
準優勝	錦田ユナイテッドバレーボールクラブ
第３位	富丘フレンズバレーボール少年団
第４位	修善寺ジュニアバレーボール教室
第５位	富士サイプレスジュニア
第６位	佐野バレーボールスポーツ少年団

◇上位３チームは、２／１１の県大会に出場する。

主　催　　一般社団法人　静岡県バレーボール協会
主　管　　静岡県小学生バレーボール連盟　　東部小学生バレーボール連盟

第４５回 静岡県小学生バレーボール選抜優勝大会　東部地区予選　組み合わせ

男子の部　２日目　　１月２０日（日）　＜ 伊豆の国市 長岡体育館 ＞

7～１０位交流戦

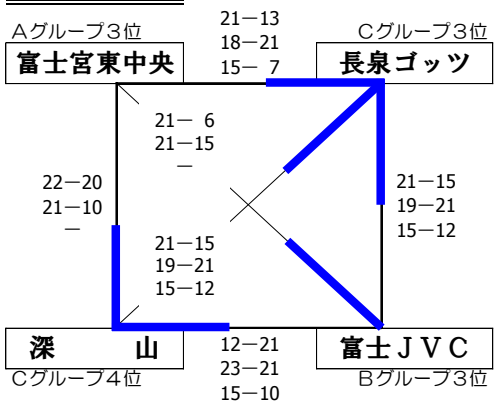

このリーグ戦の試合結果は、左側に勝利チームの得点を記入しています。

男　子　の　部　　最　終　順　位	
第７位	長泉ゴッツバレーボールクラブ
第８位	深山クラブジュニアバレーボールスポーツ少年団
第９位	富士ＪＶＣ
第１０位	富士宮東中央バレーボールスポーツ少年団

主　催　　一般社団法人　静岡県バレーボール協会
主　管　　静岡県小学生バレーボール連盟　　東部小学生バレーボール連盟

第４５回静岡県小学生バレーボール選抜優勝大会　東部地区予選　組み合わせ

女子の部　１日目　　１月１３日（日）　A・Dグループ…伊豆の国市立韮山小学校
B・Cグループ…伊豆の国市立大仁小学校

※各グループ上位２チームは、２日目の県大会出場順位決定戦へ進む。
※各グループの３～４位は、２日目に交流戦を予定。

Aグループ

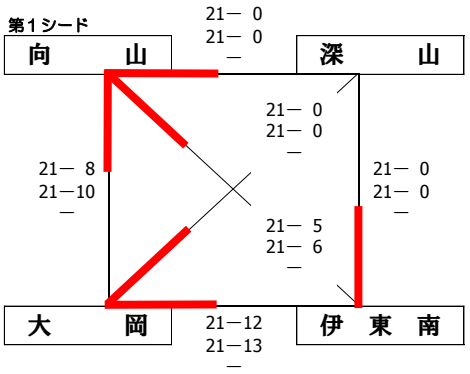

Bグループ

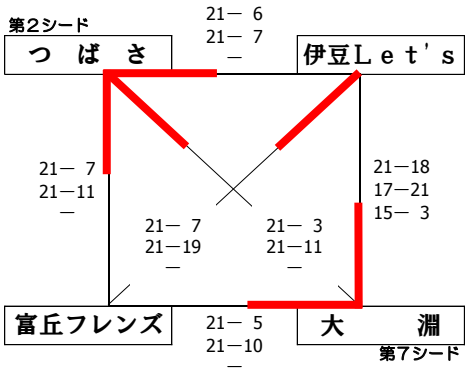

Cグループ

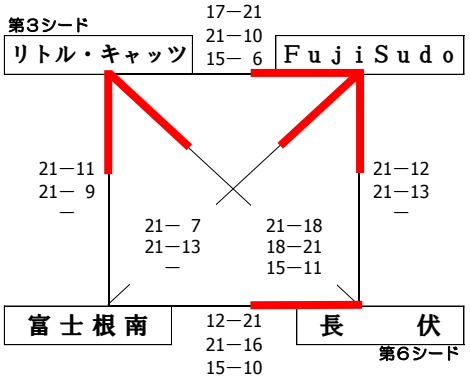

Dグループ

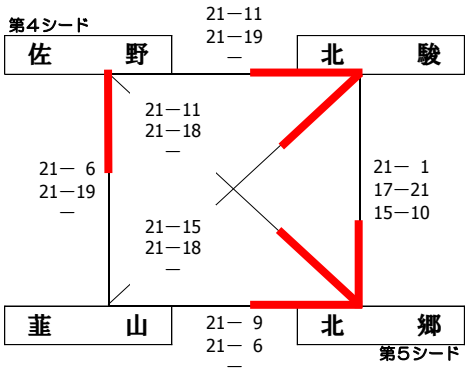

この組み合わせ表の各試合結果は、左側に勝利チームの得点を記入しています。

主　催　　一般社団法人　静岡県バレーボール協会
主　管　　静岡県小学生バレーボール連盟　　東部小学生バレーボール連盟

第４５回静岡県小学生バレーボール選抜優勝大会　東部地区予選　組み合わせ

女子の部　２日目　　１月２０日（日）　＜ 伊豆の国市 長岡体育館 ＞

１～４位決定戦

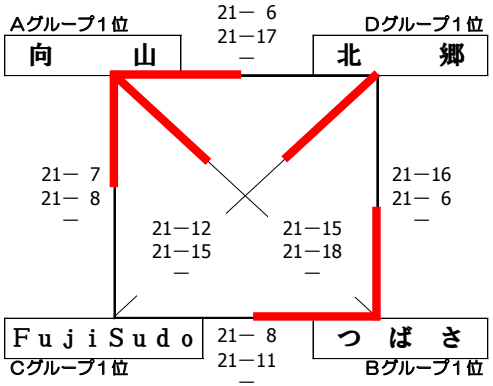

５～８位決定戦

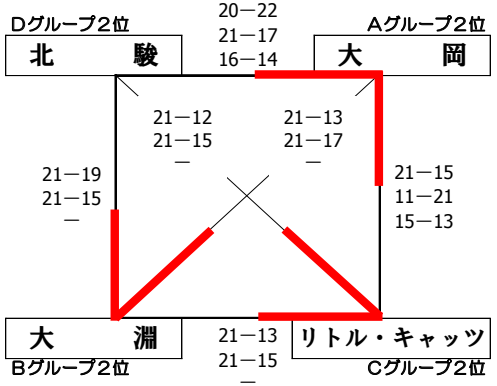

このリーグ戦の各試合結果は、左側に勝利チームの得点を記入しています。

女子の部　最終順位			
優　勝	向山バレーボールスポーツ少年団	第５位	大仁リトル・キャッツ
準優勝	つばさバレーボール少年団	第６位	大淵バレーボールクラブ
第３位	北郷ジュニアバレーボールクラブ	第７位	大岡ＶＳＣ
第４位	ＦｕｊｉＳｕｄｏバレーボールクラブ	第８位	北駿バレーボールクラブ

◇上位６チームは、２／１１の県大会に出場する。

第45回　静岡県小学生バレーボール選抜優勝大会　　1日目　31.1.13　（抽選　31.1.5）

中部地区予選

「女子の部」　（モルテン）

Aブロック　青島小学校

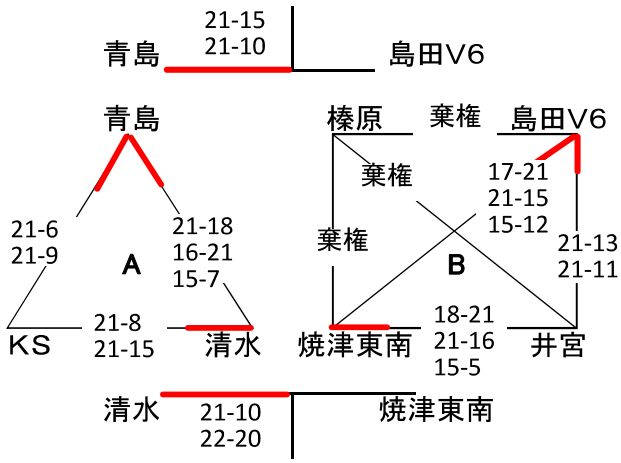

Bブロック　高洲南小学校

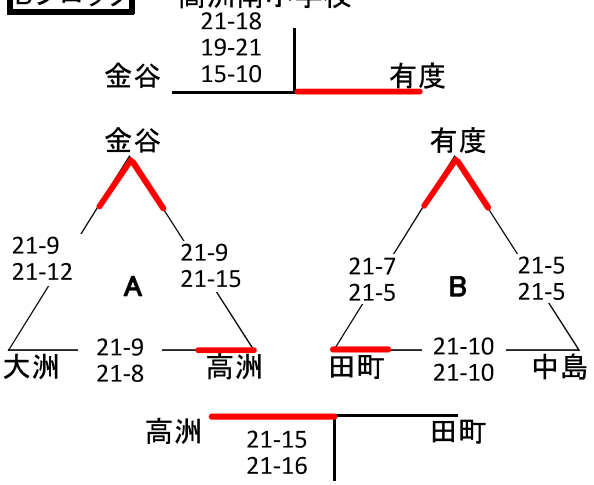

Cブロック　大井川東小学校

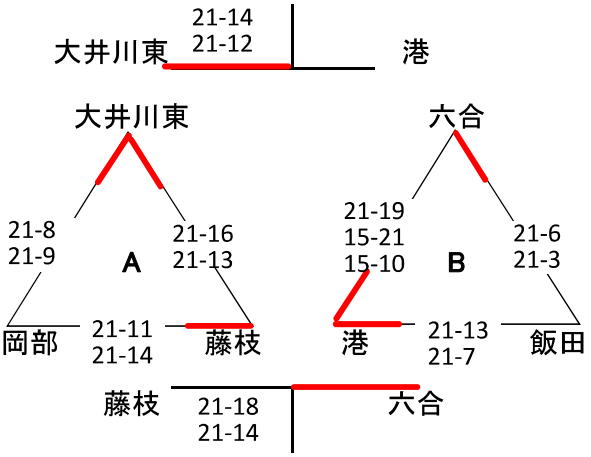

「男子の部」　焼津西小学校　31.1.20

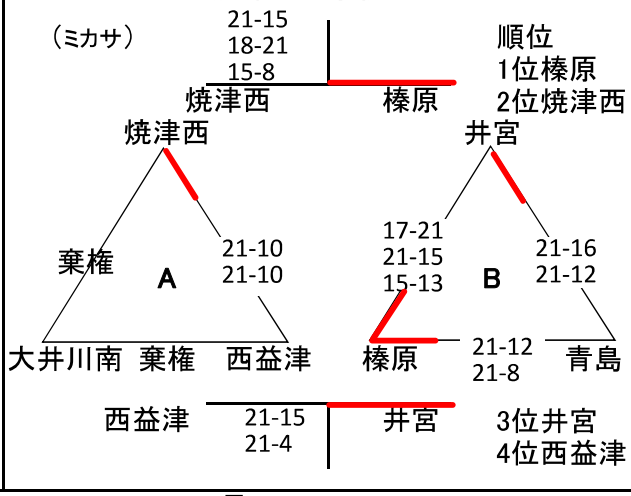

「女子順位決定戦」　　2日目　31.1.20

1位～6位決定戦　＊青島小学校　（モルテン）

1位～3位

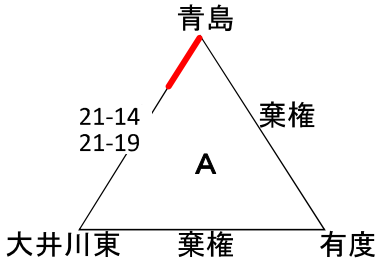

4位～6位

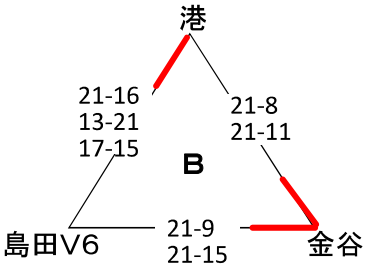

順位
1位青島
2位大井川東
3位有度

4位金谷
5位港
6位島田V6

大会タイムスケジュール

開場	8:30
アップ	8:30～40
第1試合以外	8:40～50
第1試合	8:50～9:00
監督会議	9:00～10
開会式	9:10～20
第1試合開始	9:40

連絡事項

1.勝ち上がりチームは申込書の競技のサイン
　を受け順位戦に持参（予選一日目）
2.総務は結果を当日中に金谷VSC
競技委員長　鈴木律夫　まで、FAX報告
FAX　0547－46－0330　電話同番号
　＊FAX番号　部外秘　本件のみ使用可

平成30年度　第45回 静岡県小学生バレーボール選抜優勝大会・西部地区大会　平成31年 1月13日・20日

【 5年男子の部 】 大会1日目　平成31年 1月13日

〔 Aブロック 〕 会場：掛川市立千浜小体育館

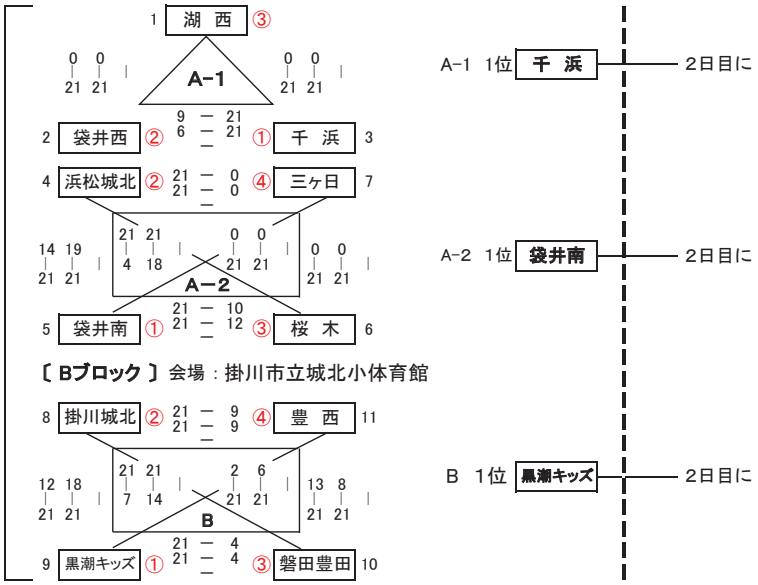

〔 Bブロック 〕 会場：掛川市立城北小体育館

【 5年男子の部 】　平成31年 1月20日

大会2日目　1～3位決定リーグ戦

会場：　菊川市民総合体育館

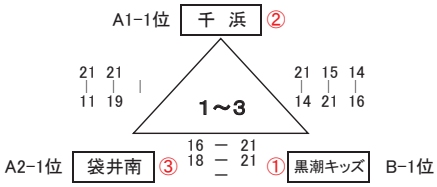

5年男子の部結果	
1位	黒潮キッズ
2位	千浜
3位	袋井南

【 5年女子の部 】 大会1日目　平成31年 1月13日

〔 Cブロック 〕 会場：　御前崎市立白羽小体育館

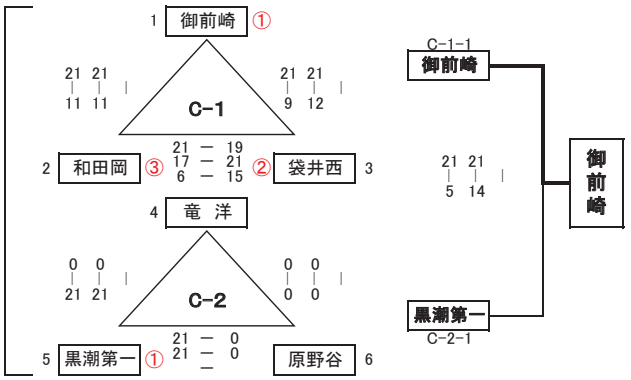

〔 Dブロック 〕 会場：御前崎市比木小体育館

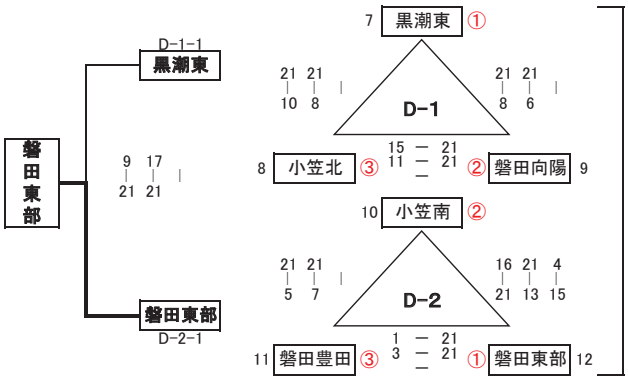

〔 Eブロック 〕 会場：　掛川市立桜木小体育館

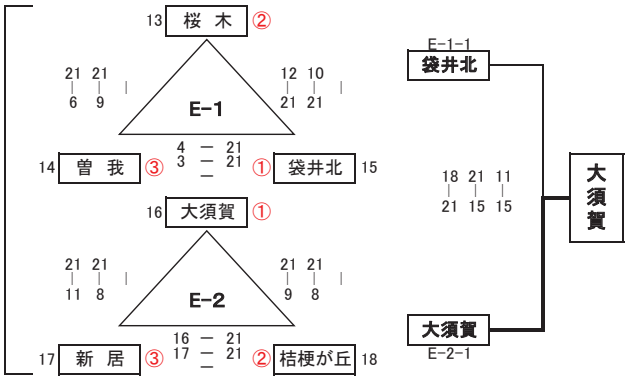

〔 Fブロック 〕 会場：磐田市立福田小体育館

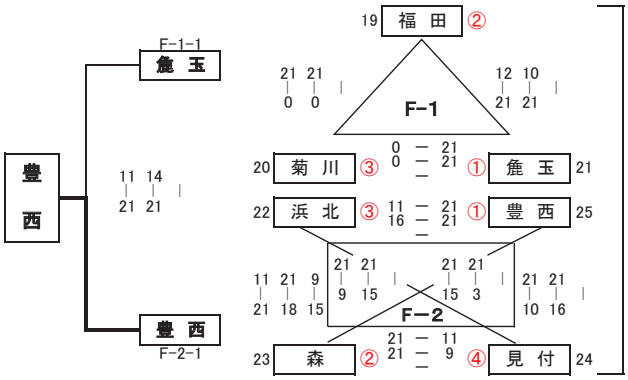

【 5年女子の部 】　平成31年 1月20日

大会2日目　1～4位決定リーグ戦

会場：　菊川市民総合体育館

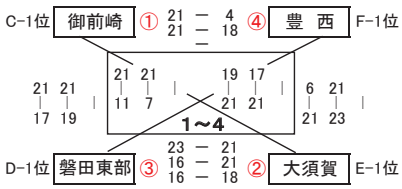

5年女子の部結果	
1位	御前崎
2位	大須賀
3位	磐田東部
4位	豊西
5位	袋井北
6位	黒潮第一
7位	黒潮東
8位	麁玉

【 5年女子の部 】　平成31年 1月20日

大会2日目　5～8位決定リーグ戦

会場：　菊川市民総合体育館

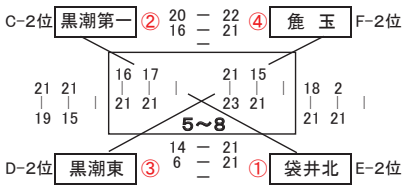

第 45 回　静岡県小学生バレーボール選抜優勝大会　結果

平成31年　2月11日（月）

【 男子の部 】

会場:富士川体育館

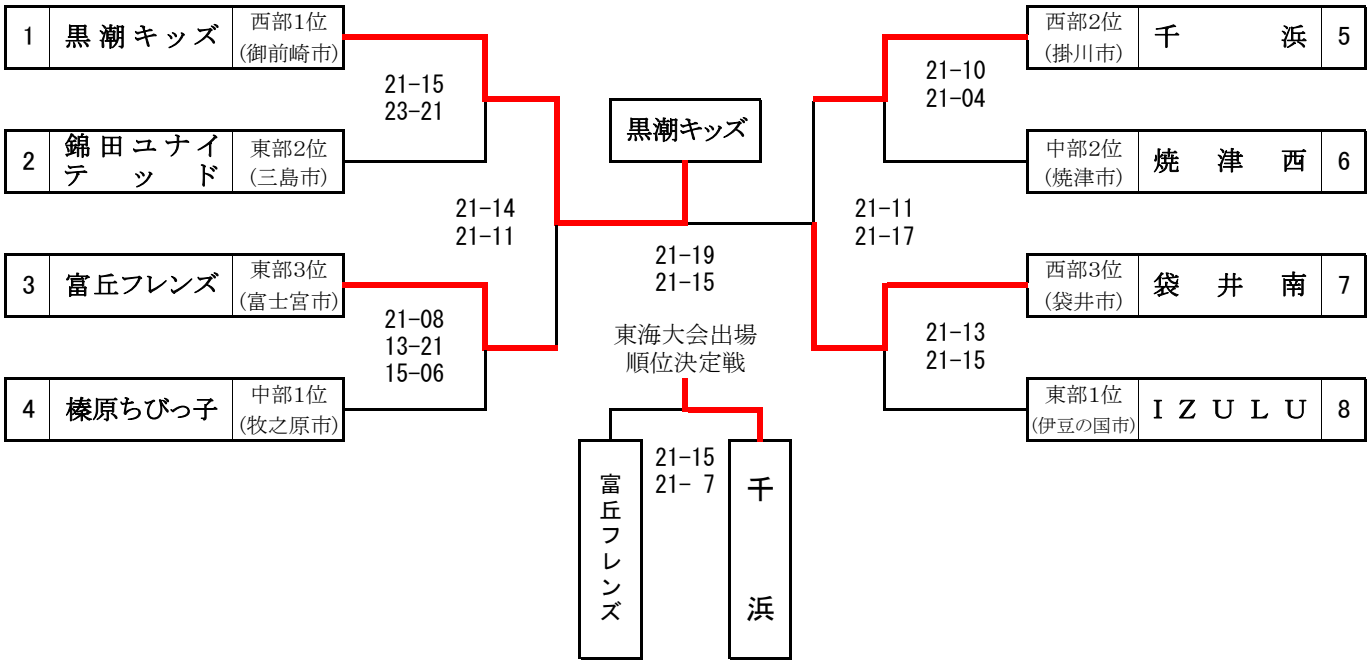

【 女子の部 】

会場:富士川体育館

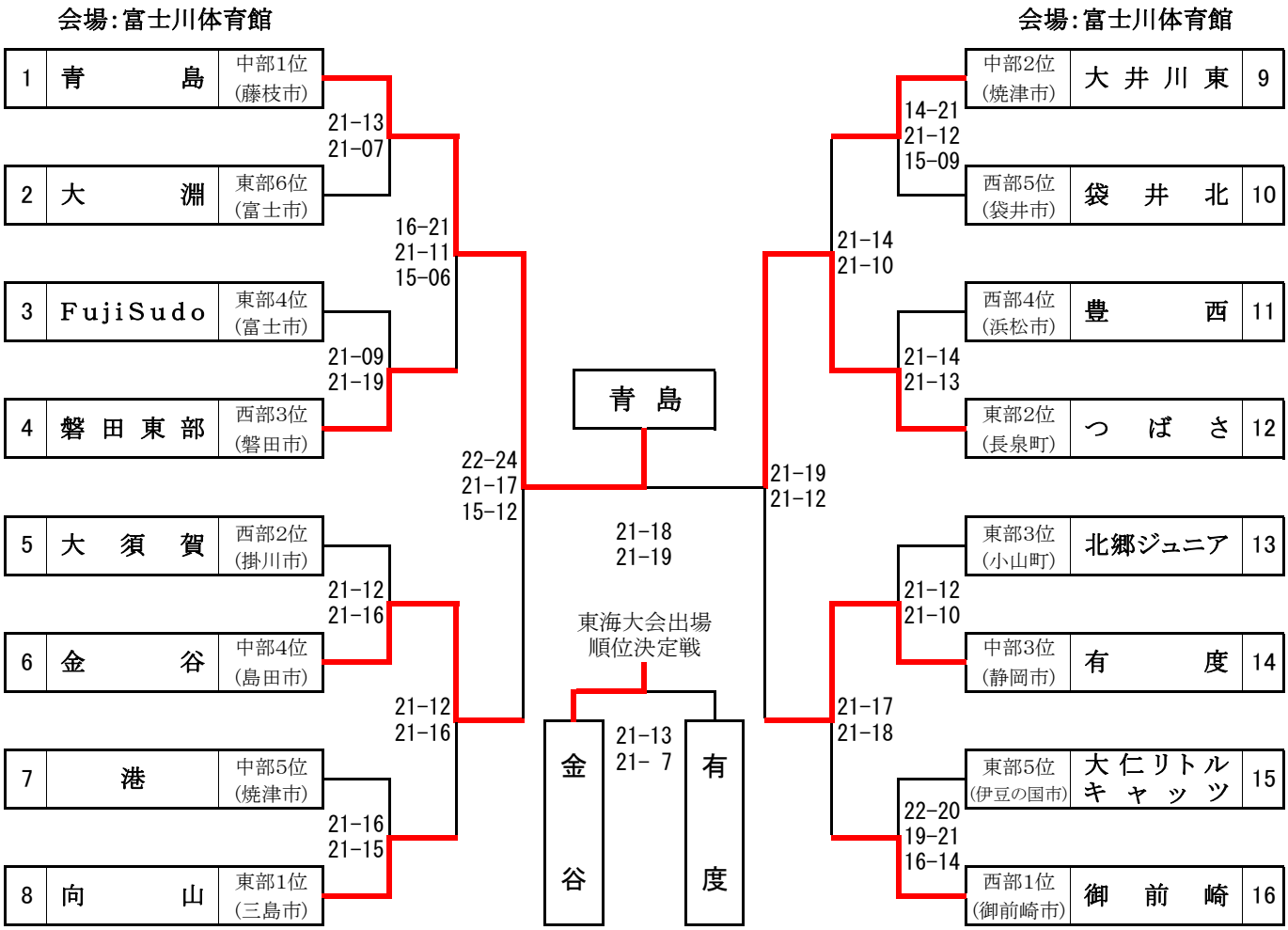

平成30年度（第20回）東海小学生バレーボール連盟新人大会　予選結果

平成31年2月23日（土）
愛西市親水公園総合体育館

【男　子】

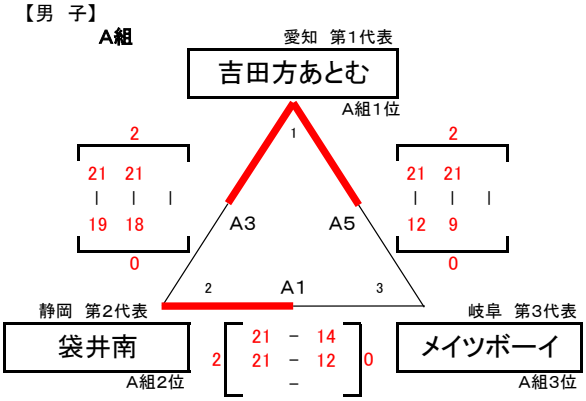

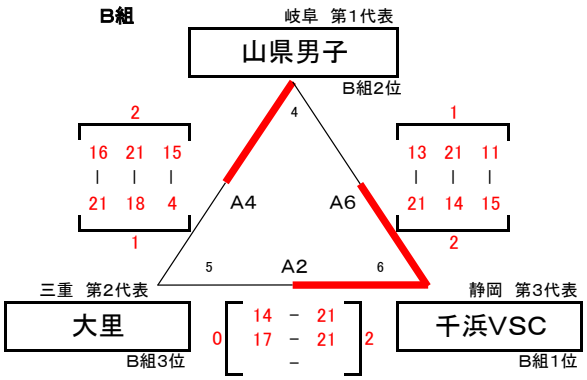

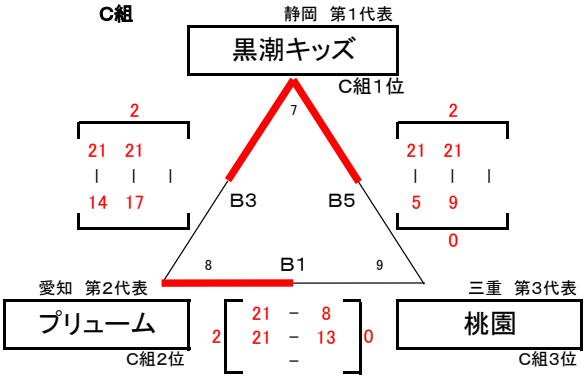

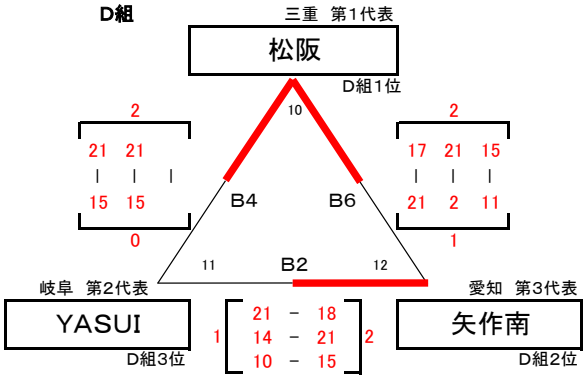

点示・ラインジャッジは各グループの空きチーム

試合球：　男子　モルテン

【女　子】

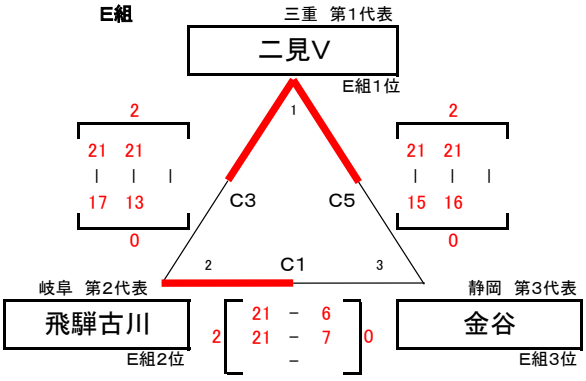

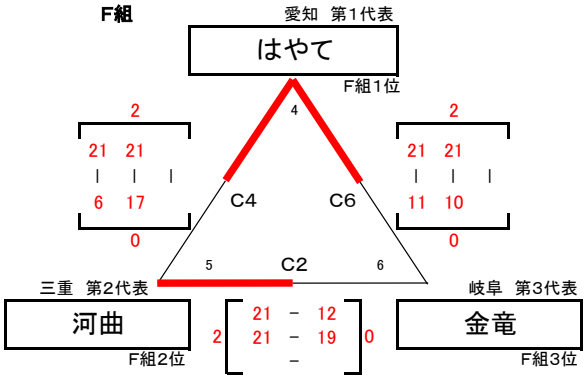

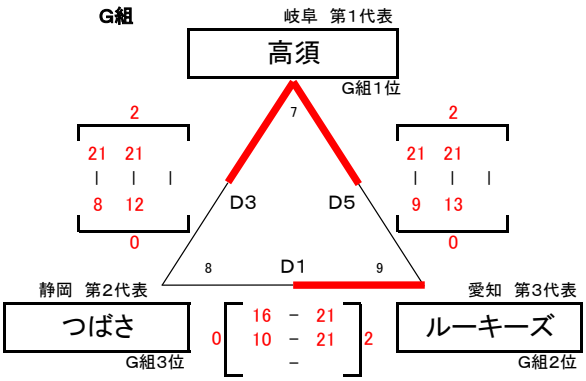

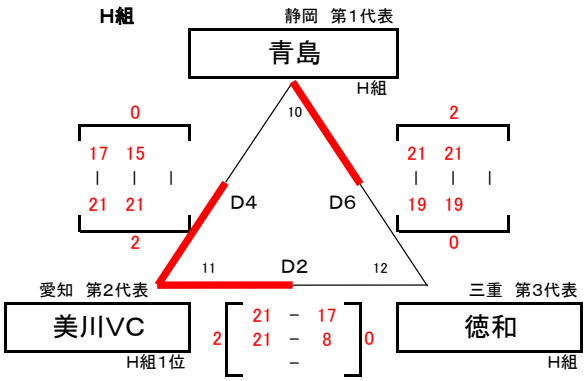

点示・ラインジャッジは各グループの空きチーム

試合球：　女子　　ミカサ

平成30年度（第20回）東海小学生バレーボール連盟新人大会　順位決定戦　結果

平成31年2月24日（日）
愛西市親水公園総合体育館

【男　子】

第1位	黒潮キッズ	（　静岡　県）
第2位	吉田方あとむ	（　愛知　県）
第3位	千浜VSC	（　静岡　県）

<1－4位決定戦>

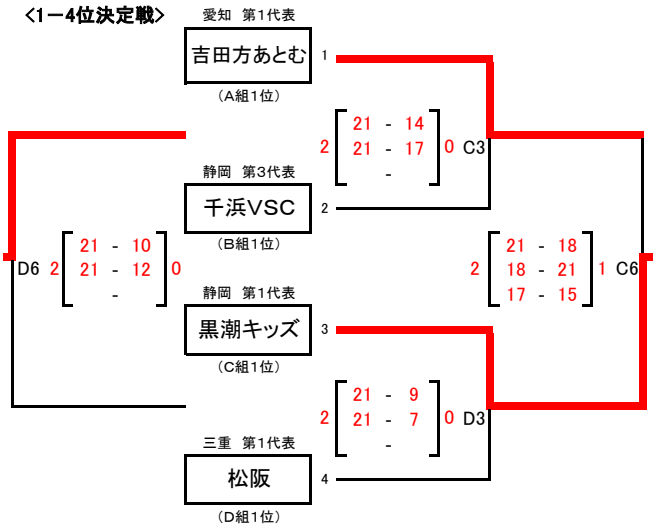

<5－8位決定戦>

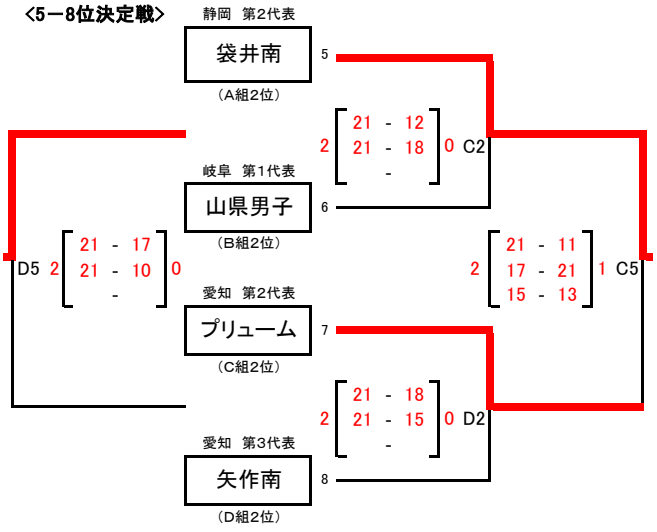

<9－12位決定戦>

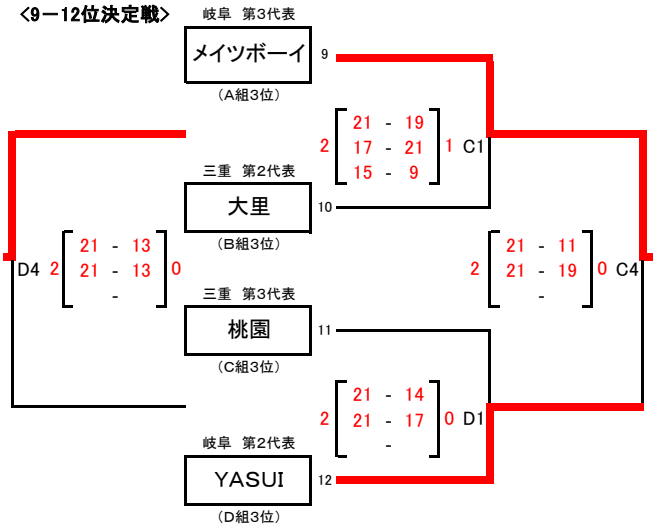

試合球：　男子　　モルテン

【女　子】

第1位	二見V	（　三重　県）
第2位	高須	（　岐阜　県）
第3位	はやて	（　愛知　県）

<1－4位決定戦>

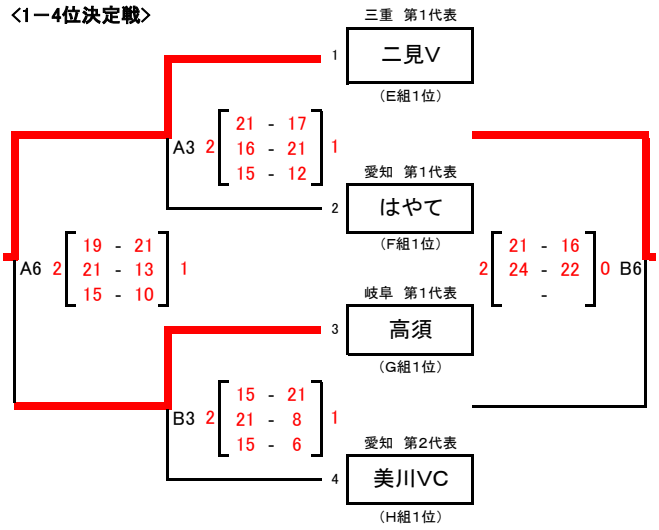

<5－8位決定戦>

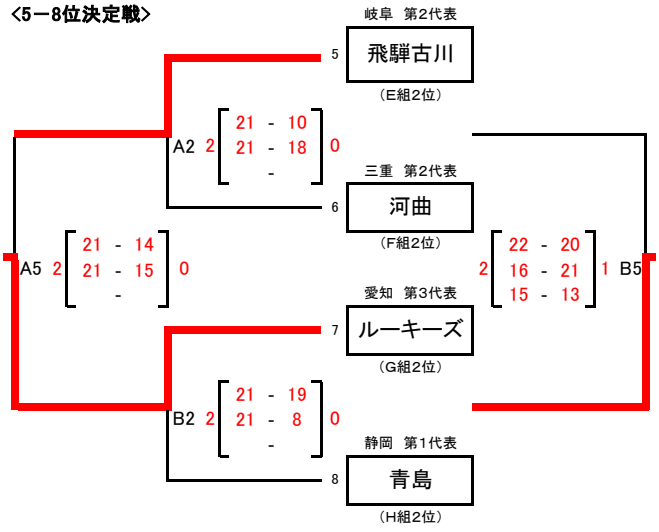

<9－12位決定戦>

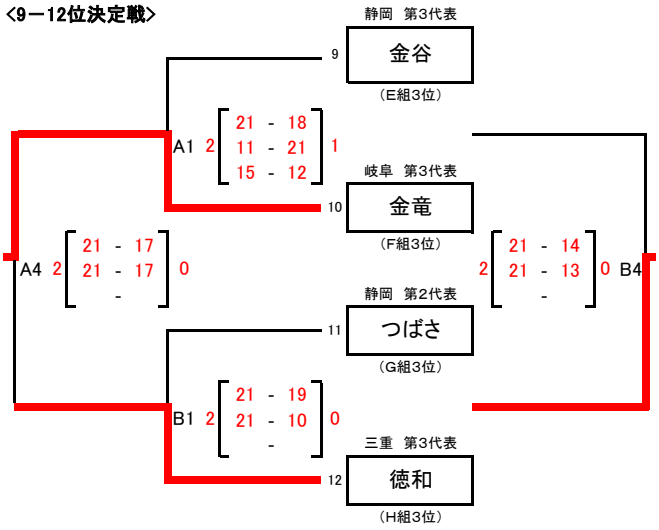

試合球：　女子　　ミカサ

第1試合の点示・ラインジャッジは、3試合目のチームが行い、その後は負けチームとする。

ビーチバレーボール部

［掲載大会］

- 第32回ビーチバレージャパン 静岡県予選
  第29回全日本ビーチバレー女子選手権大会 静岡県予選

  → 第32回ビーチバレージャパン

  → 第29回全日本ビーチバレー女子選手権大会

- 第7回静岡県ビーチバレージュニア選手権大会

  →第3回東海ビーチバレー選手権大会

  → 第17回全日本ビーチバレージュニア男子選手権大会

  → '18 マドンナカップ in 伊予市ビーチバレージャパン女子ジュニア選手権大会

- 第15回SBCオープン大会
- 第16回SBCオープン大会
- 第17回SBCオープン大会
- 第18回SBCオープン大会
- 第19回SBCオープン大会
- 第20回SBCオープン大会

- 第1回 U-19 SBCカップ
- 第2回 U-19 SBCカップ

※「国体」の大会結果は『全体』の項目に掲載

第32回ビーチバレージャパン／第29回全日本ビーチバレー女子選手権大会静岡県

予選会

平成30年６月３日９時から

焼津漁港親水公園ふぃしゅーな

	NAME	PT	NAME	PT	合計PT
1	佐藤亮太	3217	黒川　魁	2659	5876
2	豊田茂稔	2101	原田真緒	2335	4436
3	中山辰彦	613	海野哲史	190	803
4	鈴木達也	244	藤森択真	195	439
5	藤原澄人	118	山本聡志	0	118
6	福嶋　淳	0	明神　歩	0	0

男子

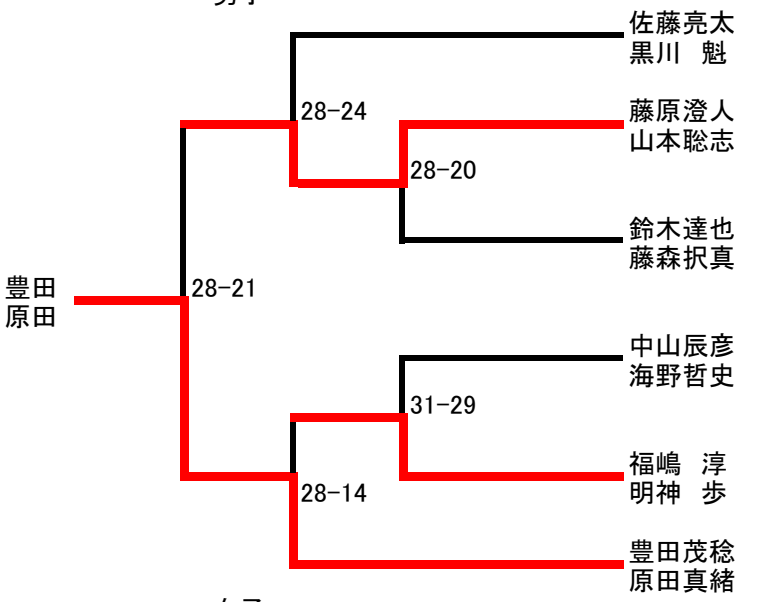

	NAME	PT	NAME	PT	合計PT
1	土屋瑞祈	491	斎藤愛莉	1479	1970
2	森中志帆	140	前田佐和	343	483
3	奥村実加	34	井上奈々絵	0	34
4	片瀬優苗	0	望月香乃	0	0
5	長谷川渚	0	高橋保乃華	0	0
6	栗田真央香	0	宮原まどか	0	0

女子

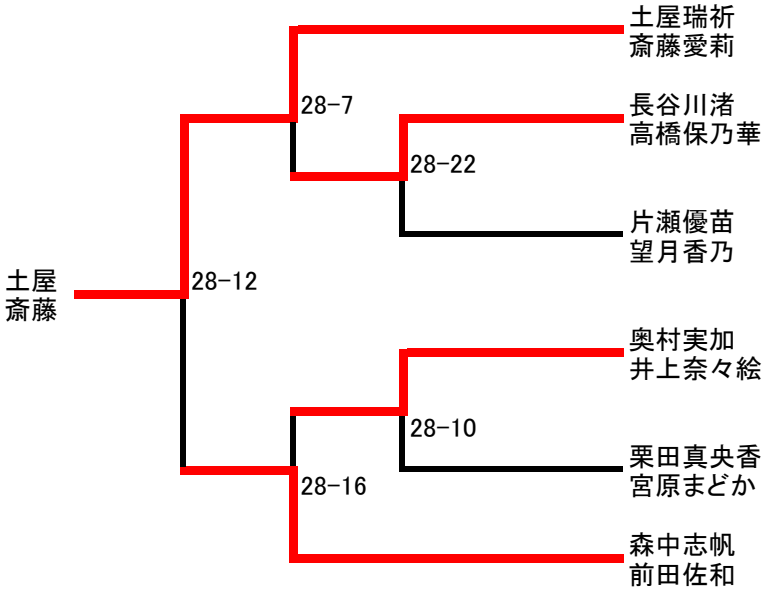

第32回 ビーチバレージャパン

2018/8/11～12

［最終順位］ 神奈川県藤沢市

RANK	TEAMS	POINT
優勝	上場 雄也/白鳥 勝浩	2000
2位	髙橋 巧/石島 雄介	1134
3位	村上 斉/倉坂 正人	1000
3位	庄司 憲右/池田 隼平	1000
5位	道木 優輝/土屋 宝士	666
5位	平良 伸晃/進藤 涼	666
5位	永井 雄太/井上 真弥	666
5位	清水 啓輔/長谷川 徳海	666
9位	梅野 涼/但野 瑠勇	400
9位	亀山 拓巳/畑中 那由他	400
9位	畑辺 純希/島田 桃大	400
9位	小野寺 将克/柴田 大助	400
9位	吉田 英樹/和田 信二	400
9位	西村 晃一/YOSLEYDER CALA GERARDO	400
9位	中川 大成/齋藤 侑亮	400
9位	二宮 大和/吉原 俊介	400
17位	松本 健作/中谷 祐至	222
17位	西澤 英彦/宮﨑 彰吾	222
17位	島袋 康隆/瀬田 久史	222
17位	副島 慶太/小森 優希	222
17位	鈴木 太郎/渡辺 有人	222
17位	伊吹 政人/関 寛之	222
17位	三宅 隆人/牛腸也 真人	222
17位	豊田 茂稔 /原田 真緒	222

第29回 全日本ビーチバレー女子選手権大会　予選グループ戦

大阪府泉南郡岬町

2018/8/17 14:45

【7組】

チーム名	坪内／池田 （愛媛）	橋本／関 （京都）	尾崎／松尾 （愛媛）	上野／田中 （石川）	勝敗	順位
坪内／池田		2 [19 - 21, 21 - 11, 15 - 10] 1	2 [21 - 16, 19 - 21, 15 - 11] 1	2 [21 - 5, 21 - 3] 0	3 - 0	1
橋本／関	1 [21 - 19, 11 - 21, 10 - 15] 2		2 [23 - 21, 21 - 17] 0	2 [21 - 7, 21 - 15] 0	2 - 1	2
尾崎／松尾	1 [16 - 21, 21 - 19, 11 - 15] 2	0 [21 - 23, 17 - 21] 2		2 [21 - 9, 21 - 8] 0	1 - 2	3
上野／田中	0 [5 - 21, 3 - 21] 2	0 [7 - 21, 15 - 21] 2	0 [9 - 21, 8 - 21] 2		0 - 3	4

【8組】

チーム名	若井／山田 （神奈川）	武田／大本 （愛媛）	北村／梅本 （京都）	今坂／中村 （鹿児島）	勝敗	順位
若井／山田		2 [21 - 16, 23 - 21] 0	2 [21 - 17, 21 - 9] 0	2 [21 - 15, 21 - 2] 0	3 - 0	1
武田／大本	0 [16 - 21, 21 - 23] 2		2 [21 - 15, 18 - 21, 15 - 8] 1	2 [21 - 7, 21 - 11] 0	2 - 1	2
北村／梅本	0 [17 - 21, 9 - 21] 2	1 [15 - 21, 21 - 18, 8 - 15] 2		2 [21 - 19, 21 - 12] 0	1 - 2	3
今坂／中村	0 [15 - 21, 2 - 21] 2	0 [7 - 21, 11 - 21] 2	0 [19 - 21, 12 - 21] 2		0 - 3	4

【9組】

チーム名	小野田／井上 （福岡）	松本／藤原 （千葉）	中島／近藤 （京都）	南里／川崎 （広島）	勝敗	順位
小野田／井上		2 [21 - 19, 21 - 14] 0	2 [21 - 10, 21 - 7] 0	2 [21 - 12, 21 - 5] 0	3 - 0	1
松本／藤原	0 [19 - 21, 14 - 21] 2		2 [21 - 7, 21 - 10] 0	2 [21 - 14, 21 - 9] 0	2 - 1	2
中島／近藤	0 [10 - 21, 7 - 21] 2	0 [7 - 21, 10 - 21] 2		2 [21 - 8, 21 - 9] 0	1 - 2	3
南里／川崎	0 [12 - 21, 5 - 21] 2	0 [14 - 21, 9 - 21] 2	0 [8 - 21, 9 - 21] 2		0 - 3	4

【10組】

チーム名	土屋／斎藤 （静岡）	菅原／久保口 （群馬）	横田／吉岡 （長野）	小出／片田 （大阪）	勝敗	順位
土屋／斎藤		2 [16 - 21, 25 - 23, 15 - 6] 1	2 [21 - 8, 21 - 13] 0	2 [21 - 17, 21 - 19] 0	3 - 0	1
菅原／久保口	1 [21 - 16, 23 - 25, 6 - 15] 2		2 [21 - 11, 21 - 5] 0	0 [14 - 21, 16 - 21] 2	1 - 2	3
横田／吉岡	0 [8 - 21, 13 - 21] 2	0 [11 - 21, 5 - 21] 2		0 [11 - 21, 7 - 21] 2	0 - 3	4
小出／片田	0 [17 - 21, 19 - 21] 2	2 [21 - 14, 21 - 16] 0	2 [21 - 11, 21 - 7] 0		2 - 1	2

【11組】

チーム名	渡邊／中川 （岐阜）	浦田／佐藤 （宮城）	山口／臼井 （滋賀）	寺西／中尾 （兵庫）	勝敗	順位
渡邊／中川		1 [21 - 17, 25 - 27, 13 - 15] 2	2 [21 - 7, 21 - 11] 0	2 [21 - 12, 21 - 10] 0	2 - 1	2
浦田／佐藤	2 [17 - 21, 27 - 25, 15 - 13] 1		2 [22 - 24, 21 - 13, 15 - 7] 1	2 [23 - 21, 21 - 11] 0	3 - 0	1
山口／臼井	0 [7 - 21, 11 - 21] 2	1 [24 - 22, 13 - 21, 7 - 15] 2		0 [16 - 21, 11 - 21] 2	0 - 3	4
寺西／中尾	0 [12 - 21, 10 - 21] 2	0 [21 - 23, 11 - 21] 2	2 [21 - 16, 21 - 11] 0		1 - 2	3

【12組】

チーム名	中村／岩名 （大阪）	柳／白幡 （新潟）	松本／松本 （愛知）	紺野／伊藤 （福島）	勝敗	順位
中村／岩名		2 [21 - 17, 21 - 19] 0	2 [21 - 13, 21 - 10] 0	2 [21 - 13, 21 - 15] 0	3 - 0	1
柳／白幡	0 [17 - 21, 19 - 21] 2		0 [20 - 22, 18 - 21] 2	2 [21 - 15, 23 - 21] 0	1 - 2	3
松本／松本	0 [13 - 21, 10 - 21] 2	2 [22 - 20, 21 - 18] 0		2 [24 - 22, 21 - 14] 0	2 - 1	2
紺野／伊藤	0 [13 - 21, 15 - 21] 2	0 [15 - 21, 21 - 23] 2	0 [22 - 24, 14 - 21] 2		0 - 3	4

第29回全日本ビーチバレー女子選手権大会　決勝トーナメント戦

大阪府泉南郡岬町

第29回全日本ビーチバレー女子選手権大会

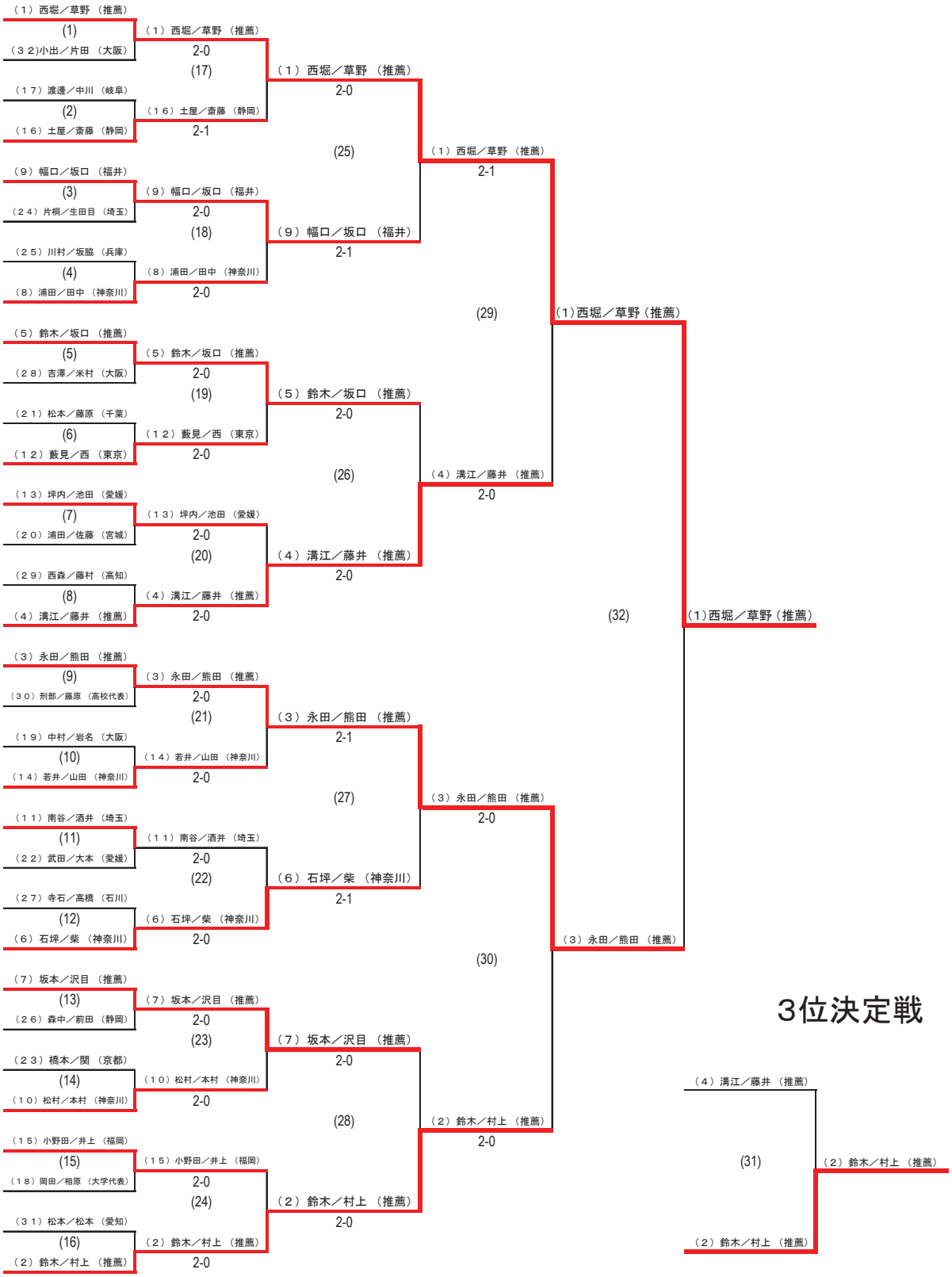

平成30年度　第7回静岡県ビーチバレージュニア選手権大会

平成30年7月1日

男子１７チーム　　掛川市大東ビーチスポーツ公園

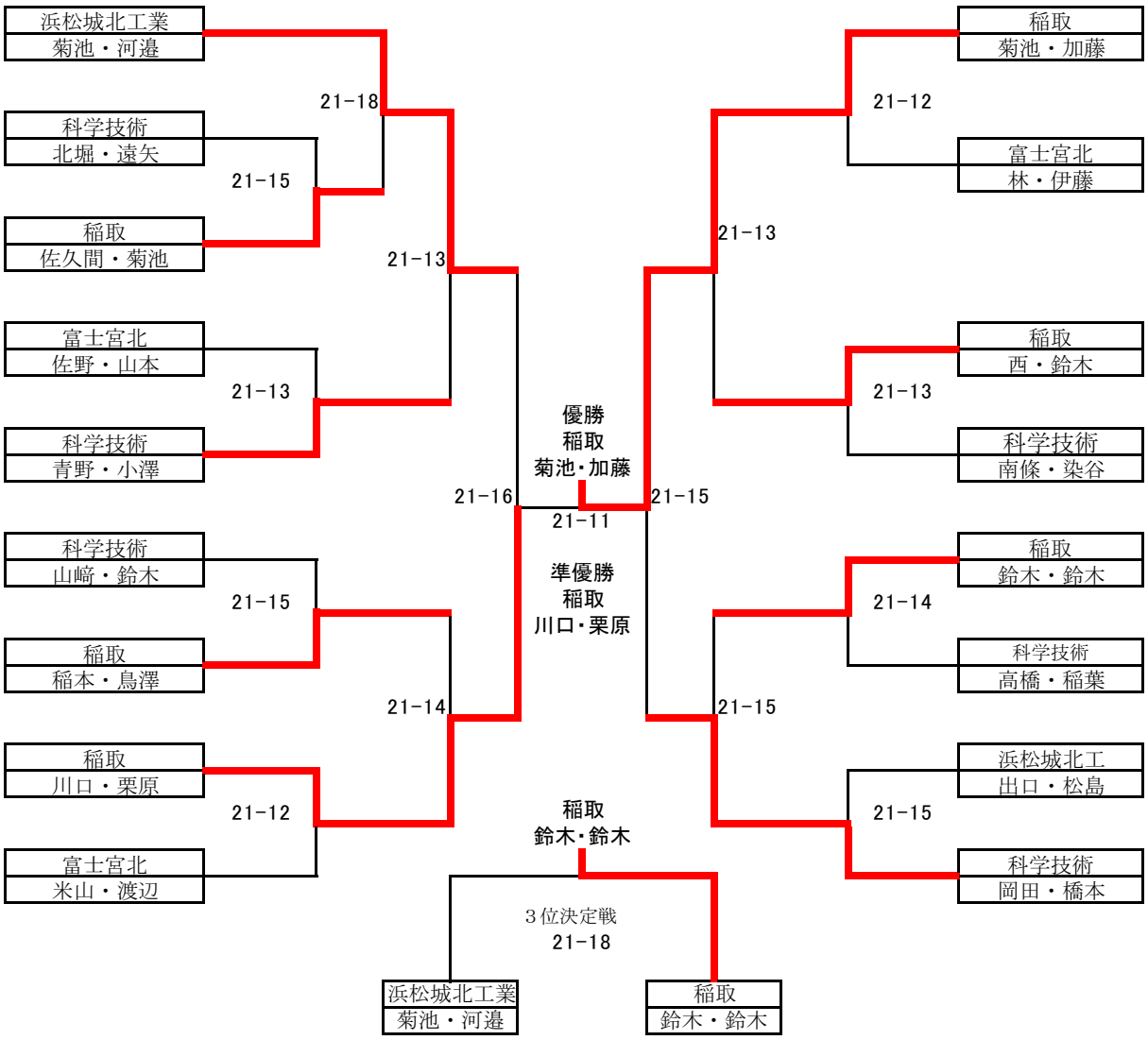

平成30年度　第7回静岡県ビーチバレージュニア選手権大会

平成30年7月1日
掛川市大東ビーチスポーツ公園

（女子組合せ）
40チーム

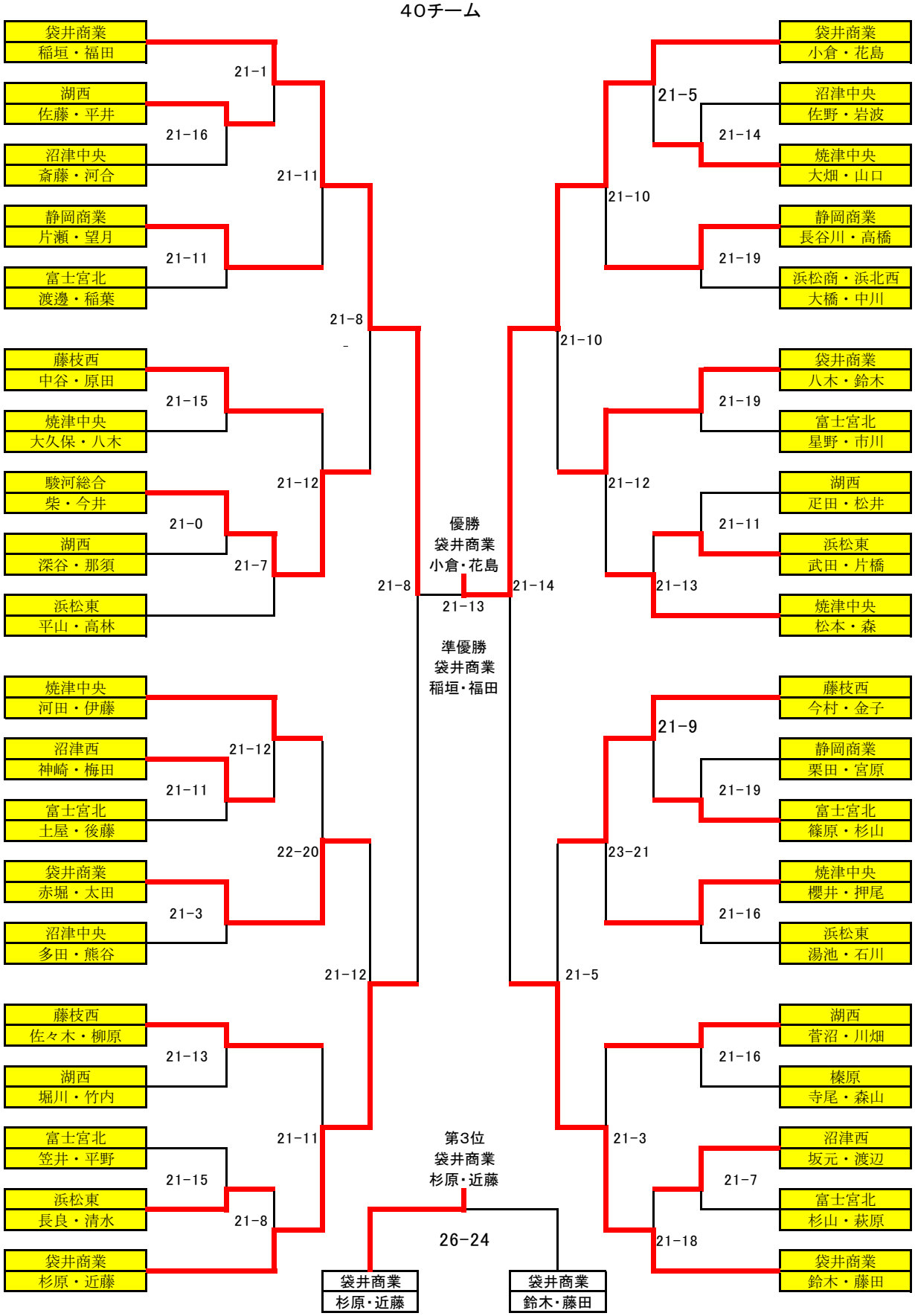

2018 東海ビーチバレーボール選手権大会

2018/10/7

於：大東ビーチスポーツ公園

男子決勝トーナメント試合結果

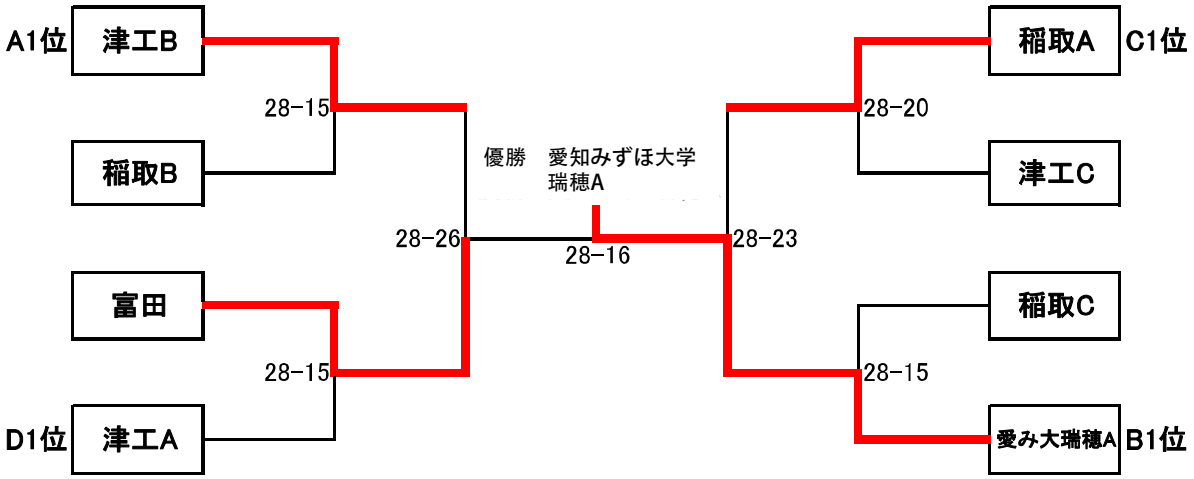

女子決勝トーナメント試合結果

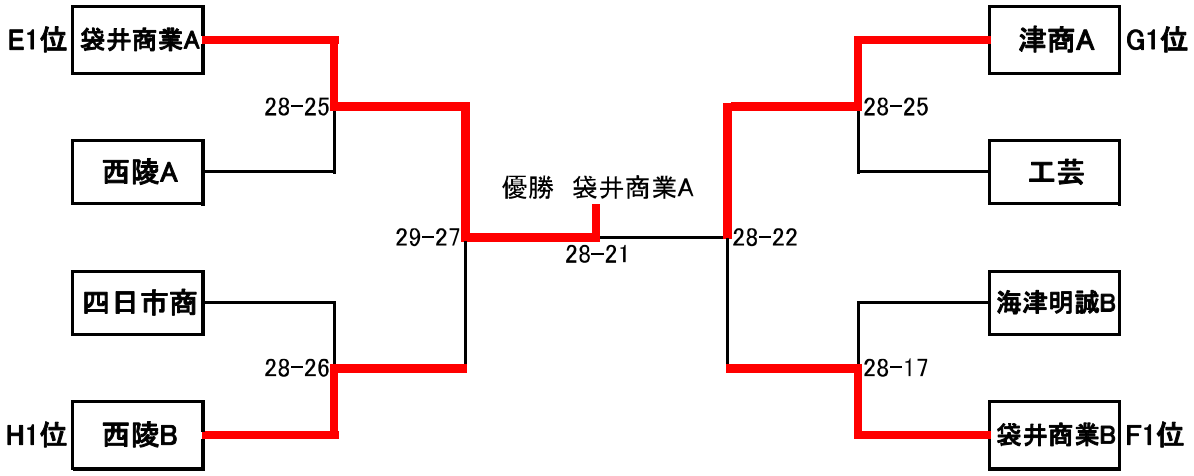

最終順位

男子

優勝 愛知み大瑞穂A
準優勝 富田
3位タイ 津工業B
3位タイ 稲取A

女子

優勝 袋井商業A
準優勝 津商A
3位タイ 西陵B
3位タイ 袋井商業B

第17回全日本ビーチバレーボールジュニア選手権大会

大阪府泉阪南市

予　選　グ　ル　ー　プ　戦　結　果

〔　8　月　4　日　（　土　）　〕

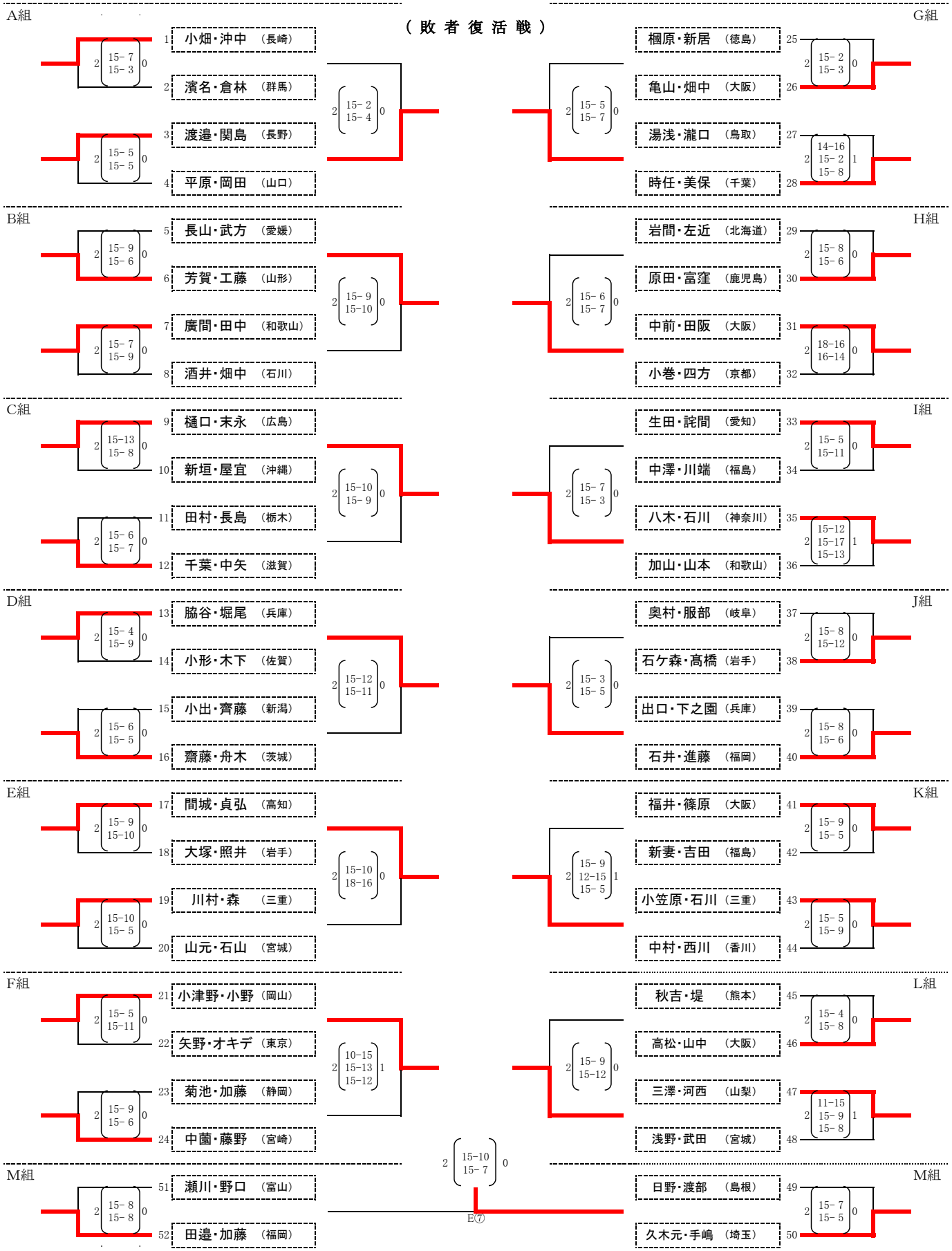

'18ﾏﾄﾞﾝﾅｶｯﾌﾟ in伊予市ﾋﾞｰﾁﾊﾞﾚｰｼﾞｬﾊﾟﾝ女子ｼﾞｭﾆｱ選手権大会（予選グループ戦試合結果）

会場　伊予市五色姫浜海浜公園ビーチバレーコート

平成30年8月10日(金)

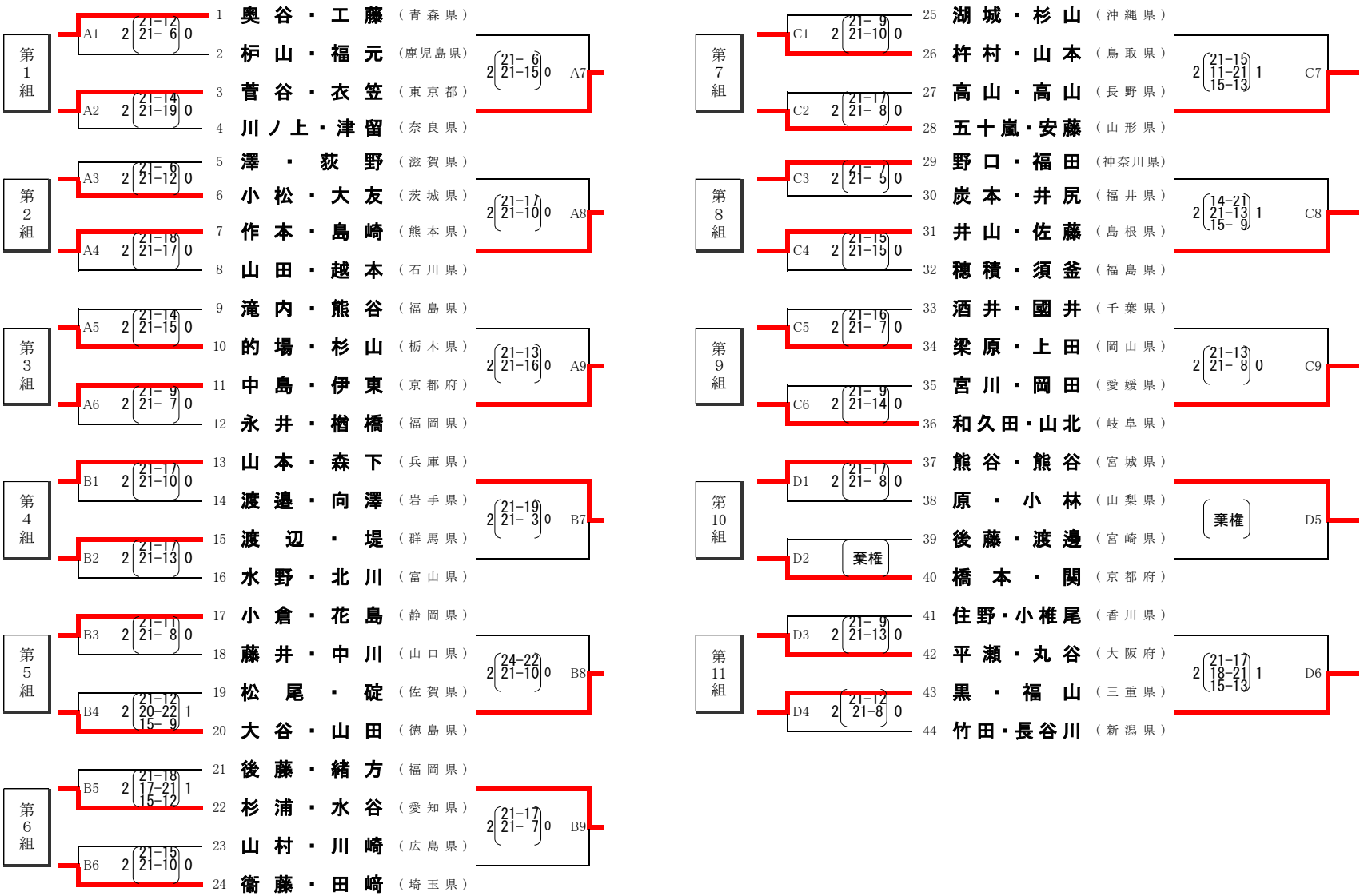

'18ﾏﾄﾞﾝﾅｶｯﾌﾟ in伊予市ﾋﾞｰﾁﾊﾞﾚｰｼﾞｬﾊﾟﾝ女子ｼﾞｭﾆｱ選手権大会　決勝ﾄｰﾅﾒﾝﾄ

会場　伊予市五色姫海浜公園ビーチバレーコート

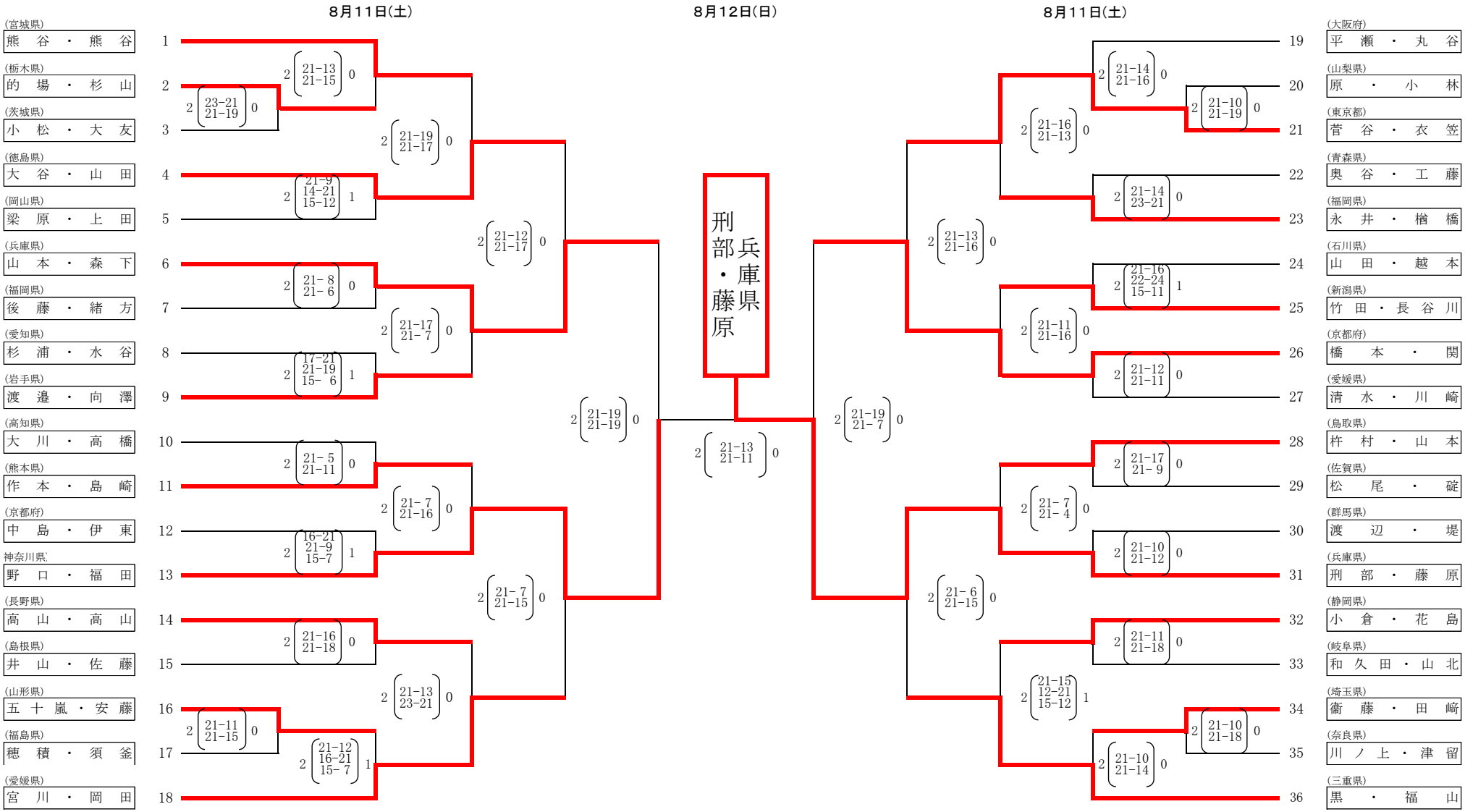

試合結果報告書

大会名	第15回SBCオープン大会
日時	平成 30 年 5 月 6 日(日)
会場	静岡市大浜海岸

成績	男子	女子
1位	庄司 憲右	中川 恵
	土屋 宝士	斎藤 愛莉
2位	吉田 英樹	鈴木 琴巳
	瀬田 久史	土屋 瑞祈
3位	Taylor higgs	風間 彩香
	松浦 翼	前田 佐和
4位	海野 哲史	赤澤 夕香
	植村 隼人	松崎 優
5位	鈴木 達也	櫻井 いづみ
	藤森 択真	森中 志帆
	家田 健太郎	北澤 優衣
	伊藤 直	堀内 彩香
	高橋 優介	松本 芽奈
	小野田 博昭	山田 朋美
	中山 辰彦	青山 衣杏
	Horsley Leon	野見山 柚
9位	良知 哲	
	山田 拓海	
	原田 梢平	
	馬場 大地	
	水野 侑	
	岡本 拓也	
	近松 邑仁	
	古田 健	
13位	我如古 伶斗	
	河邉 汐也	
	福嶋 淳	
	明神 歩	

大会名	第16回SBCオープン大会
日時	平成 30 年 9 月 2 日(日)
会場	静岡市大浜海岸

成績	男子	女子
1位	Taylor higgs	中川 恵
	Dan Caverly	斎藤 愛莉
2位	関 寛之	渡邊 典代
	瀬田 久史	前田 佐和
3位	小島 利治	米村 信子
	平井 学	吉澤 智恵
4位	菱田 一輔	福田 舞
	藤木 洋平	宮本 小百合
5位	鈴木 達也	宮下 マミ
	梅原 章	Mika Chow
	岡本 武士	櫻井 いづみ
	Horsley Leon	土屋 瑞祈
	鬼城 雄大	松本 芽奈
	長谷川 悟里	山田 朋美
	瀬井達也	中川 みゆ
	松浦 翼	大橋 ののか
9位	田上 晋也	岡本 育恵
	山崎 高尚	上敷領 麻耶
	鵜澤 孝平	齋藤 桃子
	前島 直希	森中 志帆
	宮本 健司	風間 彩香
	三宅 隆人	巻田 奈美
	永井 啓介	
	市川 慶祐	
13位	藤森 拓真	
	海野 哲史	
	藤原 澄人	
	山本 聡志	
	西 洋明	
	水野 佑亮	
	豊田 茂稔	
	米山 達哉	
17位	谷下 諒	
	吉林 唯人	
	和田 直也	
	鈴木 直	

試合結果報告書

大会名	**第17回SBCオープン大会**
日時	**平成 30 年 11 月 3 日(日)**
会場	**静岡市大浜海岸**

成績	男子	女子
1位	原田真緒	中川恵
	三宅隆人	周美香
2位	小島利治	岡田茉理鈴
	ケーバリーダニエル	斎藤愛莉
3位	松本　和博	白幡亜美
	佐藤亮太	柳希
4位	吉原俊介	澤野映里
	二宮大和	上野加代子
5位	松浦翼	土屋瑞祈
	金野良佑	櫻井いづみ
	前田洋平	水藻珠美
	久保田大祐	柿澤わか菜
	豊田茂稔	小出ことみ
	真弓昌也	片田朱音
	田中慶	森中志帆
	稲場浩紀	石原沙紀
9位	山口和也	風間彩香
	金刺健太	齋藤桃子
	鈴木達也	増田早紀
	梅原章	増田有香
	安田龍太郎	
	宮本健司	
	岡本武士	
	諸岡航太	
	海野哲史	
	中山辰彦	
	二藤光	－
	小野田博昭	－
	菱田一輔	
	藤木洋平	
	藤森択真	
	前島直希	
17位	野元翔太郎	
	楠新一郎	
	江口広嗣	
	高士恵人	
	伊師竹輔	
	出山善一	
	永井智	
	永井啓介	
	鵜澤考平	
	伊藤正也	

試合結果報告書

大会名	**第18回SBCオープン大会**
日時	**平成　30　年　11　月　4　日(　日　)**
会場	**静岡市大浜海岸**

成績	男子	女子
1位	小島利治	中川恵
	ケーバリーダニエル	松山紘子
2位	岡本武士	小出ことみ
	真弓昌也	片田朱音
3位	原田真緒	白幡亜美
	三宅隆人	柳希
4位	松本　和博	佐藤恵
	佐藤亮太	中野志保
5位	伊師竹輔	櫻井いづみ
	出山善一	森中志帆
	松浦翼	大橋ののか
	金野良佑	山田朋美
	宮本健司	松尾智子
	前田洋平	二階堂志帆
	菱田一輔	斎藤愛莉
	藤木洋平	土屋瑞祈
9位	鈴木達也	水藻珠美
	高橋優介	柿澤わか菜
	鵜澤考平	望月理織
	伊藤正也	齋藤桃子
	江口広嗣	増田早紀
	高士恵人	増田有香
	藤森択真	青山衣杏
	前島直希	野見山柚
	鬼城雄大	
	道本祥宜	
	久保田大祐	
	中山辰彦	
17位	檜垣知幸 藤原澄人	
	青山恵一 花房圭祐	
	吉林唯人 石崎航介	
	伊藤直 近松邑仁	
	森外悠 馬場大地	
	海野哲史 良知哲	

試合結果報告書

大会名	第19回SBCオープン大会
日時	平成 31 年 2 月 16 日(土)
会場	静岡市大浜海岸

成績	男子	女子
1位	吉田英樹	鈴木悠佳子
	和田信二	田中麻衣
2位	佐藤亮太	本村嘉菜
	平良伸晃	酒井春海
3位	関寛之	白幡　亜美
	豊田茂稔	柳　希
4位	伊藤 遼河	塚田玲
	黒川 寛輝ディラン	渡邊典代
5位	瀬井　達也	土屋瑞祈
	今井　勇太	櫻井いづみ
	小野田博昭	境野祐梨
	中山辰彦	山口千代子
	長谷川 悟理	風間蘭奈
	牛腸 也真人	森中志帆
	菱田一輔	風間彩香
	藤木洋平	増田早紀
9位	喜嶋敏樹	
	藤森択真	
	小川 将司	
	松浦 翼	
	奥田祥太	
	櫻本拓也	
	鈴木達也	
	二藤光	
13位	土屋恭平	
	和田直也	
	海野哲史	
	米山達哉	

試合結果報告書

大会名	第20回SBCオープン大会
日時	平成 31 年 2 月 17 日(日)
会場	静岡市大浜海岸

成績	男子	女子
1位	吉田英樹	渡邊典代
	和田信二	土屋瑞祈
2位	関寛之	森中志帆
	豊田茂稔	櫻井いづみ
3位	中山辰彦	鈴木彩乃
	小川 将司	松田侑季
4位	鈴木達也	松本恋
	宮崎彰吾	松本穏
5位	長谷川 悟理	風間彩香
	牛腸 也真人	塚田玲
	藤森択真	青山衣杏
	小野田博昭	高羽萌菜
	谷下 諒	
	吉林 唯人	
	古田健	
	西村翼	
9位	近松邑仁	
	大島有平	

試合結果報告書

大会名	第1回 U-19 SBCカップ
日時	平成 31 年 2 月 24 日(日)
会場	大浜海岸

成績	男子	女子
1位	川口真威樹 富田昴馬	小倉愛菜 藤田響稀
2位	加藤礼央 高橋涼	花島野乃 八木美来
3位	栗原拓夢 佐久間真渚	赤堀柚菜 鈴木優菜
4位	菊池翔海 小澤海	杉原舞奈 近藤舞奈
5位	菊池祐哉 河邉颯斗	稲垣麻優 太田澪
	橋本日南太 飯村優真	小林愛奈 山崎ひなの
	鈴木翔斗 棚森仁哉	小野愛奈 山中さくら
	青野樹斗 岡田翔太	本杉輝 岩田らら
9位	山﨑健哉 長坂航輔	主計愛星 田形咲綾
	武川聡暁 五加龍之助	
	宮下翼 前田怜威	
	浦山智輝 寺田勇斗	
13位	木村祐也 高橋竜平	
	小林真也 小西伸弥	
	染谷樹生 南条雄斗	
	小澤亮太 須賀成登	
17位	泉山隼呈 橋田雄貴	
	高野渉 増田隆佑	
	松本椋太 福嶋駿平	

試合結果報告書

大会名	第2回　U-19 SBCカップ
日時	平成　31　年　3　月　10　日（　日　）
会場	静岡市駿河区大浜海岸

成績	男子	女子
1位	青野樹斗 岡田翔太	小倉　愛菜 福田　　優
2位	佐久間真渚 栗原拓夢	藤田　響稀 杉原　舞奈
3位	富田昂馬 川口真威樹	花島　野乃 近藤　舞奈
4位	橋本日南太 飯村優真	八木　美来 赤堀　柚菜
5位	小澤亮太 須賀成登	太田　　澪 小野　愛奈
	鈴木翔斗 棚森仁哉	鈴木　優菜 山中　さくら
	菊池翔海 小澤海	植木　杏 奥田　真梨
	山﨑健哉 長坂航輔	
9位	小林真也 増田穣	
	佐々木　健人 杉山　雄河	
	木村祐也 高橋竜平	
	宮下 翼 前田怜威	
13位	武川聡暁 五加龍之助	
	増田　隆佑	
	平澤　瞬也	
	浦山智輝	
	寺田勇斗	
	松本椋太 福嶋駿平	
17位	関　洸哉 仲安　竜輝	
	四之宮　佑多 海野　太清	
	入月　龍輝 伊藤　樹生	
	泉山隼呈 橋田勇貴	

ソフトバレーボール部

［掲載大会］

- 第25回県民スポーツ・レクリエーション祭ソフトバレー競技
- 第8回静岡県ソフトバレーボールフェスティバル
- 第19回ソフトバレーレディースフェスティバル
  第16回ソフトバレーメンズフェスティバル

- 第28回ソフトバレー東海ブロックフェスティバル

第25回　県民スポレク祭ソフトバレー競技

2018/5/13
このはなアリーナ

	1位	2位	3位	4位	5位	6位
ファミリーの部	倶楽部猪鹿裟摩	グリーンオニオン	SYANKS			
レディース	チームうめぱん	Ma－Ko	XIV	焼津天照	ハピネス	Rainbow
スポレクフリー	ジュードポムA	ジュードポムB	オーシャンズ	N－ONE	HOP'S	RCひまわり
スポレク全国	ホッパーズ	信号待ちのピンクパンサー	Full House A	Full House B	中島SRC-A	
シルバー全国１位リーグ	皐月倶楽部	中島SRC-B	猪鹿裟摩			
２位リーグ	パラダイス磐田A	Fuji山クラブ	パラダイス磐田B			
３・４位トーナメント	寿松	皐月倶楽部黒	チームうめぱん	中島SRC-C		
ブロンズ東海	Dispatch	チームうめぱん	寿・梅	Joker	nico☆nico	
ブロンズフリー	MINATO-BS	月兎	TRINTY	TPI	RESPECT	TEKI-TOO
フリー１位トーナメント	ブラック	猪鹿裟摩	浜松いなさ	燦燦会		
２・３位トーナメント	RCひまわり	浜松蒲	WAKABA	VanQuish		
３・４位トーナメント	Fronze Egg	柳	信号待ちのピンクパンサー	PAINAPO		
５・５位トーナメント	BOOST	nico☆nico-B	流星	libra	nico☆nico-A	

第8回静岡県ソフトバレーボールフェスティバル

2018/10/7
於:吉田町総合体育館

	1位	2位	3位	4位
トリムⅠ 1位トーナメント	みゆき	VanQuish	Frozen　Egg	88－PAYA
トリムⅠ 2位トーナメント	ARAGAS	燦々会	Dispatch	JUGGLER
トリムⅠ 3位リーグ	ワラワラ	Luana	流星	
トリムⅠ 4位リーグ	GENESIS	柳	nico☆nico	

	1位	2位	3位	4位
トリムⅡ	MIX	TRINITY	トーマス	RISPECT
	5位	6位	7位	8位
	ホッパーズA	ホッパーズB	RCひまわり	ANT'S

	1位	2位	3位	4位
トリムⅢ	中島SRC－B	4610クラブ	KAT☆TUN	皐月倶楽部
	5位	6位		
	中島SRC－C	中島SRC－A		

	1位	2位	3位	4位
レディース	Y's	nikka pokka	RCひまわり	ROUGH

平成30年度　第19回レディース、第16回メンズ、トリムフェスティバル結果

大会日：2019/2/24
会　場：　吉田町総合体育館

レディース全国・東海決勝1位リーグ

1位	チームうめぱん
2位	トーマス
3位	焼津天照
4位	Cloud Nine

レディース全国・東海決勝2位リーグ

1位	ドランカーズ
2位	シャンクス
3位	皐月倶楽部黄
4位	Lare-B

レディース全国・東海決勝3位リーグ

1位	Lare-A
2位	RCひまわりA
3位	ホッパーズ

レディース全国・東海決勝3・4位リーグ

1位	御前崎排球会A
2位	RCひまわりB
3位	HOP'S

レディースフリーE

1位	御前崎排球会B
2位	金剛PR
3位	PAINAPO
4位	皐月倶楽部黄

メンズ

1位	RCひまわり
2位	チョッパー
3位	BOOST
4位	れれれんぽ
5位	SMPP

トリムⅡ200才の部

1位	K-フレンズ
2位	チームうめパン
3位	稲葉オーシャンズ
4位	皐月倶楽部
5位	焼津天照
6位	中島SRC-A

トリムⅠ160歳の部

1位	Dispatch-A
2位	Pentas-K
3位	Luana
4位	88-PAYA
5位	チームうめパン

トリムⅠ160歳の部

1位	88
2位	TRINITY
3位	GENESIS
4位	浜松蒲SVC
5位	Pentas-N

トリムⅠ160歳の部

1位	Dispatch-B
2位	MIX
3位	稲葉ソフトバレー
4位	パラダイス磐田A
5位	RESPECT

ねんりん240歳1・2位リーグH

1位	Fuji山クラブ
2位	パラダイス磐田B
3位	チームうめパン
4位	中島SRC-B

ねんりん240歳3・4位リーグJ

1位	猪鹿裟磨
2位	ゆりかもめY
3位	ゆりかもめK

平成30年度　第28回東海ブロックフェスティバル

期日:2018/11/24～11/25

会場:各務原市総合体育館

	小学生の部	ファミリーの部	ブロンズの部	スポレクの部	シルバーの部	レディースの部
1位	**佐野ＶＳＣ**	**グッピー・ファミリー**	**知多シーガルズ**	**ＧＲＡＺＩＥ**	**四日市クラブ**	**や～ぐなぁ**
	静岡県	愛知県	愛知県	三重県	三重県	岐阜県
2位	**袋井北ジュニア**	**八百津バレーボール**	**Ｄｉｓｐａｔｃｈ**	**ノーティーズ**	**松阪水曜会**	**ー（はじめ）**
	静岡県	岐阜県	静岡県	愛知県	三重県	三重県
3位	**倭**	**かるてっと**	**各務ＳＶＣ**	**石山クラブ**	**倶楽部猪鹿娑摩**	**チームうめパン**
	三重県	三重県	岐阜県	岐阜県	静岡県	静岡県
4位	**桃園フェニックス**	**倶楽部猪鹿娑摩**	**華成**	**岡田塾**	**ＨＩＲＯ**	**チェリーズ**
	三重県	静岡県	愛知県	三重県	岐阜県	岐阜県
5位	**チームＨｉｇｈ**	**グリーンオニオン**	**エムズ・アスリート**	**新城ＶＲＣ**	**レッドビッキーズ**	**フロッグ**
	愛知県	静岡県	三重県	愛知県	愛知県	愛知県
6位	**高富ジュニアバレー**	**おしゃモン**	**伊勢ｏｋａｇｅ隊**	**府中フラワーズ**	**中島ＳＲＣ－Ｂ**	**ＳＥＳＡＭＥ**
	岐阜県	愛知県	三重県	岐阜県	静岡県	三重県
7位	**関旭ヶ丘ジュニア**	**ＲＡＰＴＥＲＳ**	**垂井ＳＶ**	**中島ＳＲＣ－Ａ**	**ジョーカー**	**皐月倶楽部**
	岐阜県	**岐阜県**	**岐阜県**	**静岡県**	**愛知県**	**静岡県**
8位	**名古屋スペシャル**	**桜尾ジュニア**	**チームうめパン**	**Ｆｕｌｌ Ｈｏｕｓｅ**	**垂井ＳＶ**	**ミラクル**
	愛知県	岐阜県	静岡県	静岡県	岐阜県	愛知県

ハンディキャップ部

［掲載大会］

- 第19回静岡県障害者スポーツ大会「わかふじスポーツ大会」バレーボール競技

第19回静岡県障害者スポーツ大会「わかふじ大会」
バレーボール競技

2018.09.24
於:このはなアリーナ

＜聴覚の部＞

女子

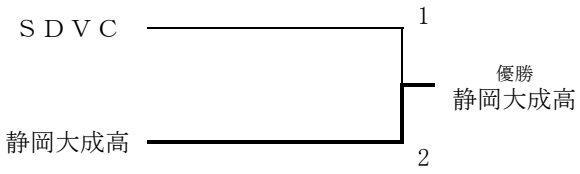

＜精神の部＞

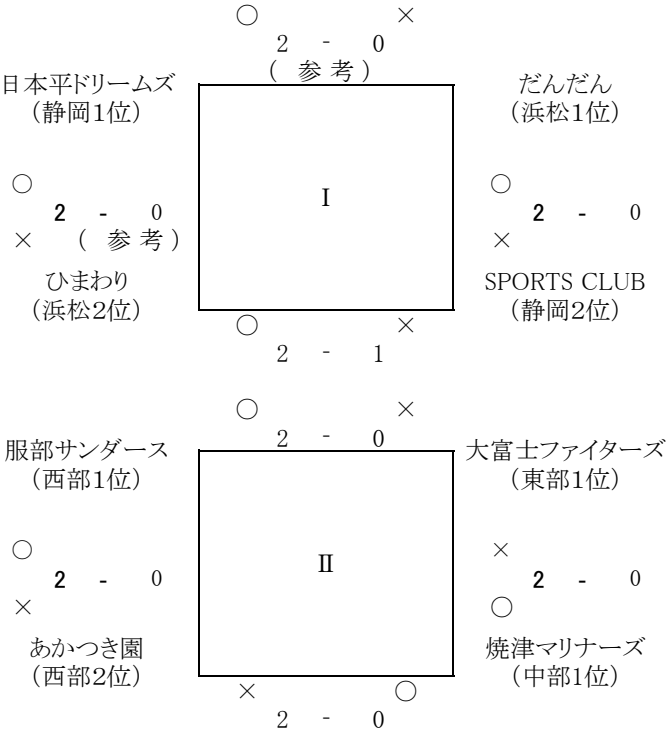

【決勝戦】

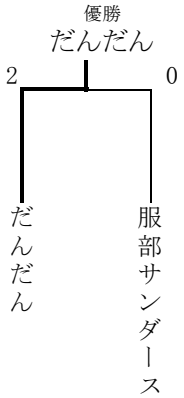

【3位決定戦】

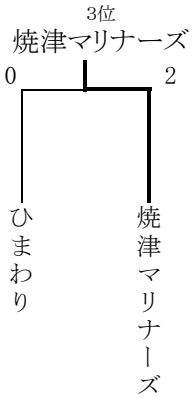

優勝	だんだん
準優勝	服部サンダース
第3位	焼津マリナーズ

ヤングクラブ部

［掲載大会］

- 第16回静岡県ヤングクラブバレーボール大会（U-14競技型）兼
  第21回全国ヤングバレーボールクラブ男女優勝大会　静岡県予選

  → 第21回全国ヤングバレーボールクラブ男女優勝大会(U-14)

- 第16回静岡県ヤングクラブバレーボール大会（U-19競技型）兼
  第21回全国ヤングバレーボールクラブ男女優勝大会　静岡県予選

  → 第21回全国ヤングバレーボールクラブ男女優勝大会(U-19)

- 第16回 静岡県ヤングバレーボールクラブ優勝大会（生涯型）

- 第10回「静岡の風」ヤングクラブバレーボール優勝大会

- 第16回アローズカップ争奪ヤングクラブバレーボール大会

第16回静岡県ヤングクラブバレーボール大会
兼　第21回全国ヤングバレーボールクラブ男女優勝大会　静岡県予選

大会期日　平成30年5月6日
大会会場　三島市民体育館

【Ｕ１４競技型 男子】

〈予選グループ戦〉

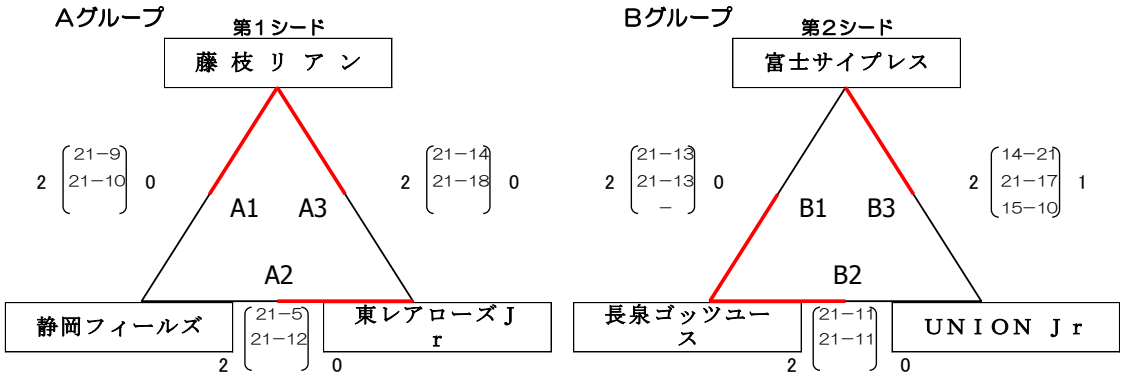

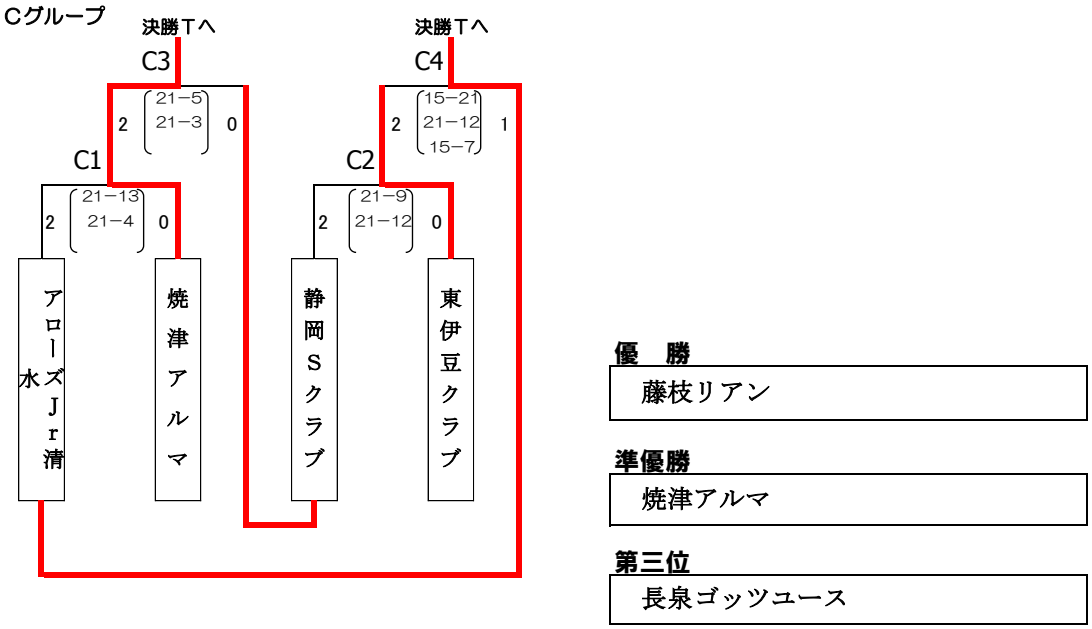

優　勝
藤枝リアン

準優勝
焼津アルマ

第三位
長泉ゴッツユース

〈決勝トーナメント戦〉

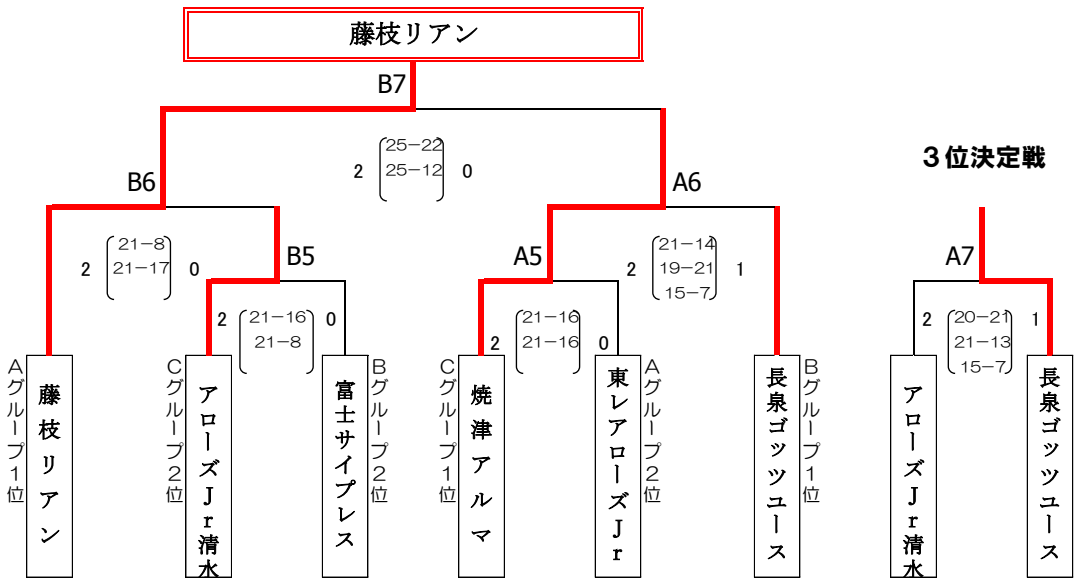

第16回静岡県ヤングクラブバレーボール大会
兼　第21回全国ヤングバレーボールクラブ男女優勝大会　静岡県予選

大会期日　平成30年5月6日
大会会場　三島市民体育館

【Ｕ１４競技型 女子】

〈予選グループ戦〉

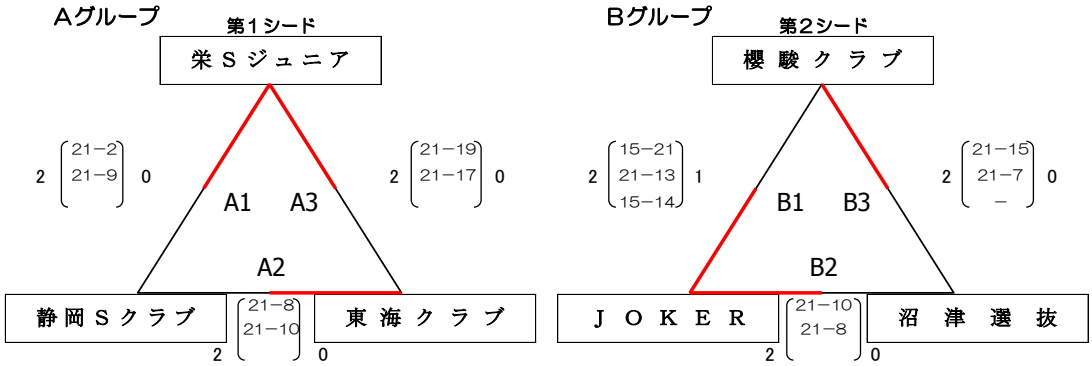

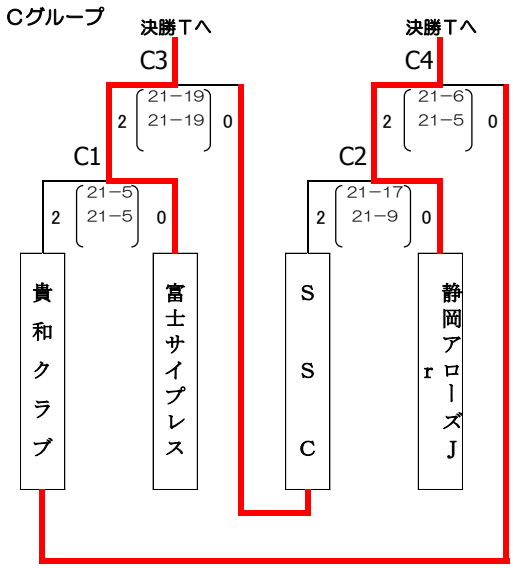

優　勝
栄Ｓジュニア

準優勝
東海クラブ

第三位
ＪＯＫＥＲ

〈決勝トーナメント戦〉

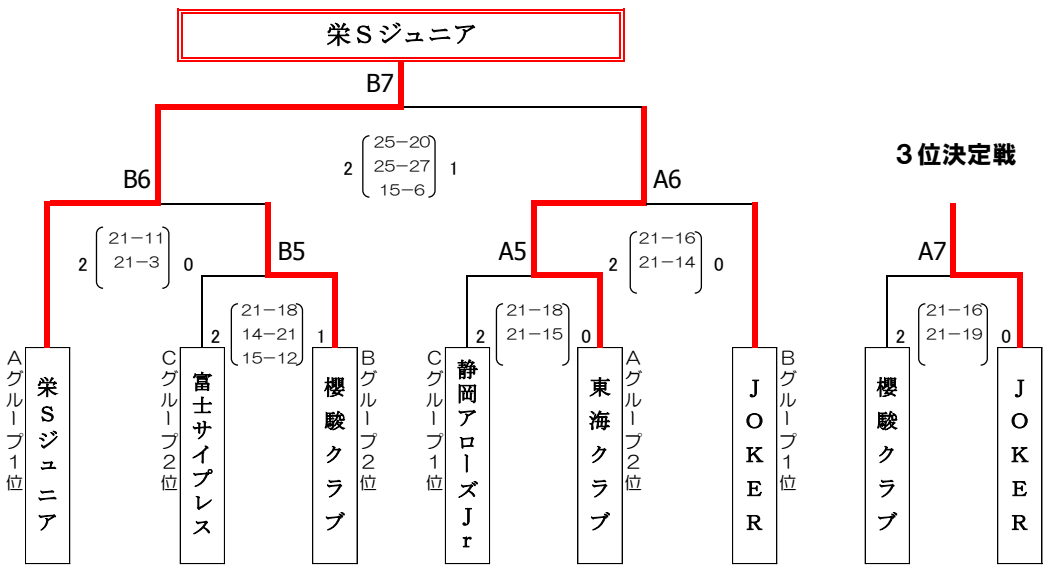

第21回全国ヤングバレーボールクラブ男女優勝大会 予選結果　《U-14男子》

2018年9月22日

A　グループ

つくばユナイテッドサンガイアユース男子	2	21－15 21－10	0	大津男子バレーボールクラブ	
大津男子バレーボールクラブ	2	21－9 21－17	0	NJT-8	
つくばユナイテッドサンガイアユース男子	2	21－7 21－8	0	NJT-8	

1位	つくばユナイテッドサンガイアユース男子	茨城県
2位	大津男子バレーボールクラブ	滋賀県
3位	NJT-8	徳島県

B　グループ

藤枝リアン	2	21－16 21－13	0	ＯＷＬＳ男子	
アリアーレ岡山	2	21－15 21－20	0	藤枝リアン	
アリアーレ岡山	2	21－5 21－12	0	ＯＷＬＳ男子	

1位	アリアーレ岡山	岡山県
2位	藤枝リアン	静岡県
3位	ＯＷＬＳ男子	岩手県

C　グループ

KATAGIRI　LIEN	2	14－21 21－20 15－11	1	藤沢クラブ	
江北クラブ	2	21－17 21－15	0	KATAGIRI　LIEN	
江北クラブ	2	21－11 21－7	0	藤沢クラブ	

1位	江北クラブ	佐賀県
2位	KATAGIRI　LIEN	奈良県
3位	藤沢クラブ	神奈川県

D　グループ

群馬ジュニアバレーボールクラブ	2	21－7 21－17	0	西海	
太宰府U-14バレーボールクラブ	2	21－11 21－7	0	西海	
太宰府U-14バレーボールクラブ	2	21－13 21－14	0	群馬ジュニアバレーボールクラブ	

1位	太宰府U-14バレーボールクラブ	福岡県
2位	群馬ジュニアバレーボールクラブ	群馬県
3位	西海	京都府

第21回全国ヤングバレーボールクラブ男女優勝大会 トーナメント戦結果《U－14 男子》

2018/9/23

（決勝トーナメント）

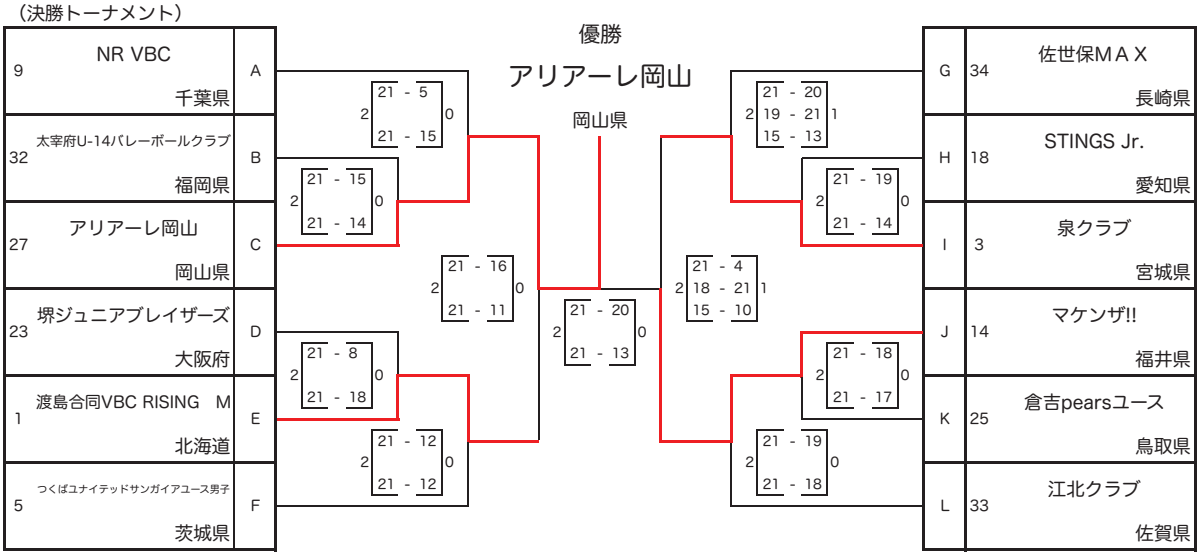

（２部－Ａ）

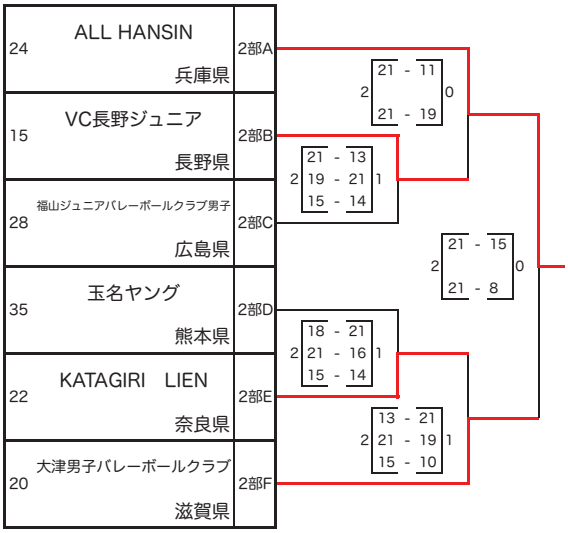

（２部－Ｂ）

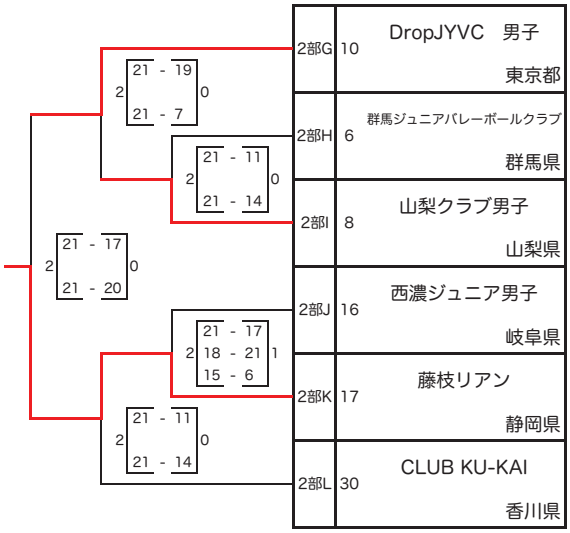

（３部－Ａ）

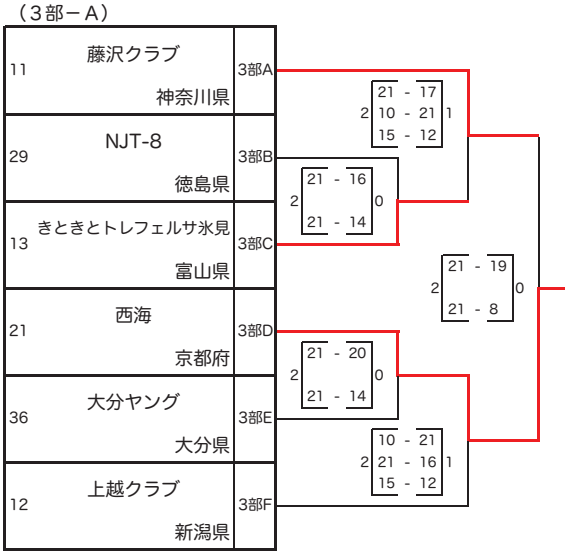

（３部－Ｂ）

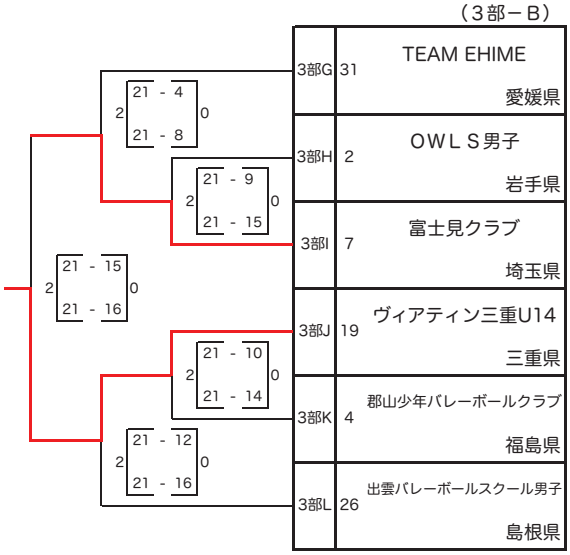

大会実行委員会

第21回全国ヤングバレーボールクラブ男女優勝大会 予選結果　《U-14女子》

2018年9月22日

A　グループ

宮城クラブ	2	21－12 21－11	0	東海バレーボールクラブ
東海バレーボールクラブ	2	21－14 21－17	0	山口徳地ジュニアバレーボールクラブ
山口徳地ジュニアバレーボールクラブ	2	21－17 21－16	0	宮城クラブ

1位	宮城クラブ	宮城県
2位	山口徳地ジュニアバレーボールクラブ	山口県
3位	東海バレーボールクラブ	静岡県

B　グループ

PGK鯖丹ヤング	2	21－12 21－10	0	おおたスポーツアカデミー
PGK鯖丹ヤング	2	21－9 21－20	0	大和スポーツ少年団
大和スポーツ少年団	2	21－15 21－13	0	おおたスポーツアカデミー

1位	PGK鯖丹ヤング	福井県
2位	大和スポーツ少年団	広島県
3位	おおたスポーツアカデミー	群馬県

C　グループ

西濃ジュニア女子	2	21－12 21－11	0	稲城ジュニアユースVC
西濃ジュニア女子	2	21－4 21－4	0	紀和ウェンディ
稲城ジュニアユースVC	2	21－14 21－19	0	紀和ウェンディ

1位	西濃ジュニア女子	岐阜県
2位	稲城ジュニアユースVC	東京都
3位	紀和ウェンディ	和歌山県

D　グループ

Maharoバレーボールクラブ	2	21－10 21－7	0	K'z Girl's 2007
愛媛バレーボールU-14女子クラブ	2	21－17 21－11	0	K'z Girl's 2007
愛媛バレーボールU-14女子クラブ	2	21－16 21－16	0	Maharoバレーボールクラブ

1位	愛媛バレーボールU-14女子クラブ	愛媛県
2位	Maharoバレーボールクラブ	栃木県
3位	K'z Girl's 2007	三重県

第21回全国ヤングバレーボールクラブ男女優勝大会 予選結果　《U-14女子》

2018年9月22日

I　グループ

INSISTCLEAN	2	21 - 13 21 - 9	0	ジョイナスVC　CREST	
兵庫はりまヤングバレーボールクラブ	2	21 - 7 21 - 17	0	ジョイナスVC　CREST	
兵庫はりまヤングバレーボールクラブ	2	20 - 21 21 - 13 15 - 9	1	INSISTCLEAN	

1位	兵庫はりまヤングバレーボールクラブ	兵庫県
2位	INSISTCLEAN	宮城県
3位	ジョイナスVC　CREST	石川県

J　グループ

栄クラブS-ジュニア	2	21 - 11 21 - 12	0	なかちるクラブ向日葵	
栄クラブS-ジュニア	2	21 - 12 21 - 14	0	豊中ヤングバレーボールクラブ	
豊中ヤングバレーボールクラブ	2	21 - 15 18 - 21 15 - 10	1	なかちるクラブ向日葵	

1位	栄クラブS-ジュニア	静岡県
2位	豊中ヤングバレーボールクラブ	大阪府
3位	なかちるクラブ向日葵	埼玉県

K　グループ

渡島合同VBC RISING　W	2	21 - 15 18 - 21 15 - 11	1	六ツ美	
KOCHI ALL STARS	2	21 - 19 21 - 11	0	六ツ美	
KOCHI ALL STARS	2	21 - 19 21 - 14	0	渡島合同VBC RISING　W	

1位	KOCHI ALL STARS	高知県
2位	渡島合同VBC RISING　W	北海道
3位	六ツ美	愛知県

L　グループ

Glitter	2	21 - 18 21 - 16	0	京都蒲公英	
京都蒲公英	2	21 - 18 21 - 17	0	白鷺ユナイト	
Glitter	2	17 - 21 21 - 14 15 - 10	1	白鷺ユナイト	

1位	Glitter	新潟県
2位	京都蒲公英	京都府
3位	白鷺ユナイト	徳島県

第21回全国ヤングバレーボールクラブ男女優勝大会 トーナメント戦結果《U－14 女子》

2018/9/23

（決勝トーナメント）

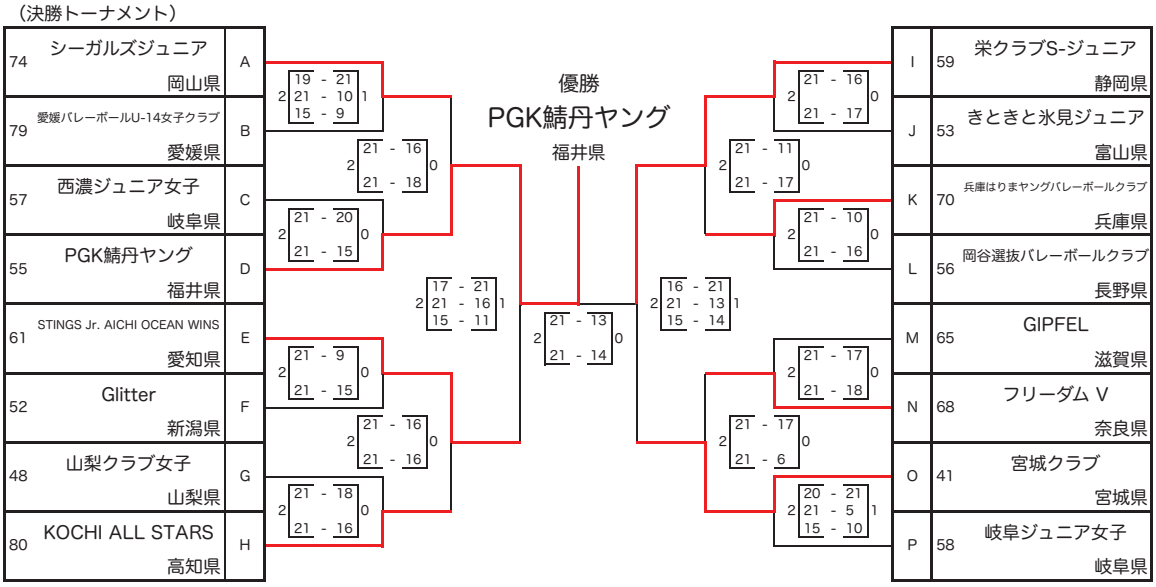

（２部-A）

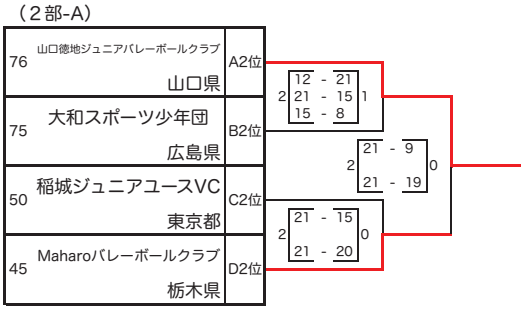

（２部-B）

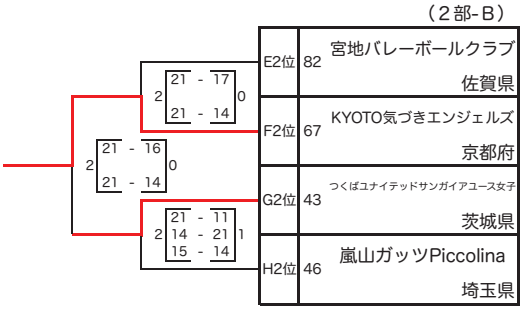

（２部-C）

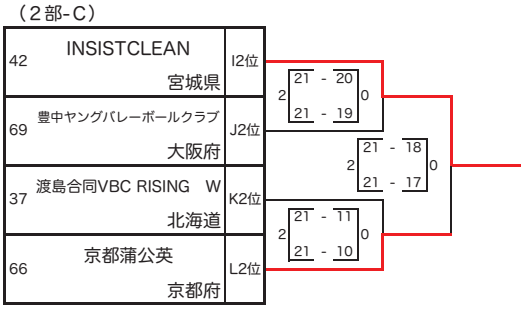

（２部-D）

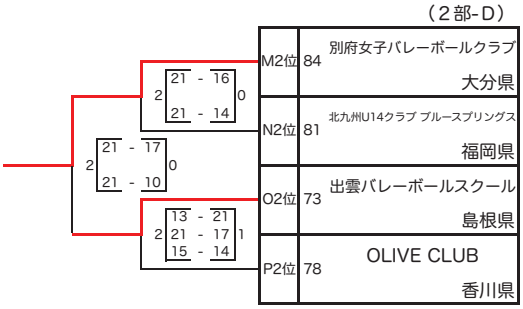

（３部-A）

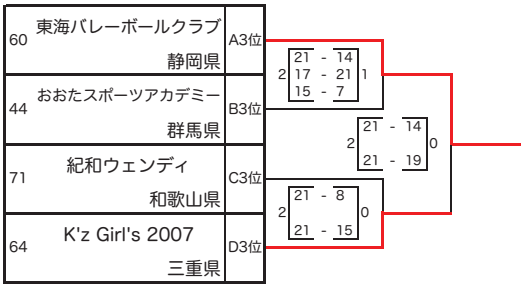

（３部-B）

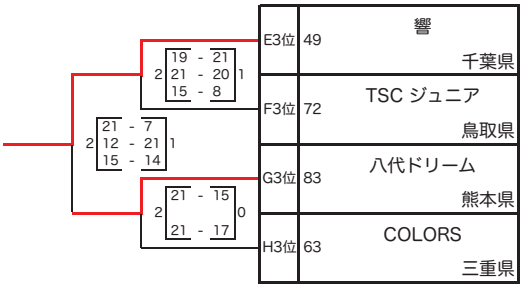

（３部-C）

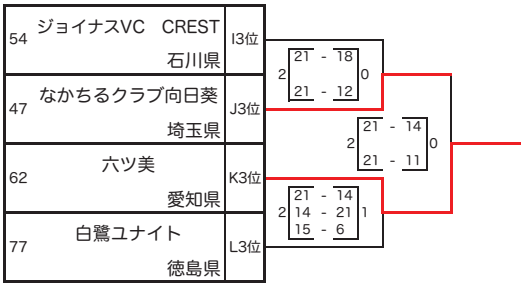

（３部-D）

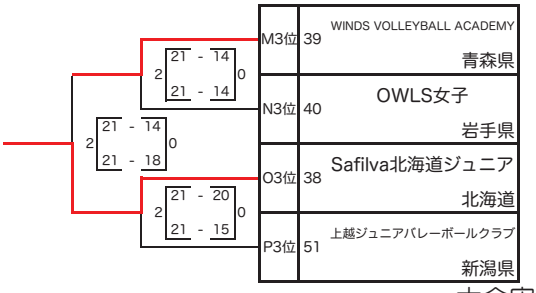

大会実行委員会

第16回静岡県ヤングクラブバレーボール大会
兼　第21回全国ヤングバレーボールクラブ男女優勝大会　静岡県予選

【Ｕ１９競技型 男子】

大会期日　平成 30 年 7 月 1 日
大会会場　静岡福祉大学体育館

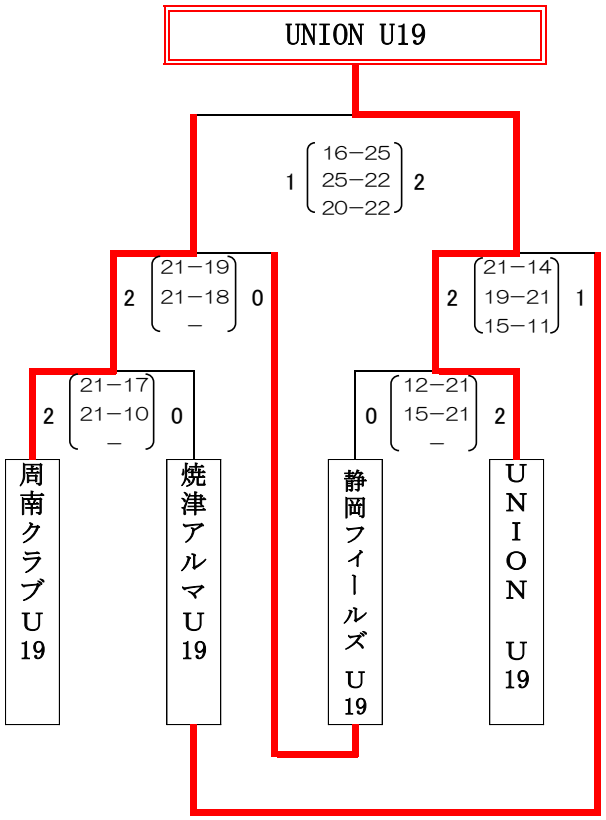

優　勝
UNION U19

準優勝
周南クラブ U19

第三位
焼津アルマ U19

第三位
静岡フィールズ U19

【Ｕ１９競技型 女子】

大会期日　平成 30 年 7 月 1 日
大会会場　静岡福祉大学体育館

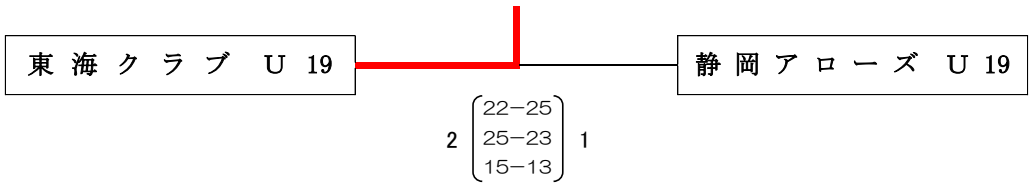

優　勝　東海クラブ U19　　**準優勝**　静岡アローズ U19

第21回全国ヤングバレーボールクラブ男女優勝大会 予選結果　《U-19男子》

2018年9月22日

A　グループ

大町スポーツクラブU-19	2	21 - 18 21 - 18	0	岐南工業VC		
岐南工業VC	2	21 - 18 19 - 21 15 - 12	1	球友east		
球友east	2	21 - 18 21 - 13	0	KVCホエールズ		
大町スポーツクラブU-19	2	21 - 9 21 - 10	0	KVCホエールズ		

1位	大町スポーツクラブU-19	長野県
2位	球友east	滋賀県
3位	岐南工業VC	岐阜県
4位	KVCホエールズ	熊本県

B　グループ

UNION U-19	2	16 - 21 21 - 12 15 - 14	1	越路クラブ		
UNION U-19	2	21 - 7 21 - 9	0	博多スポーツクラブ		
越路クラブ	2	21 - 10 21 - 11	0	博多スポーツクラブ		

1位	UNION U-19	静岡県
2位	越路クラブ	新潟県
3位	博多スポーツクラブ	福岡県

C　グループ

富士見クラブ	2	21 - 14 21 - 9	0	LARKS U19		
Warriors	2	18 - 21 21 - 20 15 - 11	1	LARKS U19		
富士見クラブ	2	21 - 20 21 - 15	0	Warriors		

1位	富士見クラブ	埼玉県
2位	Warriors	京都府
3位	LARKS U19	三重県

D　グループ

MAKENZA!!	2	18 - 21 21 - 9 15 - 9	1	もりきた		
Kobe phoenix	2	21 - 19 21 - 10	0	もりきた		
Kobe phoenix	2	21 - 15 14 - 21 15 - 11	1	MAKENZA!!		

1位	Kobe phoenix	兵庫県
2位	MAKENZA!!	福井県
3位	もりきた	愛知県

第21回全国ヤングバレーボールクラブ男女優勝大会 予選結果　《U-19女子》

2018年9月22日

A　グループ

Spring	2	21 - 15 21 - 11	0	東海バレーボールクラブU19	

1位	Spring	佐賀県
2位	東海バレーボールクラブU19	静岡県

B　グループ

OCEAN WINS　U19	2	21 - 13 21 - 11	0	辰野クラブ	
OCEAN WINS　U19	2	21 - 7 21 - 1	0	玉櫛One'syouth	
辰野クラブ	2	21 - 10 21 - 12	0	玉櫛One'syouth	

1位	OCEAN WINS　U19	愛知県
2位	辰野クラブ	長野県
3位	玉櫛One'syouth	大阪府

C　グループ

SUZUKA	2	21 - 20 21 - 11	0	和光オール	
SUZUKA	2	16 - 21 21 - 12 15 - 11	1	宇治鳳凰	
宇治鳳凰	2	21 - 14 21 - 11	0	和光オール	

1位	SUZUKA	三重県
2位	宇治鳳凰	京都府
3位	和光オール	埼玉県

D　グループ

GIPFEL19	2	21 - 20 21 - 6	0	アローズJr１９	
GIPFEL19	2	21 - 5 21 - 11	0	SOLEIL	
アローズJr１９	2	21 - 5 21 - 12	0	SOLEIL	

1位	GIPFEL19	滋賀県
2位	アローズJr１９	静岡県
3位	SOLEIL	福岡県

第21回全国ヤングバレーボールクラブ男女優勝大会 トーナメント戦結果

2018/9/23

《Ｕ－１９ 男子》

（決勝トーナメント）

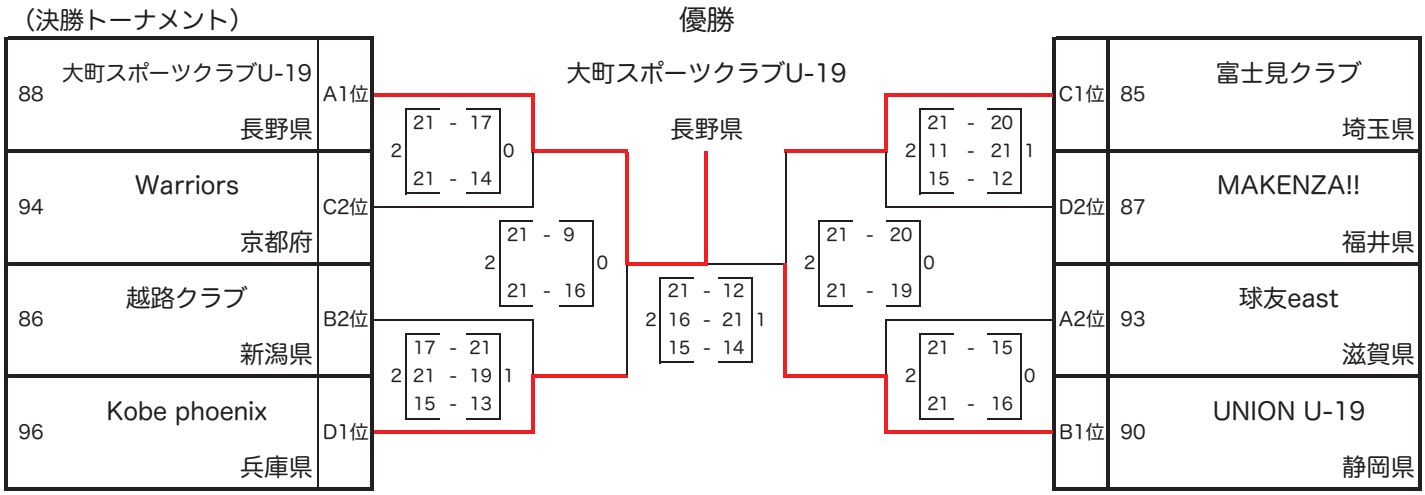

（２　部）

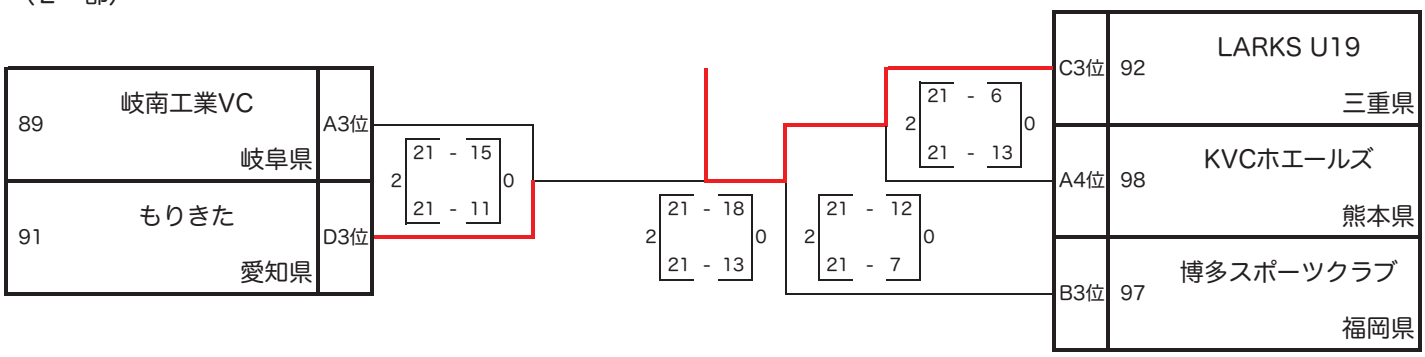

《Ｕ－１９ 女子》

（決勝トーナメント）

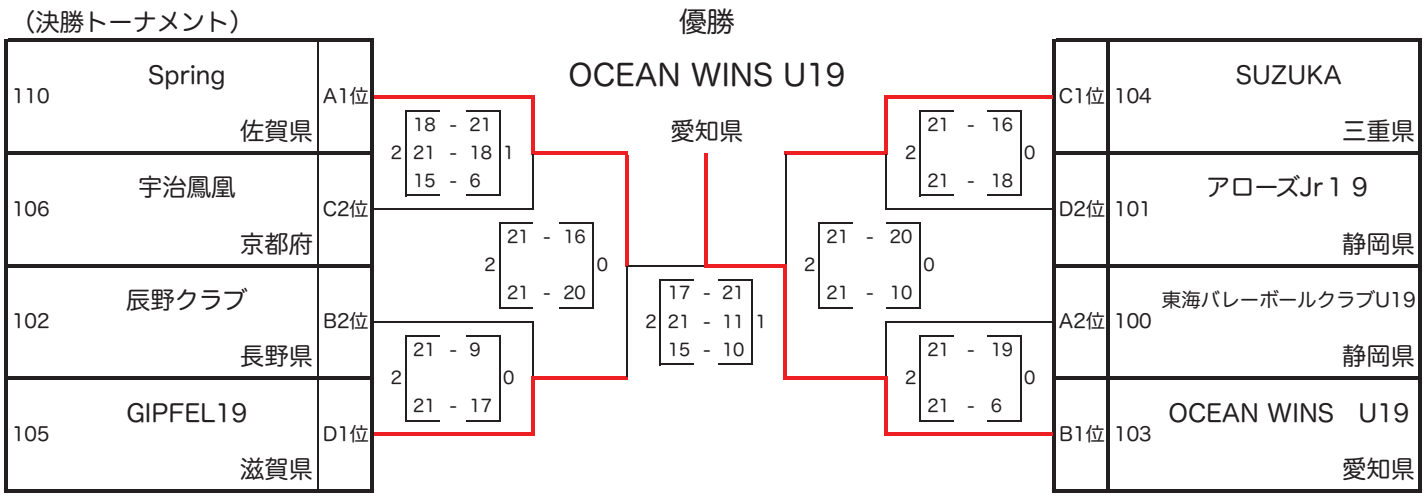

（２　部）

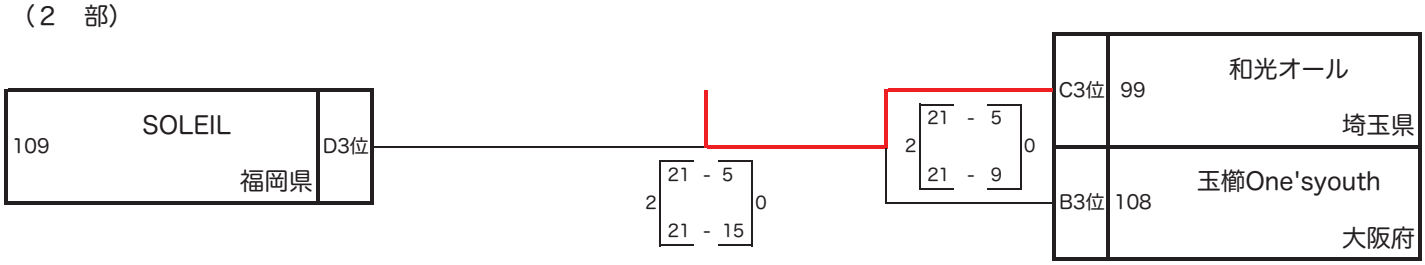

大会実行委員会

第１６回静岡県ヤングバレーボールクラブ男女優勝大会

2018. 8. 12

Ｕ１４生涯型 男子　　会場：特種東海製紙体育館

〈予選グループ戦〉　Aグループ

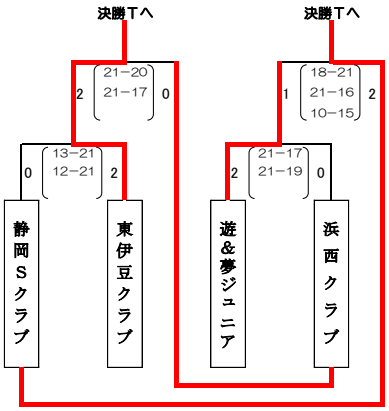

Bグループ

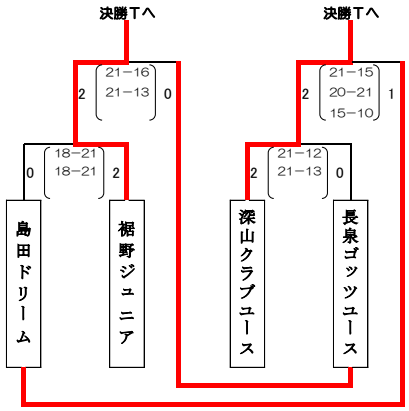

〈決勝トーナメント戦〉

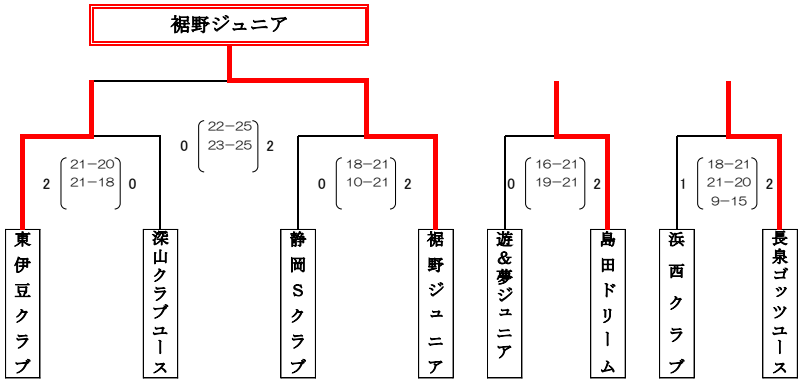

優　勝
裾野ジュニア

準優勝
東伊豆クラブ

第三位
静岡Ｓクラブ

第三位
深山クラブユース

第１６回静岡県ヤングバレーボールクラブ男女優勝大会

2018. 8. 12

Ｕ１４競技型２部 女子　　会場：三島市立南中学校体育館

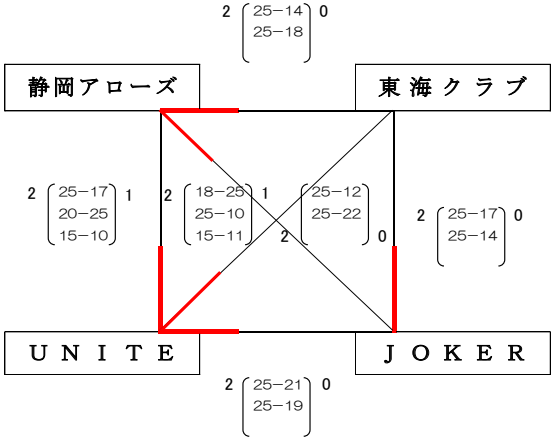

優　勝
ＵＮＩＴＥ

準優勝
静岡アローズJr

第三位
ＪＯＫＥＲ

第四位
東海クラブ

第１６回静岡県ヤングバレーボールクラブ男女優勝大会

2018.8.12

Ｕ１４生涯型 女子１部　　会場：三島市立北小学校体育館（開会式、Ａ・Ｃコート）

三島市立北中学校体育館（Ｂ・Ｄコート）

〈予選グループ戦〉 Aグループ

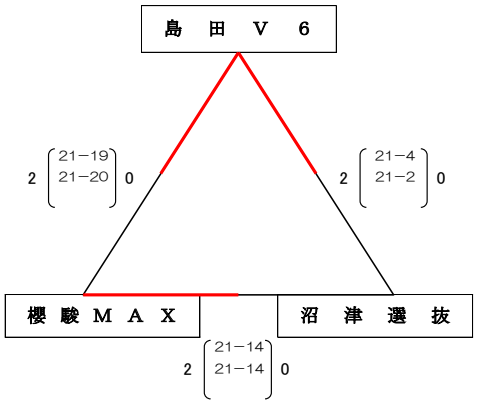

Bグループ

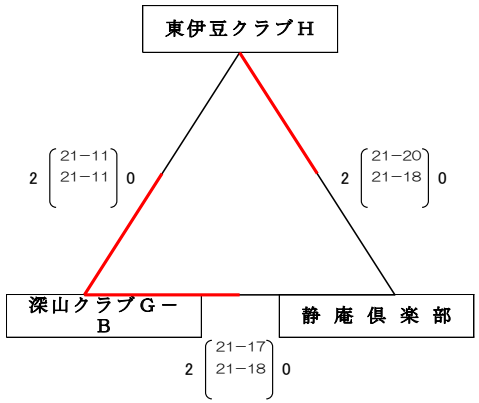

〈予選グループ戦〉 Cグループ

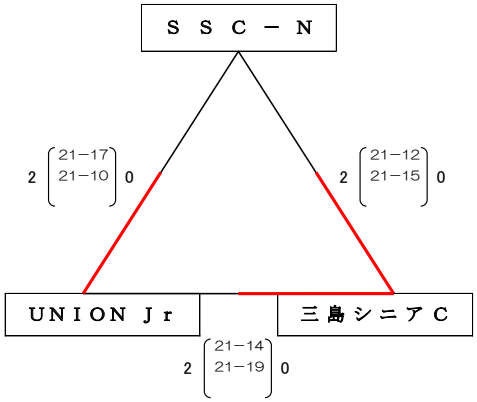

Dグループ

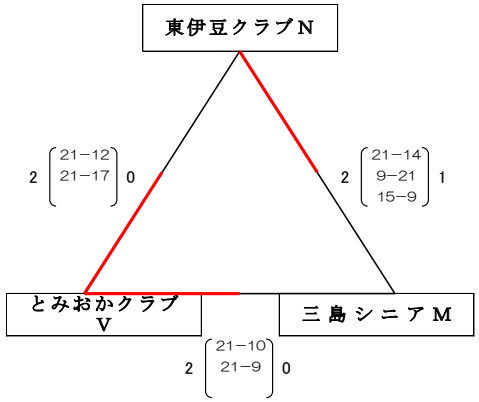

Ｕ１４生涯型 女子１部

〈決勝トーナメント戦〉

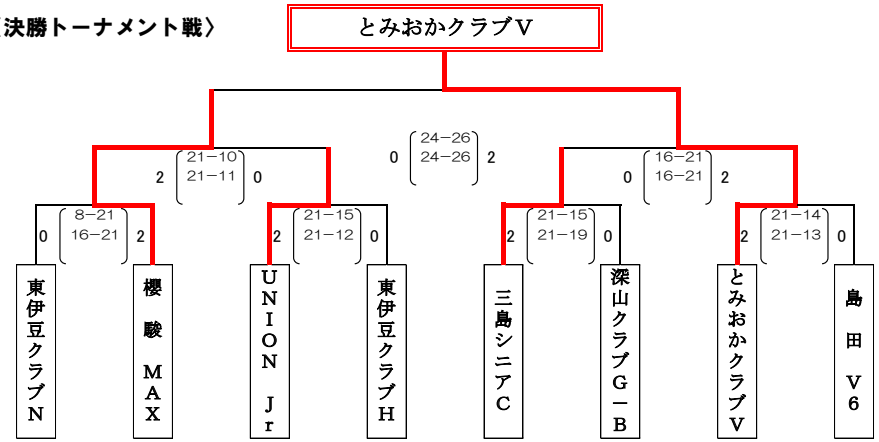

〈入れ替え順位決定トーナメント戦〉

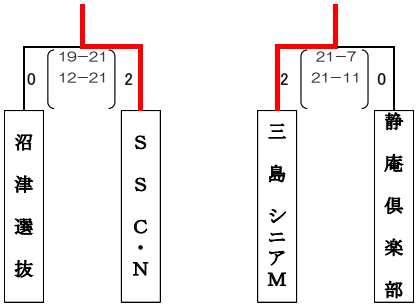

優　勝	**第５位　　１部残留**
とみおかクラブＶ	深山クラブＧ－Ｂ
準優勝	**第５位　　１部残留**
櫻駿ＭＡＸ	島田Ｖ６
第３位	**第９位　　２部降格**
ＵＮＩＯＮ Ｊｒ	ＳＳＣ－Ｎ
第３位	**第９位　　２部降格**
三島シニアＣ	三島シニアＭ
第５位　　１部残留	**第１１位　２部降格**
東伊豆クラブＮ	沼津選抜
第５位　　１部残留	**第１１位　２部降格**
東伊豆クラブＨ	静庵倶楽部

第１６回静岡県ヤングバレーボールクラブ男女優勝大会

2018. 8. 12

Ｕ１４生涯型 女子２部　　会場：三島市民体育館

〈予選グループ戦〉　Aグループ

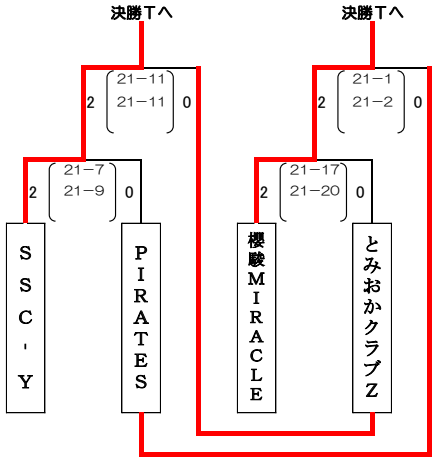

Bグループ

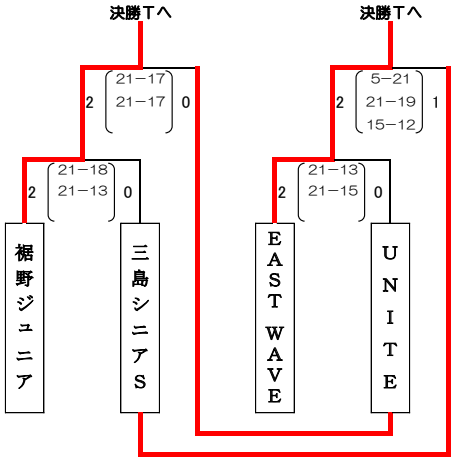

〈予選グループ戦〉　Cグループ

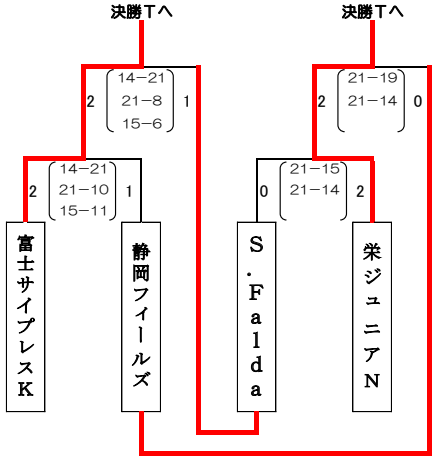

Dグループ

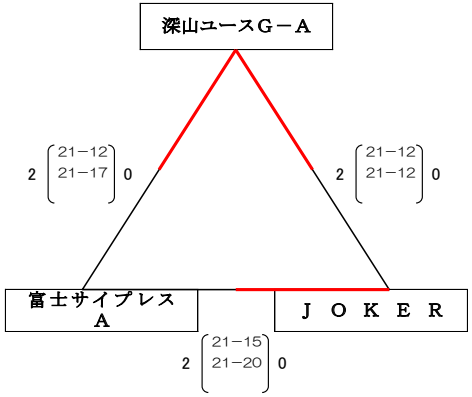

Ｕ１４生涯型 女子２部

〈決勝トーナメント戦〉

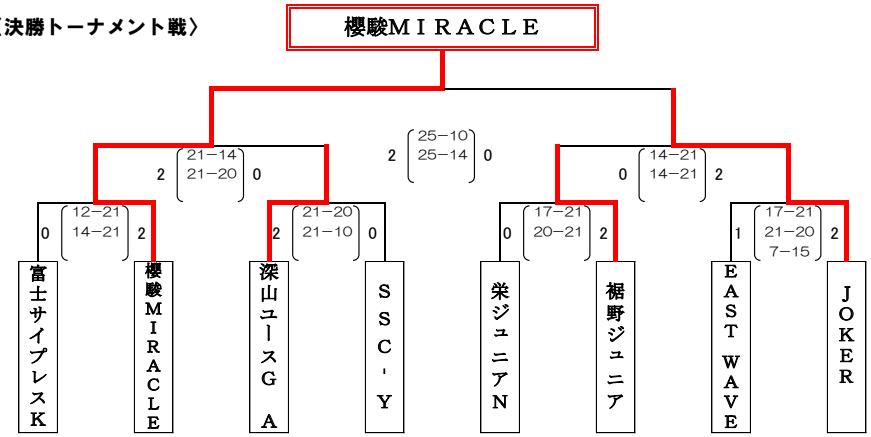

〈入れ替え順位決定トーナメント戦〉　＊時間の都合で1セットマッチ

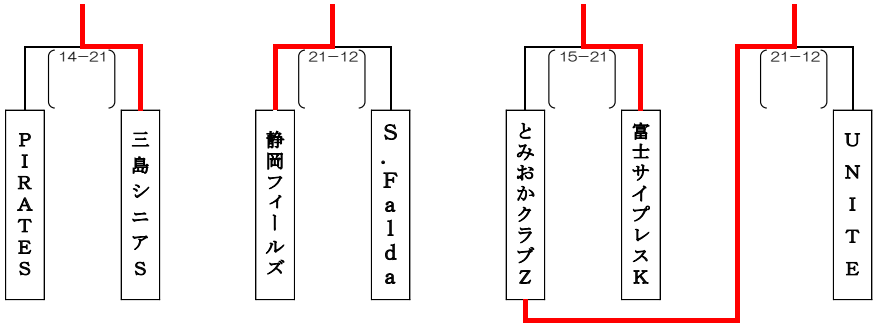

優　勝	１部昇格	３部降格予定	
櫻駿ＭＩＲＡＣＬＥ		ＰＩＲＡＴＥＳ	
準優勝	１部昇格	３部降格予定	
ＪＯＫＥＲ		とみおかクラブ Ｚ	
第３位	１部昇格	３部降格予定	
裾野ジュニア		三島シニア Ｓ	
第３位	１部昇格	３部降格予定	
深山ユースＧ － Ａ		ＵＮＩＴＥ	
第５位	２部残留	３部降格予定	
富士サイプレス Ｋ		静岡フィールズ	
第５位	２部残留	３部降格予定	
ＳＳＣ－Ｙ		Ｓ．Ｆａｌｄａ	
第５位	２部残留	３部降格予定	
栄ジュニア Ｎ		富士サイプレス Ａ	
第５位	２部残留		
ＥＡＳＴ　ＷＡＶＥ			

第１０回「静岡の風」ヤングクラブバレーボール優勝大会

2018. 12. 24

Ｕ１４競技型 女子

会場：富士市立大淵中学校（Ａ～Ｂコート）

〈予選グループ戦〉

※借用時間に制限があるため、予選は１５点先取制３セットマッチで行う。

Aグループ

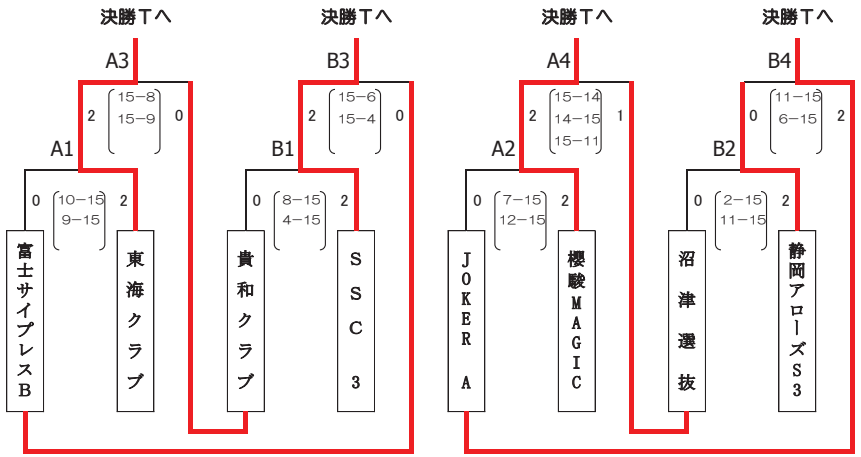

Bグループ

Ｕ１４競技型 女子

会場：富士市立大淵第一小学校（Ｃ～Ｄコート）

〈予選グループ戦〉

※借用時間に制限があるため、予選は１５点先取制３セットマッチで行う。

Cグループ

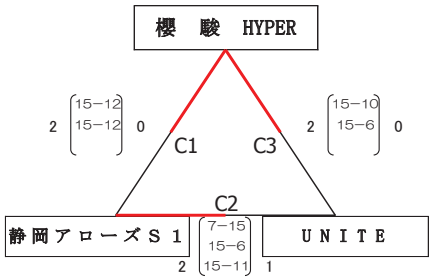

Dグループ

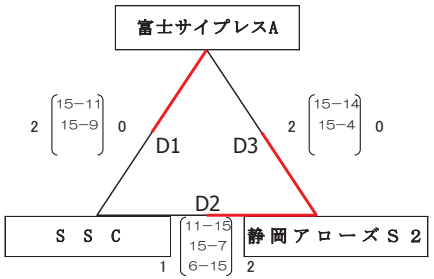

Ｕ１４競技型 女子

〈決勝トーナメント戦〉

＊フリー抽選

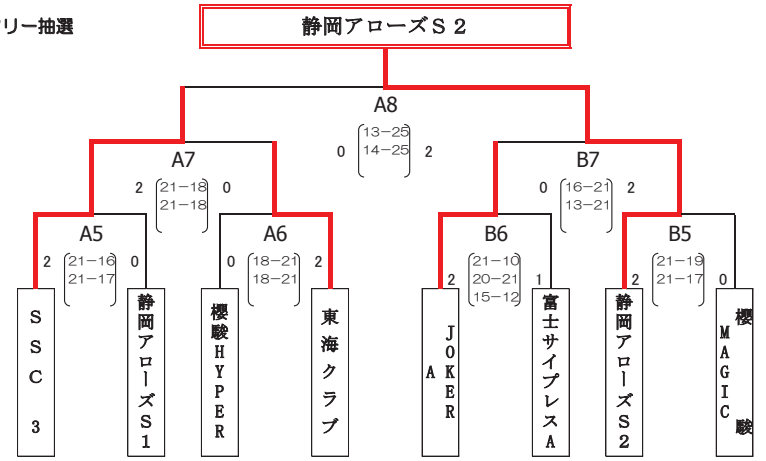

※決勝トーナメントは、決勝戦を２５点制３セットマッチ、それまでは２１点先取制３セットマッチで行う。

優　勝	準優勝
静岡アローズＳ２	ＳＳＣ　３
第三位	**第三位**
JOKER　A	東海クラブ

第１０回「静岡の風」ヤングクラブバレーボール優勝大会

2018.12.24

Ｕ１４競技型 男子　　会場：特種東海製紙体育館（Ａ・Ｂコート）

〈予選グループ戦〉　　：長泉町立南小学校体育館（Ｃコート）

Aグループ

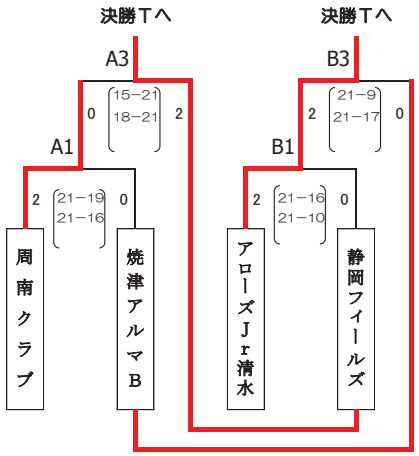

Bグループ

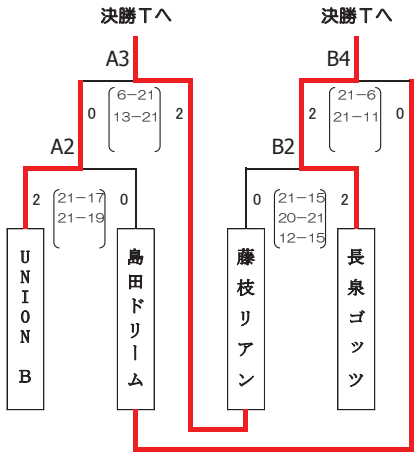

Cグループ

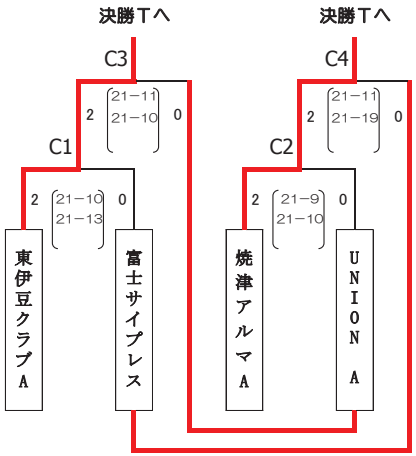

Ｕ１４競技型 男子

〈決勝トーナメント戦〉

＊フリー抽選

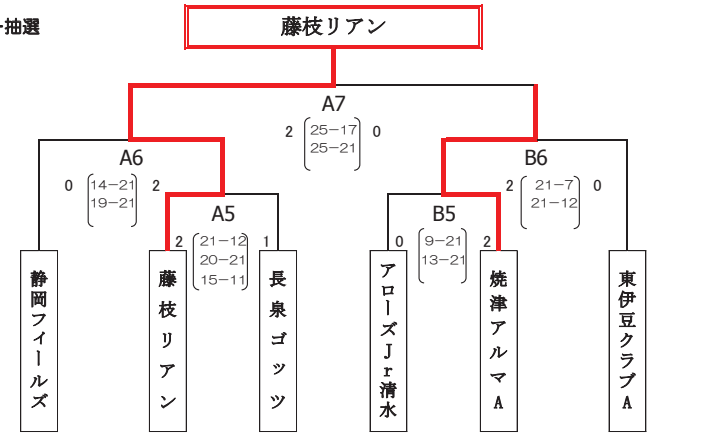

優　勝

藤枝リアン

準優勝

焼津アルマA

第三位

静岡フィールズ

第三位

東伊豆クラブA

第１０回「静岡の風」ヤングクラブバレーボール優勝大会

2018. 12. 24

Ｕ１４生涯型 男子　　**会場：伊東市民体育センター**

〈予選グループ戦〉

Aグループ

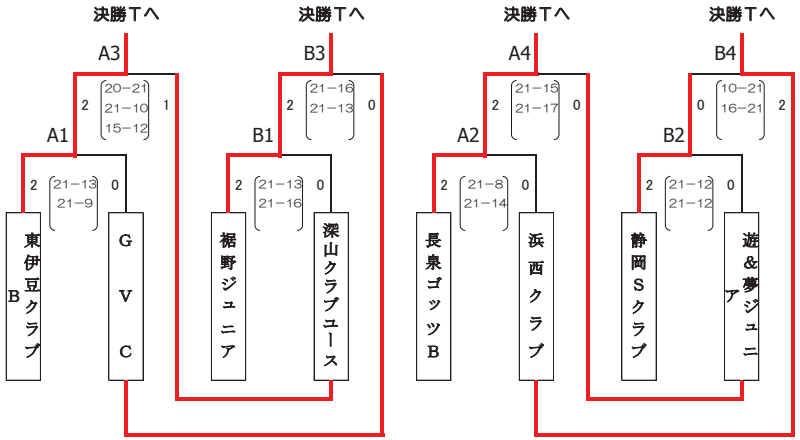

Bグループ

Ｕ１４生涯型 男子

〈決勝トーナメント戦〉

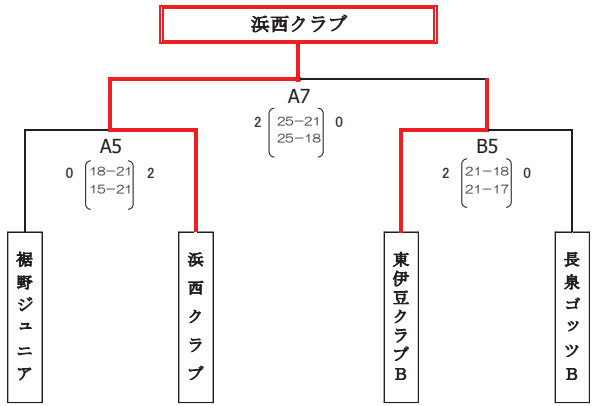

優　勝	第三位
浜西クラブ	裾野ジュニア
準優勝	**第三位**
東伊豆クラブＢ	長泉ゴッツＢ

第１０回「静岡の風」ヤングクラブバレーボール優勝大会

2018. 12. 24

Ｕ１４生涯型 女子１部　　**会場：伊東市立南中学校**

〈予選グループ戦〉

Aグループ

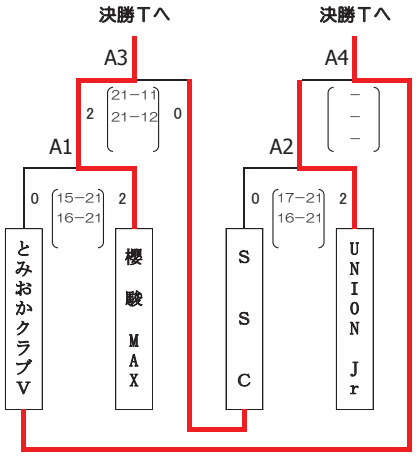

Bグループ

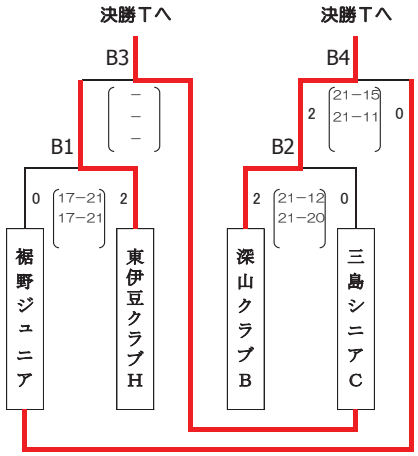

Cグループ

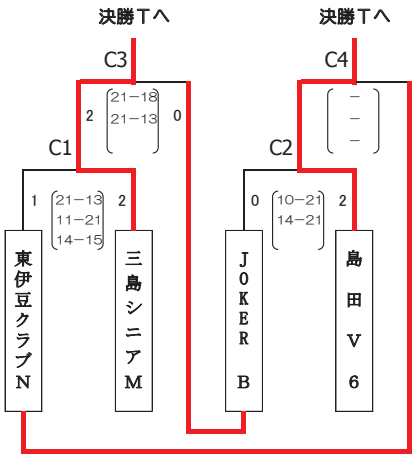

Ｕ１４生涯型 女子１部

〈決勝トーナメント戦〉

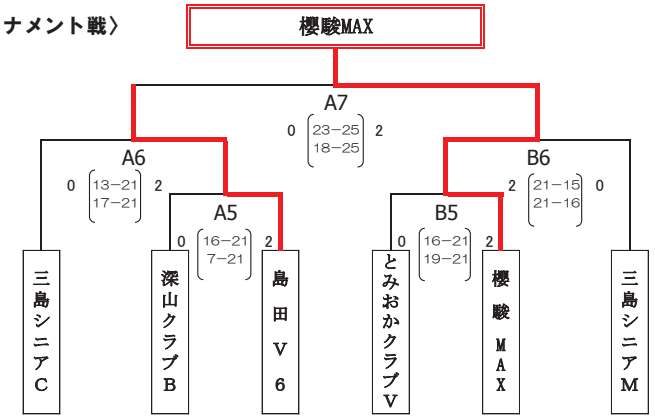

〈入れ替え順位決定トーナメント戦〉

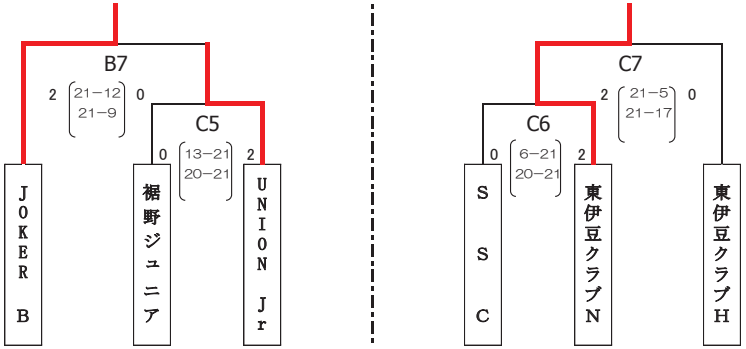

優　勝	櫻駿MAX	１部残留	JOKER　B
準優勝	島田Ｖ６	１部残留	東伊豆クラブＮ
第３位	三島シニアＭ	２部降格	裾野ジュニア
第３位	三島シニアＣ	２部降格	UNION　Ｊｒ
第５位	とみおかクラブＶ	２部降格	ＳＳＣ
第５位	深山クラブＢ	２部降格	東伊豆クラブＨ

第１０回「静岡の風」ヤングクラブバレーボール優勝大会

2018.12.24

Ｕ１４生涯型 女子２部　　会場：富士市立青葉台小学校

〈予選グループ戦〉

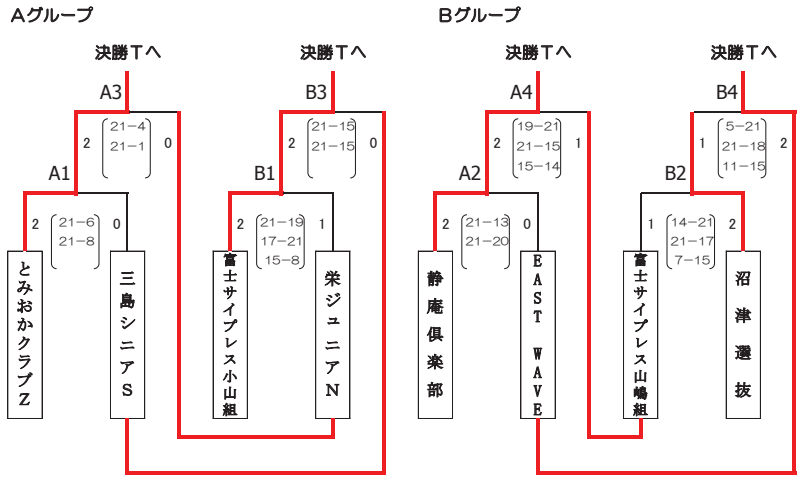

Ｕ１４生涯型 女子２部

〈決勝トーナメント戦〉

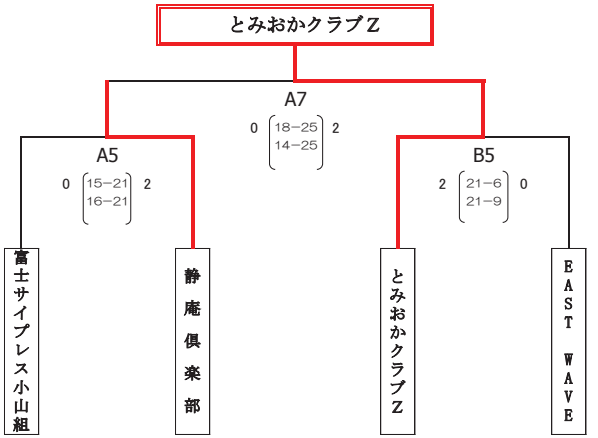

優　勝	とみおかクラブＺ	第三位	富士サイプレス小山組
準優勝	静庵倶楽部	第三位	EAST　WAVE

第１０回「静岡の風」ヤングクラブバレーボール優勝大会

2018. 12. 24

Ｕ１４生涯型 女子３部　　**会場：狩野ドーム**

〈予選グループ戦〉

Aグループ

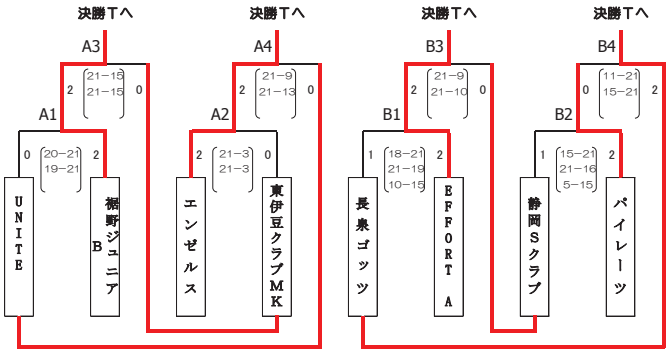

Bグループ

Cグループ

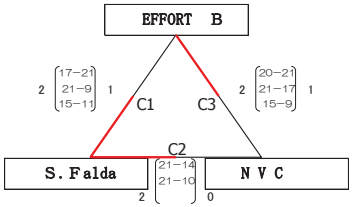

Ｕ１４生涯型 女子３部

〈決勝トーナメント戦〉

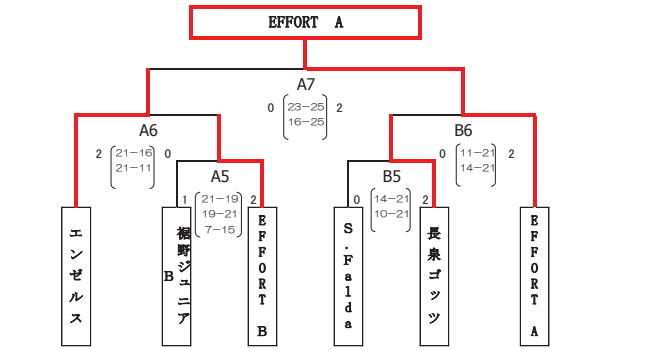

優　勝	**第三位**
EFFORT　A	長泉ゴッツ
準優勝	**第三位**
エンゼルス	EFFORT　B

第１６回「東レアローズカップ争奪」ヤングクラブバレーボール優勝大会
兼　強化指定選手及び第１２回皇后杯ヤングバレー選抜代表選手選考大会

2019. 3. 21

Ｕ１４競技型 男子

〈予選グループ戦〉 会場：ウェルピアながいずみ（Ａ・Ｂコート） 【本部】

Aグループ

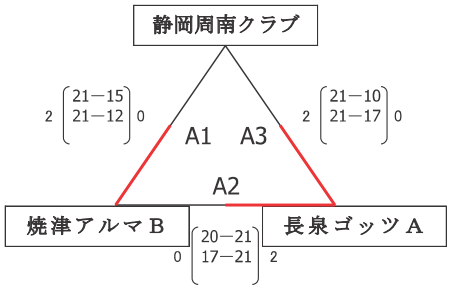

Bグループ

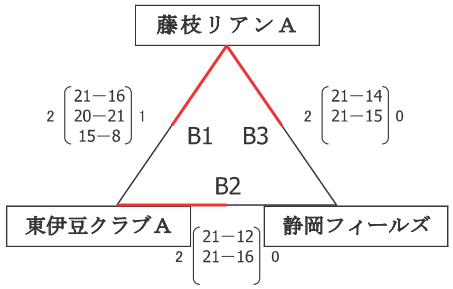

〈予選グループ戦〉 会場：特種東海製紙体育館（Ｃ・Ｄコート）

Cグループ

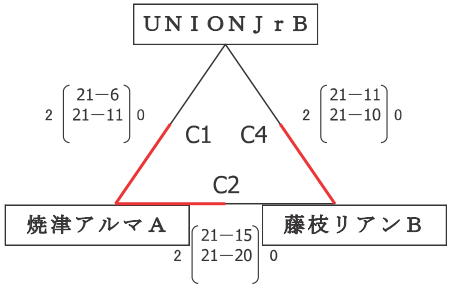

Dグループ

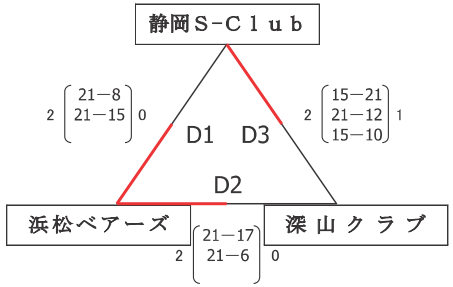

〈予選グループ戦〉 会場：清水町体育館（Ｅ・Ｆコート）

Eグループ

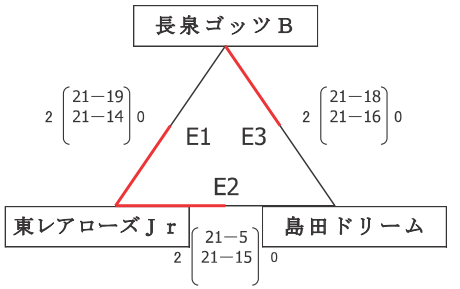

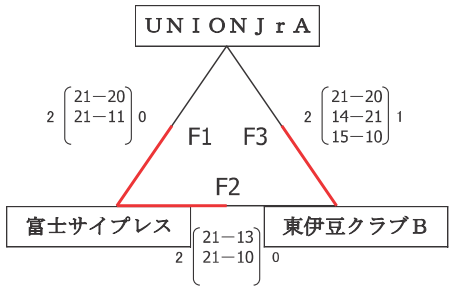

Ｕ１４競技型 男子

〈決勝トーナメント戦〉 会場：ウェルピアながいずみ（Ａ・Ｂコート）

＊フリー抽選

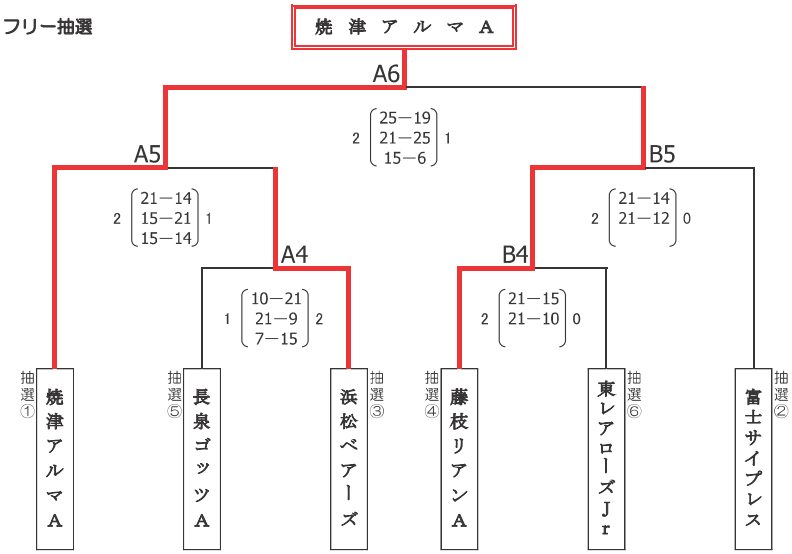

優　勝	第三位
焼津アルマＡ	浜松ベアーズ
準優勝	**第三位**
藤枝リアンＡ	富士サイプレス

第１６回「東レアローズカップ争奪」ヤングクラブバレーボール優勝大会
兼　強化指定選手及び第１２回皇后杯ヤングバレー選抜代表選手選考大会

2019. 3. 21

Ｕ１４生涯型 男子　　会場：富士市立田子浦中学校（Ａ・Ｂコート）

〈予選グループ戦〉

Aグループ

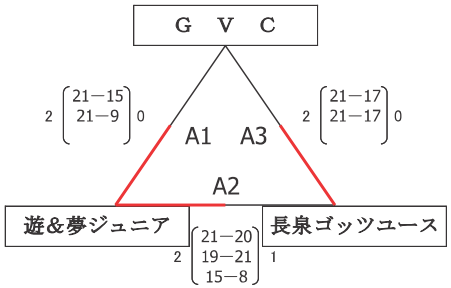

Bグループ

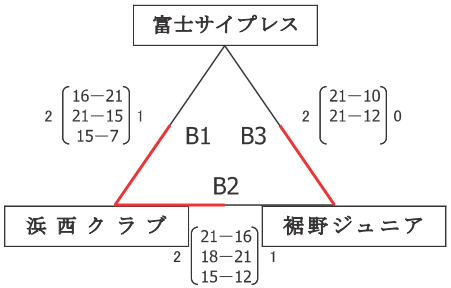

〈決勝トーナメント戦〉

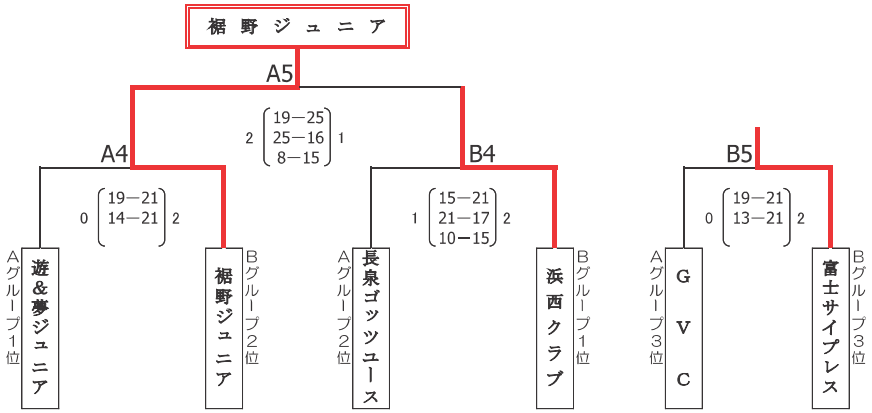

優　勝	第三位
裾野ジュニア	遊&夢ジュニア
準優勝	第三位
浜西クラブ	長泉ゴッツユース

第１６回「東レアローズカップ争奪」ヤングクラブバレーボール優勝大会
兼　強化指定選手及び第１２回皇后杯ヤングバレー選抜代表選手選考大会

2019. 3. 21

Ｕ１４競技型 女子　　〈予選グループ戦〉

会場：三島市立南中学校（Ａ・Ｂコート）【本部】Bグループ

Aグループ

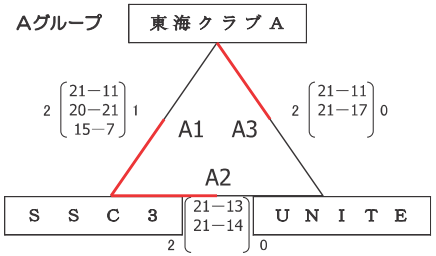

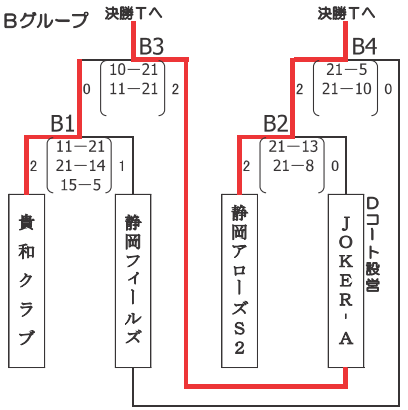

会場：三島市立山田中学校（Ｃ・Ｄコート）

Cグループ

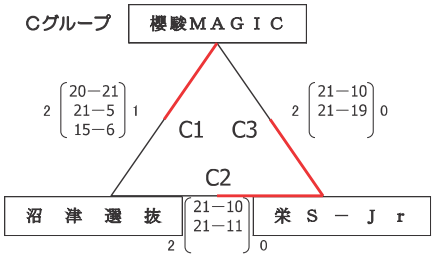

Dグループ

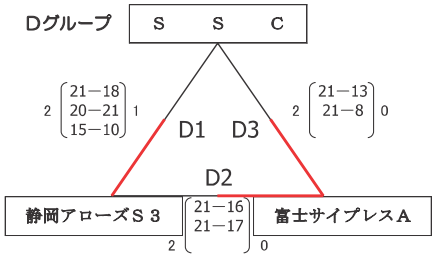

会場：三島市立北中学校（Ｅコート）

Eグループ

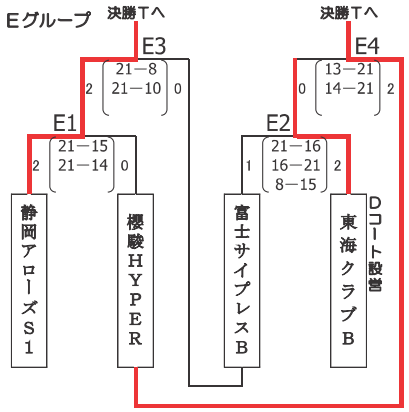

Ｕ１４競技型 女子

〈決勝トーナメント戦〉　会場：三島市立南中学校（Ａ・Ｂコート）　【本部】

＊フリー抽選

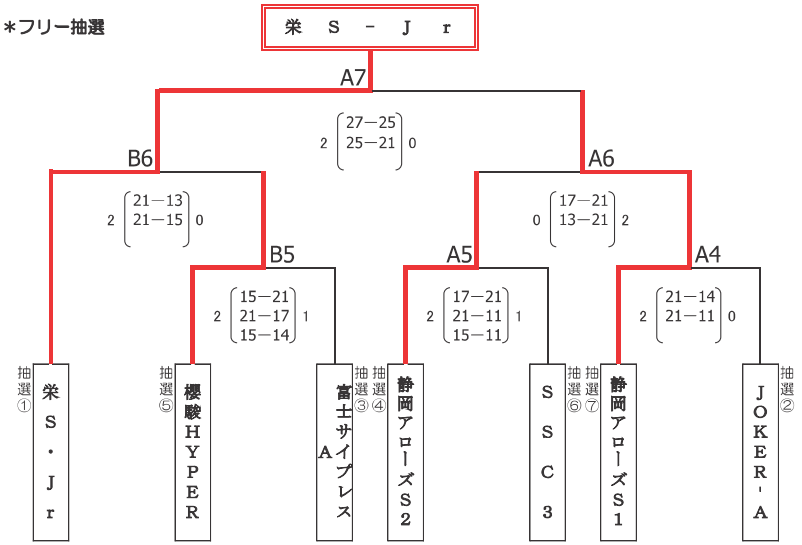

優　勝	第三位
栄Ｓ－Ｊｒ	櫻駿ＨＹＰＥＲ
準優勝	**第三位**
静岡アローズＳ１	静岡アローズＳ２

Ｕ１４競技型 女子

〈交流トーナメント戦〉　会場：三島市立山田中学校（Ｃ・Ｄコート）

＊フリー抽選

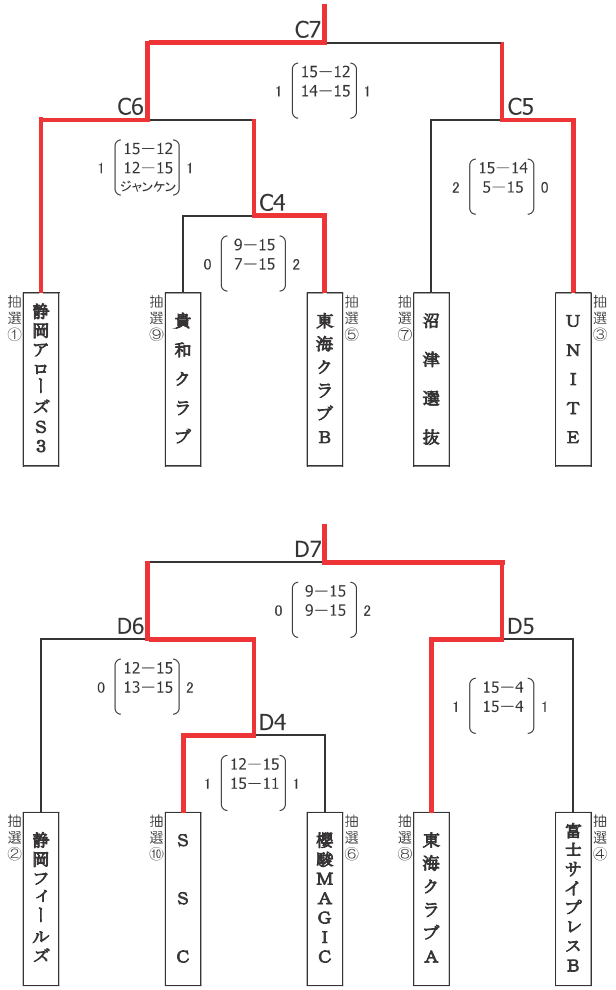

第１６回「東レアローズカップ争奪」ヤングクラブバレーボール優勝大会
兼　強化指定選手及び第１２回皇后杯ヤングバレー選抜代表選手選考大会

2019. 3. 21

Ｕ１４生涯型 女子１部　会場：伊東市立南中学校（Ａ～Ｃコート）

〈予選グループ戦〉

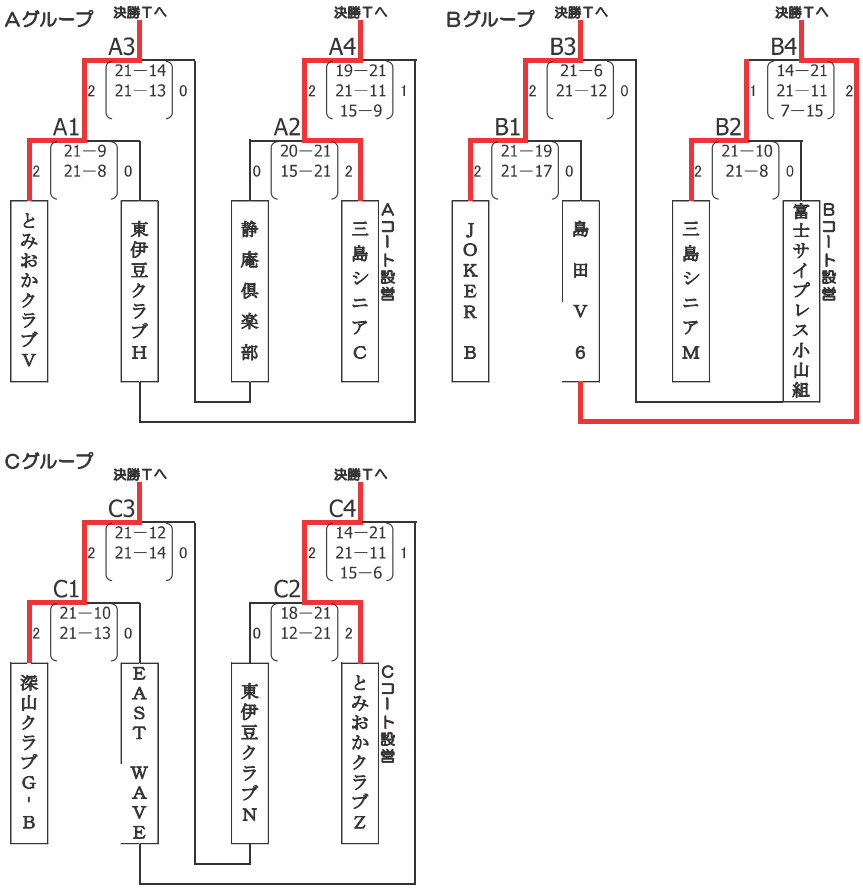

〈決勝トーナメント戦〉

＊フリー抽選

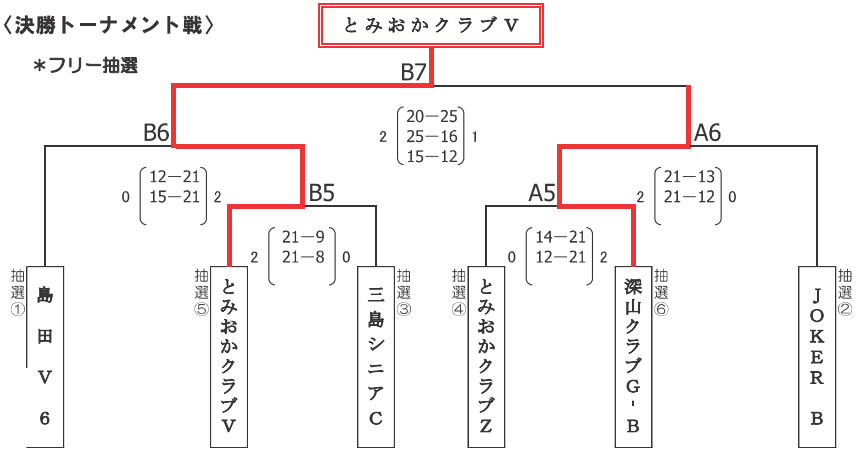

〈入替順位決定トーナメント戦〉

＊フリー抽選

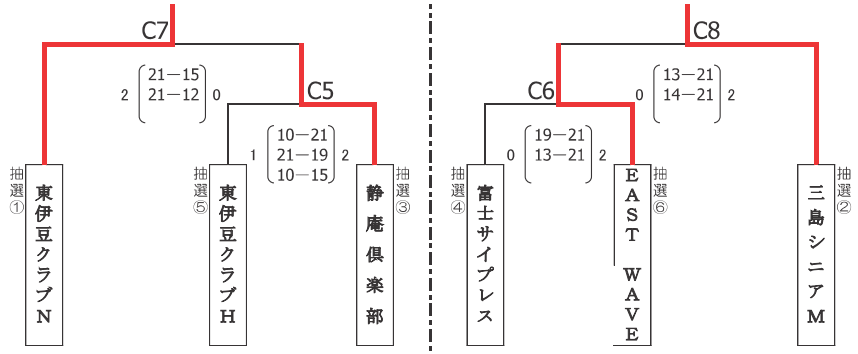

優　勝	とみおかクラブＶ	１部残留	東伊豆クラブＮ
準優勝	深山クラブＧ－Ｂ	１部残留	三島シニアＭ
第３位	島田Ｖ６	２部降格	静庵倶楽部
第３位	ＪＯＫＥＲ　Ｂ	２部降格	ＥＡＳＴ　ＷＡＶＥ
第５位	１部残留 三島シニアＣ	２部降格	東伊豆クラブＨ
第５位	１部残留 とみおかクラブＺ	２部降格	富士サイプレス小山組

第１６回「東レアローズカップ争奪」ヤングクラブバレーボール優勝大会
兼　強化指定選手及び第１２回皇后杯ヤングバレー選抜代表選手選考大会

2019. 3. 21

Ｕ１４生涯型 女子２部 会場：長泉町立南小学校（Ａ・Ｂコート）

〈予選グループ戦〉

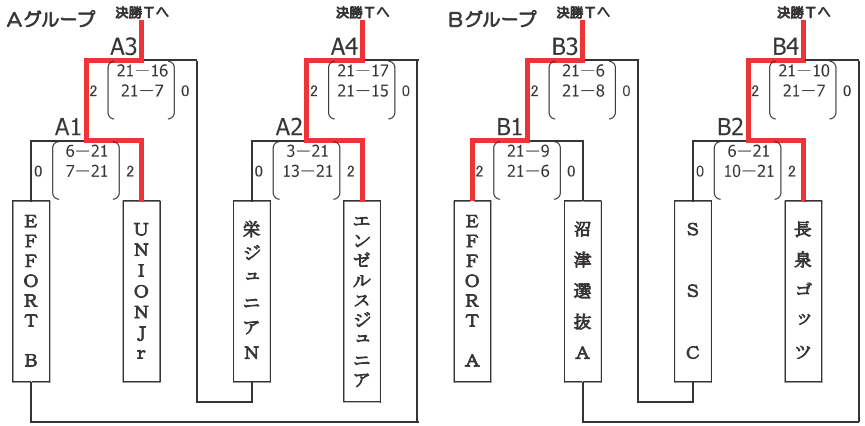

〈決勝トーナメント戦〉

＊フリー抽選

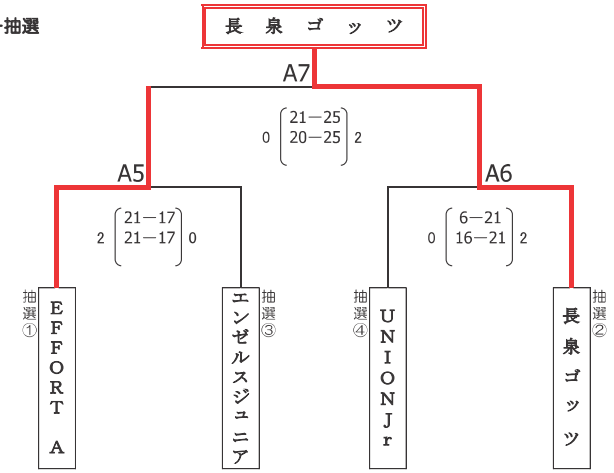

〈入替順位決定トーナメント戦〉

＊フリー抽選

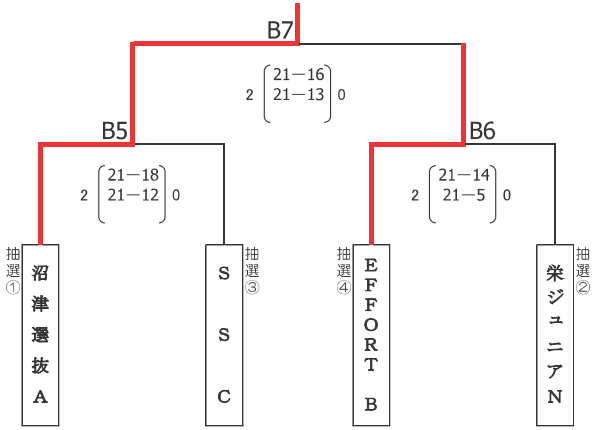

優　勝	１部昇格	２部残留	
長泉ゴッツ		沼津選抜Ａ	
準優勝	１部昇格	２部残留	
ＥＦＦＯＲＴ　Ａ		ＥＦＦＯＲＴ　Ｂ	
第３位	１部昇格	３部降格予定	
ＵＮＩＯＮＪｒ		ＳＳＣ	
第３位	１部昇格	３部降格予定	
エンゼルスジュニア		栄ジュニアＮ	

第１６回「東レアローズカップ争奪」ヤングクラブバレーボール優勝大会
兼　強化指定選手及び第１２回皇后杯ヤングバレー選抜代表選手選考大会

2019. 3. 21

Ｕ１４生涯型 女子３部 会場：伊東市民体育センター（Ａ～Ｃコート）

〈予選グループ戦〉

Aグループ

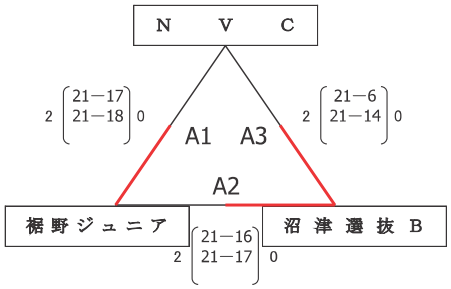

Bグループ

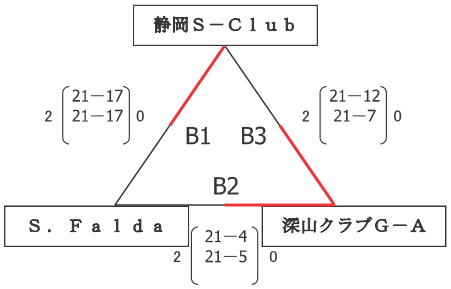

Cグループ

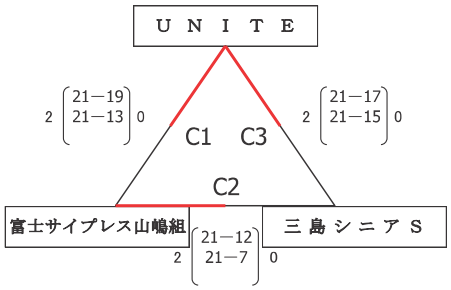

Ｕ１４生涯型 女子３部

〈決勝トーナメント戦〉

＊フリー抽選

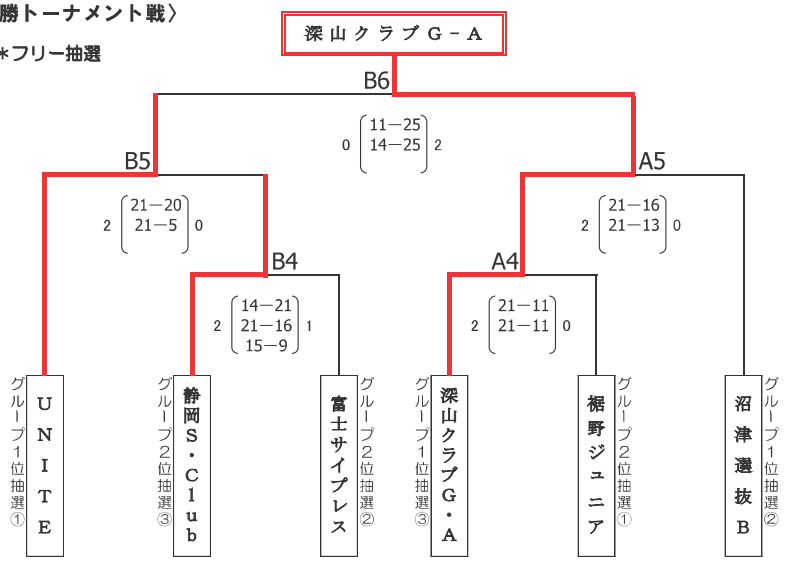

〈交流リーグ戦〉

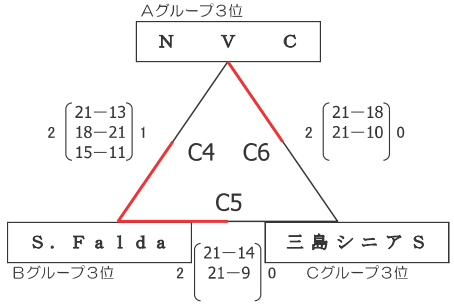

優　勝　　２部昇格	３部残留
深山クラブＧ－Ａ	裾野ジュニア
準優勝　　２部昇格	３部残留
ＵＮＩＴＥ	富士サイプレス山嶋組
第３位　　２部昇格	３部残留
沼津選抜Ｂ	Ｓ．Ｆａｌｄａ
第３位　　２部昇格	３部残留
静岡Ｓ－Ｃｌｕｂ	ＮＶＣ
	３部残留
	三島シニアＳ