2019
Volleyball Annual
SHIZUOKA



一般社団法人 静岡県バレーボール協会

https://sva-shizuoka.or.jp/

「Volleyball　Annual　SHIZUOKA」

「Volleyball Annual SHIZUOKA」（アニュアル）は、（一社）静岡県バレーボール協会主催、主管または後援である大会などの「県内の大会結果集［年度別］」である。東海大会においては、これら大会を経て出場した県内チームの大会結果を添付し、また、2014 年度からは全国大会も同様の方式にて出場し、（公財）日本バレーボール協会ホームページや各連盟において公開している大会結果のみ添付してある。

なお、静岡県代表・静岡県選抜として出場したものや県内所属のトップチームが出場した大会結果についても掲載している。

過去のアニュアルや各大会の結果は以下 web 上に掲載。

【過去の「Volleyball　Annual　SHIZUOKA」の掲載 URL】

https://www.sva-shizuoka.or.jp/?p=350

【過去の県内・東海大会結果が掲載されている web ページ［(一社)静岡県バレーボール協会公式 HP］URL】

https://www.sva-shizuoka.or.jp/?p=314

【過去の全国大会結果が掲載されている web ページ［(財法)日本バレーボール協会 HP］URL】

https://www.jva.or.jp/index.php/domestic/

INDEX

全　　体・・・・・・・・・・・・・・・・・・・・・・・・・　１
実　業　団　部・・・・・・・・・・・・・・・・・・・・・・・・１９
ク　ラ　ブ　部・・・・・・・・・・・・・・・・・・・・・・・・５３
マ　マ　さ　ん　部・・・・・・・・・・・・・・・・・・・・・・７４
大　　学　　部・・・・・・・・・・・・・・・・・・・・・・・・９５
高　　校　　部・・・・・・・・・・・・・・・・・・・・・・・１０５
中　学　校　部・・・・・・・・・・・・・・・・・・・・・・・１４２
小　学　生　部・・・・・・・・・・・・・・・・・・・・・・・１７１
ビーチバレーボール部・・・・・・・・・・・・・・・・・・・・２０５
ソフトバレーボール部・・・・・・・・・・・・・・・・・・・・２２１
ハンディキャップ部・・・・・・・・・・・・・・・・・・・・・２３３
ヤングクラブ部・・・・・・・・・・・・・・・・・・・・・・・２３５

（注）デジタルデータ化にあたり、ページの跨ぎ等で見づらさが生じることがあります。
また、ＰＤＦデータにページ番号を上乗せした関係で、ページ番号が見づらくなっているページがあります。ご了承ください

全　体

［掲載大会］

- 第68回黒鷲旗　全日本男女選抜バレーボール大会（東レアローズ　出場）

- 天皇杯・皇后杯全日本バレーボール選手権

  →静岡県ラウンド

  →東海ブロックラウンド

  →ファイナルラウンド（男子・東レアローズ、女子・ブレス浜松が出場）

  ※ファイナルラウンドは感染症拡大防止の為、中止。

- 第74回国民体育大会バレーボール競技

  →第40回東海ブロック大会

  →いきいき茨城ゆめ国体（成年男子、成年女子、少年男子出場）

- 第74回国民体育大会バレーボール競技（ビーチバレーボール競技）

  →静岡県予選会（ビーチバレー専門部に静岡県ビーチバレージュニアに兼試合として掲載）

  →いきいき茨城ゆめ国体

- 中部日本６人制バレーボール総合男女選手権大会

  →静岡県予選（一般の部・男女のみ掲載、高校の部・男女は高校専門部にインターハイ県予選として掲載）

  →第69回　中部日本６人制バレーボール総合男女選手権大会

第68回 黒鷲旗 全日本男女選抜バレーボール大会
男子予選グループ戦 結果

【 A組 】

チーム名	FC東京	VC長野トライデンツ	近畿大学	尼崎市立尼崎高等学校	勝敗	セット率	ポイント率	順位
FC東京		3 { 25 — 20 25 — 22 25 — 20 } 0	3 { 22 — 25 32 — 30 25 — 19 20 — 25 16 — 14 } 2	3 { 25 — 13 25 — 14 25 — 19 } 0	3 － 0	4.50	1.20	1
VC長野トライデンツ	0 { 20 — 25 22 — 25 20 — 25 } 3		3 { 20 — 25 22 — 25 28 — 26 25 — 21 15 — 11 } 2	3 { 25 — 21 25 — 20 25 — 18 } 0	2 － 1	1.20	1.02	2
近畿大学	2 { 25 — 22 30 — 32 19 — 25 25 — 20 14 — 16 } 3	2 { 25 — 20 25 — 22 26 — 28 21 — 25 11 — 15 } 3		3 { 25 — 21 25 — 23 25 — 21 } 0	1 － 2	1.17	1.02	3
尼崎市立尼崎高等学校	0 { 13 — 25 14 — 25 19 — 25 } 3	0 { 21 — 25 20 — 25 18 — 25 } 3	0 { 21 — 25 23 — 25 21 — 25 } 3		0 － 3	0.00	0.76	4

【 B組 】

チーム名	サントリーサンバーズ	ジェイテクトSTINGS	大分三好ヴァイセアドラー	明治大学	勝敗	セット率	ポイント率	順位
サントリーサンバーズ		3 { 29 — 27 25 — 22 25 — 16 } 0	3 { 25 — 16 25 — 21 28 — 26 } 0	3 { 25 — 23 25 — 20 23 — 25 25 — 17 } 1	3 － 0	9.00	1.20	1
ジェイテクトSTINGS	0 { 27 — 29 22 — 25 16 — 25 } 3		3 { 19 — 25 25 — 20 19 — 25 25 — 18 15 — 8 } 2	3 { 25 — 19 22 — 25 25 — 20 25 — 20 } 1	2 － 1	1.00	1.02	2
大分三好ヴァイセアドラー	0 { 16 — 25 21 — 25 26 — 28 } 3	2 { 25 — 19 20 — 25 25 — 19 18 — 25 8 — 15 } 3		2 { 25 — 22 25 — 23 17 — 25 21 — 25 17 — 19 } 3	0 － 3	0.44	0.89	4
明治大学	1 { 23 — 25 20 — 25 25 — 23 17 — 25 } 3	1 { 19 — 25 25 — 22 20 — 25 20 — 25 } 3	3 { 22 — 25 23 — 25 25 — 17 25 — 21 19 — 17 } 2		1 － 2	0.63	0.94	3

【 C組 】

チーム名	豊田合成トレフェルサ	堺ブレイザーズ	早稲田大学	富士通カワサキレッドスピリッツ	勝敗	セット率	ポイント率	順位
豊田合成トレフェルサ		2 { 25 — 19 23 — 25 30 — 32 29 — 27 13 — 15 } 3	1 { 26 — 24 21 — 25 26 — 28 23 — 25 } 3	3 { 25 — 20 25 — 17 25 — 15 } 0	1 － 2	1.00	1.07	3
堺ブレイザーズ	3 { 19 — 25 25 — 23 32 — 30 27 — 29 15 — 13 } 2		2 { 26 — 28 25 — 17 25 — 23 21 — 25 20 — 22 } 3	3 { 25 — 15 25 — 20 17 — 25 23 — 25 15 — 8 } 2	2 － 1	1.14	1.04	2
早稲田大学	3 { 24 — 26 25 — 21 28 — 26 25 — 23 } 1	3 { 28 — 26 17 — 25 23 — 25 25 — 21 22 — 20 } 2		3 { 25 — 22 25 — 21 22 — 25 25 — 15 } 1	3 － 0	2.25	1.06	1
富士通カワサキレッドスピリッツ	0 { 20 — 25 17 — 25 15 — 25 } 3	2 { 15 — 25 20 — 25 25 — 17 25 — 23 8 — 15 } 3	1 { 22 — 25 21 — 25 25 — 22 15 — 25 } 3		0 － 3	0.33	0.82	4

【 D組 】

チーム名	JTサンダーズ	東レアローズ	福山平成大学	洛南高等学校	勝敗	セット率	ポイント率	順位
JTサンダーズ		3 { 19 — 25 28 — 26 25 — 19 25 — 18 } 1	3 { 25 — 17 25 — 19 25 — 14 } 0	3 { 25 — 15 25 — 17 25 — 14 } 0	3 － 0	9.00	1.34	1
東レアローズ	1 { 25 — 19 26 — 28 19 — 25 18 — 25 } 3		3 { 25 — 11 25 — 20 25 — 17 } 0	3 { 25 — 9 25 — 13 25 — 14 } 0	2 － 1	2.33	1.31	2
福山平成大学	0 { 17 — 25 19 — 25 14 — 25 } 3	0 { 11 — 25 20 — 25 17 — 25 } 3		3 { 25 — 15 25 — 22 25 — 21 } 0	1 － 2	0.50	0.83	3
洛南高等学校	0 { 15 — 25 17 — 25 14 — 25 } 3	0 { 9 — 25 13 — 25 14 — 25 } 3	0 { 15 — 25 22 — 25 21 — 25 } 3		0 － 3	0.00	0.62	4

第68回黒鷲旗 全日本男女選抜バレーボール大会

決勝トーナメント戦　結果

丸善インテックアリーナ大阪

（男　子）

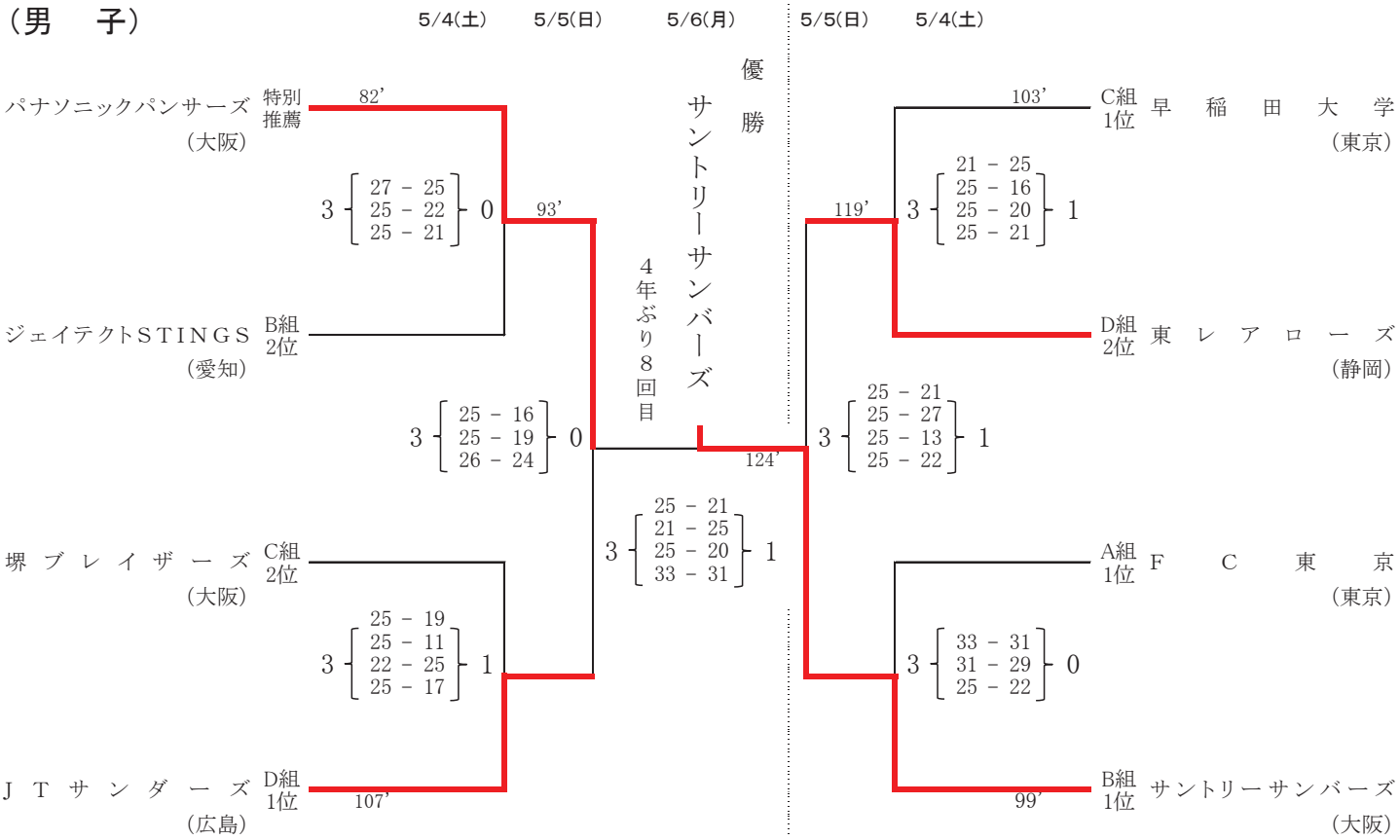

（女　子）

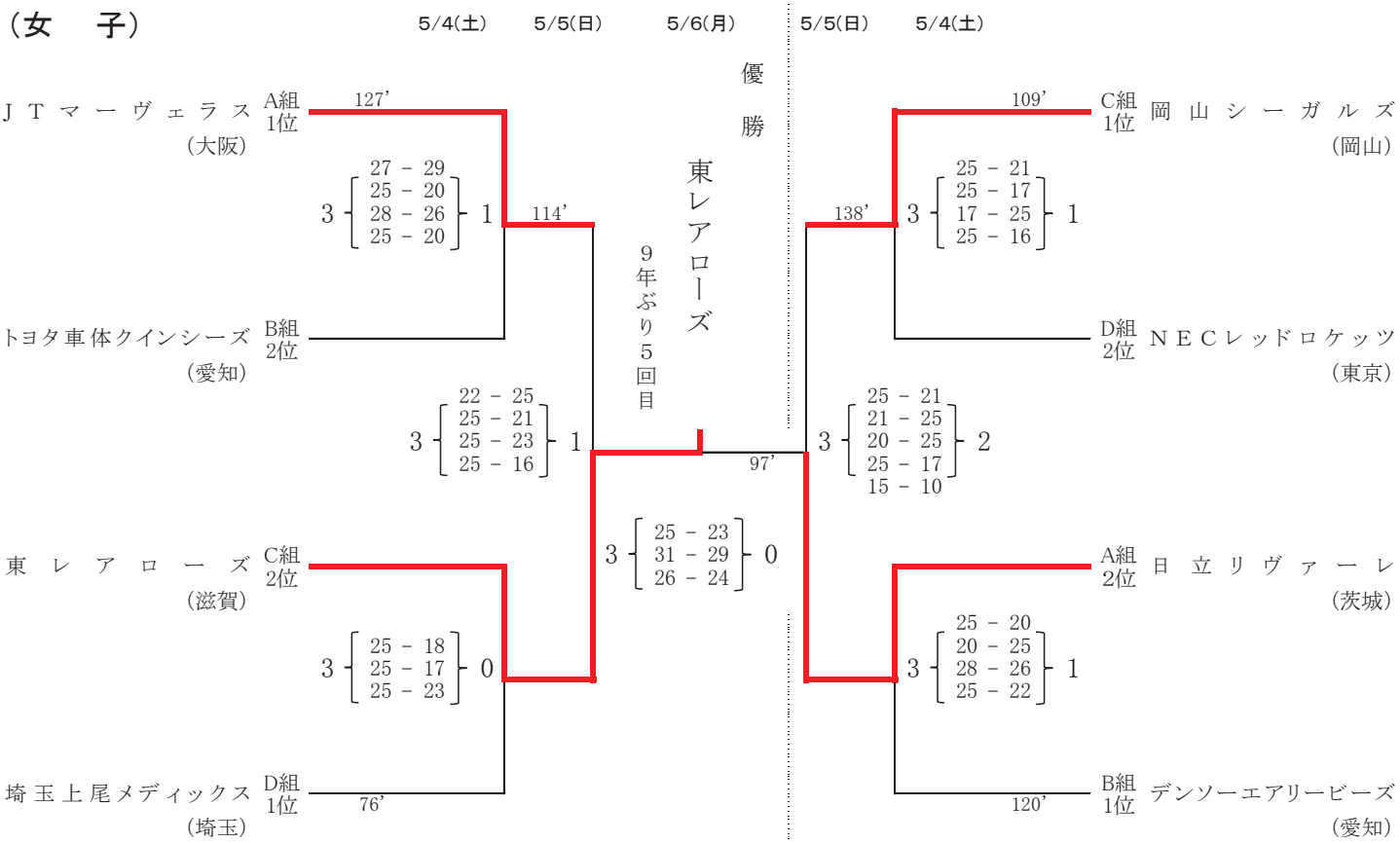

2019年度　天皇杯・皇后杯全日本バレーボール選手権大会　静岡県ラウンド
結果

【日時】6月30日（日）

【男子】

【場所】静岡市立高校

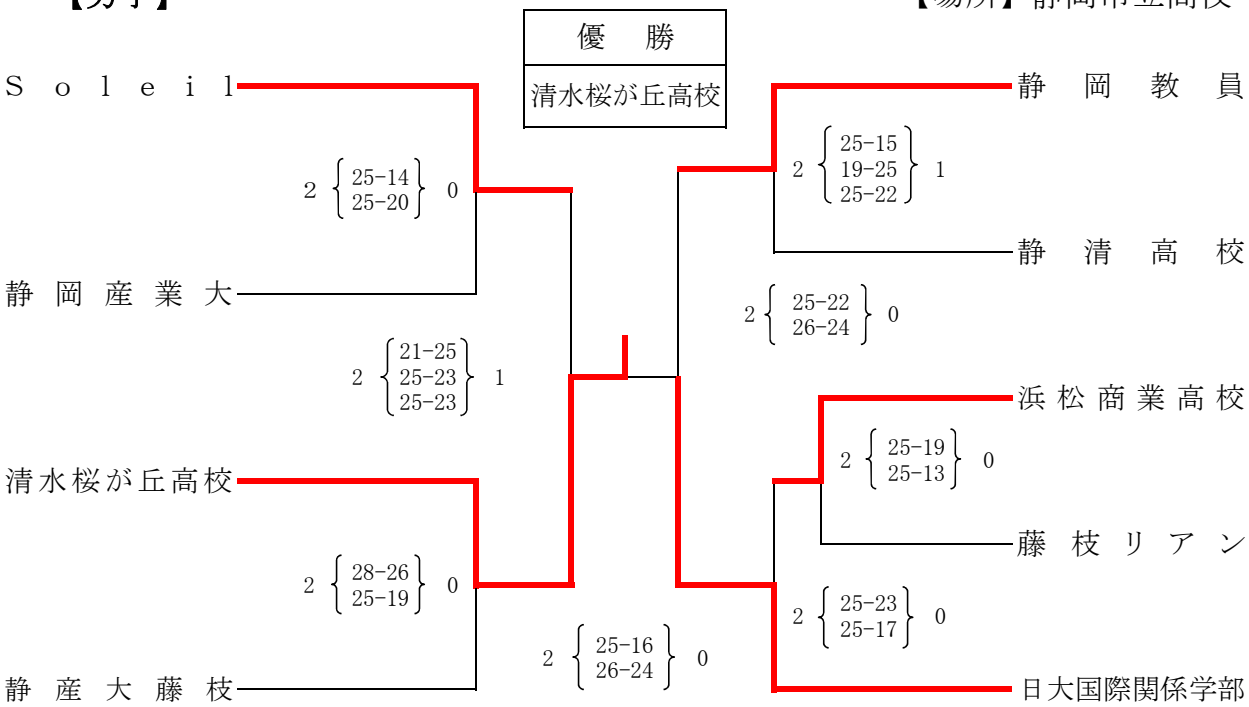

※男子の組合せ表は（一社）静岡県バレーボール協会制定の「天皇杯・皇后杯シードおよび組合せ上の原則」に沿って作成してあります。

【女子】

【場所】島田工業高校

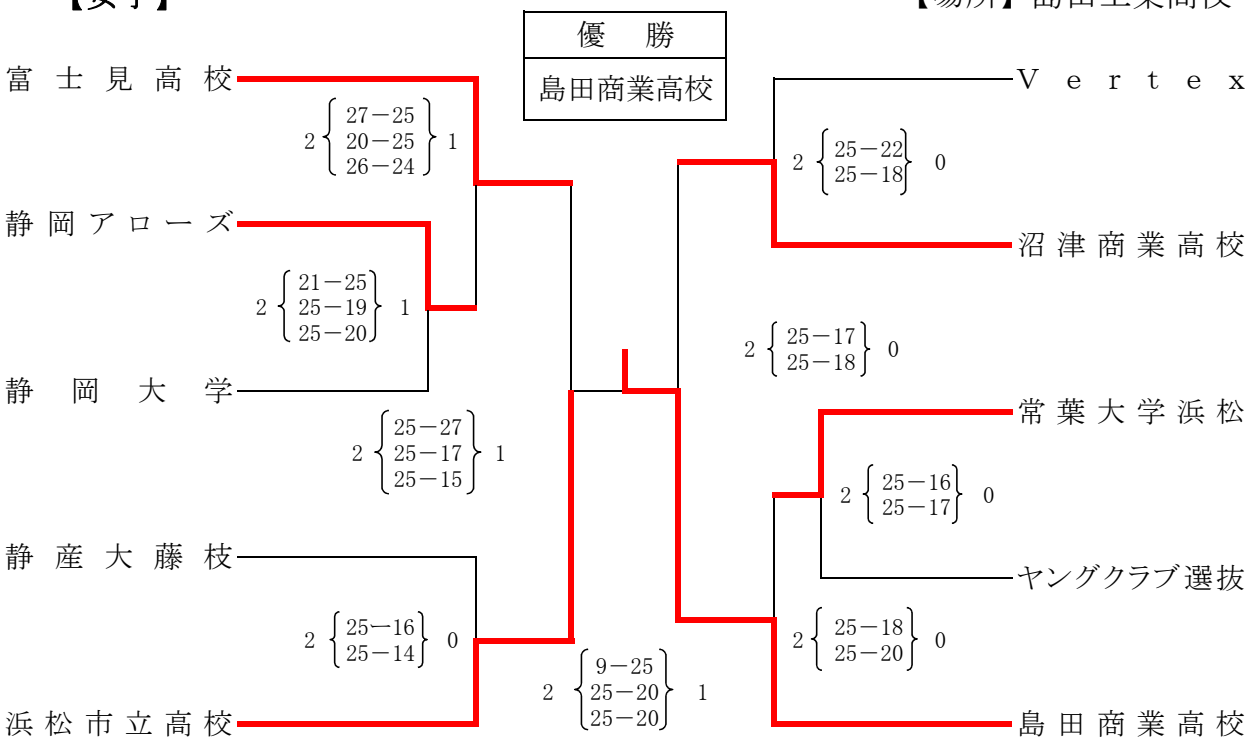

令和元年度　天皇杯・皇后杯全日本バレーボール選手権大会　東海ブロックラウンド（男子）

日程：10月19日（土）　開会式　10：00　競技開始　10：15

会場：豊橋市総合体育館（愛知県）

チーム名	所属	カテゴリー	
A グループ			
愛知学院大学	愛知	大学	1
JOCカップ愛知選抜	愛知	中学	2
聖隷クリストファー高等学校	静岡	高校	3
ヴィアティン三重	三重	V2	4
JOCカップ静岡選抜	静岡	中学	5
三重IGO	三重	クラブ	6
大同特殊鋼レッドスター	愛知	V2	7
B グループ			
岐阜協立大学	岐阜	大学	8
静岡市立清水桜が丘高等学校	静岡	高校	9
JOCカップ三重選抜	三重	中学	10
アイシン	愛知	実業団	11
中京大学	愛知	大学	12
JOCカップ岐阜選抜	岐阜	中学	13
BREZZA	静岡	クラブ	14
トヨタ自動車サンホークス	愛知	V2	15



令和元年度　天皇杯・皇后杯全日本バレーボール選手権大会　東海ブロックラウンド（女子）

日程：10月20日（日）　開会式　10：00　競技開始　10：15

会場：豊橋市総合体育館（愛知県）

チーム名	所属	カテゴリー	
A グループ			
JAぎふリオレーナ	岐阜	V2	1
JOCカップ愛知選抜	愛知	中学	2
みえ高田VCSala	三重	クラブ	3
至学館大学	愛知	大学	4
静岡県立島田商業高等学校	静岡	高校	5
JOCカップ岐阜選抜	岐阜	中学	6
中京大学	愛知	大学	7
B グループ			
ブレス浜松	静岡	V2	8
JOCカップ三重選抜	三重	中学	9
トヨタ自動車	愛知	実業団	10
皇學館大學	三重	大学	11
JOCカップ静岡選抜	静岡	中学	12
誠信高等学校	愛知	高校	13
岐阜協立大学	岐阜	大学	14



国民体育大会第40回東海ブロック大会
バレーボール競技（成年6人制） 組合せ

日程　令和元年8月18日（日）
会場　三重交通Gスポーツの杜伊勢
三重県営総合競技場体育館
メインA、B、C　サブDコート
使用球　男子：モルテン製(V5M5000)ボール
女子：ミカサ製(MVA300)ボール

成年男子6人制

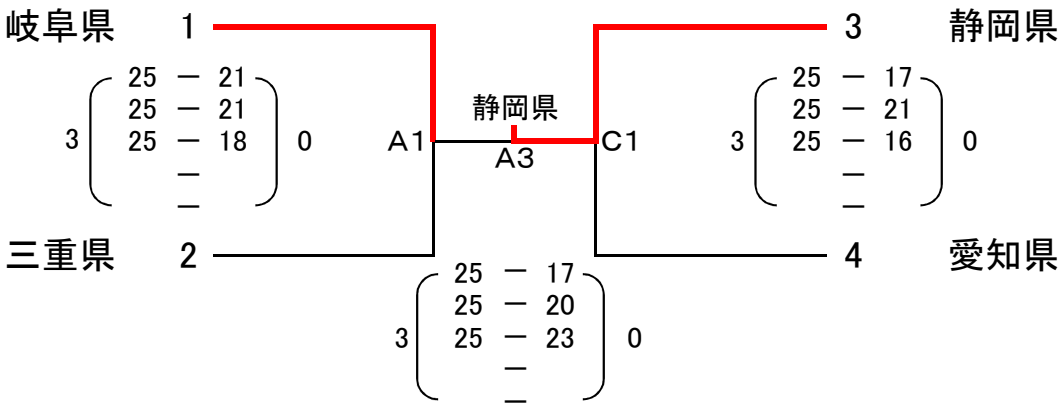

第一位　静岡県　　第二位　岐阜県　　第三位　愛知県　　第三位　三重県

成年女子6人制

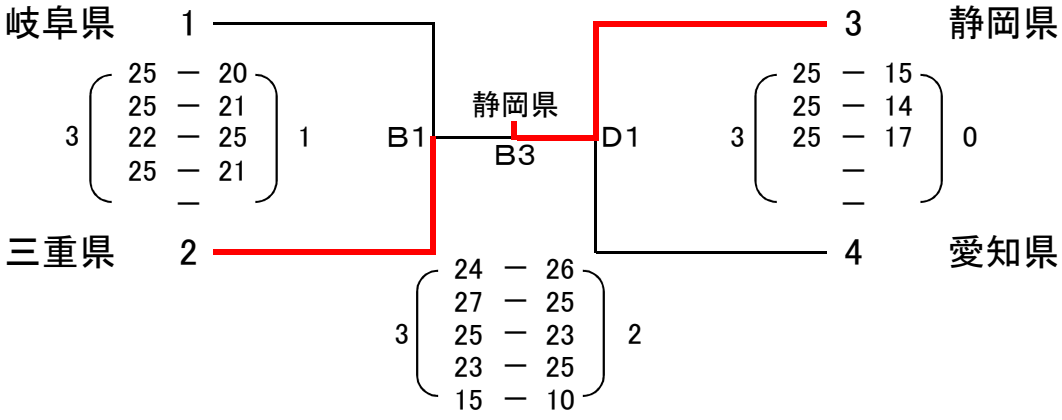

第一位　静岡県　　第二位　三重県　　第三位　愛知県　　第三位　岐阜県

国民体育大会第40回東海ブロック大会
バレーボール競技（少年） 組合せ

日程　令和元年8月17日（土）・18日（日）
会場　三重交通Gスポーツの杜伊勢三重県営総合競技場体育館
　　メインA、B、C　サブDコート
使用球　男子：モルテン製(V5M5000)ボール　女子：ミカサ製(MVA300)ボール

少年男子

月日	対戦					試合順
8/17（土）	1	静岡県	対	4	愛知県	A1
	2	三重県	対	3	岐阜県	C1
	3	岐阜県	対	4	愛知県	A2
	1	静岡県	対	2	三重県	C2
8/18（日）	2	三重県	対	4	愛知県	A2
	1	静岡県	対	3	岐阜県	C2

	県名
1	静岡県
2	三重県
3	岐阜県
4	愛知県

集計表

	静岡県	三重県	岐阜県	愛知県	試合数			セット率			得点率			順位
					数	勝	負	得	失	率	得	失	率	
静岡県		2 (25－18, 25－18) 0	2 (23－25, 25－21, 25－13) 1	2 (22－25, 25－20, 25－21) 1	3	3	0	6	2	3.00	195	161	1.21	1
三重県	0 (18－25, 18－25) 2		0 (19－25, 21－25) 2	0 (22－25, 28－30) 2	3	0	3	0	6	0.00	126	155	0.81	4
岐阜県	1 (25－23, 21－25, 13－25) 2	2 (25－19, 25－21) 0		0 (20－25, 18－25) 2	3	1	2	3	4	0.75	147	163	0.90	3
愛知県	1 (25－22, 20－25, 21－25) 2	2 (25－22, 30－28) 0	2 (25－20, 25－18) 0		3	2	1	5	2	2.50	171	160	1.07	2

少年女子

月日	対戦					試合順
8/17（土）	1	岐阜県	対	4	静岡県	B1
	2	愛知県	対	3	三重県	D1
	3	三重県	対	4	静岡県	B2
	1	岐阜県	対	2	愛知県	D2
8/18（日）	2	愛知県	対	4	静岡県	B2
	1	岐阜県	対	3	三重県	D2

	県名
1	岐阜県
2	愛知県
3	三重県
4	静岡県

集計表

	岐阜県	愛知県	三重県	静岡県	試合数			セット率			得点率			順位
					数	勝	負	得	失	率	得	失	率	
岐阜県		0 (19－25, 22－25) 2	0 (22－25, 15－25) 2	0 (24－26, 23－25) 2	3	0	3	0	6	0.00	125	151	0.83	4
愛知県	2 (25－19, 25－22) 0		2 (22－25, 25－19, 25－19) 1	2 (25－21, 25－21) 0	3	3	0	6	1	6.00	172	146	1.18	1
三重県	2 (25－22, 25－15) 0	1 (25－22, 19－25, 19－25) 2		2 (25－17, 25－23) 0	3	2	1	5	2	2.50	163	149	1.09	2
静岡県	2 (26－24, 25－23) 0	0 (21－25, 21－25) 2	0 (17－25, 23－25) 2		3	1	2	2	4	0.50	133	147	0.90	3

いきいき茨城ゆめ国体　（2019年度国民体育大会）

バレーボール競技結果

【成年男子】

G・Hコート：ひたちなか市総合運動公園総合体育館

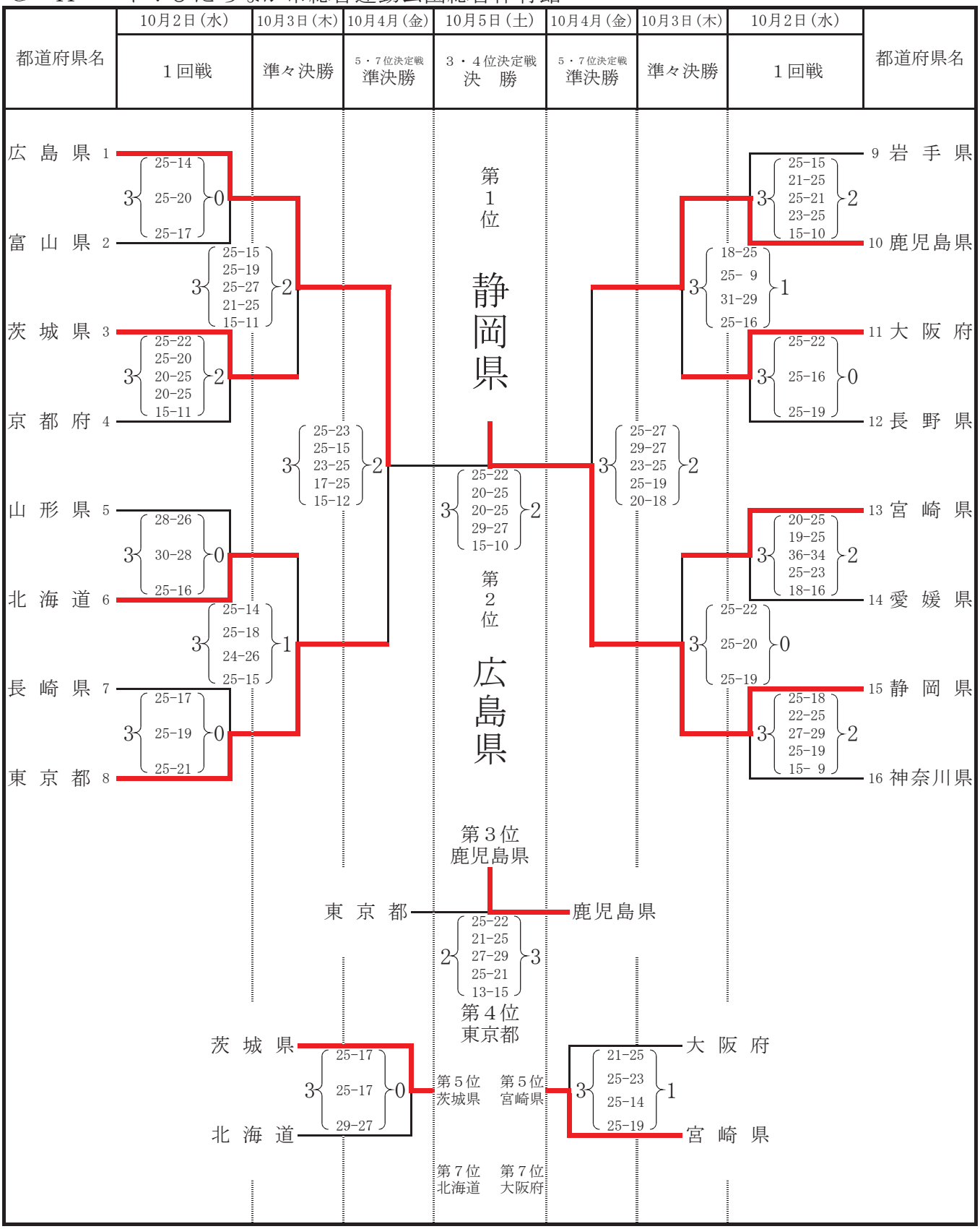

いきいき茨城ゆめ国体　（2019年度国民体育大会）

バレーボール競技結果

【成年女子】

Ｅ・Ｆコート：ひたちなか市総合運動公園総合体育館

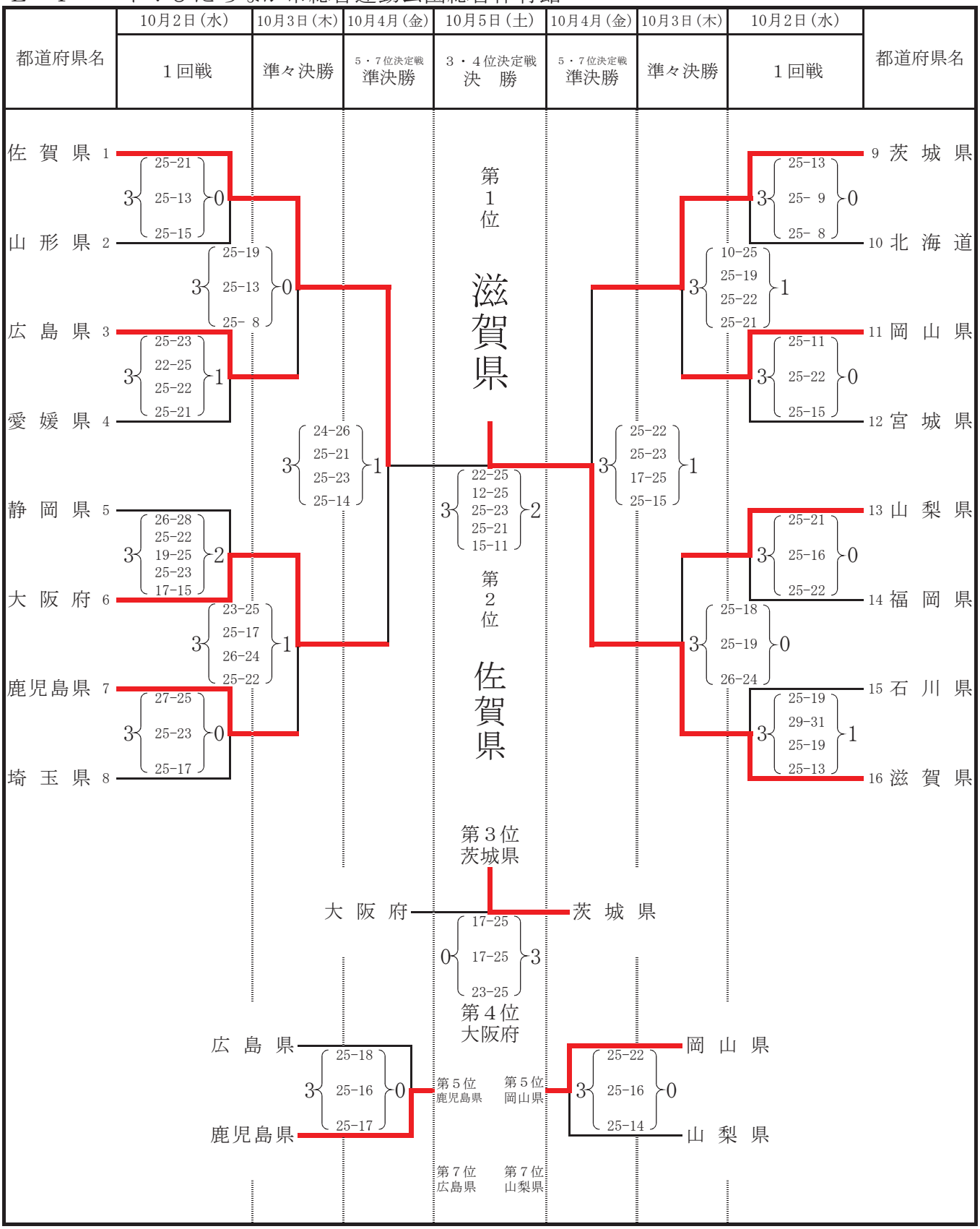

いきいき茨城ゆめ国体　（2019年度国民体育大会）

バレーボール競技結果

【少年男子】

Ｃコート：ひたちなか市松戸体育館　Ｄコート：茨城県立勝田工業高等学校体育館

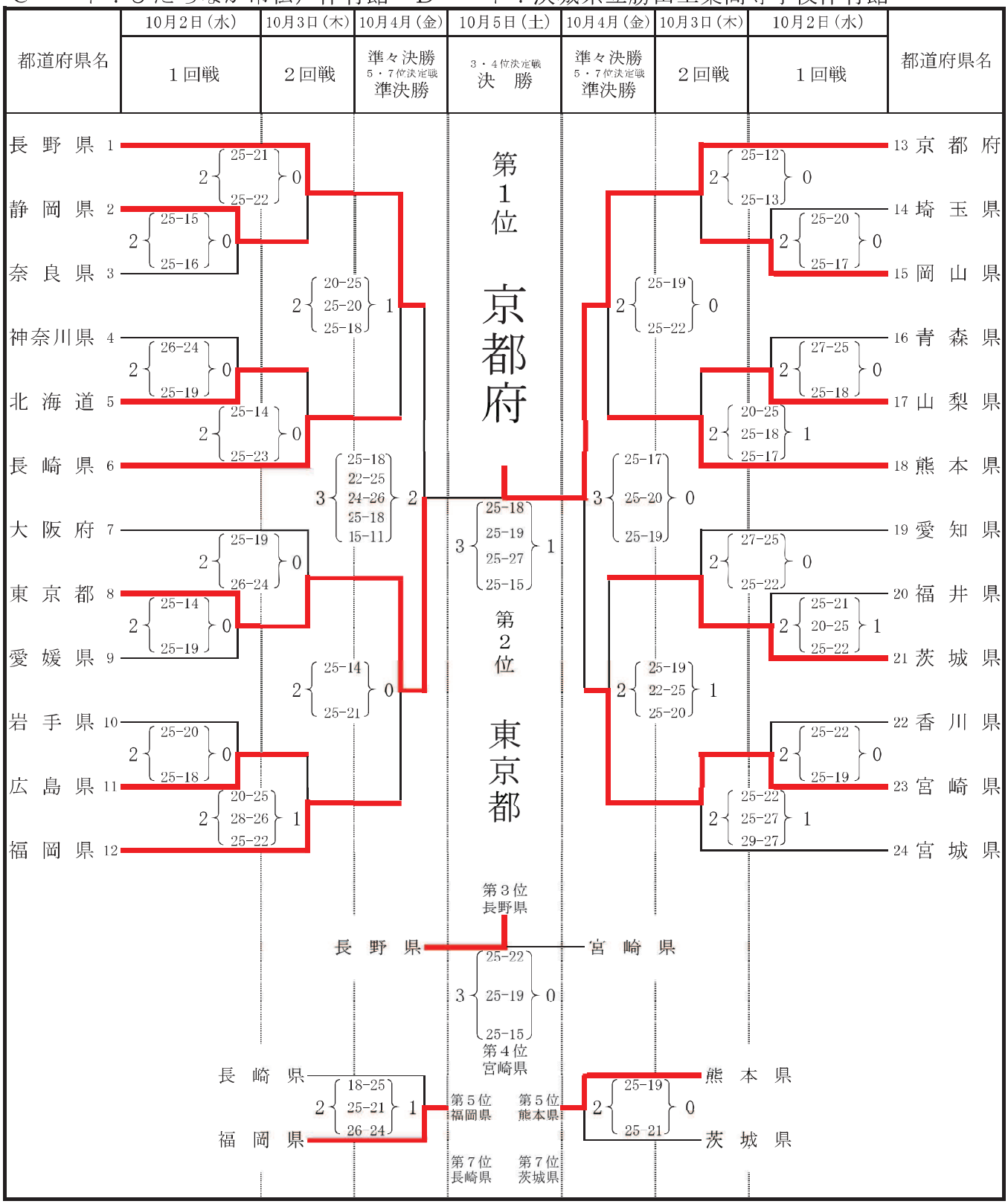

第74回国民体育大会　いきいき茨城ゆめ国体　ビーチバレー競技会　男子グループ戦結果

グループF

順位	チーム	6 山梨県				25 滋賀県				36 北海道				勝点	試合		ポイント		
		セット		ポイント		セット		ポイント		セット		ポイント							
		得	失	得	失	得	失	得	失	得	失	得	失		勝	負	得	失	率(得/失)
1	6 山梨県					1	0	28	16	1	0	28	11	4	2	0	56	27	2.074
2	25 滋賀県	0	1	16	28					1	0	28	14	3	1	1	44	42	1.048
3	36 北海道	0	1	11	28	0	1	14	28					2	0	2	25	56	0.446

グループG

順位	チーム	7 広島県				24 岐阜県				37 岩手県				勝点	試合		ポイント		
		セット		ポイント		セット		ポイント		セット		ポイント							
		得	失	得	失	得	失	得	失	得	失	得	失		勝	負	得	失	率(得/失)
1	7 広島県					1	0	28	22	1	0	28	21	4	2	0	56	43	1.302
2	24 岐阜県	0	1	22	28					1	0	30	29	3	1	1	52	57	0.912
3	37 岩手県	0	1	21	28	0	1	29	30					2	0	2	50	58	0.862

グループH

順位	チーム	8 大分県				23 三重県				38 大阪府				勝点	試合		ポイント		
		セット		ポイント		セット		ポイント		セット		ポイント							
		得	失	得	失	得	失	得	失	得	失	得	失		勝	負	得	失	率(得/失)
3	8 大分県					0	1	19	28	0	1	25	28	2	0	2	44	56	0.786
1	23 三重県	1	0	28	19					1	0	28	19	4	2	0	56	38	1.474
2	38 大阪府	1	0	28	25	0	1	19	28					3	1	1	47	53	0.887

グループI

順位	チーム	9 東京都				22 山口県				39 山形県				勝点	試合		ポイント		
		セット		ポイント		セット		ポイント		セット		ポイント							
		得	失	得	失	得	失	得	失	得	失	得	失		勝	負	得	失	率(得/失)
1	9 東京都					1	0	28	14	1	0	28	18	4	2	0	56	32	1.750
3	22 山口県	0	1	14	28					0	1	15	28	2	0	2	29	56	0.518
2	39 山形県	0	1	18	28	1	0	28	15					3	1	1	46	43	1.070

グループJ

順位	チーム	10 神奈川県				21 静岡県				40 沖縄県				勝点	試合		ポイント		
		セット		ポイント		セット		ポイント		セット		ポイント							
		得	失	得	失	得	失	得	失	得	失	得	失		勝	負	得	失	率(得/失)
3	10 神奈川県					0	1	26	28	0	1	22	28	2	0	2	48	56	0.857
2	21 静岡県	1	0	28	26					0	1	18	28	3	1	1	46	54	0.852
1	40 沖縄県	1	0	28	22	1	0	28	18					4	2	0	56	40	1.400

グループK

順位	チーム	11 佐賀県				20 愛知県				41 奈良県				勝点	試合		ポイント		
		セット		ポイント		セット		ポイント		セット		ポイント							
		得	失	得	失	得	失	得	失	得	失	得	失		勝	負	得	失	率(得/失)
2	11 佐賀県					0	1	19	28	1	0	28	14	3	1	1	47	42	1.119
1	20 愛知県	1	0	28	19					1	0	28	17	4	2	0	56	36	1.556
3	41 奈良県	0	1	14	28	0	1	17	28					2	0	2	31	56	0.554

ビーチバレーボール競技

【 少 年 男 子 】



大洗サンビーチ特設コート

都道府県名	9月14日(土) 1回戦	9月15日(日) 2回戦 準々決勝 5･7位決定戦	9月16日(月) 準決勝 3･4位決定戦 決勝	9月15日(日) 2回戦 準々決勝 5･7位決定戦	9月14日(土) 1回戦	都道府県名
茨城県 1	2 {19-21, 21-13, 15-8} 1				2 {21-19, 14-21, 15-12} 1	17 福島県
徳島県 2	2 {21-16, 21-12} 0				2 {21-17, 21-13} 0	18 石川県
香川県 3	2 {21-12, 21-16} 0				2 {21-14, 21-9} 0	19 和歌山県
兵庫県 4	2 {21-17, 21-12} 0			2 {21-19, 21-19} 0		20 熊本県
東京都 5	2 {21-16, 20-22, 15-11} 1				2 {21-13, 21-19} 0	21 愛知県
岐阜県 6	2 {21-19, 15-21, 15-9} 1				2 {21-16, 21-15} 0	22 山形県
滋賀県 7	2 {21-19, 21-11} 0				2 {21-15, 21-14} 0	23 宮城県
三重県 8		2 {21-10, 24-22} 0		2 {21-15, 26-24} 0		24 山梨県
京都府 9	2 {21-16, 21-16} 0		2 {21-12, 21-14} 0		2 {21-18, 21-13} 0	25 広島県
島根県 10	2 {19-21, 21-15, 15-13} 1				2 {21-10, 21-8} 0	26 鳥取県
静岡県 11	2 {21-16, 19-21, 15-8} 1				2 {21-12, 21-12} 0	27 大阪府
埼玉県 12	2 {21-19, 21-17} 0			2 {21-13, 21-7} 0		28 沖縄県
鹿児島県 13	2 {24-22, 16-21, 16-14} 1				2 {21-19, 21-10} 0	29 千葉県
佐賀県 14	2 {20-22, 21-18, 15-13} 1				2 {23-21, 12-21, 15-7} 1	30 栃木県
福岡県 15	2 {21-18, 21-19} 0				2 {21-11, 20-22, 15-12} 1	31 群馬県
岡山県 16						32 愛媛県

第1位 沖縄県

第2位 島根県

第3位 茨城県

茨城県 — 愛知県 2 {21-10, 21-9} 0

第4位 愛知県

東京都 2 {21-16, 21-12} 0 福岡県

第5位 福岡県

第7位 東京都

第5位 福島県

福島県 2 {21-16, 21-13} 0 愛媛県

第7位 愛媛県

天皇陛下御即位記念 第74回国民体育大会
いきいき茨城ゆめ国体 ビーチバレーボール競技会



グループ戦組合せ／試合結果
女子



グループA

順位	チーム	1 東京都				30 広島県				31 京都府				勝点	試合		ポイント		
		セット		ポイント		セット		ポイント		セット		ポイント							
		得	失	得	失	得	失	得	失	得	失	得	失		勝	負	得	失	率(得/失)
1	1 東京都					1	0	28	17	1	0	28	19	4	2	0	56	36	1.556
3	30 広島県	0	1	17	28					0	1	14	28	2	0	2	31	56	0.554
2	31 京都府	0	1	19	28	1	0	28	14					3	1	1	47	42	1.119

グループB

順位	チーム	2 鳥取県				29 滋賀県				32 北海道				勝点	試合		ポイント		
		セット		ポイント		セット		ポイント		セット		ポイント							
		得	失	得	失	得	失	得	失	得	失	得	失		勝	負	得	失	率(得/失)
1	2 鳥取県					1	0	28	17	1	0	28	6	4	2	0	56	23	2.435
2	29 滋賀県	0	1	17	28					1	0	28	14	3	1	1	45	42	1.071
3	32 北海道	0	1	6	28	0	1	14	28					2	0	2	20	56	0.357

グループC

順位	チーム	3 兵庫県				28 新潟県				33 香川県				勝点	試合		ポイント		
		セット		ポイント		セット		ポイント		セット		ポイント							
		得	失	得	失	得	失	得	失	得	失	得	失		勝	負	得	失	率(得/失)
1	3 兵庫県					1	0	28	15	1	0	28	8	4	2	0	56	23	2.435
3	28 新潟県	0	1	15	28					0	1	19	28	2	0	2	34	56	0.607
2	33 香川県	0	1	8	28	1	0	28	19					3	1	1	36	47	0.766

グループD

順位	チーム	4 静岡県				27 徳島県				34 宮城県				勝点	試合		ポイント		
		セット		ポイント		セット		ポイント		セット		ポイント							
		得	失	得	失	得	失	得	失	得	失	得	失		勝	負	得	失	率(得/失)
1	4 静岡県					1	0	28	17	1	0	28	19	4	2	0	56	36	1.556
3	27 徳島県	0	1	17	28					0	1	14	28	2	0	2	31	56	0.554
2	34 宮城県	0	1	19	28	1	0	28	14					3	1	1	47	42	1.119

グループE

順位	チーム	5 高知県				26 沖縄県				35 岡山県				勝点	試合		ポイント		
		セット		ポイント		セット		ポイント		セット		ポイント							
		得	失	得	失	得	失	得	失	得	失	得	失		勝	負	得	失	率(得/失)
1	5 高知県					1	0	28	18	1	0	28	16	4	2	0	56	34	1.647
2	26 沖縄県	0	1	18	28					1	0	28	26	3	1	1	46	54	0.852
3	35 岡山県	0	1	16	28	0	1	26	28					2	0	2	42	56	0.750

ビーチバレーボール競技

【 少 年 女 子 】



大洗サンビーチ特設コート

都道府県名	9月14日(土) 1回戦	9月15日(日) 2回戦 準々決勝 5･7位決定戦	9月16日(月) 準決勝 3･4位決定戦 決勝	9月15日(日) 2回戦 準々決勝 5･7位決定戦	9月14日(土) 1回戦	都道府県名
東京都 1	2 {21-6, 21-7} 0					17 兵庫県
長崎県 2		2 {21-12, 22-20} 0			2 {21-15, 21-14} 0	18 京都府
岐阜県 3	2 {21-17, 21-9} 0				2 {21-19, 21-11} 0	19 群馬県
愛媛県 4		2 {21-19, 21-11} 0			2 {21-16, 21-6} 0	20 山梨県
山口県 5	2 {21-11, 21-15} 0			2 {21-18, 20-22, 15-8} 1		21 石川県
埼玉県 6		2 {21-15, 21-14} 0			2 {17-21, 21-17, 15-9} 1	22 奈良県
岩手県 7	2 {21-12, 21-12} 0				2 {21-11, 17-21, 15-12} 1	23 宮城県
茨城県 8		2 {21-19, 21-15} 0			2 {22-20, 21-9} 0	24 長野県
高知県 9	2 {21-10, 18-21, 15-8} 1		2 {21-16, 21-14} 0	2 {21-18, 21-19} 0		25 富山県
香川県 10		2 {21-19, 21-12} 0			2 {21-17, 16-21, 15-10} 1	26 沖縄県
大分県 11	2 {21-11, 21-10} 0				2 {21-15, 21-18} 0	27 三重県
島根県 12		2 {21-18, 21-14} 0			2 {21-14, 21-14} 0	28 愛知県
福井県 13	2 {21-11, 21-9} 0			2 {21-13, 20-22, 15-9} 1		29 神奈川県
千葉県 14		2 {21-19, 21-18} 0			2 {17-21, 21-14, 15-6} 1	30 秋田県
滋賀県 15	2 {21-9, 21-15} 0				2 {18-21, 21-16, 15-13} 1	31 和歌山県
静岡県 16					2 {21-15, 21-8} 0	32 鳥取県

第1位 東京都

第2位 京都府

第3位 静岡県

静岡県 — 鳥取県 2 {25-23, 21-12} 0

第4位 鳥取県

茨城県 2 {21-12, 21-13} 0 島根県

第5位 島根県

第7位 茨城県

第5位 宮城県

宮城県 2 {21-11, 21-19} 0 愛知県

第7位 愛知県

2019年度中部日本6人制バレーボール男女選手権大会静岡県予選会

2019 年 6 月 2 日 (日)

会 場 : 静 岡 産 業 大 学

【男子】

優　勝

日 本 大 学
国際関係学部

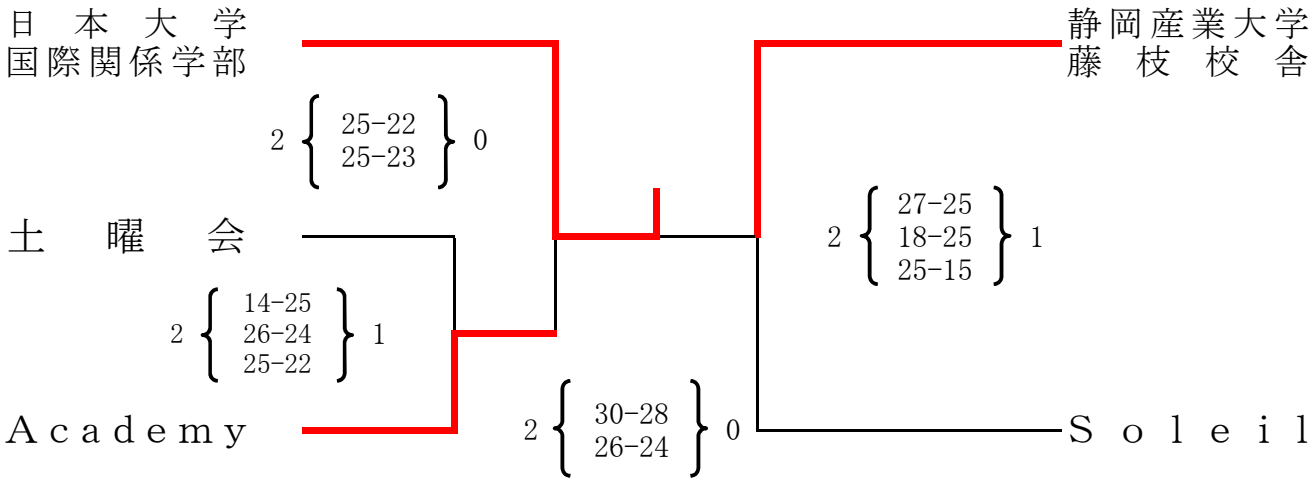

【女子】

会場:静岡産業大学藤枝校舎

優　勝

ブレス浜松

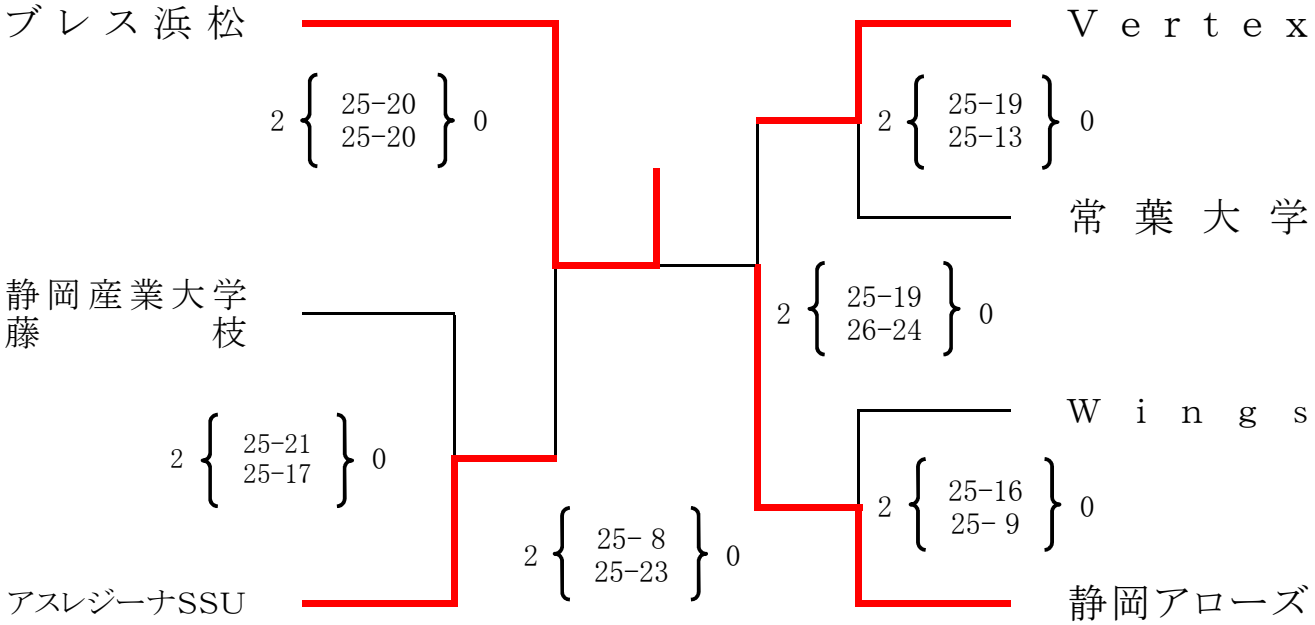

令和元年度 第69回中部日本6人制バレーボール総合男女選手権大会

開催期間: 令和元年7月13日(土)～7月15日(月・祝)
会　　場: 福井県営体育館メインアリーナ／A・B・C・Dコート
　　福井県営体育館サブアリーナ／E・Fコート

【一般男子の部】

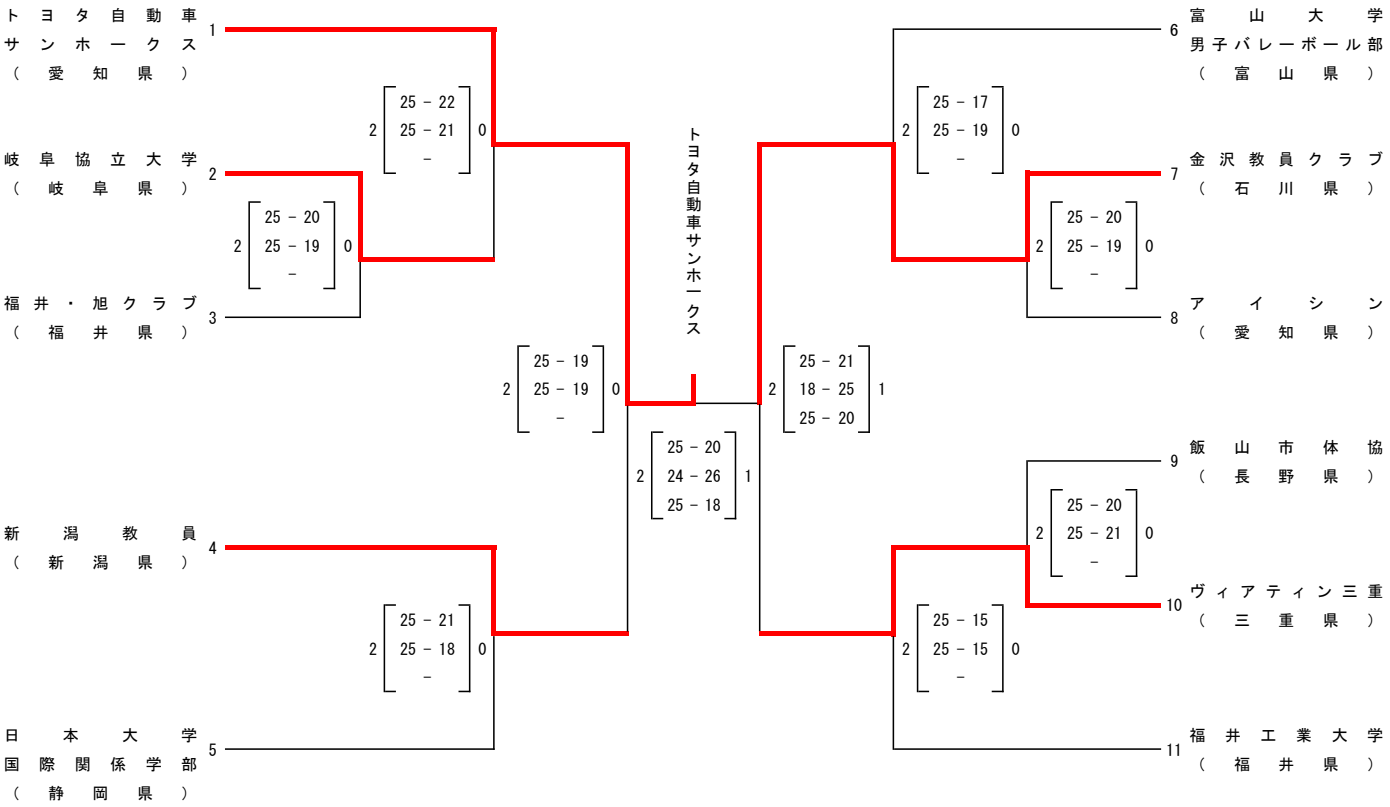

【一般女子の部】

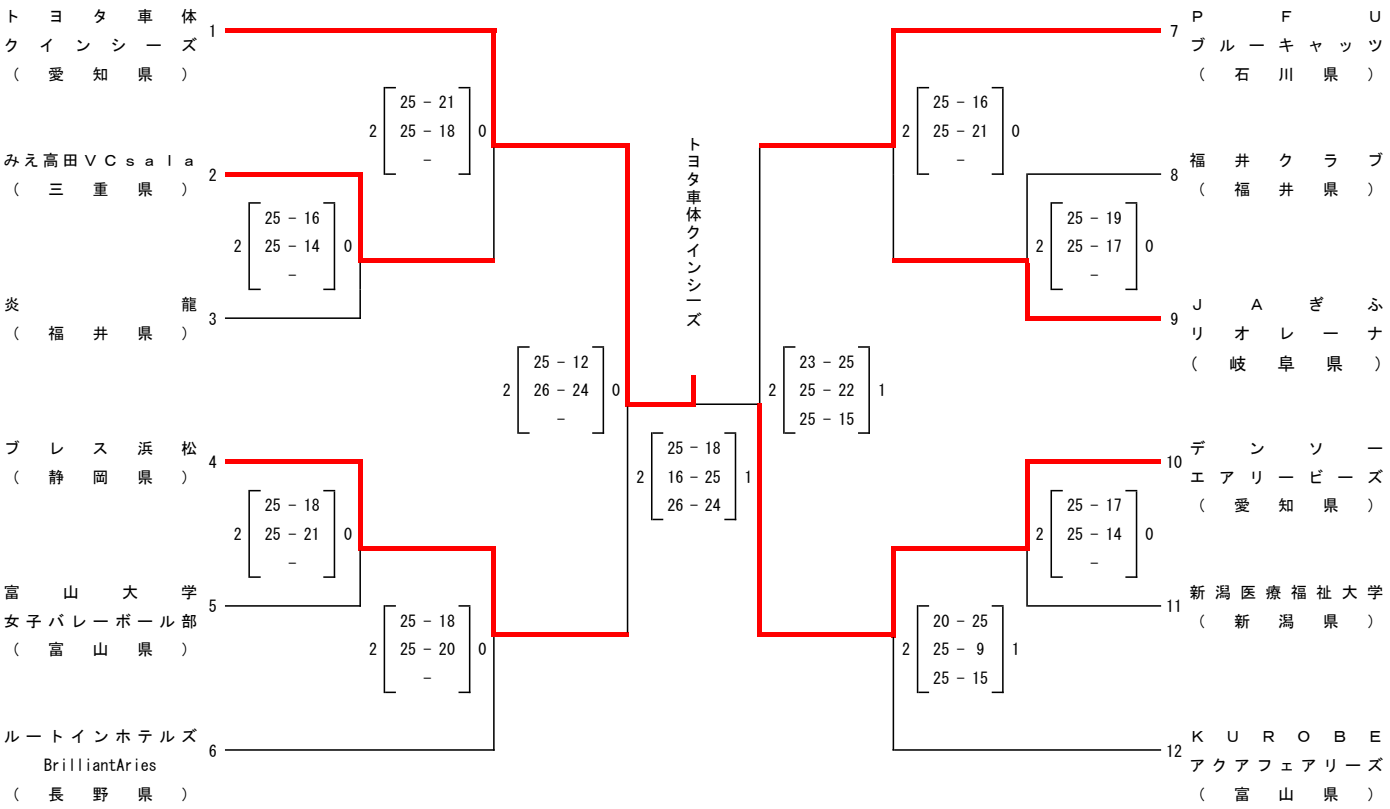

令和元年度 第69回中部日本6人制バレーボール総合男女選手権大会

開催期間：令和元年7月13日(土)～7月15日(月・祝)
会　　場：福井県営体育館メインアリーナ／A・B・C・Dコート
　　福井県営体育館サブアリーナ／E・Fコート

【高校男子の部】

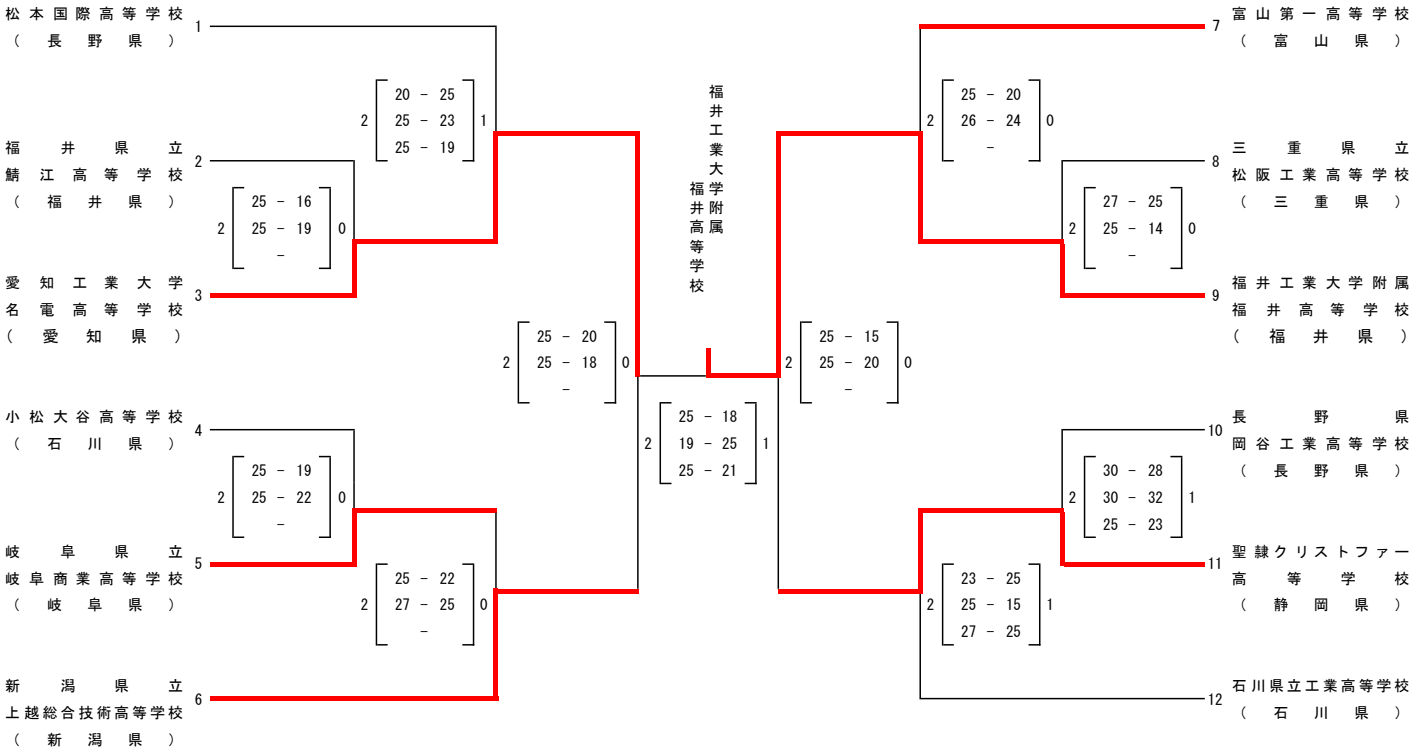

【高校女子の部】

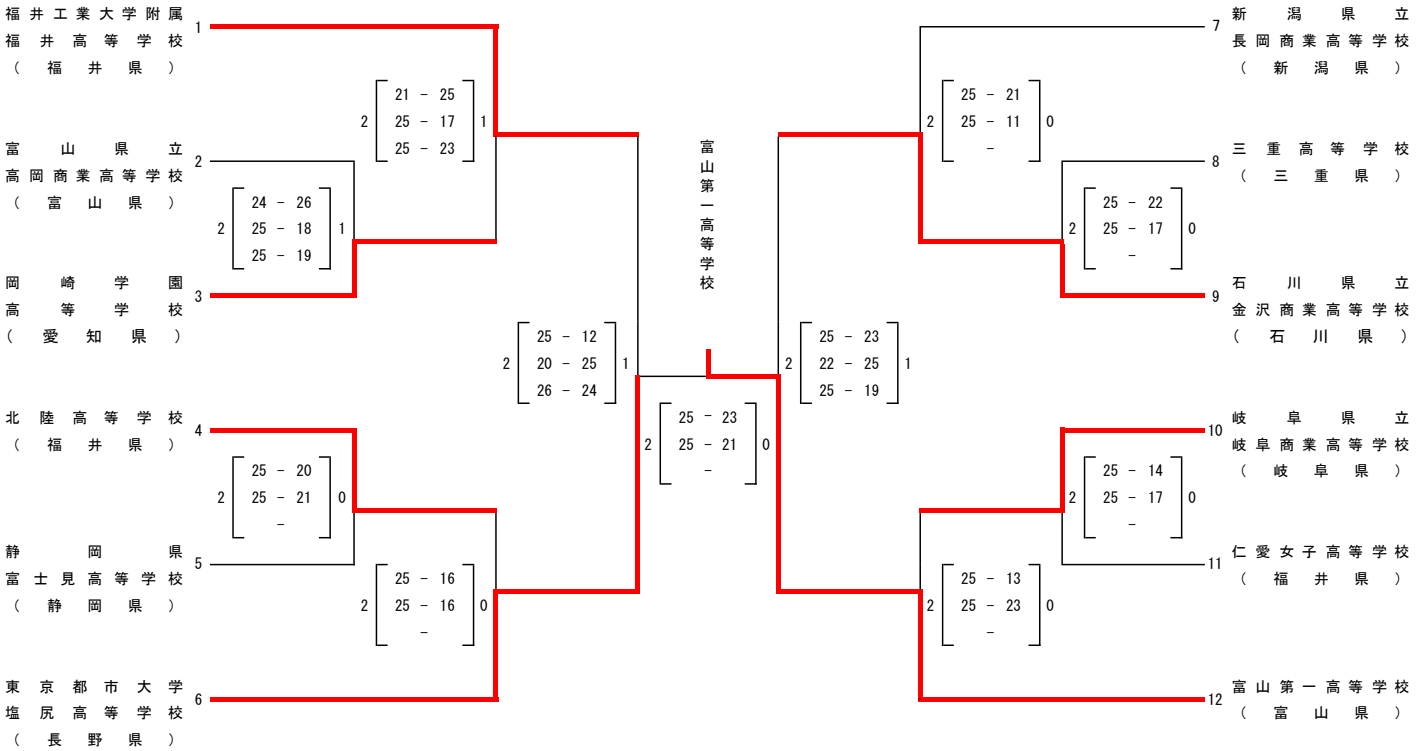

実業団部

［掲載大会］

【東レアローズ（男子）の戦績】

- 2019/20　V.LEAGUE DIVISION1 MEN

【ブレス浜松の戦績】

- 2019　V・サマーリーグ東部大会
- 2019/20　V.LEAGUE DIVISION2 WOMEN

【県内試合、県内チームの戦績】

- 第72回東海9人制バレーボール選手権大会　静岡県予選大会
  - → 第72回東海9人制バレーボール選手権大会
- 第49回静岡県9人制実業団リーグ戦 春季大会
  - → 第9回東海9人制実業団リーグ
  - → 第34回東海9人制実業団男女選手権大会
  - → 第48回静岐対抗9人制実業団選抜優勝大会
- 第49回静岡県9人制実業団リーグ戦　秋季大会
- 第48回小山杯　全日本9人制実業団選手権大会 静岡県予選大会
  - → 第72回全日本9人制実業団男子選手権大会
- 真田杯　第18回全国社会人9人制東ブロック 男女優勝大会　静岡県予選大会
  - → 第18回全国社会人9人制東ブロック 男女優勝大会
- 第23回静岡県実業団バレーボール連盟会長杯9人制男女優勝大会
- 全日本9人制総合男女選手権大会 静岡県予選大会
  - → 第89回 全日本9人制総合男子選手権大会
  - → 第88回 全日本9人制総合女子選手権大会

※「黒鷲旗」、「天皇杯・皇后杯」、「国体」、「中部総合」の大会結果は『全体』の項目に掲載

東レアローズ（男子）の戦績

C1 星取表

2019-20 V.LEAGUE DIVISION1 MEN　レギュラーラウンド

2020/02/16 現在

順位	レギュラーラウンド	パナソニック	ジェイテクト	JT広島	サントリー	堺	東レ	WD名古屋	FC東京	大分三好	VC長野	試合数	勝数	負数	ポイント	勝率	得セット	失セット	セット率	得点	失点	得点率
1	パナソニックパンサーズ		○ 3-0 ● 0-3 ○ 3-0	○ 3-0 ○ 3-0 ● 0-3	● 1-3 ○ 3-1 ○ 3-0	○ 3-0 ○ 3-1 ○ 3-1	○ 3-1 ○ 3-2 ○ 3-2	○ 3-1 ○ 3-0 ○ 3-1	○ 3-1 ○ 3-1 ○ 3-0	○ 3-0 ○ 3-0 ○ 3-0	○ 3-0 ○ 3-0 ○ 3-0	27	24	3	70	0.89	73	21	3.48	2304	2023	1.14
2	ジェイテクトSTINGS	● 0-3 ○ 3-0 ● 0-3		○ 3-1 ○ 3-2 ○ 3-1	○ 3-1 ○ 3-2 ● 0-3	○ 3-1 ○ 3-0 ● 2-3	○ 3-0 ○ 3-2 ○ 3-0	○ 3-0 ○ 3-2 ○ 3-2	○ 3-0 ○ 3-1 ○ 3-0	○ 3-1 ○ 3-0 ○ 3-0	○ 3-0 ○ 3-0 ○ 3-1	27	23	4	65	0.85	71	29	2.45	2311	2061	1.12
3	JTサンダーズ広島	● 0-3 ● 0-3 ○ 3-0	● 1-3 ● 2-3 ● 1-3		○ 3-0 ○ 3-0 ● 1-3	○ 3-2 ○ 3-0 ○ 3-0	○ 3-0 ○ 3-2 ○ 3-0	○ 3-1 ○ 3-1 ○ 3-1	○ 3-0 ○ 3-0 ○ 3-0	○ 3-0 ○ 3-0 ○ 3-1	○ 3-0 ○ 3-0 ○ 3-0	27	21	6	62	0.78	68	26	2.62	2219	1934	1.15
4	サントリーサンバーズ	○ 3-1 ● 1-3 ● 0-3	● 1-3 ● 2-3 ○ 3-0	● 0-3 ● 0-3 ○ 3-1		○ 3-1 ○ 3-1 ● 0-3	○ 3-1 ○ 3-0 ● 1-3	○ 3-0 ○ 3-0 ○ 3-1	○ 3-0 ○ 3-0 ○ 3-0	○ 3-0 ○ 3-0 ● 1-3	○ 3-0 ○ 3-1 ○ 3-1	27	18	9	55	0.67	60	35	1.71	2242	2071	1.08
5	堺ブレイザーズ	● 0-3 ● 1-3 ● 1-3	● 1-3 ● 0-3 ○ 3-2	● 2-3 ● 0-3 ● 0-3	● 1-3 ● 1-3 ○ 3-0		● 2-3 ○ 3-2 ○ 3-0	● 1-3 ○ 3-1 ○ 3-0	○ 3-1 ○ 3-0 ○ 3-2	○ 3-0 ○ 3-0 ○ 3-0	○ 3-0 ○ 3-0 ○ 3-0	27	15	12	44	0.56	55	44	1.25	2250	2175	1.03
6	東レアローズ	● 1-3 ● 2-3 ● 2-3	● 0-3 ● 2-3 ● 0-3	● 0-3 ● 2-3 ● 0-3	● 1-3 ● 0-3 ○ 3-1	○ 3-2 ● 2-3 ● 0-3		● 1-3 ○ 3-1 ○ 3-2	○ 3-2 ○ 3-1 ● 2-3	○ 3-0 ○ 3-0 ○ 3-0	○ 3-0 ○ 3-1 ○ 3-2	27	12	15	38	0.44	51	57	0.89	2361	2408	0.98
7	ウルフドッグス名古屋	● 1-3 ● 0-3 ● 1-3	● 0-3 ● 2-3 ● 2-3	● 1-3 ● 1-3 ● 1-3	● 0-3 ● 0-3 ● 1-3	○ 3-1 ● 1-3 ● 0-3	○ 3-1 ● 1-3 ● 2-3		○ 3-0 ● 2-3 ○ 3-0	○ 3-0 ○ 3-2 ○ 3-2	○ 3-0 ○ 3-0 ○ 3-0	27	10	17	32	0.37	46	57	0.81	2289	2320	0.99
8	FC東京	● 1-3 ● 1-3 ● 0-3	● 0-3 ● 1-3 ● 0-3	● 0-3 ● 0-3 ● 0-3	● 0-3 ● 0-3 ● 0-3	● 1-3 ● 0-3 ● 2-3	● 2-3 ● 1-3 ○ 3-2	● 0-3 ○ 3-2 ● 0-3		○ 3-2 ● 0-3 ○ 3-2	● 1-3 ○ 3-1 ○ 3-1	27	6	21	16	0.22	28	73	0.38	2117	2376	0.89
9	大分三好ヴァイセアドラー	● 0-3 ● 0-3 ● 0-3	● 1-3 ● 0-3 ● 0-3	● 0-3 ● 0-3 ● 1-3	● 0-3 ● 0-3 ○ 3-1	● 0-3 ● 0-3 ● 0-3	● 0-3 ● 0-3 ● 0-3	● 0-3 ● 2-3 ● 2-3	● 2-3 ○ 3-0 ● 2-3		○ 3-0 ● 1-3 ● 2-3	27	3	24	14	0.11	22	73	0.30	1924	2278	0.84
10	VC長野トライデンツ	● 0-3 ● 0-3 ● 0-3	● 0-3 ● 0-3 ● 1-3	● 0-3 ● 0-3 ● 0-3	● 0-3 ● 1-3 ● 1-3	● 0-3 ● 0-3 ● 0-3	● 0-3 ● 1-3 ● 2-3	● 0-3 ● 0-3 ● 0-3	○ 3-1 ● 1-3 ● 1-3	● 0-3 ○ 3-1 ○ 3-2		27	3	24	9	0.11	17	76	0.22	1878	2249	0.84

※ポイント=3-0・3-1勝利 3点、3-2勝利 2点、2-3敗戦 1点、1-3・0-3敗戦 0点　※勝率=勝数÷試合数　セット率=得セット÷失セット　得点率=得点÷失点

※本票の著作権は一般社団法人日本バレーボールリーグ機構に帰属します。

ブレス浜松の戦績

2019 V- サマーリーグ 東部大会

「ブレス浜松」が参加

2019.7.5 グループ戦（B グループ）

〈Bグループ〉

順位		埼玉上尾	ｱﾗﾝﾏｰﾚ	浜松	ポイント	勝率	セット率	得点率
1	埼玉上尾	-	2-0	2-0	6	1.000	MAX	1.27
2	アランマーレ	0-2	-	2-1	2	0.500	0.000	1.06
3	浜松	0-2	1-2	-	1	0.000	0.250	0.76

2019.7.6 ～ 7 順位決定戦（3位グループ）

〈3位グループ〉

順位		群馬銀行	PFU	GSS東京	浜松	ポイント	勝率	セット率	得点率
1	群馬銀行	-	2-0	2-0	2-1	8	1.000	6.000	1.33
2	PFU	0-2	-	2-1	2-0	5	0.700	1.300	0.97
3	GSS東京	0-2	1-2	-	2-0	4	0.300	0.800	0.90
4	浜松	1-2	0-2	0-2	-	1	0.000	0.200	0.87

東部大会 最終順位表	
優勝	埼玉上尾メディックス
準優勝	NECレッドロケッツ
3位	KUROBEアクアフェアリーズ
4位	ルートインホテルズブリリアントアリーズ
5位	日立リヴァーレ
6位	柏エンゼルクロス
7位	大学選抜
8位	プレステージ・インターナショナルアランマーレ
9位	群馬銀行グリーンウイングス
10位	PFUブルーキャッツ
11位	GSS東京サンビームズ
12位	ブレス浜松

C1 星取表

2019-20 V.LEAGUE DIVISION2 WOMEN　レギュラーラウンド

2020/02/09 現在

順位	レギュラーラウンド	群馬銀行	GSS東京	JAぎふ	ルートイン	アランマーレ	大野石油	柏	浜松	試合数	勝数	負数	ポイント	勝率	得セット	失セット	セット率	得点	失点	得点率
1	群馬銀行グリーンウイングス		● 2-3 ○ 3-0 ○ 3-2	○ 3-0 ○ 3-0 ○ 3-1	○ 3-1 ○ 3-0 ○ 3-1	○ 3-1 ○ 3-1 ● 2-3	● 1-3 ○ 3-1 ○ 3-2	○ 3-0 ○ 3-0 ○ 3-1	○ 3-1 ○ 3-0 ○ 3-0	21	18	3	54	0.86	59	21	2.81	1904	1589	1.20
2	GSS東京サンビームズ	○ 3-2 ● 0-3 ● 2-3		○ 3-2 ● 2-3 ● 0-3	● 2-3 ○ 3-0 ○ 3-2	○ 3-1 ● 2-3 ● 1-3	● 2-3 ○ 3-0 ○ 3-0	○ 3-0 ● 2-3 ○ 3-1	○ 3-0 ○ 3-2 ○ 3-2	21	12	9	37	0.57	49	39	1.26	1927	1913	1.01
3	JAぎふリオレーナ	● 0-3 ● 0-3 ● 1-3	● 2-3 ○ 3-2 ○ 3-0		○ 3-1 ● 2-3 ○ 3-2	○ 3-0 ○ 3-2 ● 0-3	○ 3-1 ○ 3-1 ● 1-3	○ 3-0 ● 2-3 ● 2-3	○ 3-0 ● 1-3 ○ 3-2	21	11	10	33	0.52	44	41	1.07	1910	1884	1.01
4	ルートインホテルズブリリアントアリーズ	● 1-3 ● 0-3 ● 1-3	○ 3-2 ● 0-3 ● 2-3	● 1-3 ○ 3-2 ● 2-3		● 0-3 ○ 3-1 ● 1-3	○ 3-1 ○ 3-2 ● 2-3	○ 3-2 ○ 3-2 ○ 3-1	○ 3-0 ○ 3-1 ○ 3-0	21	11	10	31	0.52	43	44	0.98	1938	1924	1.01
5	プレステージ・インターナショナルアランマーレ	● 1-3 ● 1-3 ○ 3-2	● 1-3 ○ 3-2 ○ 3-1	● 0-3 ● 2-3 ○ 3-0	○ 3-0 ● 1-3 ○ 3-1		○ 3-2 ● 1-3 ○ 3-0	● 1-3 ○ 3-1 ○ 3-2	○ 3-1 ● 0-3 ● 1-3	21	11	10	30	0.52	42	42	1.00	1879	1864	1.01
6	大野石油広島オイラーズ	○ 3-1 ● 1-3 ● 2-3	○ 3-2 ● 0-3 ● 0-3	● 1-3 ● 1-3 ○ 3-1	● 1-3 ● 2-3 ○ 3-2	● 2-3 ○ 3-1 ● 0-3		● 1-3 ● 1-3 ○ 3-0	● 1-3 ○ 3-2 ○ 3-0	21	8	13	24	0.38	37	48	0.77	1853	1938	0.96
7	柏エンゼルクロス	● 0-3 ● 0-3 ● 1-3	● 0-3 ○ 3-2 ● 1-3	● 0-3 ○ 3-2 ○ 3-2	● 2-3 ● 2-3 ● 1-3	○ 3-1 ● 1-3 ● 2-3	○ 3-1 ○ 3-1 ● 0-3		● 1-3 ○ 3-0 ○ 3-1	21	8	13	24	0.38	35	49	0.71	1820	1939	0.94
8	ブレス浜松	● 1-3 ● 0-3 ● 0-3	● 0-3 ● 2-3 ● 2-3	● 0-3 ○ 3-1 ● 2-3	● 0-3 ● 1-3 ● 0-3	● 1-3 ○ 3-0 ○ 3-1	○ 3-1 ● 2-3 ● 0-3	○ 3-1 ● 0-3 ● 1-3		21	5	16	19	0.24	27	52	0.52	1651	1831	0.90

※ポイント=**3-0**・**3-1**勝利 **3**点、**3-2**勝利 **2**点、**2-3**敗戦 **1**点、**1-3**・**0-3**敗戦 **0**点　　※勝率=勝数÷試合数　セット率=得セット÷失セット　得点率=得点÷失点

※本票の著作権は一般社団法人日本バレーボールリーグ機構に帰属します。

県内試合、県内チームの戦績

2019年度 第72回 東海9人制バレーボール選手権大会 静岡県予選大会

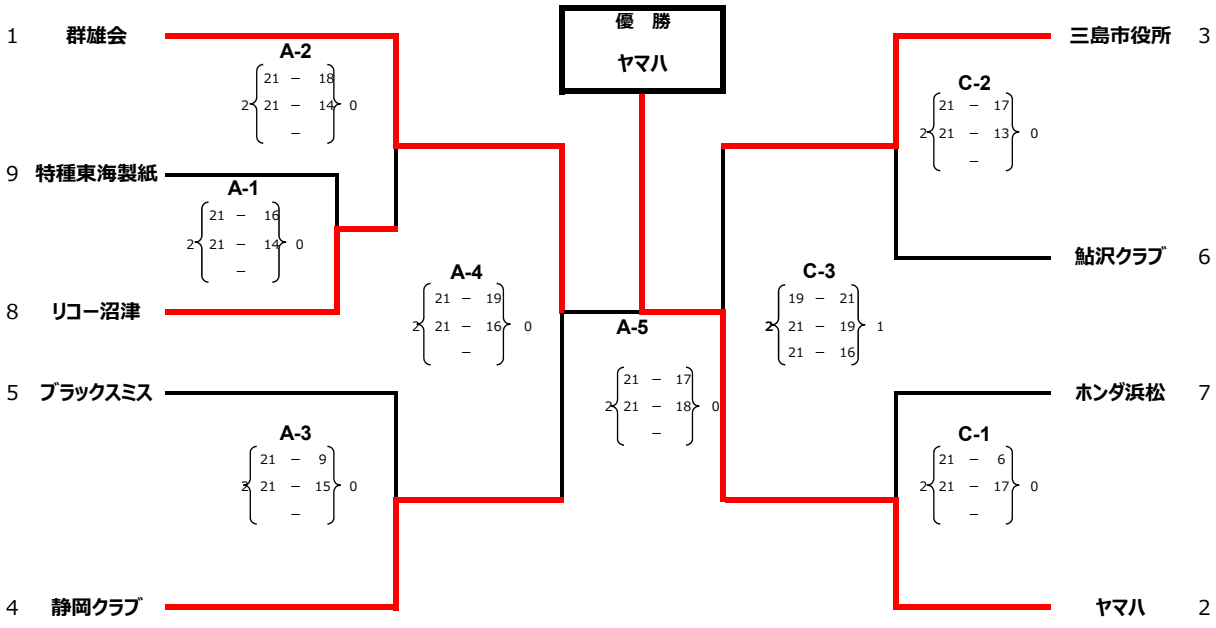

2019年度 第72回東海9人制バレーボール選手権大会　静岡県予選大会

2019/4/14

アミューズ豊田

［女子の部］

	栄クラブ	静岡西部クラブ	GRANDIR	勝 敗	セット率 得 (a)	セット率 失 (b)	セット率 (a)/(b)	得点率 得 (A)	得点率 失 (B)	得点率 (A)/(B)	順位
栄クラブ		○ 2〈15 – 21 / 21 – 19 / 21 – 13〉1	○ 2〈21 – 5 / 21 – 4 / – 〉0	2 勝 0 負	4	1	4	99	62	1.6	1
静岡西部クラブ	● 1〈21 – 15 / 19 – 21 / 13 – 21〉2		○ 2〈21 – 6 / 21 – 11 / – 〉0	1 勝 1 負	3	2	1.5	95	74	1.3	2
GRANDIR	● 0〈5 – 21 / 4 – 21 / – 〉2	● 0〈6 – 21 / 11 – 21 / – 〉2		0 勝 2 負		4		26	84	0.3	3

令和元年度(第72回)東海９人制バレーボール選手権大会

結　　果

2019年５月19日（日）

於：東遠カルチャーパーク総合体育館「さんりーな」

＜男子の部＞

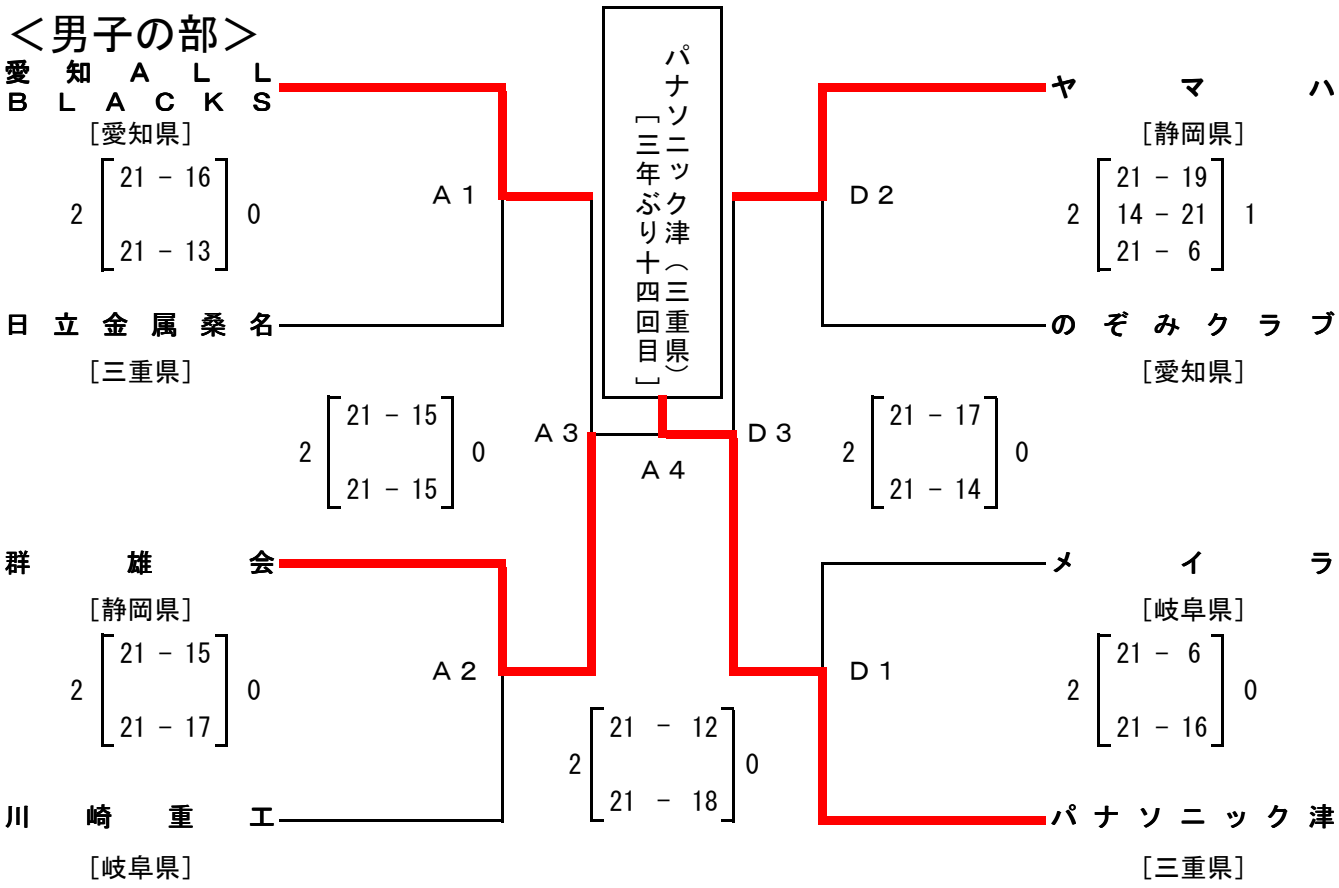

＜女子の部＞

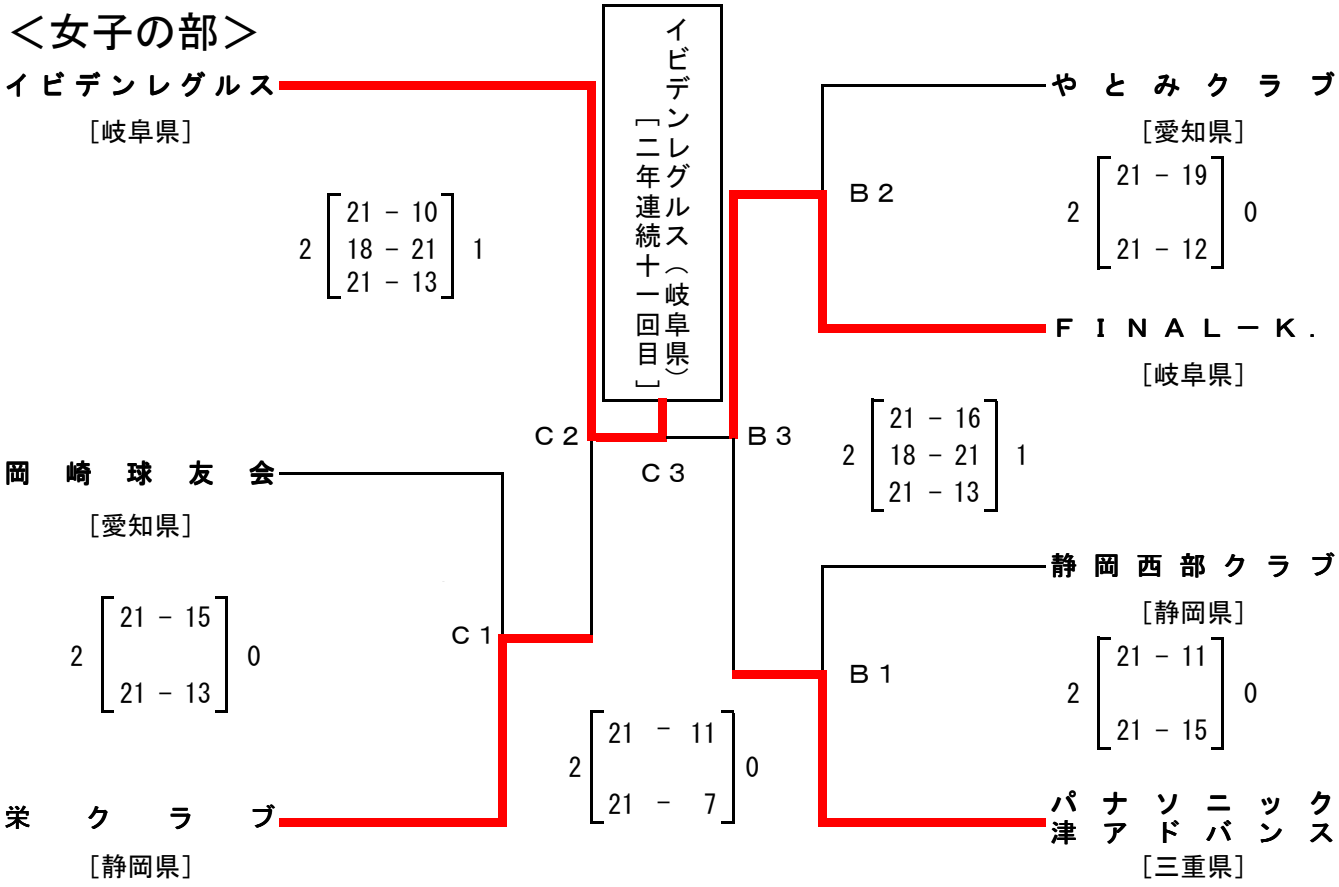

令和元年度　第49回　静岡県9人制バレーボール実業団リーグ戦　春季大会(1部・2部)

開 催 日 : 2019/5/12
会　　場 : 特種東海製紙体育館

［1部］

	三島市役所	リコー沼津	ヤマハ	特種東海製紙	勝　敗	セット率 得(a)	セット率 失(b)	セット率 (a)/(b)	得点率 得(A)	得点率 失(B)	得点率 (A)/(B)	順位
三島市役所		● 1 (18－21, 21－12, 22－24) 2	● 0 (18－21, 16－21) 2	○ 2 (21－12, 21－14) 0	1 勝 2 敗	3	4	0.75	137	125	1.1	3
リコー沼津	○ 2 (21－18, 12－21, 24－22) 1		● 1 (21－16, 18－21, 14－21) 2	○ 2 (21－17, 21－17) 0	2 勝 1 敗	5	3	1.67	152	153	0.99	2
ヤマハ	○ 2 (21－18, 21－16) 0	○ 2 (16－21, 21－18, 21－14) 1		○ 2 (21－15, 21－7) 0	3 勝 0 敗	6	1	6	142	109	1.3	1
特種東海製紙	● 0 (12－21, 14－21) 2	● 0 (17－21, 17－21) 2	● 0 (15－21, 7－21) 2		0 勝 3 敗	0	6	0	82	126	0.65	4

［2部］

	ホンダ浜松	JR東海静岡	Jatco	富士市役所	勝　敗	セット率 得(a)	セット率 失(b)	セット率 (a)/(b)	得点率 得(A)	得点率 失(B)	得点率 (A)/(B)	順位
ホンダ浜松		○ 2 (21－19, 21－14) 0	○ 2 (21－16, 21－19) 0	● 0 (20－22, 18－21) 2	2 勝 1 敗	4	2	2	122	111	1.1	2
JR東海静岡	● 0 (19－21, 14－21) 2		○ 2 (21－16, 21－18) 0	● 0 (13－21, 13－21) 2	1 勝 2 敗	2	4	0.5	101	118	0.86	3
Jatco	● 0 (16－21, 19－21) 2	● 0 (16－21, 18－21) 2		● 1 (13－21, 21－19, 14－21) 2	0 勝 3 敗	1	6	0.17	117	145	0.81	4
富士市役所	○ 2 (22－20, 21－18) 0	○ 2 (21－13, 21－13) 0	○ 2 (21－13, 19－21, 21－14) 1		3 勝 0 敗	6	1	6	146	112	1.3	1

全国大会等への推薦について
1. 1部優勝チームは全日本実業団選手権大会(7月26日～29日 愛媛県松山市)、東海実業団選手権大会(8月25日 愛知県)に推薦する。
2. 1部優勝・準優勝チームは東海実業団リーグ(6月9日 岐阜県)に推薦する。
3. 1部、2部優勝・準優勝及び3部以下の優勝チームは、静岐対抗9人制実業団選抜優勝大会(9月8日 岐阜県)に推薦する。

第49回静岡県９人制バレーボール実業団リーグ戦　春季大会

2019/6/16
特種東海製紙体育館

［男子3部］

	旭化成富士	DENSO	ヤマハ発動機	沼津市役所	勝　敗	セット率 得(a)	セット率 失(b)	セット率 (a)/(b)	得点率 得(A)	得点率 失(B)	得点率 (A)/(B)	順位
旭化成富士		○ 2 (21－16, 21－19) 0	● 0 (20－22, 19－21) 2	○ 2 (24－22, 22－20) 0	2 勝 1 負	4	2	2.00	127	120	1.06	2
DENSO	● 0 (16－21, 19－21) 2		● 1 (14－21, 21－15, 8－21) 2	● 0 (10－21, 18－21) 2	0 勝 3 負	1	6	0.17	106	141	0.75	4
ヤマハ発動機	○ 2 (22－20, 21－19) 0	○ 2 (21－14, 15－21, 21－8) 1		○ 2 (21－14, 21－14) 0	3 勝 0 負	6	1	6.00	142	110	1.29	1
沼津市役所	● 0 (22－24, 20－22) 2	○ 2 (21－10, 21－18) 0	● 0 (14－21, 14－21) 2		1 勝 2 負	2	4	0.50	112	116	0.97	3

［男子4部］

	静岡県庁	NECプラットフォームズ	小糸製作所		勝　敗	セット率 得(a)	セット率 失(b)	セット率 (a)/(b)	得点率 得(A)	得点率 失(B)	得点率 (A)/(B)	順位
静岡県庁		○ 2 (21－10, 21－19) 0	○ 2 (21－13, 21－13) 0		2 勝 0 負	4			84	55	1.53	1
NEC プラットフォームズ	● 0 (10－21, 19－21) 2		● 1 (14－21, 21－9, 10－21) 2		0 勝 2 負	1	4	0.25	74	93	0.8	3
小糸製作所	● 0 (13－21, 13－21) 2	○ 2 (21－14, 9－21, 21－10) 1			1 勝 1 負	2	3	0.67	77	87	0.89	2
					勝　負							

［男子5部］

	熱海市役所	静岡市役所	トヨタ東富士		勝　敗	セット率 得(a)	セット率 失(b)	セット率 (a)/(b)	得点率 得(A)	得点率 失(B)	得点率 (A)/(B)	順位
熱海市役所		● 0 (9－21, 12－21) 2	● 0 (6－21, 11－21) 2		0 勝 2 負		4		38	84	0.45	3
静岡市役所	○ 2 (21－9, 21－12) 0		● 0 (13－21, 18－21) 2		1 勝 1 負	2	2	1.00	73	63	1.16	2
トヨタ東富士	○ 2 (21－6, 21－11) 0	○ 2 (21－13, 21－18) 0			2 勝 0 負	4			84	48	1.75	1
					勝　負							

令和元年度 第 49 回静岡県９人制バレーボール実業団リーグ戦
春季大会 入替戦

令和元年(2019 年)7 月 7 日 旭化成富士体育館

富士市役所 ２部１位	2	21－18 21－10 －	0	特種東海製紙 １部４位
ヤマハ発動機 ３部１位	2	21－17 21－19 －	0	Ｊａｔｃｏ ２部４位
静 岡 県 庁 ４部１位	2	21－18 21－19 －	0	ＤＥＮＳＯ ３部４位
トヨタ東富士 ５部１位	2	21－11 21－12 －	0	ＮＥＣプラットフォームズ ４部３位

秋季大会陣容

１部	ヤ　マ　ハ	リコー沼津	三島市役所	富士市役所
２部	特種東海製紙	ホンダ浜松	ＪＲ東海静岡	ヤマハ発動機
３部	Ｊａｔｃｏ	旭化成富士	沼津市役所	静岡県庁
４部	ＤＥＮＳＯ	小糸製作所	トヨタ東富士	
５部	ＮＥＣプラットフォームズ	静岡市役所	熱海市役所	

令和元年度　第９回 東海９人制バレーボール実業団男女リーグ

期日　令和元年６月９日　　会場　岐阜県安八町総合体育館

【男子の部　（Ａブロック）】

	豊橋酷寒	東レ岐阜	ヤマハ	日立金属桑名	試合数	得セＡ	失セＢ	Ａ／Ｂ	取得点Ａ´	喪失点Ｂ´	Ａ´／Ｂ´	勝　敗
豊橋酷寒		△ 1 (26－28, 21－14) 1	△ 1 (21－18, 14－21) 1	○ 2 (21－18, 21－10) 0	3	4	2	2.00	124	109	1.14	1　位 1　勝　0　敗　2　分
東レ岐阜	△ 1 (28－26, 14－21) 1		△ 1 (22－20, 11－21) 1	○ 2 (21－16, 21－17) 0	3	4	2	2.00	117	121	0.97	2　位 1　勝　0　敗　2　分
ヤマハ	△ 1 (18－21, 21－14) 1	△ 1 (20－22, 21－11) 1		△ 1 (25－23, 19－21) 1	3	3	3	1.00	124	112	1.11	3　位 0　勝　0　敗　3　分
日立金属桑名	● 0 (18－21, 10－21) 2	● 0 (16－21, 17－21) 2	△ 1 (23－25, 21－19) 1		3	1	5	0.20	105	128	0.82	4　位 0　勝　2　敗　1　分

順位　１位 豊橋酷寒　　２位 東レ岐阜　　３位 ヤマハ　　４位 日立金属桑名

【男子の部　（Ｂブロック）】

	リコー沼津	メイラ	中部電力岡崎	Panasonic伊勢	試合数	得セＡ	失セＢ	Ａ／Ｂ	取得点Ａ´	喪失点Ｂ´	Ａ´／Ｂ´	勝　敗
リコー沼津		△ 1 (21－18, 19－21) 1	△ 1 (23－21, 15－21) 1	○ 2 (21－18, 21－13) 0	3	4	2	2.00	120	112	1.07	2　位 1　勝　0　敗　2　分
メイラ	△ 1 (18－21, 21－19) 1		● 0 (18－21, 16－21) 2	○ 2 (21－8, 21－13) 0	3	3	3	1.00	115	103	1.12	3　位 1　勝　1　敗　1　分
中部電力岡崎	△ 1 (21－23, 21－15) 1	○ 2 (21－18, 21－16) 0		△ 1 (21－17, 17－21) 1	3	4	2	2.00	122	110	1.11	1　位 1　勝　0　敗　2　分
Panasonic伊勢	● 0 (18－21, 13－21) 2	● 0 (8－21, 13－21) 2	△ 1 (17－21, 21－17) 1		3	1	5	0.20	90	122	0.74	4　位 0　勝　2　敗　1　分

順位　１位 中部電力岡崎　　２位 リコー沼津　　３位 メイラ　　４位 Panasonic伊勢

期日　令和元年６月９日　　会場　イビデン健保体育館（岐阜県）

【女子の部】

	イビデンレグルス	パナソニック津アドバンス	若	試合数	得セＡ	失セＢ	Ａ／Ｂ	取得点Ａ´	喪失点Ｂ´	Ａ´／Ｂ´	勝　敗
イビデンレグルス		○ 2 (21－12, 21－11) 0	○ 2 (21－1, 21－3) 0	2	4	0	∞	84	27	3.11	1　位 2　勝　0　敗
パナソニック津アドバンス	● 0 (12－21, 11－21) 2		○ 2 (21－3, 21－1) 0	2	2	2	1	65	46	1.41	2　位 1　勝　1　敗
若	● 0 (1－21, 3－21) 2	● 0 (3－21, 1－21) 2		2	0	4	0	8	84	0.10	3　位 0　勝　2　敗

順位　１位 イビデンレグルス　　２位 パナソニック津アドバンス　　3位 若

令和 元 年度　第３４回　東海９人制バレーボール実業団男女選手権大会

大　会　結　果

期日　：　令和 元 年８月２５日（日）
会場　：　名古屋市守山スポーツセンター

＜男子の部＞

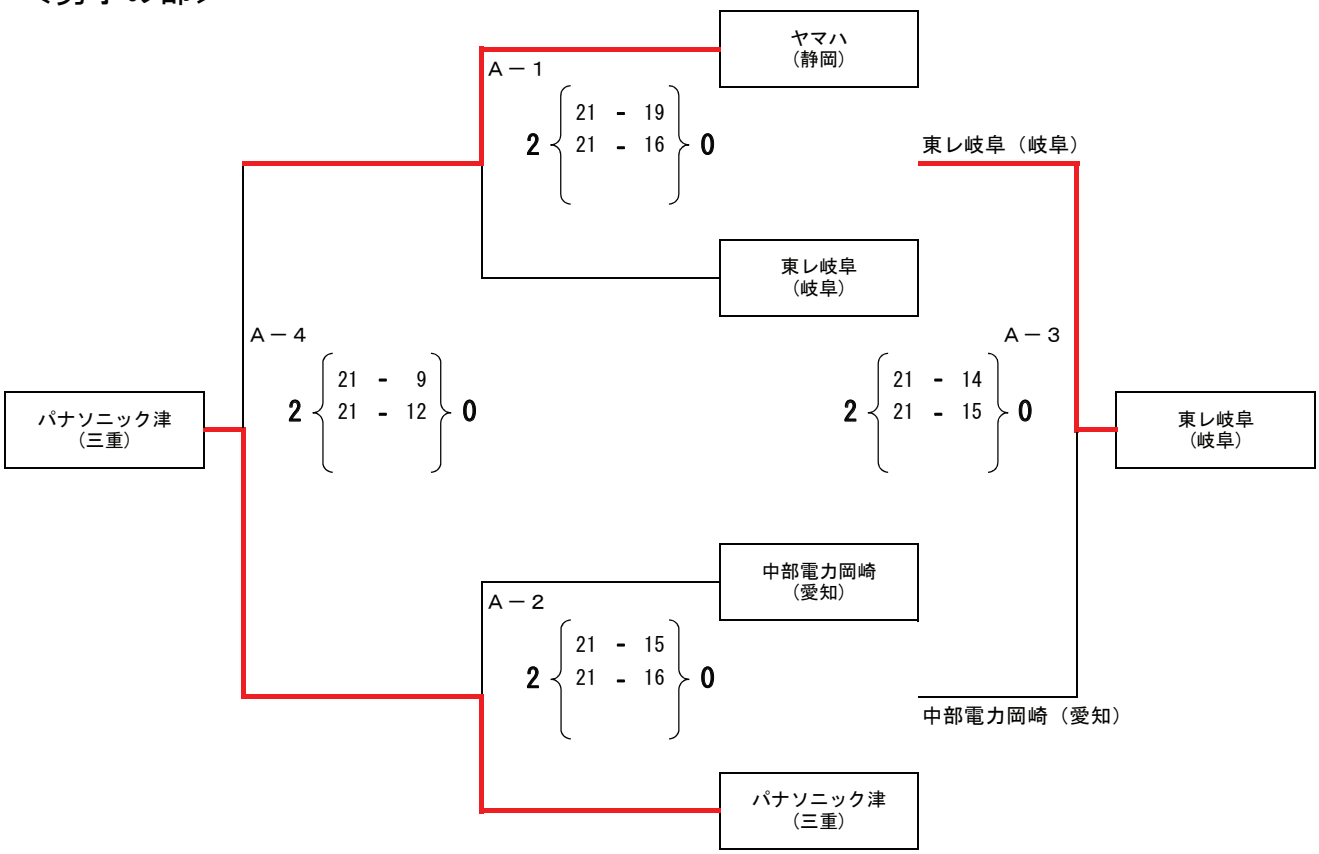

優　勝：　パナソニック津（三重）　　準優勝：　ヤマハ（静岡）

第３位：　東レ岐阜（岐阜）　　第４位：　中部電力岡崎（愛知）

＜女子の部＞

	イビデンレグルス（岐阜）	若（愛知）	パナソニック津アドバンス（三重）	勝　敗	セット率 得(a)	セット率 失(b)	セット率 (a)/(b)	得点率 得(A)	得点率 失(B)	得点率 (A)/(B)	順位
イビデンレグルス（岐阜）		Ｂ－３ 2 (21 - 6 / 21 - 6) 0	Ｂ－１ 2 (21 - 23 / 21 - 14 / 21 - 18) 1	２勝０敗	4	1	4.00	105	67	1.57	1
若（愛知）	0 (6 - 21 / 6 - 21) 2		Ｂ－２ 0 (8 - 21 / 5 - 21) 2	０勝２敗	0	4	0.00	25	84	0.30	3
パナソニック津アドバンス（三重）	1 (23 - 21 / 14 - 21 / 18 - 21) 2	2 (21 - 8 / 21 - 5) 0		１勝１敗	3	2	1.50	97	76	1.28	2

優　勝：　イビデンレグルス（岐阜）　準優勝：　パナソニック津アドバンス（三重）　第３位：　若（愛知）

令和元年度
第48回静岐対抗9人制バレーボール実業団選抜優勝大会　【結果】

期　日　：令和元年9月8日（日）
会　場　：美濃市運動公園　美濃市体育館

男子１部

Ａ２	**リコー沼津** （静岡２位）	**0**	16－21 14－21 ―	**2**	東レ岐阜 （岐阜１位）
Ａ３	**ヤマハ** （静岡１位）	**2**	21－12 21－14 ―	**0**	メイラ （岐阜２位）
Ａ４	リコー沼津 （静岡２位）	**0**	15－21 13－21 ―	**2**	**メイラ** （岐阜２位）
Ａ５	**ヤマハ** （静岡１位）	**2**	21－14 21－13 ―	**0**	東レ岐阜 （岐阜１位）

チーム名	勝敗	セット率			得失点率			順位
		得	失	(a)	得	失	(a)	
		(a)	(b)	(b)	(a)	(b)	(b)	
ヤマハ　（静岡県１位）	2勝 0敗	4	0	―	84	53	1.59	1
リコー沼津　（静岡県２位）	0勝 2敗	0	4	0.00	58	69	0.84	4
東レ岐阜　（岐阜県１位）	1勝 1敗	2	2	1.00	69	72	0.96	3
メイラ　（岐阜県２位）	1勝 1敗	2	2	1.00	68	70	0.97	2

男子２部

Ｂ１	ホンダ浜松 （静岡２位）	**0**	17－21 18－21 ―	**2**	**川崎重工** （岐阜１位）
Ｂ２	**富士市役所** （静岡１位）	**2**	18－21 21－16 21－18	**1**	ＢＬＵＥＣＹＬＩＮＤＥＲ （岐阜２位）
Ｂ４	**ホンダ浜松** （静岡２位）	**2**	21－13 23－21 ―	**0**	ＢＬＵＥＣＹＬＩＮＤＥＲ （岐阜２位）
Ｂ５	富士市役所 （静岡１位）	**1**	19－21 21－17 18－21	**2**	川崎重工 （岐阜１位）

チーム名	勝敗	セット率			得失点率			順位
		得	失	(a)	得	失	(a)	
		(a)	(b)	(b)	(a)	(b)	(b)	
富士市役所　（静岡県１位）	1勝 1敗	3	3	1.00	118	114	1.035	3
ホンダ浜松　（静岡県２位）	1勝 1敗	2	2	1.00	79	76	1.040	2
川崎重工　（岐阜県１位）	2勝 0敗	4	1	4.00	101	93	1.09	1
ＢＬＵＥＣＹＬＩＮＤＥＲ （岐阜県２位）	0勝 2敗	1	4	0.25	89	104	0.86	4

【男子３部】

Ｂ１	Ｋ Ｙ Ｂ （岐阜１位）	1	16 － 21 21 － 18 19 － 21	2	**Ｃ Ｇ マ ス タ ー ズ** （岐阜２位）
Ｂ３	**ヤ マ ハ 発 動 機** （静岡１位）	2	21 － 13 21 － 23 21 － 15	1	Ｋ Ｙ Ｂ （岐阜１位）
Ｂ６	**ヤ マ ハ 発 動 機** （静岡１位）	2	21 － 15 21 － 10 －	0	Ｃ Ｇ マ ス タ ー ズ （岐阜２位）

チーム名	勝敗	セット率			得失点率			順位
		得 (a)	失 (b)	(a) (b)	得 (a)	失 (b)	(a) (b)	
ヤマハ発動機 （静岡県１位）	2 勝 0 敗	4	1	4.00	105	76	1.38	1
ＫＹＢ （岐阜県１位）	0 勝 2 敗	2	4	0.50	107	123	0.87	3
ＣＧマスターズ（岐阜県２位）	1 勝 1 敗	2	3	0.67	85	98	0.87	2

大 会 成 績

男子 １ 部 優 勝 **ヤマハ（静岡県）** 準優勝 **メイラ（岐阜県）**

２ 部 優 勝 **川崎重工（岐阜県）** 準優勝 **ホンダ浜松（静岡県）**

３ 部 優 勝 **ヤマハ発動機（静岡県）** 準優勝 **ＣＧマスターズ（岐阜県）**

【最優秀選手賞】

ヤマハ（静岡県）
野中 拓弥

第49回静岡県９人制バレーボール実業団リーグ戦　秋季大会

2019/11/3
ヤマハ有玉体育館

［男子１部］

	ヤマハ	リコー沼津	三島市役所	富士市役所	勝　敗	セット率 得(a)	セット率 失(b)	セット率 (a)/(b)	得点率 得(A)	得点率 失(B)	得点率 (A)/(B)	順位
ヤマハ		○ 2 (21-19, 21-15) 0	○ 2 (21-15, 21-14) 0	○ 2 (21-12, 21-14) 0	3 勝 0 負	6			126	89	1.42	1
リコー沼津	● 0 (19-21, 15-21) 2		● 1 (21-16, 19-21, 19-21) 2	● 1 (15-21, 21-13, 11-21) 2	0 勝 3 負	2	6	0.33	140	155	0.9	4
三島市役所	● 0 (15-21, 14-21) 2	○ 2 (16-21, 21-19, 21-19) 1		○ 2 (21-11, 17-21, 21-16) 1	2 勝 1 負	4	4	1	146	149	0.98	2
富士市役所	● 0 (12-21, 14-21) 2	○ 2 (21-15, 13-21, 21-11) 1	● 1 (11-21, 21-17, 16-21) 2		1 勝 2 負	3	5	0.6	129	148	0.87	3

［男子２部］

	特種東海製紙	ホンダ浜松	JR東海静岡	ヤマハ発動機	勝　敗	セット率 得(a)	セット率 失(b)	セット率 (a)/(b)	得点率 得(A)	得点率 失(B)	得点率 (A)/(B)	順位
特種東海製紙		● 1 (15-21, 21-19, 13-21) 2	● 1 (21-21, 21-23, 19-21) 2	● 0 (14-21, 16-21) 2	0 勝 3 負	2	6	0.33	140	168	0.83	4
ホンダ浜松	○ 2 (21-15, 19-21, 21-13) 1		○ 2 (21-10, 21-11) 0	● 0 (18-21, 19-21) 2	2 勝 1 負	4	3	1.33	140	112	1.25	2
JR東海静岡	○ 2 (21-21, 23-21, 21-19) 1	● 0 (10-21, 11-21) 2		● 0 (19-21, 24-26) 2	1 勝 2 負	2	5	0.4	129	150	0.86	3
ヤマハ発動機	○ 2 (21-14, 21-16) 0	○ 2 (21-18, 21-19) 0	○ 2 (21-19, 26-24) 0		3 勝 0 負	6			131	110	1.19	1

第49回 静岡県９人制バレーボール実業団リーグ戦　秋季大会

2019/10/27
ヤマハ有玉体育館

［男子3部］

	JATCO	旭化成富士	沼津市役所	静岡県庁	勝 敗	セット率 得(a)	セット率 失(b)	セット率 (a)/(b)	得点率 得(A)	得点率 失(B)	得点率 (A)/(B)	順位
JATCO		○ 2 (28－26, 21－17, －) 0	○ 2 (21－17, 18－21, 24－22) 1	● 0 (19－21, 17－21, －) 2	2 勝 1 負	4	3	1.33	148	145	1.02	2
旭化成富士	● 0 (26－28, 17－21, －) 2		○ 2 (21－14, 21－16, －) 0	● 0 (19－21, 17－21, －) 2	1 勝 2 負	2	4	0.50	121	121	1	3
沼津市役所	● 1 (17－21, 21－18, 22－24) 2	● 0 (14－21, 16－21, －) 2		● 0 (12－21, 19－21, －) 2	0 勝 3 負	1	6	0.17	121	147	0.82	4
静岡県庁	○ 2 (21－19, 21－17, －) 0	○ 2 (21－19, 21－17, －) 0	○ 2 (21－12, 21－19, －) 0		3 勝 0 負	6			126	103	1.22	1

［男子4･5部］

	DENSO	小糸製作所	トヨタ東富士	NECプラットフォームズ	勝 敗	セット率 得(a)	セット率 失(b)	セット率 (a)/(b)	得点率 得(A)	得点率 失(B)	得点率 (A)/(B)	順位
DENSO		○ 2 (21－16, 21－13, －) 0	○ 2 (19－21, 21－13, 21－13) 1	○ 2 (21－16, 21－13, －) 0	3 勝 0 負	6	1	6.00	145	105	1.38	1
小糸製作所	● 0 (16－21, 13－21, －) 2		○ 2 (21－16, 21－18, －) 0	○ 2 (19－21, 23－21, 22－20) 1	2 勝 1 負	4	3	1.33	135	138	0.98	2
トヨタ東富士	● 1 (21－19, 13－21, 13－21) 2	● 0 (16－21, 18－21, －) 2		○ 2 (21－14, 21－19, －) 0	1 勝 2 負	3	4	0.75	123	136	0.9	3
NEC プラットフォームズ	● 0 (16－21, 13－21, －) 2	● 1 (21－19, 21－23, 20－22) 2	● 0 (14－21, 19－21, －) 2		0 勝 3 負	1	6	0.17	124	148	0.84	4

※5部　静岡市役所、熱海市役所が棄権により4･5部合同リーグにて実施

第49回静岡県９人制バレーボール実業団リーグ戦　秋季入替戦

2019/11/17

ヤマハ有玉体育館

リコー沼津 １部４位	2	21 − 17 24 − 22 −	0	ヤマハ発動機 ２部１位
特種東海製紙 ２部４位	2	21 − 18 21 − 16 −	0	静岡県庁 ３部１位
沼津市役所 ３部４位	2	21 − 10 10 − 21 21 − 18	1	DENSO ４部１位
トヨタ東富士 ４部3位	2	21 − 15 21 − 14 −	0	NECプラットフォームズ ５部１位

令和元年度　第４８回小山杯　第７２回全日本実業団選手権大会　静岡県予選大会

期日：令和元年５月２６日(日)

会場：特種東海製紙体育館

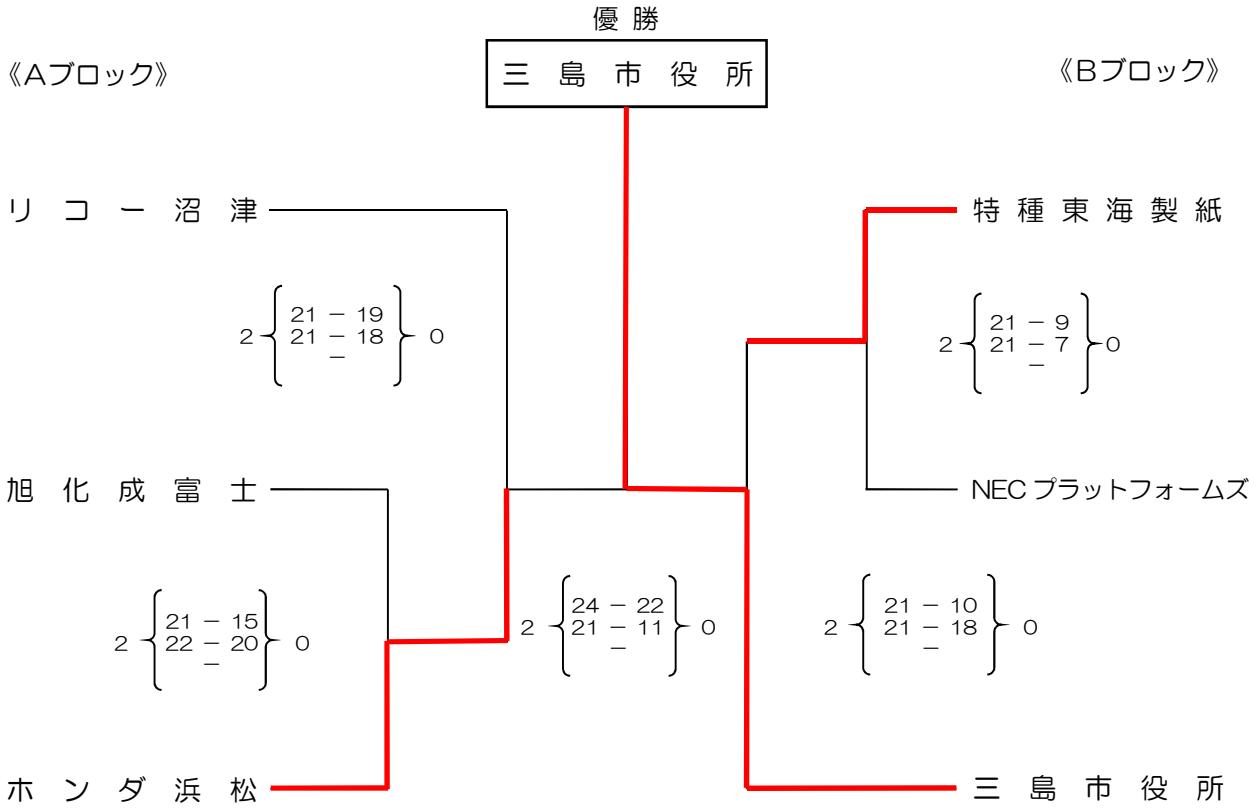

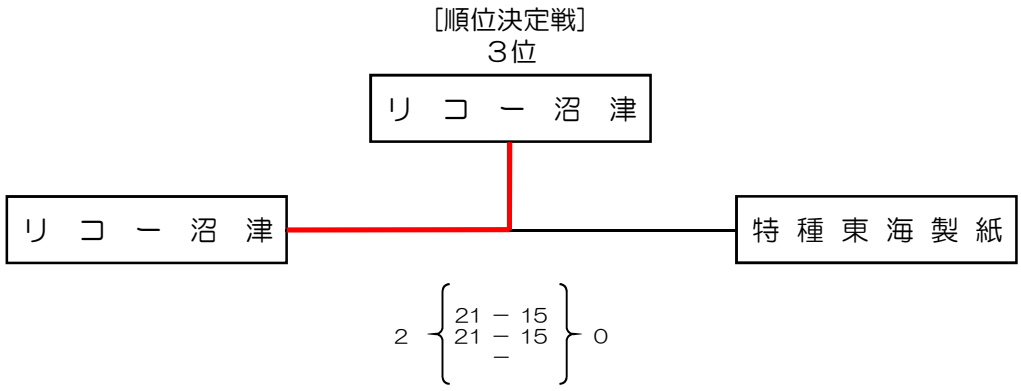

※上位１チームを７月２６日～愛媛県松山市で開催される本大会へ推薦する。

2019年度
第72回全日本9人制バレーボール実業団男子選手権大会
予選グループ戦結果【男子】

会場　A･B･C コート　:愛媛県総合運動公園体育館　　7月27日（土） 第1試合開始　午前9時30分
　　F･G･H コート　:松山市総合コミュニティセンター体育館

第1組

A1	1	三菱電機紅菱会【兵庫県】	2	21	21			
	2	造幣局【大阪府】	0	14	14			
A2	3	Messenger【千葉県】	2	21	21			
	4	九州電力鹿児島【鹿児島県】	0	15	11			
A5	2		0	21	21			
				5	13			

第2組

A3	5	京都ブラネッツ【京都府】	2	17	21	22		
	6	パナソニック新潟【新潟県】	1	21	18	20		
A4	7	富士通小山【栃木県】	2	21	21			
	8	北陸電力石川【石川県】	0	11	13			
A6	2		1	21	13	21		
				15	21	17		

第3組

B1	9	ホンダ浜松【静岡県】	2	21	21			
	10	愛知オークマ【愛知県】	0	14	16			
B2	11	関西電力高浜【福井県】	2	15	21	21		
	12	モリタ製作所【京都府】	1	21	16	9		
B5	2		0	21	21			
				9	18			

第4組

B3	13	メイラ【岐阜県】	2	21	21			
	14	日本無線【東京都】	0	19	14			
B4	15	日立金属桑名【三重県】	2	21	21			
	16	住友電工横浜【神奈川県】	0	11	8			
B6	2		1	19	21	21		
				21	14	7		

第5組

C1	17	HISAEDA【愛媛県】	2	18	21	22		
	18	東京都庁【東京都】	1	21	15	20		
C2	19	日本化薬【山口県】	2	21	21			
	20	三島市役所【静岡県】	0	14	19			
C5	2		0	22	21			
				20	18			

第6組

C3	21	日立佐和【茨城県】	2	21	21			
	22	松本市役所【長野県】	0	11	15			
C4	23	三菱電機熊本【熊本県】	2	21	21			
	24	THK甲府【山梨県】	0	9	19			
C6	2		0	21	21			
				18	7			

2019年度
第72回全日本9人制バレーボール実業団男子選手権大会
予選グループ戦結果【男子】

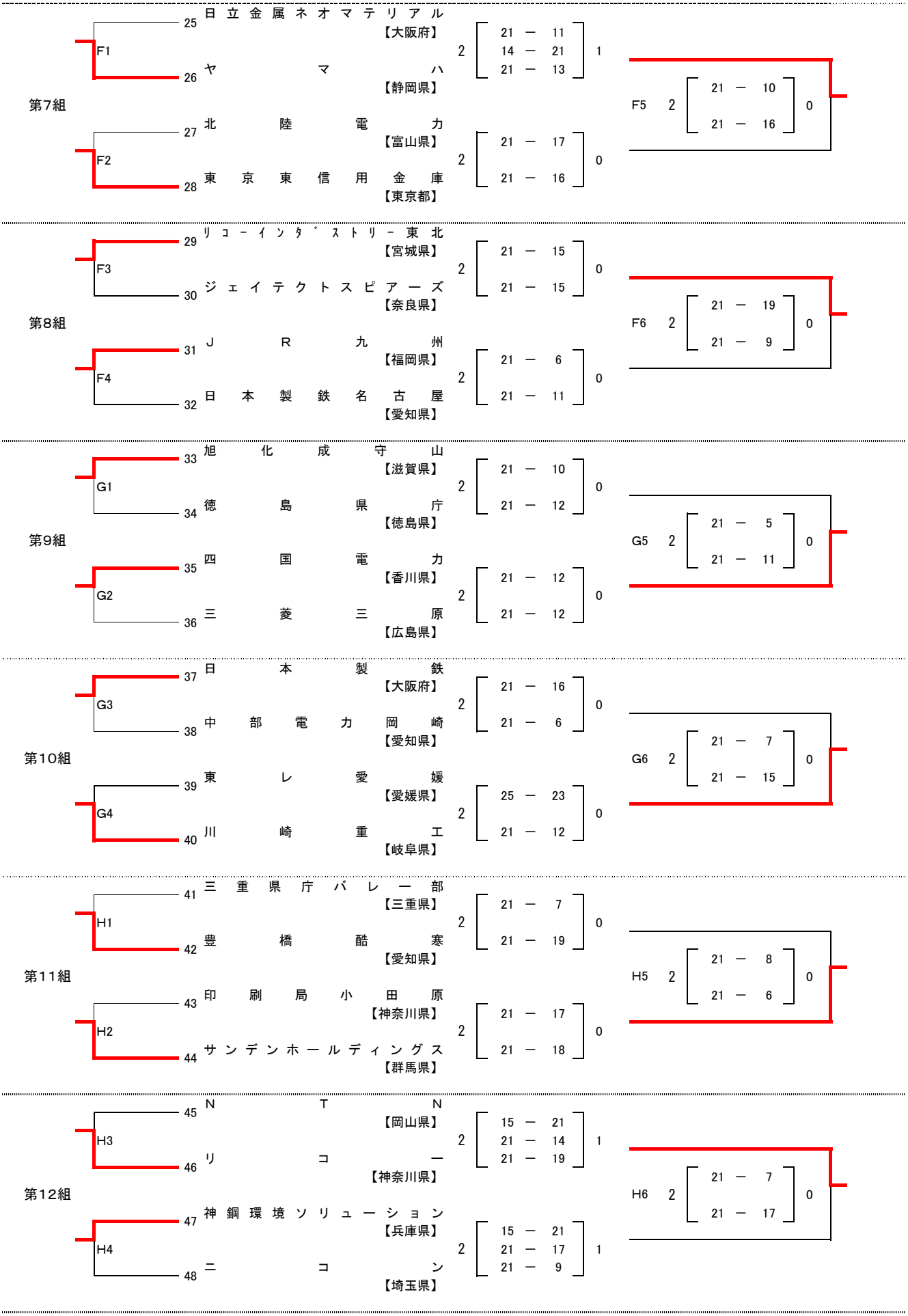

２０１９年度
第７２回全日本９人制バレーボール実業団男子選手権大会
決勝トーナメント戦結果表

（会　場）　愛媛県総合運動公園体育館　：　A･B･C･D･Eコート　　松山市総合コミュニティセンター体育館　：F･G･Hコート

※第1試合の開始時刻は、すべて9:30です。

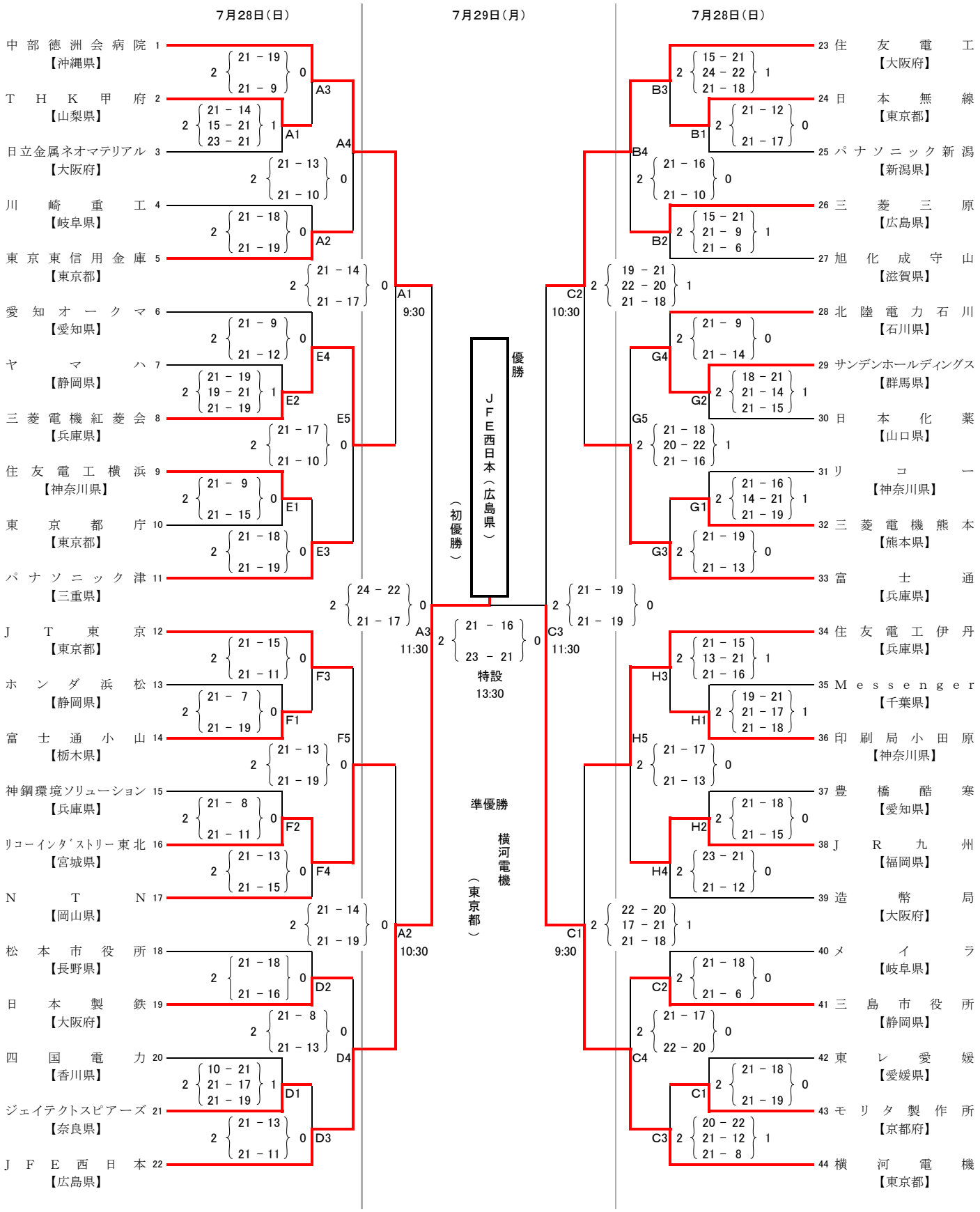

令和元年度　真田杯　第18回全国社会人9人制バレーボール東ブロック男女優勝大会　静岡県予選

2019年8月4日

会場：アミューズ豊田体育館

【男子の部】

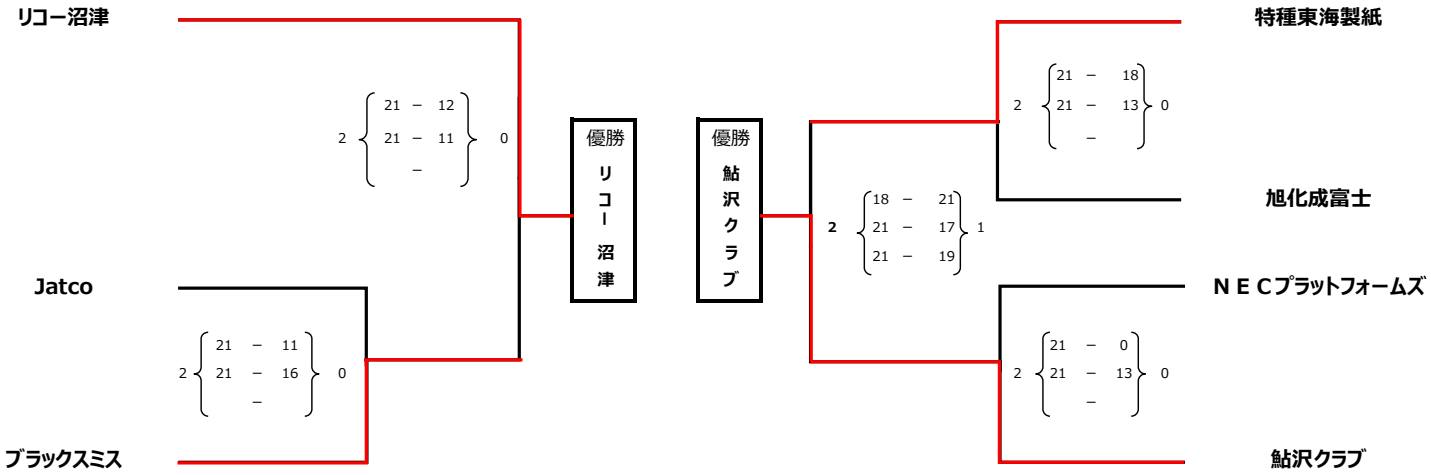

3位決定戦

特種東海製紙　2 23 – 21 / 21 – 13 / – 0　ブラックスミス

2019年度
第18回 全国社会人9人制バレーボール東ブロック男子優勝大会
男子グループ戦結果

期日：令和元年10月25日(金)

カクヒログループスタジアム　A・Bコート

青森市浪岡体育館　C・Dコート

1組

1	B A T T L E	北海道			
			2 (21-18, 17-21, 21-19) 1		
2	三 鷹 球 友 会	東京都			
				2 (17-21, 21-14, 23-21) 1	
3	リコーインダストリー勝田	茨城県			
			2 (21-8, 23-25, 21-16) 1		
4	大 館 VC ク ラ ブ	秋田県			

2組

5	花 巻 青 雲 ク ラ ブ	岩手県			
			2 (21-18, 21-19) 0		
6	オ メ ガ ク ラ ブ	埼玉県			
				2 (16-21, 21-16, 23-21) 1	
7	藤 沢 市 役 所	神奈川県			
			2 (21-16, 21-13) 0		
8	日 信 工 業 / V N B J	長野県			

3組

9	E a s t B l u e	茨城県			
			2 (26-24, 21-16) 0		
10	c e b o l l i n o	埼玉県			
				2 (21-14, 22-20) 0	
11	印 刷 局 東 京	東京都			
			2 (21-8, 22-20) 0		
12	さ さ に し き ク ラ ブ	宮城県			

4組

13	中 部 電 力 三 重	三重県			
			2 (21-12, 21-19) 0		
14	巌 き た か み	岩手県			
				2 (21-15, 13-21, 21-11) 1	
15	日 本 原 燃	青森県			
			2 (21-18, 19-21, 21-13) 1		
16	E D G E	新潟県			

5組

17	Y K K	富山県			
			2 (21-15, 22-20) 0		
18	岐 阜 羽 島 ク ラ ブ	岐阜県			
				2 (21-14, 7-21, 23-21) 1	
19	伊 勢 崎 排 工 会	群馬県			
			2 (21-18, 21-18) 0		
20	凸 版 印 刷	東京都			

6組

21	愛 知 大 倉 ク ラ ブ	愛知県			
			2 (21-16, 21-17) 0		
22	オ ル ガ ン 針	長野県			
				2 (21-17, 21-13) 0	
23	つ が る 市 体 育 協 会	青森県			
			2 (21-19, 13-21, 21-16) 1		
24	鮎 沢 ク ラ ブ	静岡県			

7組

25	黒 龍	群馬県			
			2 (21-13, 21-6) 0		
26	ふ じ ク ラ ブ	新潟県			
				2 (21-18, 24-26, 21-9) 1	
27	N O N A M E	埼玉県			
			2 (21-10, 21-8) 0		
28	滝 沢	岩手県			

8組

29	リ コ ー 沼 津	静岡県			
			2 (21-9, 21-7) 0		
30	T S ー T E C H	栃木県			
				2 (21-8, 21-11) 0	
31	奥 州 ク ラ ブ	岩手県			
			2 (21-12, 21-18) 0		
32	の ぞ み ク ラ ブ	愛知県			

9組

33	酔 球 会	神奈川県			
			2 (21-10, 21-17) 0		
34	ス リ ー ナ イ ン	岐阜県			
				2 (21-0, 21-0) 0 (棄権)	
35	古 川 ク ラ ブ	宮城県			
			2 (21-0, 21-0) 0 (棄権)		
36	住 友 化 学	千葉県			

2019年度

第18回　全国社会人9人制バレーボール東ブロック男女優勝大会

男子決勝トーナメント戦組合せ

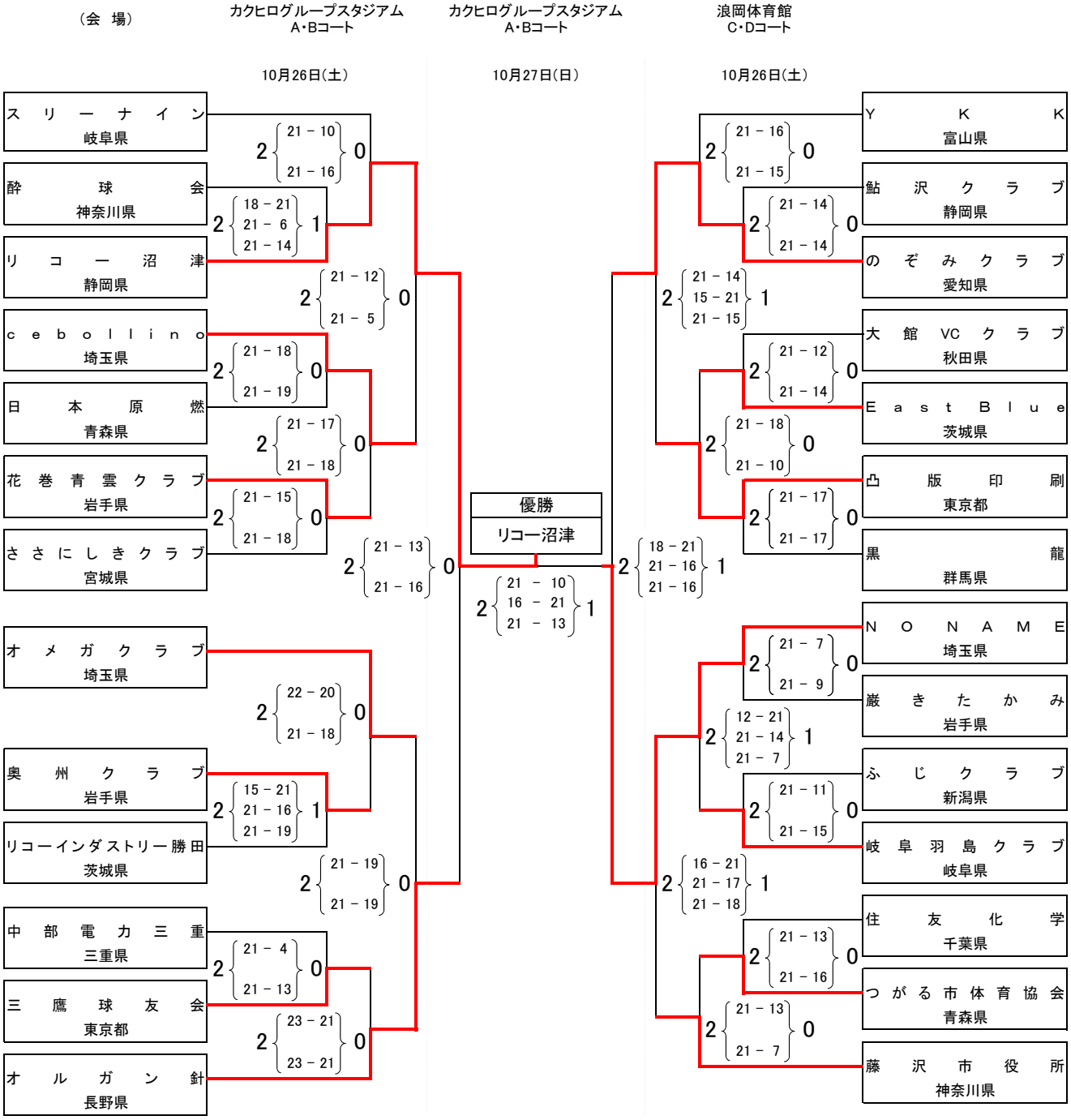

【第1試合は9時00分開始とします。】
【第1試合の補助役員は第3試合のチームへお願いします。】
【第2試合以降の補助役員は前の試合で負けたチームでお願いします。】

2019年度
第18回 全国社会人9人制バレーボール東ブロック男女優勝大会
女子グループ戦結果

期日：2019年10月25日(金)

マエダアリーナ　メイン　E･Fコート

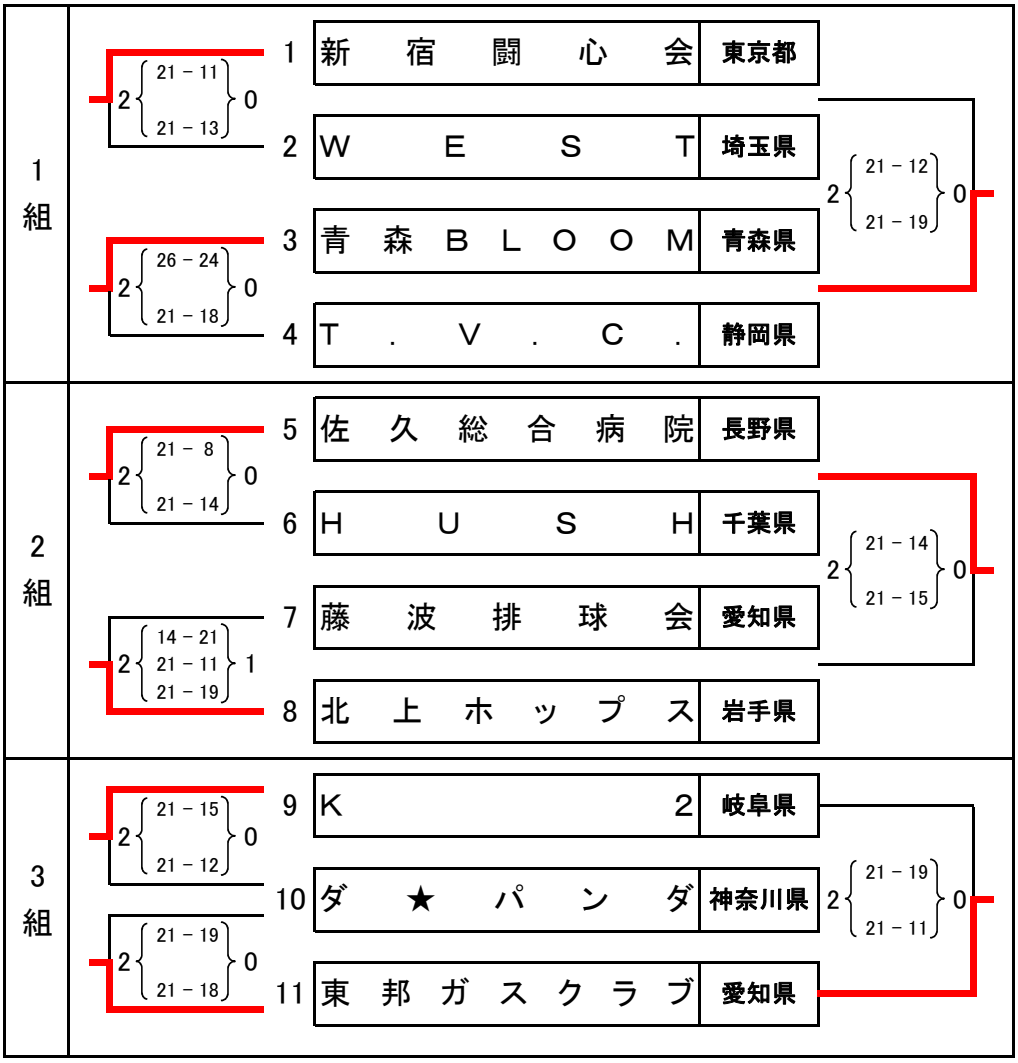

２０１９年度

第１８回　全国社会人９人制バレーボール東ブロック男女優勝大会

女子決勝トーナメント戦　組合せ

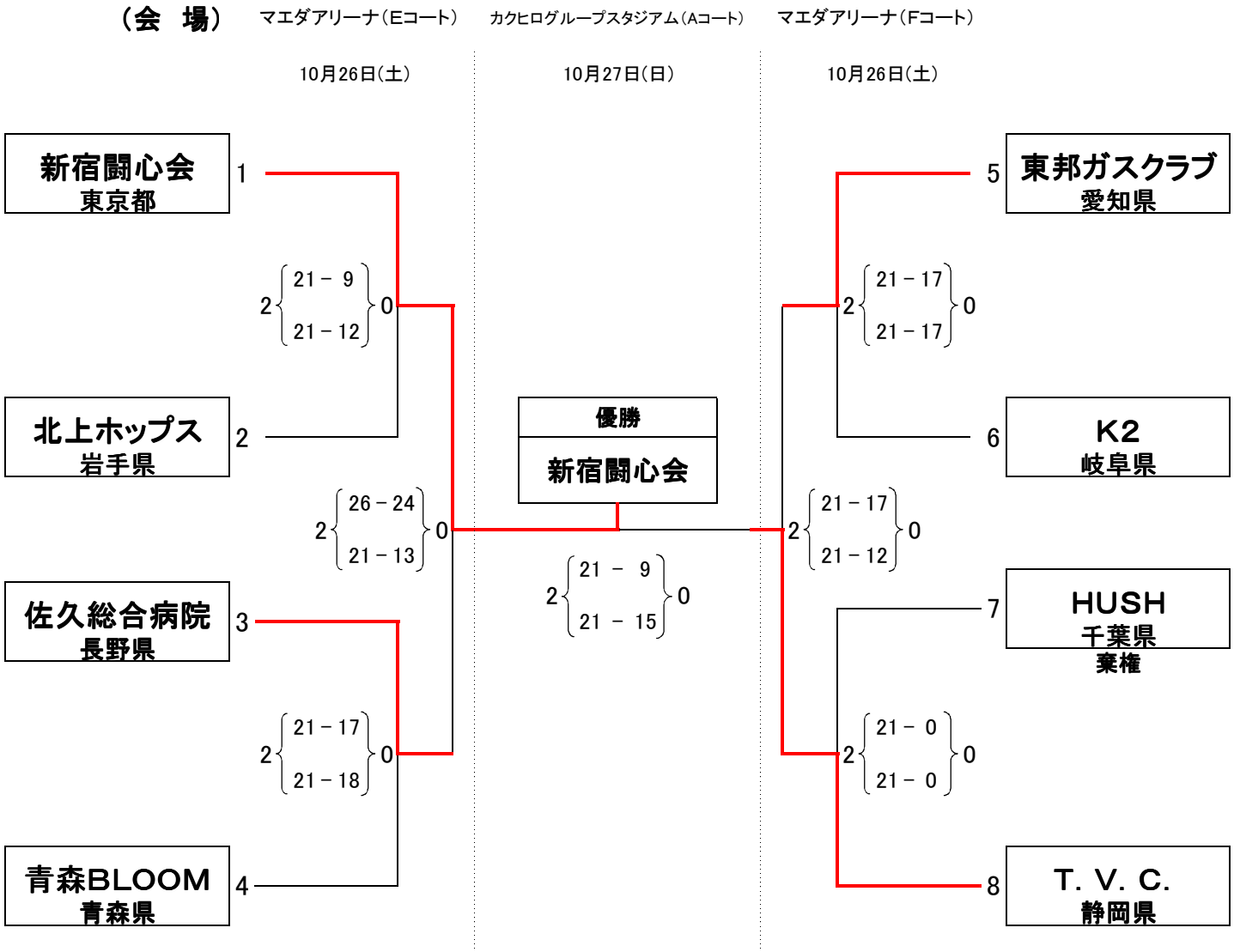

【第１試合は9時00分開始とします。】
【第１試合の補助役員は第２試合の両チームへお願いします。】

令和元年度第23回静岡県実業団バレーボール連盟会長杯
9人制バレーボール男女優勝大会

2019年10月13日
特種東海製紙体育館

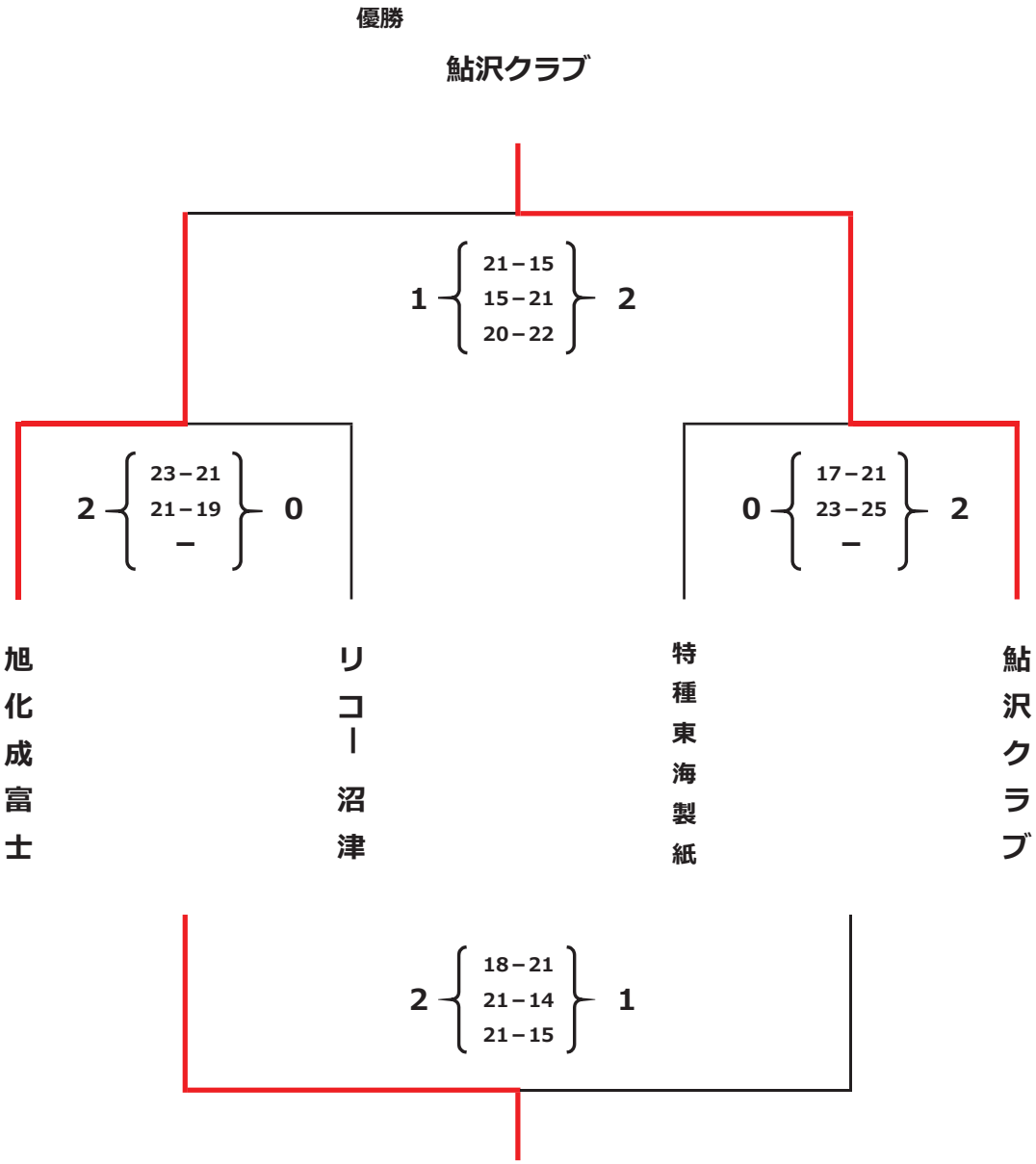

優勝　鮎沢クラブ
準優勝　旭化成富士
第三位　リコー沼津

令和元年度　第89回全日本9人制バレーボール総合男子選手権大会　静岡県予選大会

2019年9月29日
会場：ヤマハ有玉体育館

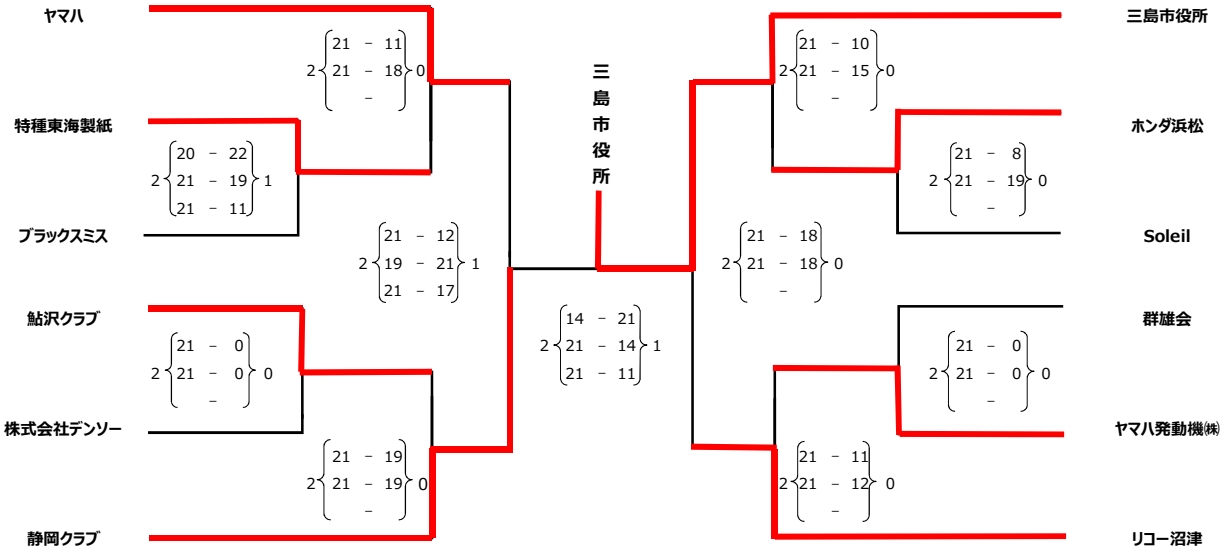

※優勝チームは、11月28日-12月1日に大阪府大阪市で開催される全日本9人制総合男女選手権大会に出場する

令和元年度　第88回全日本9人制バレーボール総合女子選手権大会　静岡県予選大会

2019年9月22日
会場：旭化成富士体育館

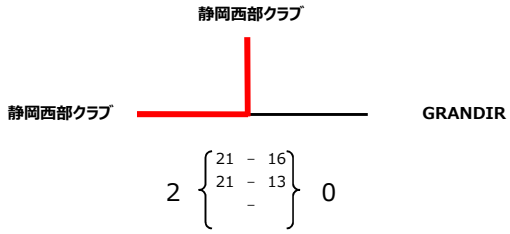

※優勝チームは、11月28日-12月1日に大阪府大阪市で開催される全日本9人制総合男女選手権大会に出場する

2019年度 第89回全日本9人制バレーボール総合男子選手権大会

グ ル ー プ 戦 結 果

期 日 ： 令 和 元 年 １１ 月 ２９ 日 (金)

（会 場） 丸善インテックアリーナ大阪 メインアリーナ A・B・C・Dコート　　丸善インテックアリーナ大阪 サブアリーナ E・Fコート

【第1試合の開始時刻は9:30です。第2試合以降は追い込み方式とします。】

1組

1	モリタ製作所	京都	
2	日本化薬	山口	2 (21-15, 21-15) 0
3	北陸電力	富山	
4	メイラ	岐阜	2 (22-20, 21-15) 0
			2 (21-9, 21-14) 0

2組

5	ブルービアード	石川	
6	日立佐和	茨城	2 (21-11, 21-17) 0
7	三島市役所	静岡	
8	沖縄銀行	沖縄	2 (21-19, 21-13) 0
			2 (24-22, 23-21) 0

3組

9	造幣局	大阪	
10	HISAEDA	愛媛	2 (21-13, 22-20) 0
11	THK甲府	山梨	
12	パナソニック津	三重	2 (21-17, 21-12) 0
			2 (21-10, 21-13) 0

4組

13	関西電力高浜	福井	
14	FEST 2nd	鹿児島	2 (21-15, 21-12) 0
15	明治大阪	大阪	
16	サンデンホールディングス	群馬	2 (21-15, 22-20) 0
			2 (21-9, 21-13) 0

5組

17	三ツ葉クラブ	新潟	
18	リコー	神奈川	2 (21-17, 21-15) 0
19	松山クラブ	愛媛	
20	ZERO	滋賀	2 (21-16, 21-16) 0
			2 (21-15, 21-16) 0

6組

21	JR九州	福岡	
22	日本精工	神奈川	2 (21-18, 21-15) 0
23	大東クラブ	島根	
24	Nitto	宮城	2 (21-18, 23-21) 0
			2 (21-16, 21-14) 0

7組

25	四国電力	香川	
26	ユナイテッド和歌山	和歌山	2 (21-14, 21-9) 0
27	大光自動車	宮崎	
28	NONAME	埼玉	2 (11-21, 21-13, 22-20) 1
			2 (21-11, 21-7) 0

8組

29	たらみ	長崎	
30	大町クラブ	長野	2 (21-15, 21-18) 0
31	Messenger	千葉	
32	NTN	岡山	2 (21-12, 21-18) 0
			2 (21-17, 21-17) 0

9組

33	黒修会	岩手	
34	三菱電機熊本	熊本	2 (21-5, 21-16) 0
35	日本無線	東京	
36	TOTTORI	鳥取	2 (21-14, 21-15) 0
			2 (21-15, 21-11) 0

10組

37	廿日市クラブ	広島	
38	横河電機	東京	2 (18-21, 21-9, 21-12) 1
39	川越クラブ	三重	
40	三菱電機紅菱会	兵庫	2 (21-11, 21-12) 0
			2 (20-22, 21-6, 21-17) 1

11組

41	戸上電機製作所	佐賀	
42	ジェイテクト	奈良	2 (29-27, 21-9) 0
43	愛知ALL BLACKS	愛知	
44	富士通小山	栃木	2 (25-23, 10-21, 22-20) 1
			2 (21-15, 21-11) 0

12組

45	SHINKA	福岡	
46	のぞみクラブ	愛知	2 (21-8, 22-20) 0
47	香川クラブ	香川	
48	日本製鉄	大阪	2 (21-11, 14-21, 24-22) 1
			2 (22-20, 16-21, 21-15) 1

※シードチームの順位は、2019年度公益財団法人日本バレーボール協会国内競技委員会シード委員会の決定による。（第1～第8シードのチームは、決勝トーナメント戦より出場）

第1シード 住友電工　　第2シード JFE西日本　　第3シード 富士通　　第4シード 住友電工伊丹

第5シード 中部徳洲会病院　　第6シード おかやま　　第7シード リコーインダストリー東北　　第8シード JT東京

第9シード 横河電機　　第10シード パナソニック津

２０１９年度　第８９回全日本９人制バレーボール総合男子選手権大会

決勝トーナメント戦　結果

（会　場）　丸善インテックアリーナ大阪メインアリーナ　B･Cコート、サブアリーナ　Fコート　　大阪市立港スポーツセンター　G･Hコート

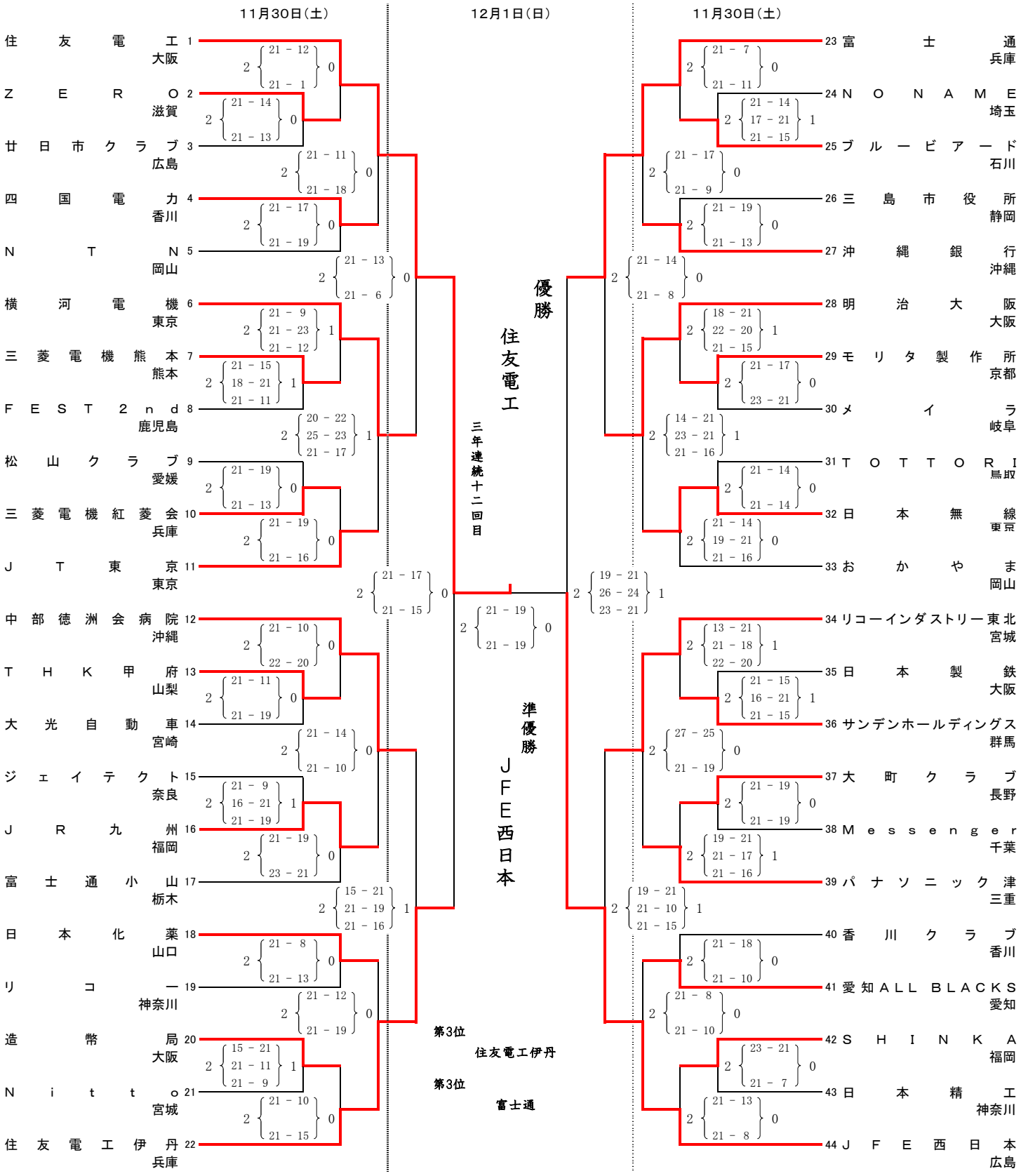

※シードチームの順位は、平成30年度公益財団法人日本バレーボール協会国内競技委員会シード委員会の決定による。（第1～第8シードのチームは、決勝トーナメント戦より出場）

第1シード　住友電工　　第2シード　JFE西日本　　第3シード　富士通　　第4シード　住友電工伊丹

第5シード　中部徳洲会病院　　第6シード　おかやま　　第7シード　リコーインダストリー東北　　第8シード　JT東京

第9シード　横河電機　　第10シード　パナソニック津

令和元年度　第88回全日本9人制バレーボール総合女子選手権大会

グ　ル　ー　プ　戦　　結　果

期　日　：　令 和 元 年 １１ 月 ２９ 日（ 金 ）

（会　場）エディオンアリーナ大阪　第１競技場　Ｉ・Ｊ・Ｋ・Ｌコート

【第1試合の開始時刻は10：00です。第2試合以降は追い込み方式とします。】

1組

1	鹿屋凛クラブ	鹿児島県	2 (21-16, 21-19)	0
2	キャッツ	滋賀県		
3	FINAL-K.	岐阜県	2 (21-17, 21-11)	0
4	高岡クラブ	富山県		

1組 2 (21-18, 21-16) 0

2組

5	金沢フレンズ	石川県	2 (21-18, 21-9)	0
6	岡山SALIRE	岡山県		
7	日本女子体育大学	東京都	2 (21-14, 21-6)	0
8	静岡西部クラブ	静岡県		

2組 2 (16-21, 21-11, 21-13) 1

3組

9	東京女子体育大学	東京都	2 (21-5, 21-8)	0
10	ふぁみりぃ	大阪府		
11	SIEG	徳島県	2 (21-17, 21-18)	0
12	大町クラブ	長野県		

3組 2 (17-21, 25-23, 21-11) 1

4組

13	輝陽	岡山県	2 (21-19, 15-21, 21-13)	1
14	Voriesクラブ	滋賀県		
15	煌	愛知県	2 (21-10, 21-16)	0
16	伊勢崎ほのぼのクラブ	群馬県		

4組 2 (21-13, 16-21, 21-13) 1

5組

17	所沢若松クラブ	埼玉県	2 (21-13, 21-7)	0
18	Delight	岐阜県		
19	Review	島根県	2 (21-13, 21-19)	0
20	パナソニック大阪	大阪府		

5組 2 (21-10, 21-17) 0

6組

21	岡山クラブ	岡山県	2 (21-14, 21-15)	0
22	Space.G	愛知県		
23	花王コスメ小田原	神奈川県	2 (21-14, 21-12)	0
24	りゅうぎんCLUB	沖縄県		

6組 2 (21-14, 21-10) 0

7組

25	パナソニック津アドバンス	三重県	2 (21-11, 21-12)	0
26	Kyoto Future	京都府		
27	松山青雲ジュピター	愛媛県	2 (21-15, 19-21, 21-15)	1
28	粟野クラブ	栃木県		

7組 2 (21-11, 18-21, 21-19) 1

8組

29	TKC	兵庫県	2 (21-15, 21-14)	
30	佐久総合病院	長野県		
31	Y.W.A.	山梨県	2 (18-21, 27-25, 23-21)	1
32	松山V	愛媛県		

8組 2 (21-16, 21-16) 0

3位決定戦

—

※シードチームの順位は、2019度公益財団法人日本バレーボール協会国内競技委員会シード委員会の決定による。（シードチームは、決勝トーナメント戦より出場）

第1シード　パナソニックブルーベルズ　　第2シード　デンソーレッドフェニックス　　第3シード　マツダ　クロス・ナイン　　第4シード　イビデンレグルス

第5シード　鹿児島銀行レジオンウィングス　　第6シード　サンデン　ブルーエコアーズ　　第7　シード 大分銀行　　第8シード　日本体育大学

第9シード　東京東信用金庫ブルーラビッツ　　第10シード　日田検診ホワイトドルフィン　　第11シード　大阪シティ信用金庫スカイアイビス

２０１９年度　第８８回全日本９人制バレーボール総合女子選手権大会

決勝トーナメント戦　組合せ

（会　場）　丸善インテックアリーナ大阪メインアリーナ　A･Dコート　　丸善インテックアリーナサブアリーナ　E･Fコート

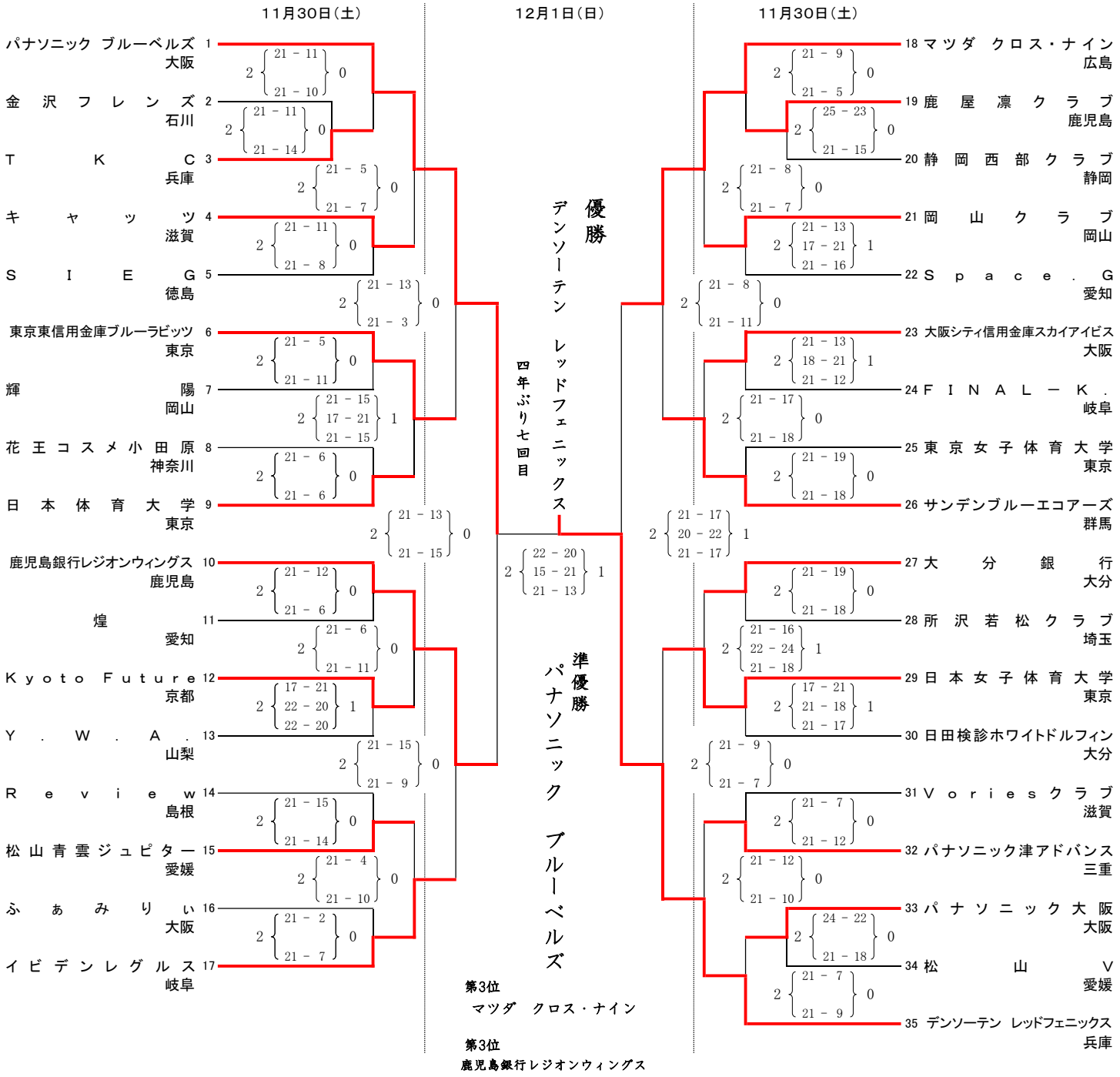

※シードチームの順位は、2019度公益財団法人日本バレーボール協会国内競技委員会シード委員会の決定による。（シードチームは、決勝トーナメント戦より出場）

第1シード　パナソニックブルーベルズ　　第2シード　デンソーレッドフェニックス　　第3シード　マツダ　クロス･ナイン　　第4シード　イビデンレグルス

第5シード　鹿児島銀行レジオンウィングス　　第6シード　サンデン　ブルーエコアーズ　　第7　シード 大分銀行　　第8シード　日本体育大学

第9シード　東京東信用金庫ブルーラビッツ　　第10シード　日田検診ホワイトドルフィン　　第11シード　大阪シティ信用金庫スカイアイビス

クラブ部

［掲載大会］

● 全日本6人制バレーボールクラブカップ男子選手権大会　静岡県予選大会
● 全日本6人制バレーボールクラブカップ女子選手権大会　静岡県予選大会

→ 全日本6人制バレーボールクラブカップ男子選手権大会
（39th デサント ジャパン・クラブカップ）

→ 全日本6人制バレーボールクラブカップ女子選手権大会
（39th デサント ジャパン・クラブカップ）

● 全日本9人制バレーボールクラブカップ男子選手権大会　静岡県予選大会

→ 全日本9人制バレーボールクラブカップ男子選手権大会
（39th デサント ジャパン・クラブカップ）

● 全日本9人制バレーボールクラブカップ女子選手権大会　静岡県予選大会

→ 全日本9人制バレーボールクラブカップ女子選手権大会
（39th デサント ジャパン・クラブカップ）

→ 第16回　東海6・9人制クラブバレーボール男女選手権大会

● 日本スポーツマスターズ2019 兼 令和元年度東海スポーツマスターズ　静岡県予選大会

→ 第21回東海9人制バレーボールマスターズ男子大会

→ 第19回 日本スポーツマスターズ2019

（日本スポーツマスターズ2019ぎふ清流大会バレーボール競技）

● 第19回 静岡県クラブバレーボール連盟会長杯（9人制男子・9人制女子）

※6人制男子と6人制女子の大会は中止となりました

● 静岡県クラブ選手権大会

※感染症拡大防止のため、中止となりました。

※「黒鷲旗」、「天皇杯・皇后杯」、「国体」、「中部総合」の大会結果は『全体』の項目に掲載

令和元年度　　全日本6人制バレーボールクラブカップ男子選手権大会静岡県予選大会

2019年5月19日（日）
吉田町総合体育館

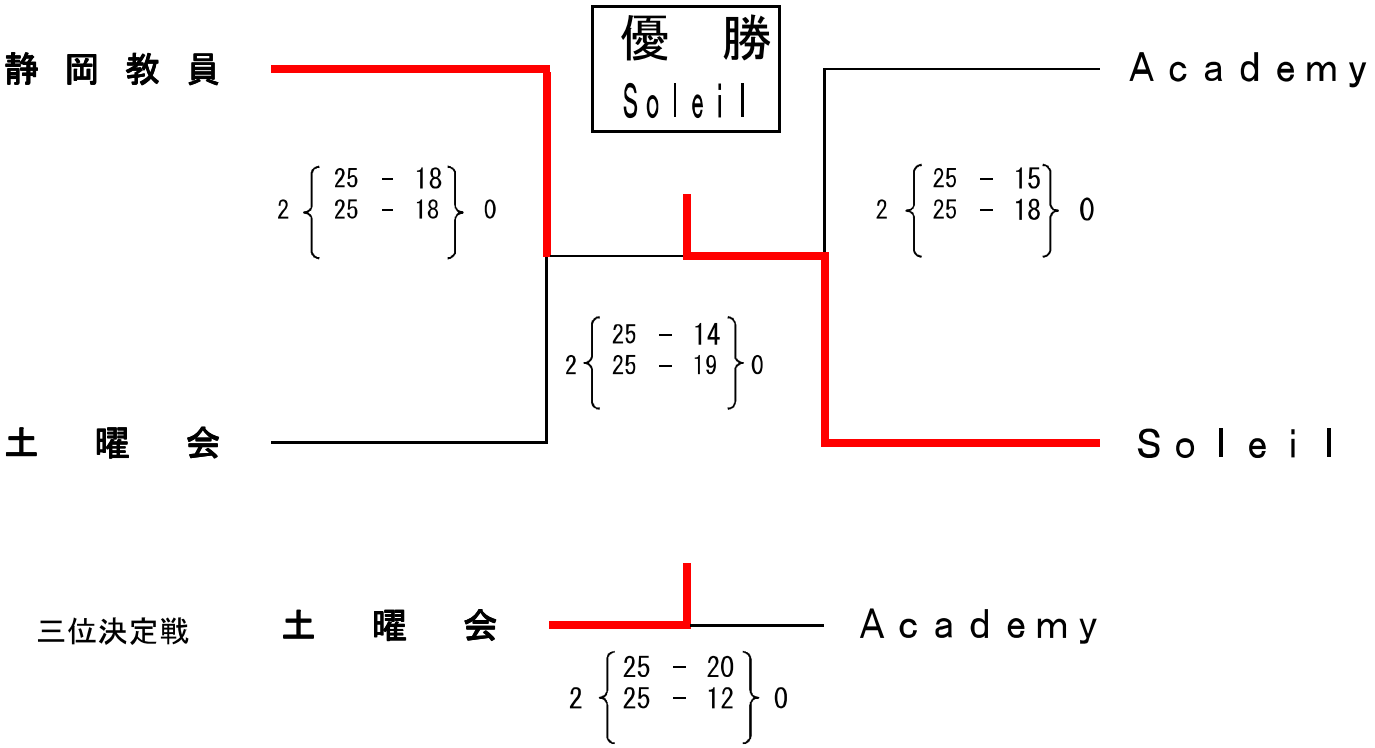

※BREZZAは平成30年11月25日に開催された「平成30年度　第15回　東海６・９人制クラブバレーボール男女選手権大会」で優勝したため東海枠で出場が決定しています。

令和元年度　　全日本6人制バレーボールクラブカップ女子選手権大会静岡県予選大会

2019年5月19日
吉田町総合体育館

【Bコート】

	アスレジーナSSU	静岡アローズ	静岡女子教員	勝　　敗
アスレジーナSSU		0 { 22 － 25 / 23 － 25 / － } 2	2 { 25 －0 / 25 －0 } 0	2　位 1　勝　1　敗
静岡アローズ	2 { 25 － 22 / 25 － 23 } 0		2 { 25 －0 / 25 －0 } 0	1　位 2　勝　0　敗
静岡女子教員	0 { 0 － 25 / 0 － 25 } 2	0 { 0 －25 / 0 －25 } 2		3　位 0　勝　2　敗

＊静岡女子教員は棄権

２０１９年度 全日本６人制バレーボールクラブカップ男子選手権大会
（３９ｔｈ デサント ジャパン･クラブカップ）
グループ戦 結果

（期日） 令和元年８月９日（金）

（会場） 旭川市リアルター夢りんご体育館 A・Bコート　道北アークス大雪アリーナ C・D・Eコート　忠和公園体育館 F・Gコート

1組

2	25-18, 25-19	0	1	笑話	（長野）	
			2	愛媛クラブ	（愛媛）	2 (25-23, 23-25, 29-27) 1
2	25-18, 25-18	0	3	いわさき Blue Wave	（鹿児島）	
			4	兵庫教員クラブ	（兵庫）	

2組

2	25-23, 25-23	0	5	MASTERPIECE	（岩手）	
			6	山梨学院クラブ	（山梨）	2 (25-23, 25-20) 0
2	25-0没, 25-0没	0	7	高梁クラブ	（岡山）	
			8	山形選抜	（山形）	

3組

2	21-25, 25-13, 25-16	1	9	大洋部品	（北海道）	
			10	Team foot	（香川）	2 (25-14, 25-19) 0
2	25-15, 25-19	0	11	MALT	（宮崎）	
			12	岐阜クラブ	（岐阜）	

4組

2	25-17, 25-17	0	13	群馬バレーボールクラブ	（群馬）	
			14	岡崎建設Owls	（岩手）	2 (26-24, 25-11) 0
2	25-13, 25-15	0	15	奔流道	（神奈川）	
			16	城南クラブ	（奈良）	

5組

2	25-19, 25-10	0	17	TOSHO	（宮城）	
			18	寺田工場長	（大阪）	2 (25-11, 25-15) 0
2	25-18, 25-9	0	19	東京ガスエコモ	（神奈川）	
			20	ゆとり	（京都）	

6組

2	26-24, 25-16	0	21	Beer's	（愛知）	
			22	SIF	（茨城）	2 (25-22, 25-21) 0
2	25-20, 26-24	0	23	山本一家	（三重）	
			24	正球会	（徳島）	

7組

2	25-21, 25-21	0	25	ばった	（福島）	
			26	旭青会	（北海道）	2 (25-18, 25-19) 0
2	25-22, 25-21	0	27	EXIT	（大阪）	
			28	月ヶ瀬ダイヤモンド	（奈良）	

8組

2	25-23, 25-22	0	29	BREZZA	（静岡）	
			30	清	（徳島）	2 (21-25, 25-15, 25-18) 1
2	25-16, 25-13	0	31	TEAM TEIZO	（北海道）	
			32	ながさき	（長崎）	

9組

2	25-7, 25-15	0	33	TVC	（北海道）	
			34	ライフバル千葉	（千葉）	2 (25-20, 25-17) 0
2	25-18, 23-25, 25-19	1	35	創球会	（島根）	
			36	摂津排球会	（大阪）	

10組

2	25-18, 26-28, 25-23	1	37	越路クラブ	（新潟）	
			38	帯広クオーレ	（北海道）	2 (15-25, 25-17, 25-15) 1
2	24-26, 25-18, 25-22	1	39	チーム一庵	（山形）	
			40	SCORPION	（福岡）	

11組

2	25-15, 25-20	0	41	南倶楽部	（富山）	
			42	SIGNAL	（北海道）	2 (25-15, 25-18) 0
2	23-25, 25-18, 25-16	1	43	MINAMI	（新潟）	
			44	S.B.J	（千葉）	

12組

2	25-14, 25-22	0	45	Desperado	（東京）	
			46	ルースティック	（大阪）	2 (25-20, 25-18) 0
2	25-16, 25-20	0	47	栃木クラブ	（栃木）	
			48	エースクラブ	（和歌山）	

13組

2	25-20, 25-12	0	49	soleil	（静岡）	
			50	福島	（福島）	2 (21-25, 25-17, 25-23) 1
2	25-15, 25-11	0	51	金沢教員クラブ	（石川）	
			52	burning	（京都）	

14組

2	25-15, 20-25, 25-22	1	53	JAIL	（埼玉）	
			54	VC秋田	（秋田）	2 (26-24, 25-22) 0
2	17-25, 29-27, 25-18	1	55	岡山六球会	（岡山）	
			56	龍球会	（山口）	

※2019年度（公財）日本バレーボール協会選考シードチーム順位

第１シード Kagoshima Cherry Blossoms 〈鹿児島〉
第２シード EXIT 〈大阪〉
第３シード SIGNAL 〈北海道〉

2019年度 全日本６人制バレーボールクラブカップ男子選手権大会

（３９ｔｈ デサント ジャパン･クラブカップ）

決 勝 ト ー ナ メ ン ト 戦 結 果

（会 場）旭川市リアルター夢りんご体育館 A･Bコート 道北アークス大雪アリーナ C･D･Eコート
忠和公園体育館 F･Gコート

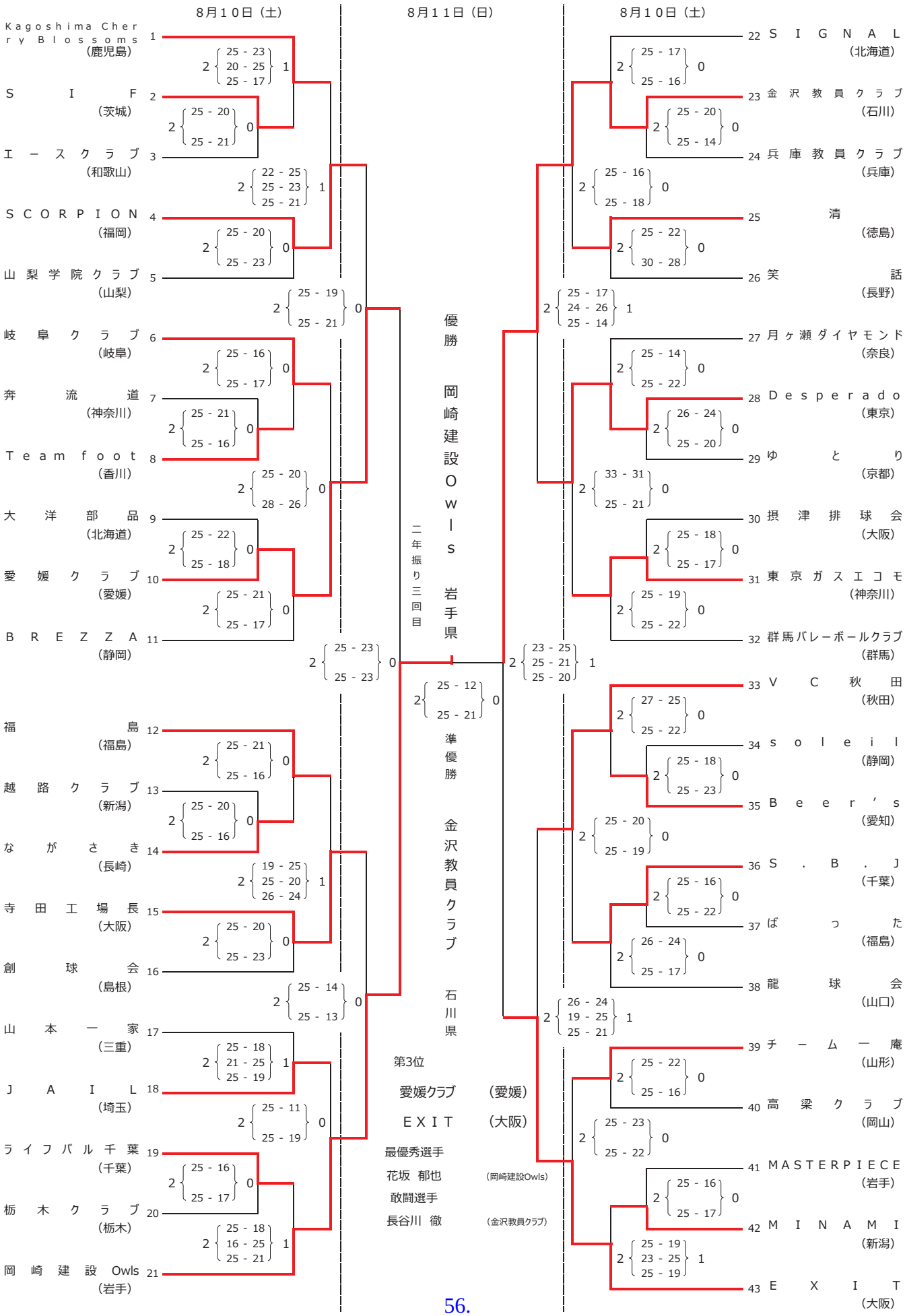

2019年度　全日本６人制バレーボールクラブカップ女子選手権大会
（３９ｔｈ　デサントジャパンクラブカップ）
●予選グループ戦結果●

期日：2019年8月10日(土)　　競技開始：各コート 9:30

A･B･C･Dコート　福井県営体育館　　E･F･Gコート　福井市体育館

第1組

- A1　1 宮城クラブ（宮城）　2 {25－11, 25－23, －} 0　2 {26－24, 25－19, －} 0　A5
- A2　2 綾部クラブ（京都）　3 炎龍（福井）　2 {25－20, 25－20, －} 0　4 AOⅥ（福島）

第2組

- A3　5 Anges（神奈川）　2 {25－23, 23－25, 25－23} 1　2 {26－28, 25－16, 25－14} 1　A6
- A4　6 静岡アローズ（静岡）　7 VIDA（埼玉）　2 {25－19, 25－23, －} 0　8 神戸親和女子大学（兵庫）

第3組

- B1　9 さたでぃ（富山）　2 {25－15, 23－25, 25－21} 1　2 {25－21, 25－13, －} 0　B5
- B2　10 久慈クラブ（岩手）　11 松見クラブ（茨城）　2 {33－31, 25－15, －} 0　12 環太平洋大学（岡山）

第4組

- B3　13 和歌山クラブ（和歌山）　2 {24－26, 25－16, 25－16} 1　2 {25－18, 20－25, 25－15} 1　B6
- B4　14 福島（福島）　15 ベスビアス新潟（新潟）　2 {25－15, 25－19, －} 0　16 園田学園女子大学（兵庫）

第5組

- C1　17 Vertex（静岡）　2 {25－13, 25－11, －} 0　2 {25－15, 25－9, －} 0　C5
- C2　18 みえ高田VCsala（三重）　19 埼玉クラブ（埼玉）　2 {25－15, 25－11, －} 0　20 上伊那選抜（長野）

第6組

- C3　21 健友会（千葉）　2 {25－11, 25－12, －} 0　2 {25－22, 25－15, －} 0　C6
- C4　22 PRINCESS（愛知）　23 畝傍クラブ（奈良）　2 {25－21, 25－13, －} 0　24 KOOL（滋賀）

第7組

- D1　25 リガーレ仙台（宮城）　2 {25－5, 25－7, －} 0　2 {25－23, 25－23, －} 0　D5
- D2　26 SKY（富山）　27 SPARK's（栃木）　2 {25－17, 18－25, 25－22} 1　28 大阪国際大学クラブ（大阪）

第8組

- D3　29 福井クラブ（推･福井）　2 {25－13, 25－17, －} 0　2 {25－22, 12－25, 25－17} 1　D6
- D4　30 志摩クラブ（三重）　31 バサジィ大分（大分）　2 {25－19, 25－20, －} 0　32 日女体クラブ（東京）

第9組

- E1　33 渋川クラウドナイン（群馬）　2 {25－22, 22－25, 25－18} 1　2 {26－24, 27－25, －} 0　G4
- E2　34 Bacchuz（栃木）　35 北海道V－spirit（北海道）　2 {25－16, 26－24, －} 0　36 小松第三クラブ（石川）

第10組

- E3　37 尚絅学院大学クラブ（宮城）　2 {25－14, 25－14, －}　2 {25－14, 24－26, 26－24} 1　E5
- E4　38 Elephant（山梨）　39 WINS（大阪）　2 {25－21, 25－22, －} 0　40 高知クラブ（高知）

第11組

- F1　41 ZERO（岩手）　2 {25－15, 25－13, －} 0　2 {25－23, 25－19, －} 0　F4
- F2　42 福岡春日シーキャッツ（福岡）　43 京都教員クラブ（京都）　2 {25－16, 25－21, －} 0　44 ITVC（石川）

第12組

- F3　45 CK CLUB（奈良）　2 {25－22, 25－23, －}　2 {25－12, 25－13, －} 0　F5
- G3　46 日本大学クラブ（東京）　47 Nagano. Spirits（長野）　2 {25－15, 25－15, －} 0　48 リトルウィッチーズ（岩手）

第13組

- G1　49 CLUB EHIME（愛媛）　2 {25－16, 25－13, －} 0　2 {25－14, 25－12, －} 0　G5
- G2　50 広島クラッカーズ（広島）　51 Rebonds（福井）　2 {25－19, 25－16, －} 0　52 多治見クラブ（岐阜）

2019年度　全日本６人制バレーボールクラブカップ女子選手権大会
（39th　デサントジャパンクラブカップ）
●決勝トーナメント戦結果●

A・B・C・D コート・・・福井県営体育館　　E・F・G コート・・・福井市体育館

8月11日(日)　　8月12日(月)　　8月11日(日)

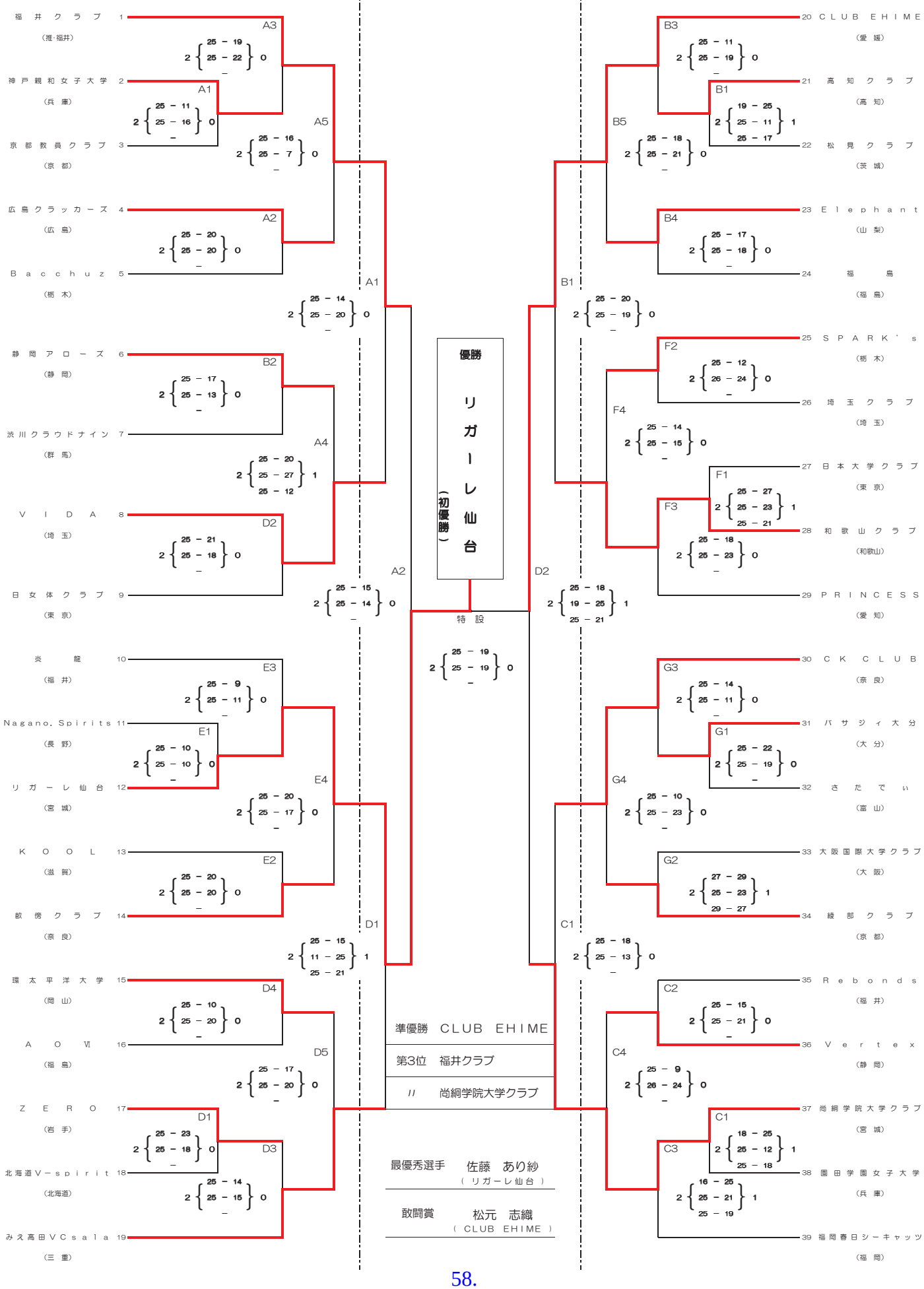

2019年度　全日本9人制バレーボールクラブカップ
男子選手権大会　静岡県予選大会

2019年6月19日（日）
静岡市蒲原体育館

優　勝	静岡クラブ
準優勝	鮎沢クラブ
第3位	ブラックスミス

第1試合	**静岡クラブ**	2	21−15 21−16	0	**ブラックスミス**
第2試合	**鮎沢クラブ**	2	21− 8 21−19	0	**ブラックスミス**
第3試合	**静岡クラブ**	2	21−17 21−14	0	**鮎沢クラブ**

※群雄会はH30.11.25開催の「平成30年度　第15回　東海６・９人制クラブバレーボール男女選手権大会」で優勝しているため、東海枠で推薦出場が決まっています。）

2019年度　全日本９人制バレーボールクラブカップ男子選手権大会　出場チーム一覧
（３９ｔｈ　デサント　ジャパン・クラブカップ）
グ ル ー プ 戦　結 果

期 日　2019 年 8 月 10 日 （ 土 ）

会 場
加古川市立総合体育館　A･B･C・D・Eコート
加古川市立日岡山体育館　F・Gコート

組	番号	名称	所属	得点	得点	番号	名称	所属
第1組	1	おかやま	岡山	2	21 - 9 / 21 - 7	0	2	ユナイテッド和歌山（和歌山）
	2	ユナイテッド和歌山	和歌山	2	21 - 11 / 21 - 12	0	2	川越クラブ（三重）
	3	川越クラブ	三重	2	21 - 14 / 21 - 15	0	2	奈良市役所（奈良）
	4	奈良市役所	奈良					
第2組	5	伊万里クラブ	佐賀	2	21 - 14 / 15 - 21 / 21 - 17	1	2	（株）明光商会（福岡）
	6	（株）明光商会	福岡	2	21 - 12 / 21 - 6	0	2	OKAYA（長野）
	7	OKAYA	長野	2	21 - 9 / 21 - 10	0	2	山形選抜（山形）
	8	山形選抜	山形					
第3組	9	TOTTORI	鳥取	2	18 - 21 / 21 - 10 / 21 - 15	1	2	CresT 2nd（鹿児島）
	10	CresT 2nd	鹿児島	2	21 - 19 / 16 - 21 / 22 - 20	1	2	京都教員クラブ（京都）
	11	京都教員クラブ	京都	2	21 - 14 / 18 - 21 / 21 - 10	1	2	寒川ACE（神奈川）
	12	寒川ACE	神奈川					
第4組	13	SUPER SONICS	滋賀	2	21 - 16 / 25 - 23	0	2	SHINKA（福岡）
	14	SHINKA	福岡	2	21 - 17 / 21 - 15	0	2	沖縄銀行（沖縄）
	15	沖縄銀行	沖縄	2	21 - 15 / 21 - 16	0	2	西京倶楽部（山口）
	16	西京倶楽部	山口					
第5組	17	徳島倶楽部	徳島	2	21 - 11 / 21 - 14	0	2	静岡クラブ（静岡）
	18	静岡クラブ	静岡	2	21 - 10 / 22 - 24 / 21 - 8	1	2	広陵クラブ（奈良）
	19	広陵クラブ	奈良	2	21 - 4 / 21 - 9	0	2	影（兵庫）
	20	影	兵庫					
第6組	21	廿日市クラブ	広島	2	21 - 19 / 16 - 21 / 21 - 19	1	2	天九（兵庫）
	22	天九	兵庫	2	19 - 21 / 21 - 17 / 21 - 19	1	2	別府クラブ（大分）
	23	別府クラブ	大分	2	17 - 21 / 22 - 20 / 21 - 10	1	2	ZERO（滋賀）
	24	ZERO	滋賀					
第7組	25	Msize南串北串	長崎	2	21 - 16 / 21 - 16	0	2	郡上クラブ（岐阜）
	26	郡上クラブ	岐阜	2	21 - 9 / 21 - 11	0	2	甲斐くらぶ（山梨）
	27	甲斐くらぶ	山梨	2	21 - 18 / 24 - 22	0	2	松山クラブ（愛媛）
	28	松山クラブ	愛媛					
第8組	29	清原クラブ	栃木	2	21 - 16 / 21 - 15	0	2	新潟市役所（新潟）
	30	新潟市役所	新潟	2	21 - 16 / 21 - 17	0	2	阿呆鳥（埼玉）
	31	阿呆鳥	埼玉	2	21 - 19 / 21 - 13	0	2	仲南体協クラブ（香川）
	32	仲南体協クラブ	香川					
第9組	33	津山クラブ	岡山	2	21 - 14 / 21 - 19	0	2	敦賀クラブ（福井）
	34	敦賀クラブ	福井	2	19 - 21 / 21 - 14 / 21 - 19	1	2	全目黒（東京）
	35	全目黒	東京	2	21 - 19 / 17 - 21 / 21 - 18	1	2	WEEKLY（千葉）
	36	WEEKLY	千葉					
第10組	37	大町クラブ	長野	2	21 - 17 / 21 - 19	0	2	愛知ALL BLACKS（愛知）
	38	愛知ALL BLACKS	愛知	2	21 - 17 / 21 - 14	0	2	てんとう虫（大阪）
	39	てんとう虫	大阪	2	21 - 17 / 12 - 21 / 21 - 18	1	2	宮崎光陽クラブ（宮崎）
	40	宮崎光陽クラブ	宮崎					
第11組	41	藤球会	熊本	2	21 - 11 / 21 - 19	0	2	案山子倶楽部（島根）
	42	案山子倶楽部	島根	2	21 - 19 / 17 - 21 / 21 - 18	1	2	高岡鳳凰会（富山）
	43	高岡鳳凰会	富山	2	21 - 19 / 19 - 21 / 23 - 21	1	2	ブルービアード（石川）
	44	ブルービアード	石川					
第12組	45	倉上組	埼玉	2	21 - 15 / 21 - 14	0	2	風雷迅（群馬）
	46	風雷迅	群馬	2	21 - 17 / 12 - 21 / 21 - 17	1	2	LOVELYS（京都）
	47	LOVELYS	京都	2	14 - 21 / 21 - 19 / 21 - 18	1	2	茨城クラブ（茨城）
	48	茨城クラブ	茨城					
第13組	45	宇部クラブ	山口	2	21 - 18 / 21 - 10	0	2	ワタナベスポーツクラブ（福島）
	50	ワタナベスポーツクラブ	福島	2	21 - 7 / 21 - 19	0	2	群雄会（静岡）
	51	群雄会	静岡	2	21 - 14 / 16 - 21 / 21 - 11	1	2	大東クラブ（島根）
	52	大東クラブ	島根					
第14組	53	香川クラブ	香川	2	21 - 14 / 21 - 13	0	2	T’sクラブ（愛媛）
	54	T’sクラブ	愛媛	2	21 - 13 / 21 - 14	0	2	Bambino（大阪）
	55	Bambino	大阪	2	21 - 19 / 12 - 21 / 21 - 18	1	2	姫路クラブ（兵庫）
	56	姫路クラブ	兵庫					

2019年度　全日本9人制バレーボールクラブカップ男子選手権大会

（39th　デサント　ジャパン・クラブカップ）

決　勝　ト　ー　ナ　メ　ン　ト　　組　合　せ

会　場：加古川市立総合体育館（A・B・C・Dコート）　加古川市立日岡山体育館（F・Gコート）

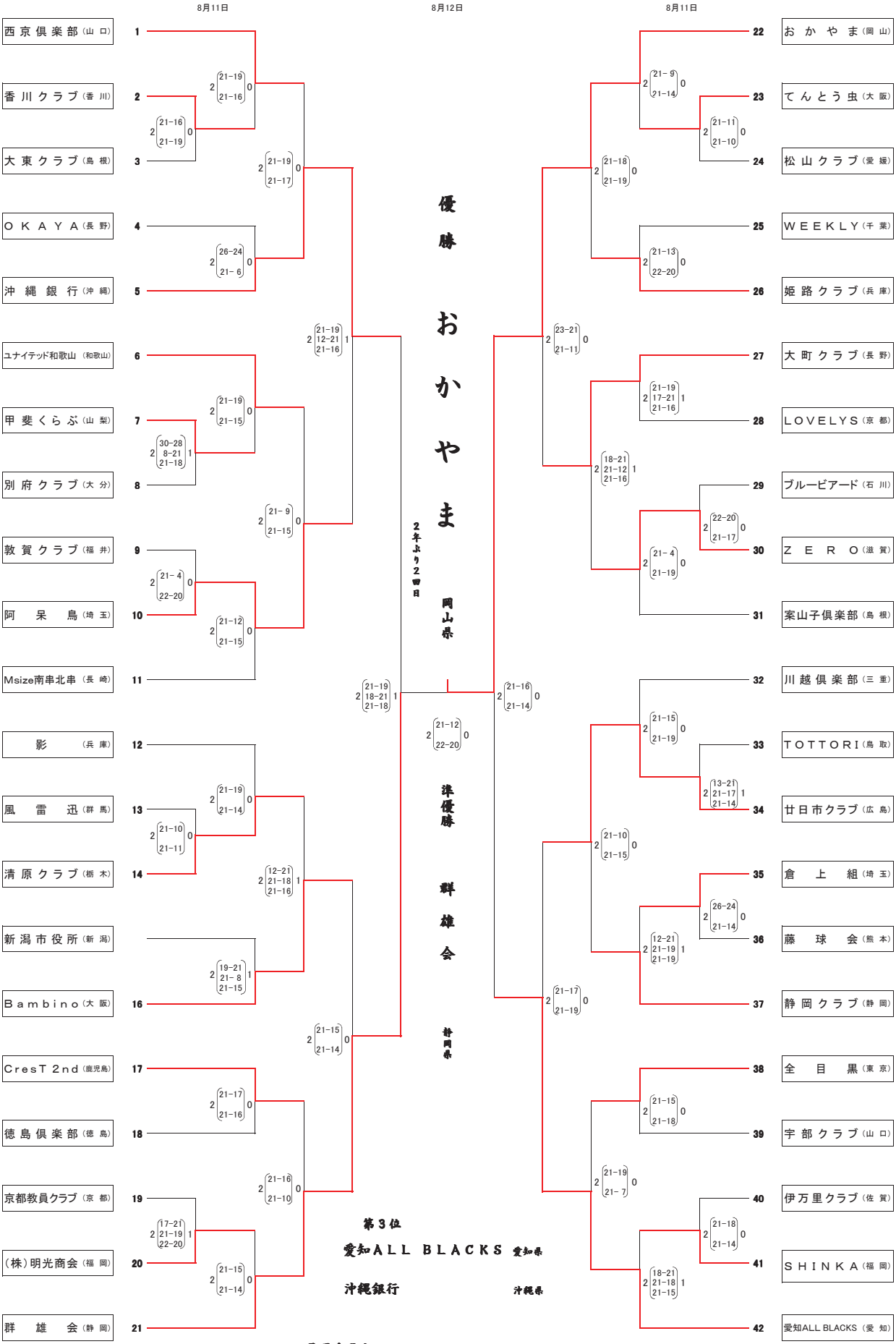

最優秀選手
　福島　裕介　（おかやま）

敢闘選手
　二藤　光　（群雄会）

令和元年度　全日本９人制バレーボールクラブカップ女子選手権大会　静岡県予選大会

2019年5月26日（日）
静岡市蒲原体育館

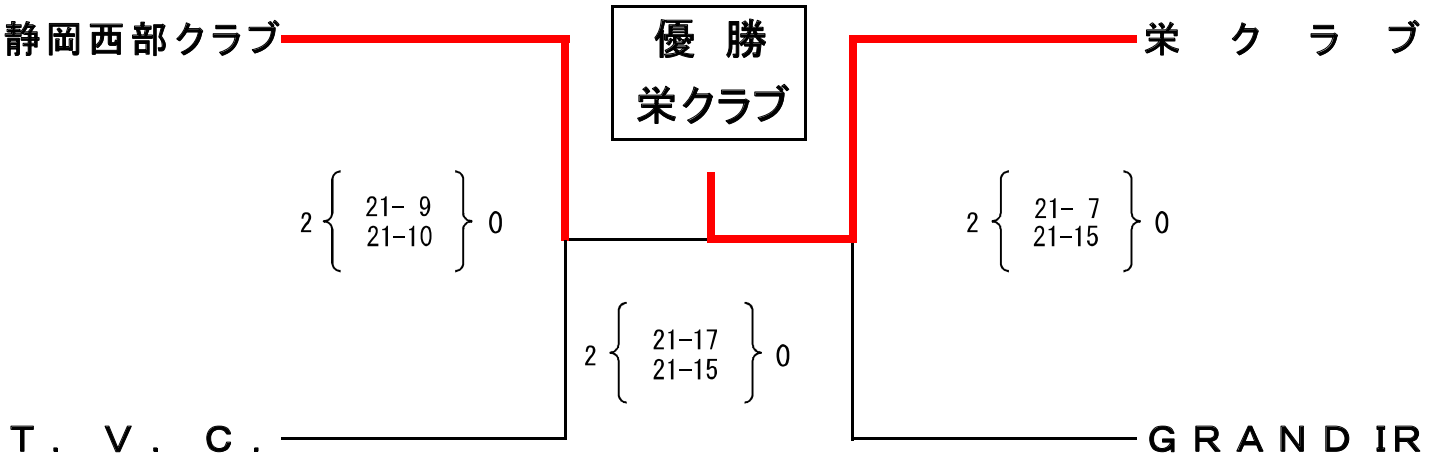

三位決定戦

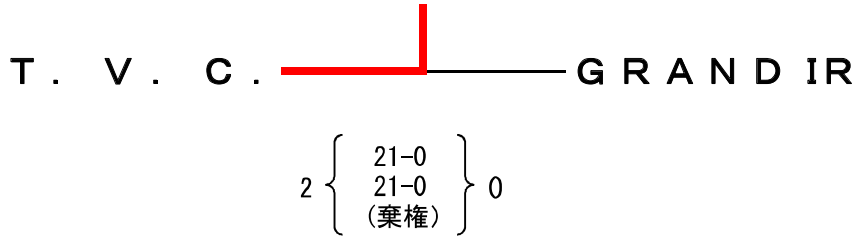

※アスレジーナSSU（旧：静産大藤枝クラブ）はH30.11.25開催の「平成30年度　第15回　東海６・９人制クラブバレーボール男女選手権大会」で優勝しているため、東海枠で推薦出場が決まっています。）

2019年度　全日本9人制バレーボールクラブカップ女子選手権大会
（39th　デサント　ジャパン・クラブカップ）
グ　ル　ー　プ　戦　　組　合　せ

期　日　：　２０１９年８月２日（金）

（会　場）　丸善インテックアリーナ大阪メインアリーナ　A・B・C・Dコート　　丸善インテックアリーナ大阪サブアリーナ　E・Fコート
大阪市立港スポーツセンター　G・Hコート

【第1試合の開始時刻は、丸善インテックアリーナ大阪は10:45、港スポーツセンターは11:00です。】　【第2試合以降は追い込み方式とします。】

1組
1	栄　クラブ	静岡	2 (21-17, 14-21, 21-15)	1
2	日本赤十字社和歌山医療センター	和歌山		
3	ＣＫ　ＣＬＵＢ	奈良	2 (20-22, 21-17, 21-13)	1
4	キ　ャ　ッ　ツ	滋賀		
1			2 (21-11, 21-18)	0
3				1

2組
5	Ｌａｕｇｈ	滋賀	2 (21-18, 21-12)	0
6	串木野クラブ	鹿児島		
7	八代藤球会	熊本	2 (21-18, 21-16)	0
8	Ｌｏｔｕｓ	大阪		
5			2 (21-13, 21-13)	0

3組
9	Ｒｉｐｕｋａ	千葉	2 (21-19, 21-17)	0
10	大村女子クラブ	長崎		
11	岡山ＳＡＬＩＲＥ	岡山	2 (21-11, -, 21-11)	0
12	東女体クラブ	東京		
9			2 (21-15, 21-19)	0

4組
13	ＴＫＣ	兵庫	2 (21-14, 21-11)	0
14	やとみクラブ	愛知		
15	所沢若松クラブ	埼玉	2 (21-13, 21-11)	0
16	楽友クラブ	奈良		
13			2 (21-12, 21-13)	0

5組
17	ＢＩＧ　ＳＴＯＮＥ	神奈川	2 (21-17, 21-18)	0
18	ＳＩＥＧ	徳島		
19	Ｋｙｏｔｏ　Ｆｕｔｕｒｅ	京都	2 (21-11, 21-14)	0
20	香川クラブ	香川		
17			2 (21-17, 21-18)	0

6組
21	松山青雲ジュピター	愛媛	2 (21-15, 21-13)	0
22	パナソニック大阪	大阪		
23	山梨	山梨	2 (21-13, 21-9)	0
24	アパッシュ	愛知		
21			2 (21-13, 21-15)	0

7組
25	上峰	佐賀	2 (21-15, 21-8)	0
26	新潟風クラブ	新潟		
27	ＴＨＯＭＡＳ	三重	2 (21-18, 21-19)	0
28	輝陽	岡山		
25			2 (21-15, 21-15)	0

8組
29	金沢フレンズ	石川	2 (21-19, 17-21, 21-18)	1
30	ＶＩＧＯＲＳ	栃木		
31	東広島選抜	広島	2 (21-7, 22-20)	0
32	福岡アンビシャス	福岡		
29			2 (21-16, 21-16)	0

9組
33	あゆな	茨城	2 (21-15, 14-21, 21-11)	1
34	桃源郷	埼玉		
35	高岡クラブ	富山	2 (21-17, 21-13)	0
36	岡山クラブ	岡山		
33			2 (21-17, 24-22)	0

10組
37	ＺＥＲＯＣＬＵＢ	大阪	2 (21-10, -, 21-14)	0
38	友	兵庫		
39	ｓｅｓｓｉｏｎｓ	山口	2 (21-8, 17-21, 21-19)	1
40	アスレジーナＳＳＵ	静岡		
37			2 (21-16, 21-13)	0

11組
41	ＢｒａｖｅＡｎｇｅｌｓ	富山	2 (21-17, 12-21, 21-15)	1
42	川口ＥＳＰＥＲＡＮＺＡ	埼玉		
43	ボランチ	京都	2 (21-19, 21-11)	0
44	宇部クラブ	山口		
41			2 (21-17, 20-22, 21-16)	1

12組
45	ＥＡＳＴＥＲＳ	鹿児島	2 (21-17, 21-11)	0
46	日本体育大学	東京		
47	日新電機	京都	2 (21-11, 21-15)	0
48	広陵	奈良		
45			2 (21-12, 21-11)	0

13組
49	第一病院クラブ	群馬	2 (14-21, 21-14, 22-20)	1
50	ＳＥＳＳＩＯＮ	福岡		
51	大町クラブ	長野	2 (21-9, 21-11)	0
52	ＦＩＮＡＬ－Ｋ．	岐阜		
49			2 (21-18, 21-10)	0

※2019年度（公財）日本バレーボール協会選考シードチーム順位

第1シード	所沢若松クラブ	埼　玉
第2シード	日本体育大学	東　京
第3シード	Ｌｏｔｕｓ	大　阪

シードチームの順位は、2019年度公益財団法人日本バレーボール協会
国内競技委員会シード委員会の決定による。

２０１９年度　全日本９人制バレーボールクラブカップ女子選手権大会

（３９ｔｈ　デサント　ジャパン・クラブカップ）

決勝トーナメント戦　組合せ

（会　場）　丸善インテックアリーナ大阪メインアリーナ　A･B･C･Dコート　丸善インテックアリーナ大阪サブアリーナ　E･Fコート

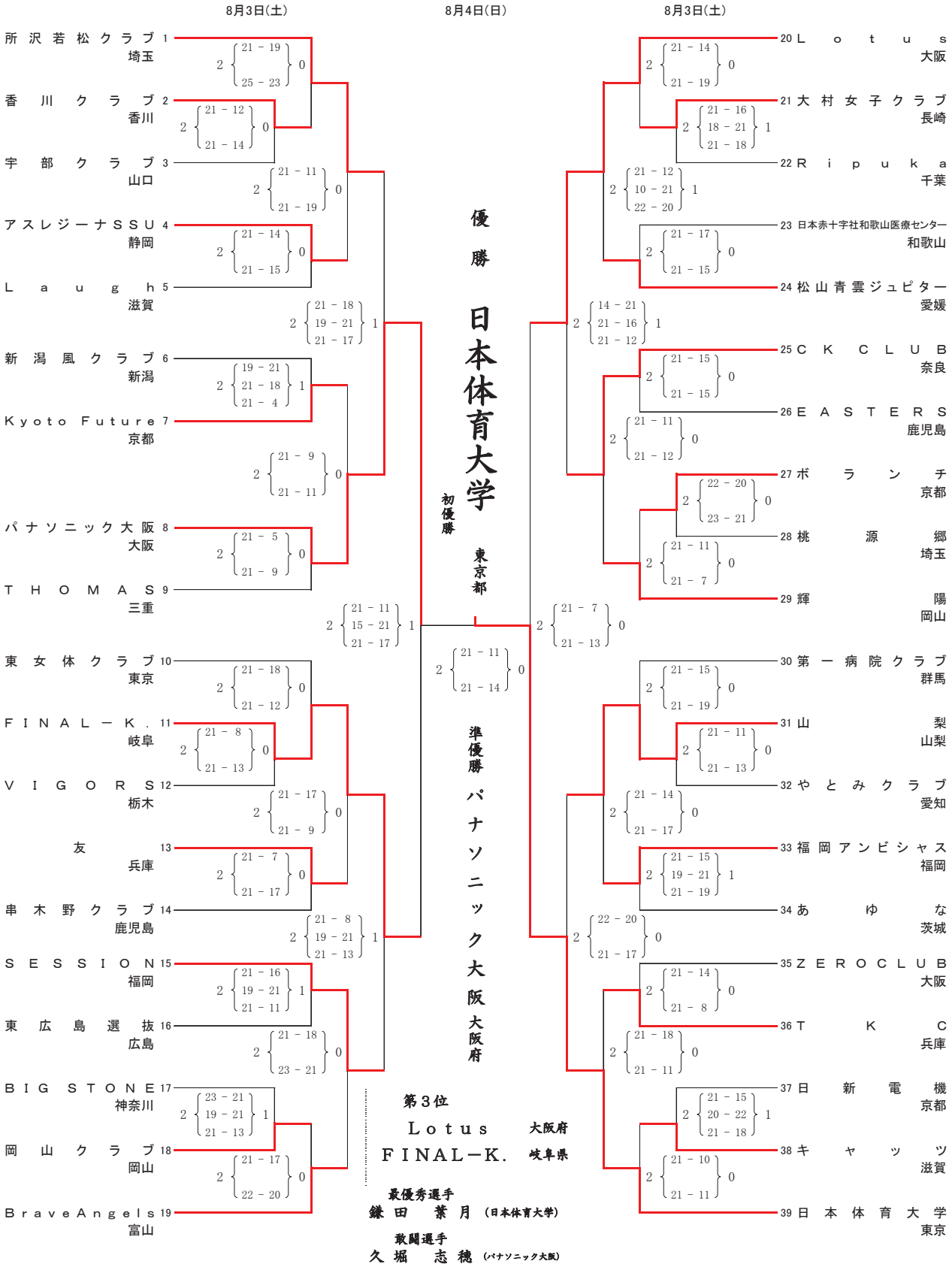

令和元年度　第16回　東海6・9人制クラブバレーボール男女選手権大会

月　日　令和元年12月　8日(日)
会　場　津市産業・スポーツセンター(三重県)
　　サオリーナ　メインアリーナ

大会成績

【6人制男子】

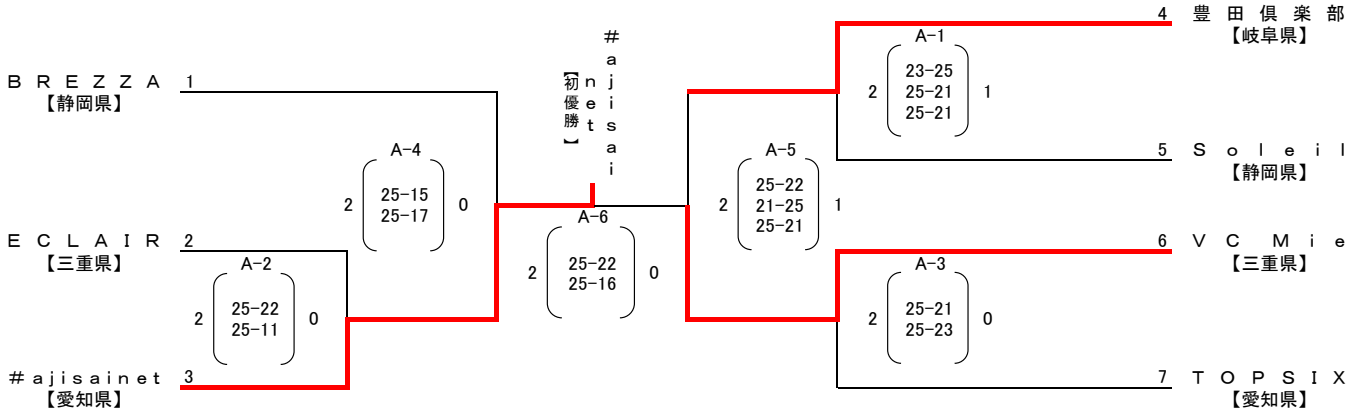

【6人制女子】

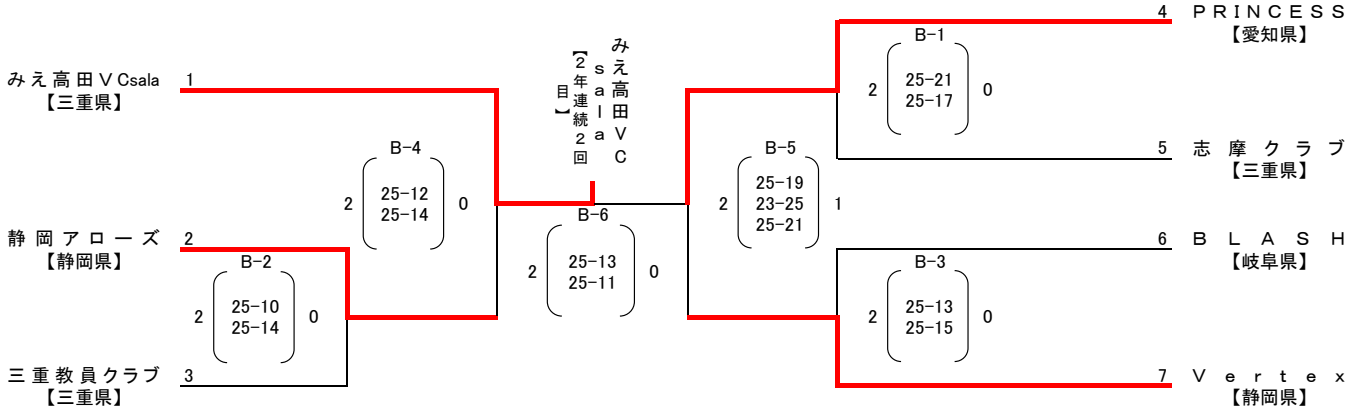

【9人制男子】

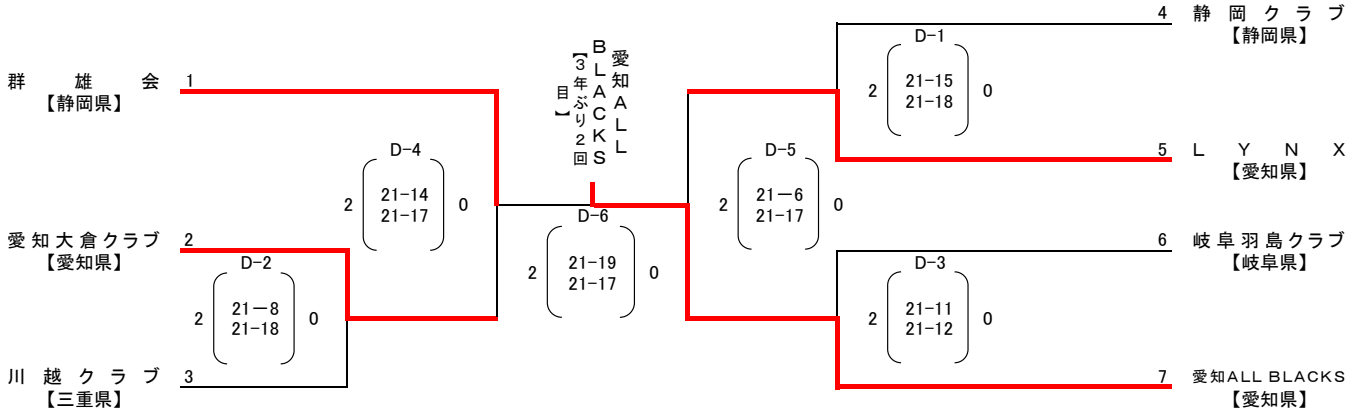

【9人制女子】

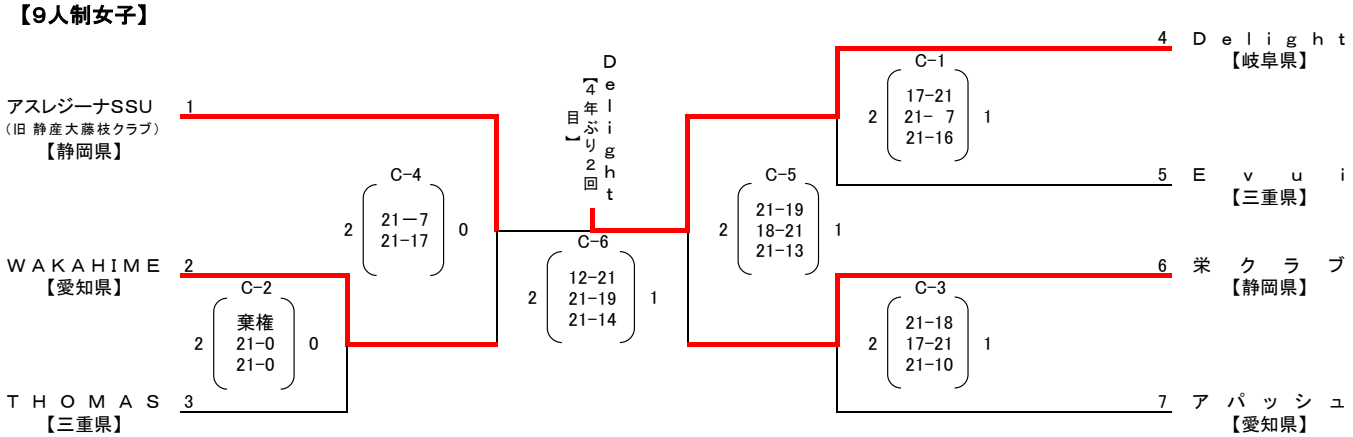

日本スポーツマスターズ２０１９兼令和元年度東海スポーツマスターズ
静岡県予選大会

【日時】 令和元年 ６月 ３０日(日)
【場所】 掛 川 さ ん り ー な

＜男子の部＞

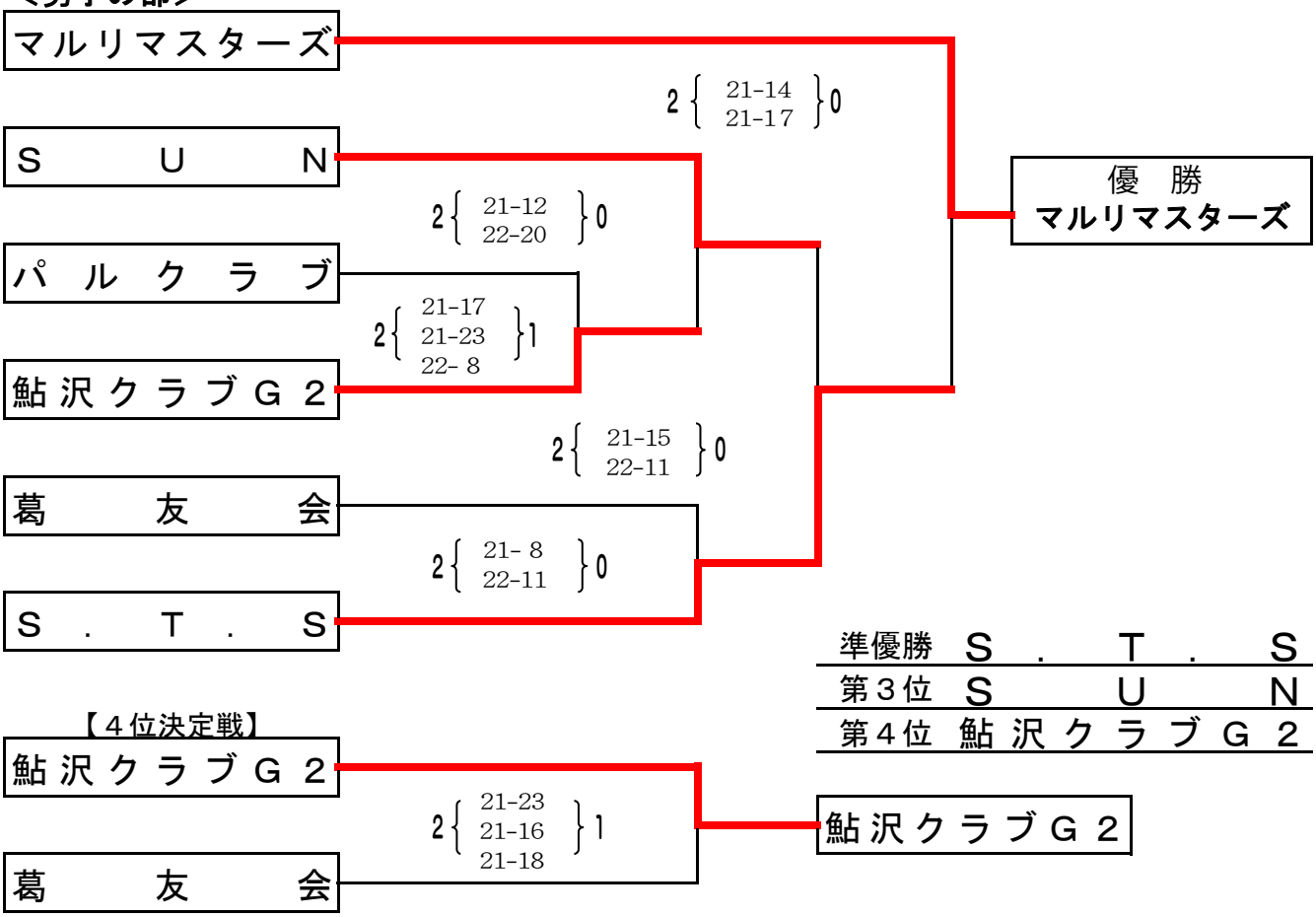

＜女子の部＞

	栄クラブ	ROMEO	静岡西部クラブ	試合数	得セA	失セB	セット率	取得点 A′	喪失点 B′	ポイント率	勝 敗
栄クラブ		2 { 21 - 8 21 - 12 - } 0	2 { 16 - 21 21 - 15 21 - 13 } 1	2	4	1	4.00	100	69	1.45	1 位 2 勝 0 敗
ROMEO	0 { 8 - 21 12 - 21 } 2		0 { 12 - 21 17 - 21 } 2	2	0	4	0.00	49	84	0.58	3 位 0 勝 2 敗
静岡西部クラブ	1 { 21 - 16 15 - 21 13 - 21 } 2	2 { 21 - 12 21 - 17 } 0		2	3	2	1.50	91	87	1.05	2 位 1 勝 1 敗

優 勝　栄クラブ
準優勝　静岡西部クラブ
第三位　ROMEO

令和元年　第21回東海９人制バレーボール・マスターズ男子大会

日時：　令和元年10月19日（土）
会場：　岡崎市体育館

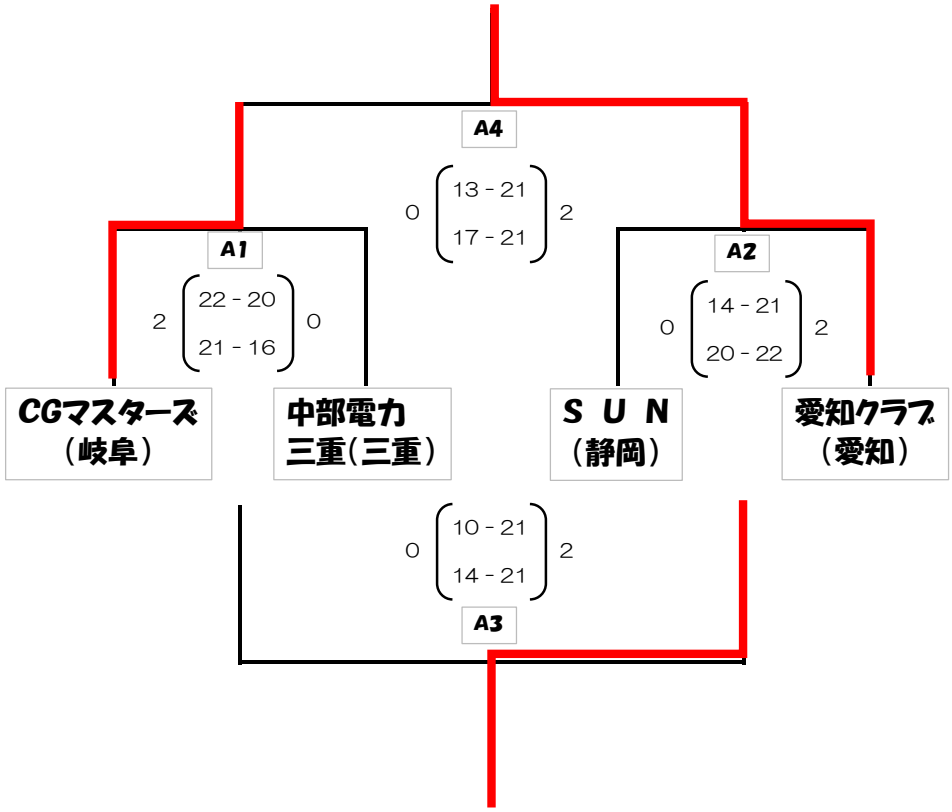

Aブロック

優勝：愛知クラブ（愛知）　準優勝：ＣＧマスターズ（岐阜）　３位：ＳＵＮ（静岡）　４位：中部電力三重（三重）

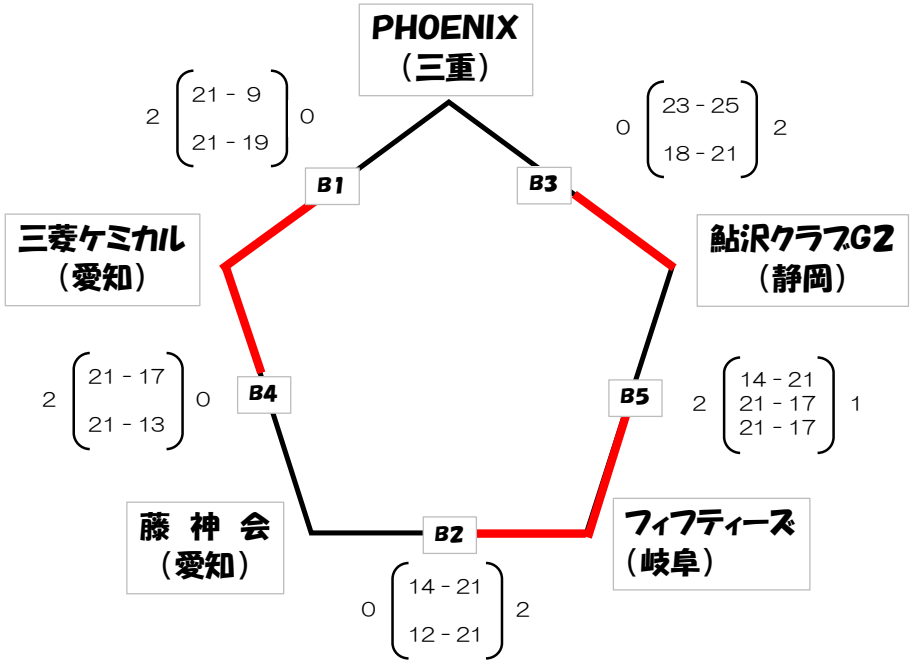

Bブロック

優勝：三菱ケミカル（愛知）　準優勝：フィフティーズ（岐阜）　３位：鮎沢クラブＧ２（静岡）
４位：ＰＨＯＥＮＩＸ（三重）　５位：藤神会（愛知）

日本スポーツマスターズ2019ぎふ清流大会バレーボール競技
〈男子　予選グループ戦結果〉

期　日：令和元年9月21日(土)
会　場：山県市総合体育館(A・B・Cコート)　せきしんふれ愛アリーナ(D・E・Fコート)
　　美濃市体育館(Gコート)

組	番号	名称	所属	得点	備考
第1組	A1	1	玉寿司排球会	2	21－16, 21－12
		2	ユナイテッド和歌山	0	21－13, 21－15
	A2	3	金沢西南部クラブ	2	21－9, 21－14
		4	三菱ケミカル	0	21－13, 21－15
	A6			0	21－13, 21－15
第2組	A3	5	藤沢マスターズ	2	21－17, 21－17
		6	オール奄美２０１８	0	21－17, 21－17
	A4	7	三ツ葉クラブ	2	21－17, 21－13
		8	神鋼環境ソリューション	0	21－17, 21－13
	A7			1	17－21, 21－19, 22－20
第3組	A5	9	元祖伊勢崎排工会	2	21－14, 21－12
		10	巌きたかみ	0	21－14, 21－12
	B5	11	新居浜クラブ	2	21－12, 21－16
		12	フィフティーズ	0	21－12, 21－16
	C7			0	21－18, 21－14
第4組	B1	13	マルリマスターズ	2	21－14, 21－13
		14	倉上組	0	21－14, 21－13
	B2	15	高陽クラブマスターズ	2	21－9, 21－19
		16	ＹＯＫＯＴＥＪＡＮＧＯ	0	21－9, 21－19
	B6			0	21－11, 21－19
第5組	B3	17	三菱ケミカル岡山	2	20－22, 21－11, 21－15
		18	ＴＯＫＯ．ＣＬＵＢ	1	20－22, 21－11, 21－15
	B4	19	黒部クラブ	2	21－7, 21－14
		20	東京実連	0	21－7, 21－14
	B7			0	21－19, 21－13
第6組	C1	21	ＪＪ千葉	2	21－12, 21－18
		22	高知クラブ	0	21－12, 21－18
	C2	23	Ｓ．Ｔ．Ｓ	2	21－23, 21－9, 21－11
		24	やまと	1	21－23, 21－9, 21－11
	C5			0	21－12, 24－22
第7組	C3	25	サウルコス福井	2	21－10, 21－15
		26	広島倶楽部	0	21－10, 21－15
	C4	27	山王球友会	2	21－23, 23－21, 21－17
		28	りゅうせきマスターズ	1	21－23, 23－21, 21－17
	C6			1	21－16, 14－21, 21－13
第8組	D1	29	くまモンず	2	21－13, 21－16
		30	旭川クラブ	0	21－13, 21－16
	D2	31	ＬＡＫＥＳＵＮＳ	2	21－15, 23－21
		32	藤沢クラブ	0	21－15, 23－21
	D5			0	21－17, 21－17
第9組	D3	33	唐津相知クラブ	2	21－4, 21－6
		34	ＰＡＲＡＤＩＳＥ	0	21－4, 21－6
	D4	35	十和田クラブ	2	21－9, 21－7
		36	ＯＫＡＹＡ．	0	21－9, 21－7
	D6			0	21－9, 21－19
第10組	E1	37	やまなし	2	21－18, 21－14
		38	愛知クラブ	0	21－18, 21－14
	E2	39	てんとう虫	2	22－20, 21－7
		40	徳島ＳＶＣ	0	22－20, 21－7
	E5			0	21－7, 21－16
第11組	E3	41	加古川達磨会	2	17－21, 21－12, 21－18
		42	ＡＬＷＡＹＳ	1	17－21, 21－12, 21－18
	E4	43	三重選抜Ｓｐｅｃｉａｌ	2	21－17, 21－14
		44	夢創塾	0	21－17, 21－14
	E6			0	21－14, 21－11
第12組	F1	45	岡山クラブ	2	21－18, 21－11
		46	栃ＧⅢｓ	0	21－18, 21－11
	F2	47	古川クラブ	2	21－7, 21－14
		48	沖縄石油基地マスターズ倶楽部	0	21－7, 21－14
	F5			1	18－21, 21－7, 21－3
第13組	F3	49	ＣＧマスターズ	2	21－10, 21－17
		50	海響倶楽部	0	21－10, 21－17
	F4	51	ＥＮＣ	2	21－9, 17－21, 21－6
		52	ｃｅｂｏｌｌｉｎｏ	1	21－9, 17－21, 21－6
	F6			0	21－12, 21－12
第14組	G1	53	仲南体協クラブ	2	23－21, 22－20
		54	Ｍａｃｈａｌｙ’ｓ	0	23－21, 22－20
	G2	55	別府クラブＳ	2	21－13, 21－15
		56	鳥取マスターズ	0	21－13, 21－15
	G5			0	21－19, 21－15
第15組	G3	57	大村東彼クラブ	2	20－22, 21－16, 21－17
		58	山形マスターズ	1	20－22, 21－16, 21－17
	G4	59	美濃加茂クラブ	2	21－10, 21－16
		60	排球遊民	0	21－10, 21－16
	G6			1	18－21, 21－9, 21－13

※体育館の開館時間は、全会場８：００
※第１試合開始時刻　１０：００　とします。

日本スポーツマスターズ2019ぎふ清流大会バレーボール競技
〈男子　決勝トーナメント戦結果〉

令和元年9月22日(日)～24日(火)

会 場: 山県市総合体育館(A･B･Cコート)
せきしんふれ愛アリーナ(D･E･Fコート)
美濃市体育館(Gコート)

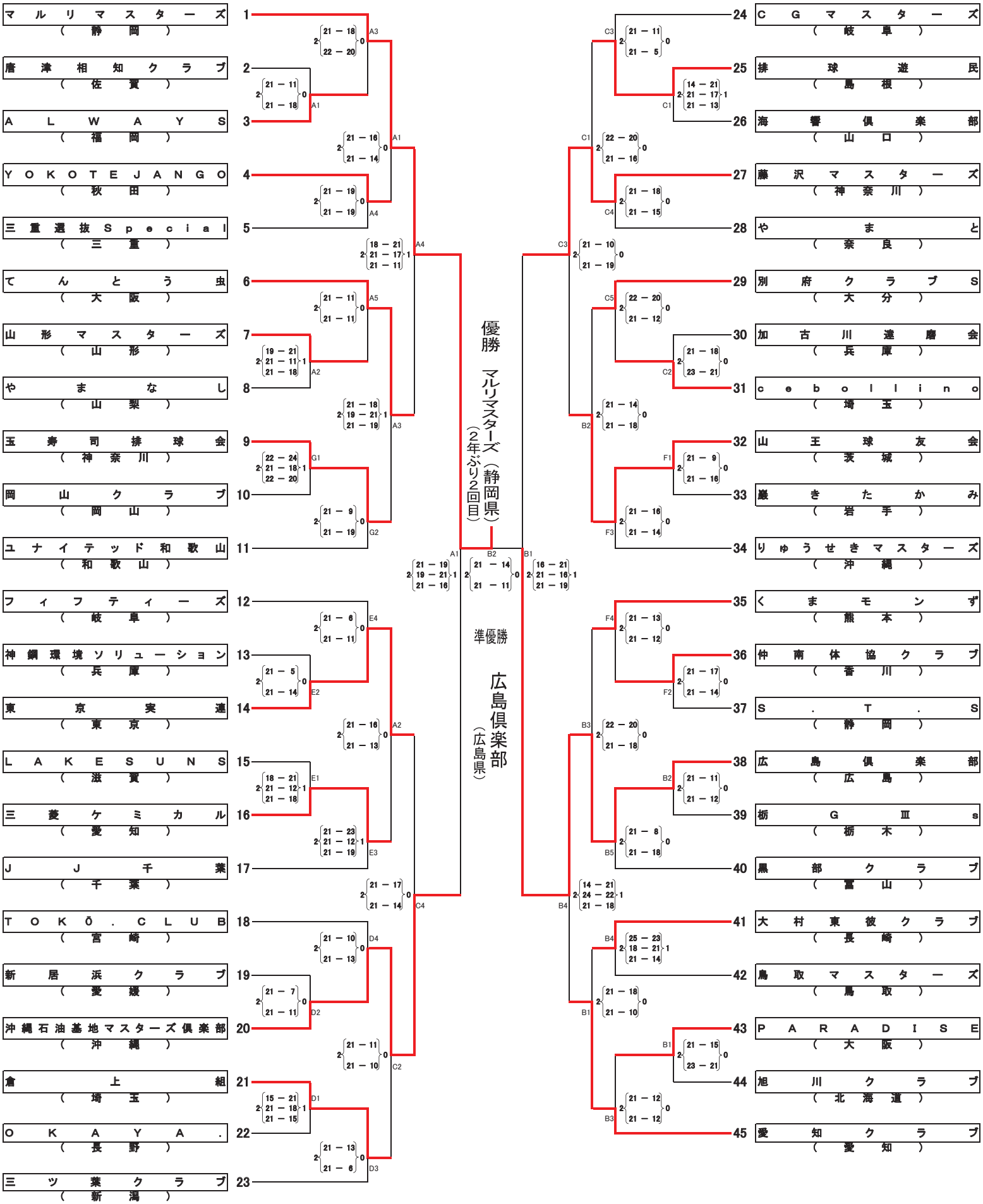

日本スポーツマスターズ2019ぎふ清流大会バレーボール競技
〈女子　予選グループ戦結果〉

期　日：令和元年9月21日(土)

会　場：飛騨高山ビッグアリーナ(A・B・C・Dコート)
　　高山市久々野体育館(E・Fコート)

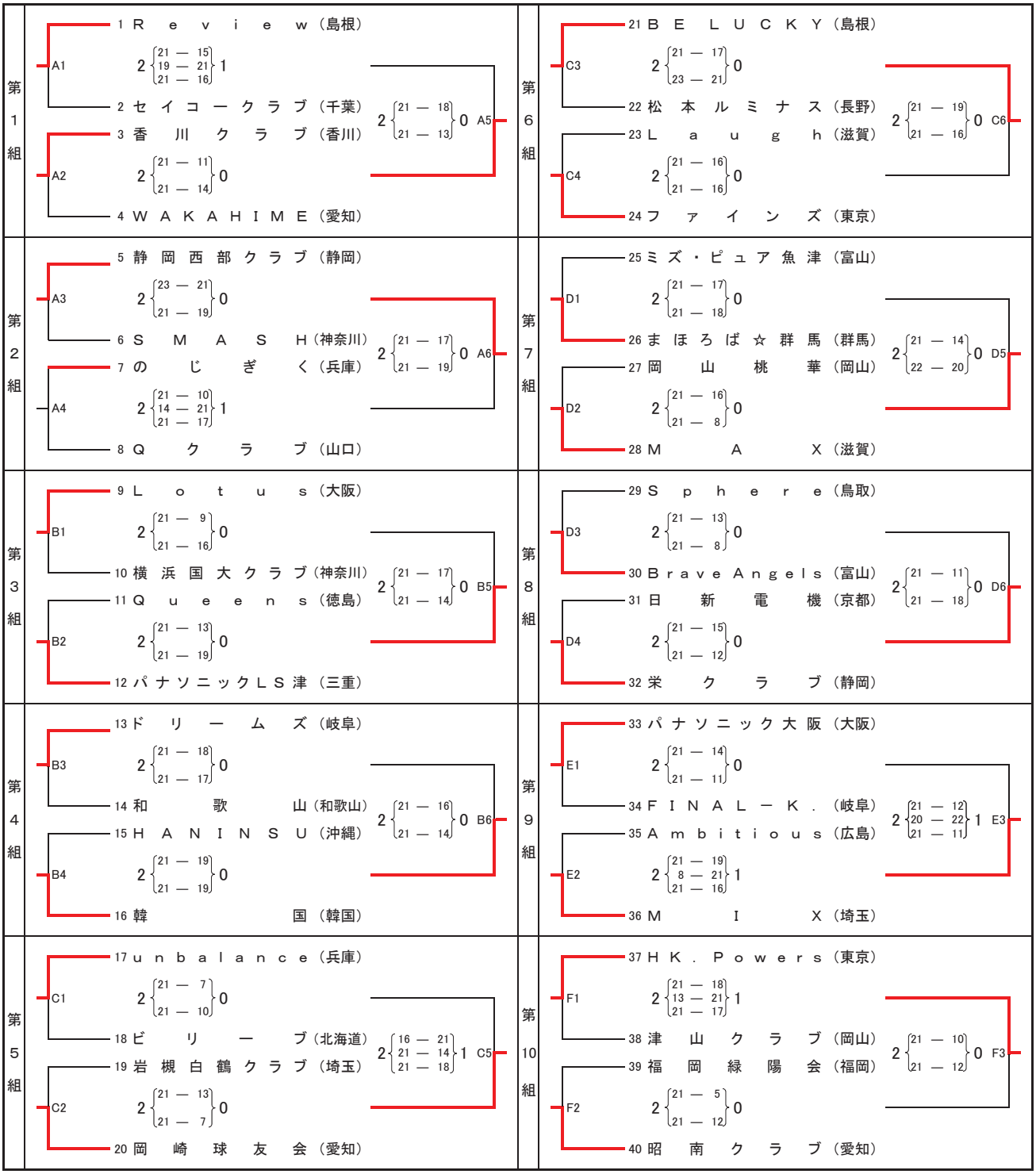

日本スポーツマスターズ2019ぎふ清流大会バレーボール競技
〈女子　決勝トーナメント戦結果〉

令和元年9月22日(日)～24日(火)

会 場: 飛騨高山ビッグアリーナ(A・B・C・Dコート)

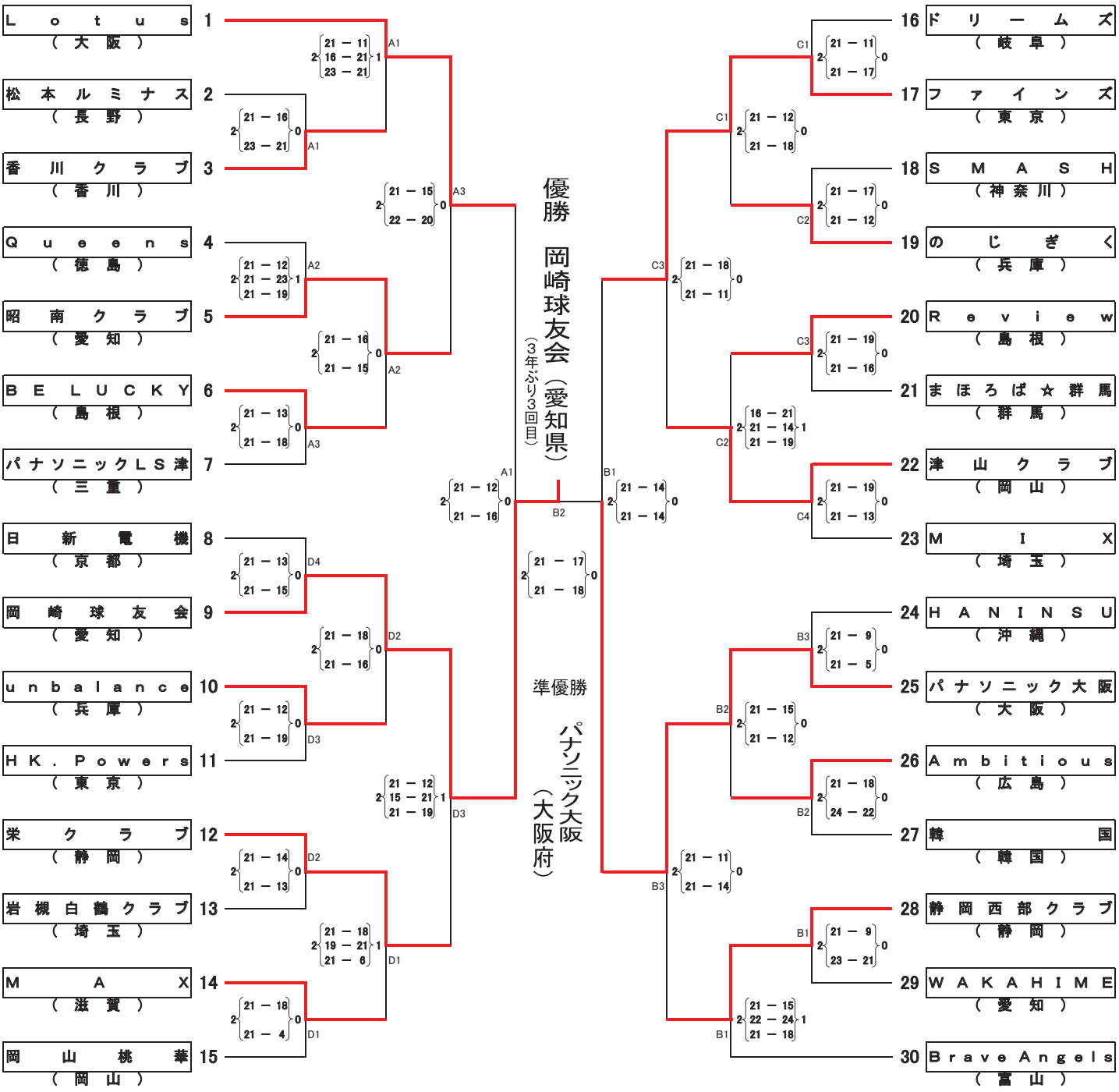

2019年度　第19回静岡県クラブバレーボール連盟会長杯9人制男子の部

2019年10月27日

特種東海製紙体育館

	KENT'S	群雄会	鮎沢クラブG2	静岡クラブ	勝	負	セット			得点			順位
							得	失	率	得	失	率	
KENT'S		0 (13 − 21, 4 − 21) 2	2 (21 − 17, 21 − 8) 0	0 (12 − 21, 16 − 21) 2	1	2	2	4	1	87	109	1	3
群雄会	2 (21 − 13, 21 − 4) 0		2 (21 − 11, 21 − 8) 0	2 (21 − 14, 21 − 17) 0	3	0	6	0	10	126	67	2	1
鮎沢クラブG2	0 (17 − 21, 8 − 21) 2	0 (11 − 21, 8 − 21) 2		0 (14 − 21, 15 − 21) 2	0	3	0	6		73	126	1	4
静岡クラブ	2 (21 − 12, 21 − 16) 0	0 (14 − 21, 17 − 21) 2	2 (21 − 14, 21 − 15) 0		2	1	4	2	2	115	99	1	2

結果

優　勝	群雄会	第3位	KENT'S
準優勝	静岡クラブ	第4位	鮎沢クラブG2

2019年度　第19回静岡県クラブバレーボール連盟会長杯（9人制女子の部）

2019年11月24日

場所：静岡市立蒲原体育館

Aコート	Wings	大平クラブ	アスレジーナSSU	クライム	勝	負	セット 得	セット 失	セット 率	得点 得	得点 失	得点 率	順位
Wings		0 (7－21, －, 15－21) 2		0 (9－21, －, 13－21) 2	0	2	0	4	0.00	44	84	0.52	4
大平クラブ	2 (21－7, －, 21－15) 0		0 (19－21, －, 15－21) 2		1	1	2	2	1.00	76	64	1.19	2
アスレジーナSSU		2 (21－19, －, 21－15) 0		2 (21－12, －, 21－9) 0	2	0	4	0	9.00	84	55	1.53	1
クライム	2 (21－9, －, 21－13) 0		0 (12－21, －, 9－21) 2		1	1	2	2	1.00	63	64	0.98	3

Bコート	GRANDIR	KENT' S	栄クラブ	小山倶楽部	勝	負	セット 得	セット 失	セット 率	得点 得	得点 失	得点 率	順位
GRANDIR		2 (20－22, 21－19, 21－17) 1	－, －, －	2 (21－9, －, 21－9) 0	2	0	4	1	4.00	104	76	1.37	2
KENT' S	1 (22－20, 19－21, 17－21) 2		0 (8－21, －, 10－21) 2	－, －, －	0	2	1	4	0.25	76	104	0.73	3
栄クラブ	－, －, －	2 (21－8, －, 21－10) 0		2 (21－4, －, 21－4) 0	2	0	4	0	9.00	84	26	3.23	1
小山倶楽部	0 (9－21, －, 9－21) 2	－, －, －	0 (4－21, －, 4－21) 2		0	2	0	4	0.00	26	84	0.31	4

【決勝戦】

Aコート予選　1位　　A－5　　Bコート予選1位

アスレジーナSSU　2 (21-18, －, 22－20) 0　**栄クラブ**

優勝　**アスレジーナSSU**　　準優勝　**栄クラブ**

第3位　**大平クラブ、GRANDIR**　　※第3位は予選順位により決定

ママさん部

［掲載大会］

- 第50回記念全国ママさんバレーボール大会静岡県予選

  → 第50回記念全国ママさんバレーボール大会

- 808 FACTORYカップ 第43回静岡県ママさんバレーボール大会地区予選

  → 808 FACTORYカップ 第43回静岡県ママさんバレーボール大会

- 第46回東海ママさんバレーボール大会静岡県予選

  → 第46回東海ママさんバレーボール大会

- 第27回東海ママさんバレーボールいそじ大会静岡県予選

  → 第27回東海ママさんバレーボールいそじ大会

- 第9回全国ママさんバレーボール冬季大会静岡県予選

  → 第9回全国ママさんバレーボール冬季大会

- 第31回全国ママさんバレーボールいそじ大会静岡県予選

  ※

- 第45回静岡県ママさんバレーボール選手権大会
- 静岡県ママさんバレーボール優勝大会
- 第2回 東海ママさんバレーボール　ウィンターCup

※ 第31回全国家庭婦人バレーボールいそじ大会（全国大会）は中止となりました。

第50回記念　全国ママさんバレーボール大会静岡県予選

日　時　　2019年5月19日（日）
会　場　　三島市民体育館

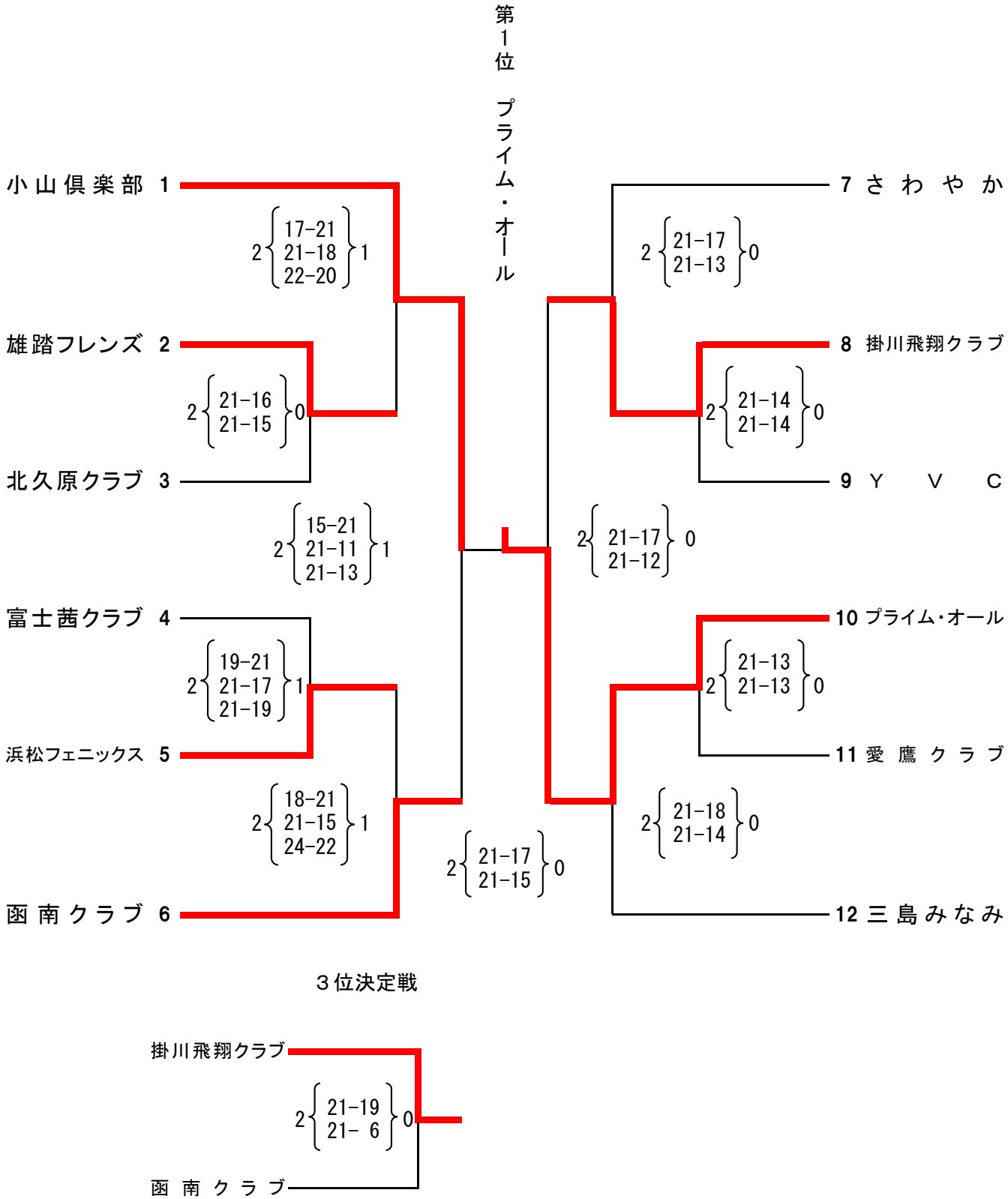

３位決定戦

第50回記念全国ママさんバレーボール大会 トーナメント戦結果表

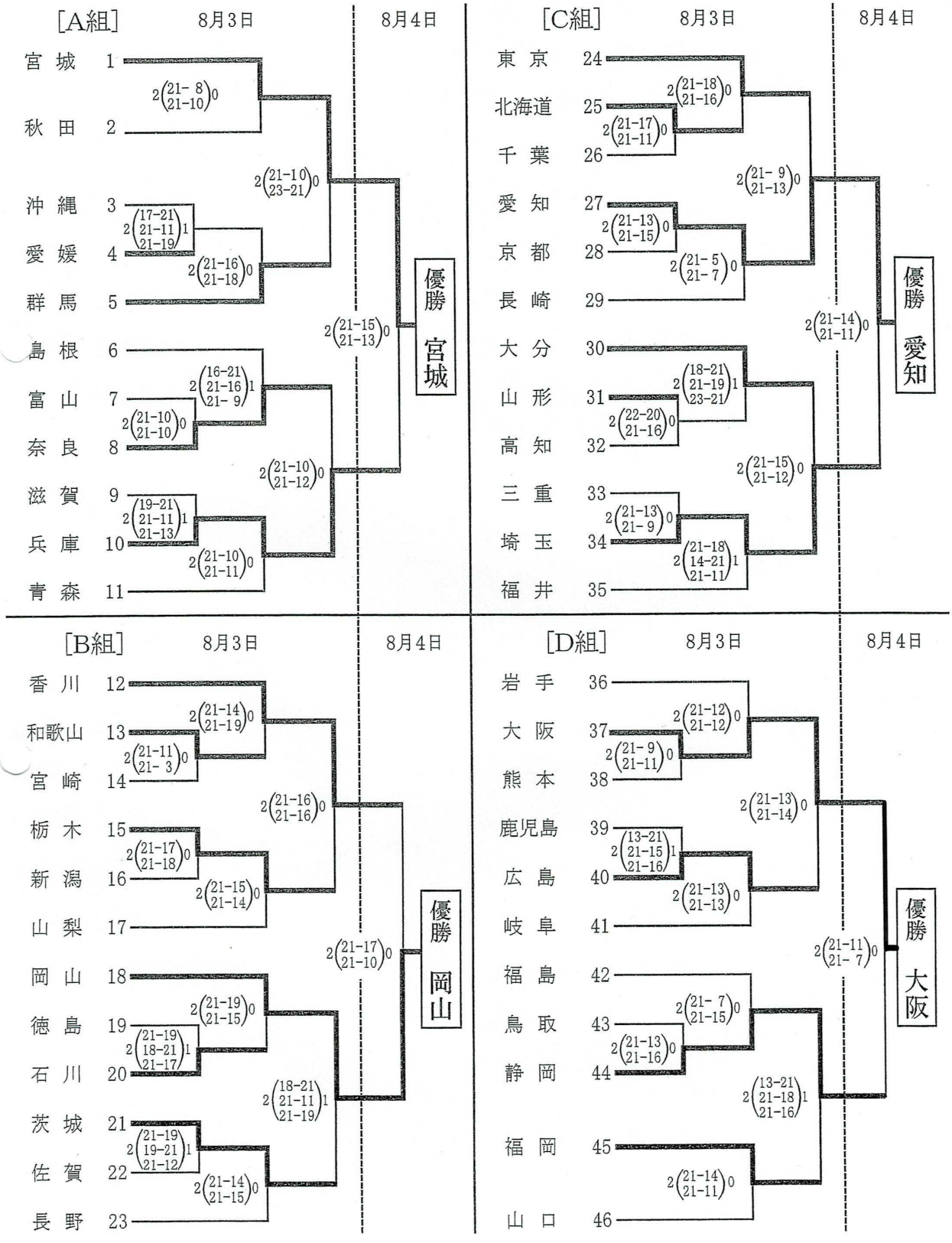

808 FACTORY カップ

第43回 静岡県ママさんバレーボール大会 東部地区予選

期 日　2019 年 6 月 16 日（ 日 ）
会 場　富士市立富士川体育館

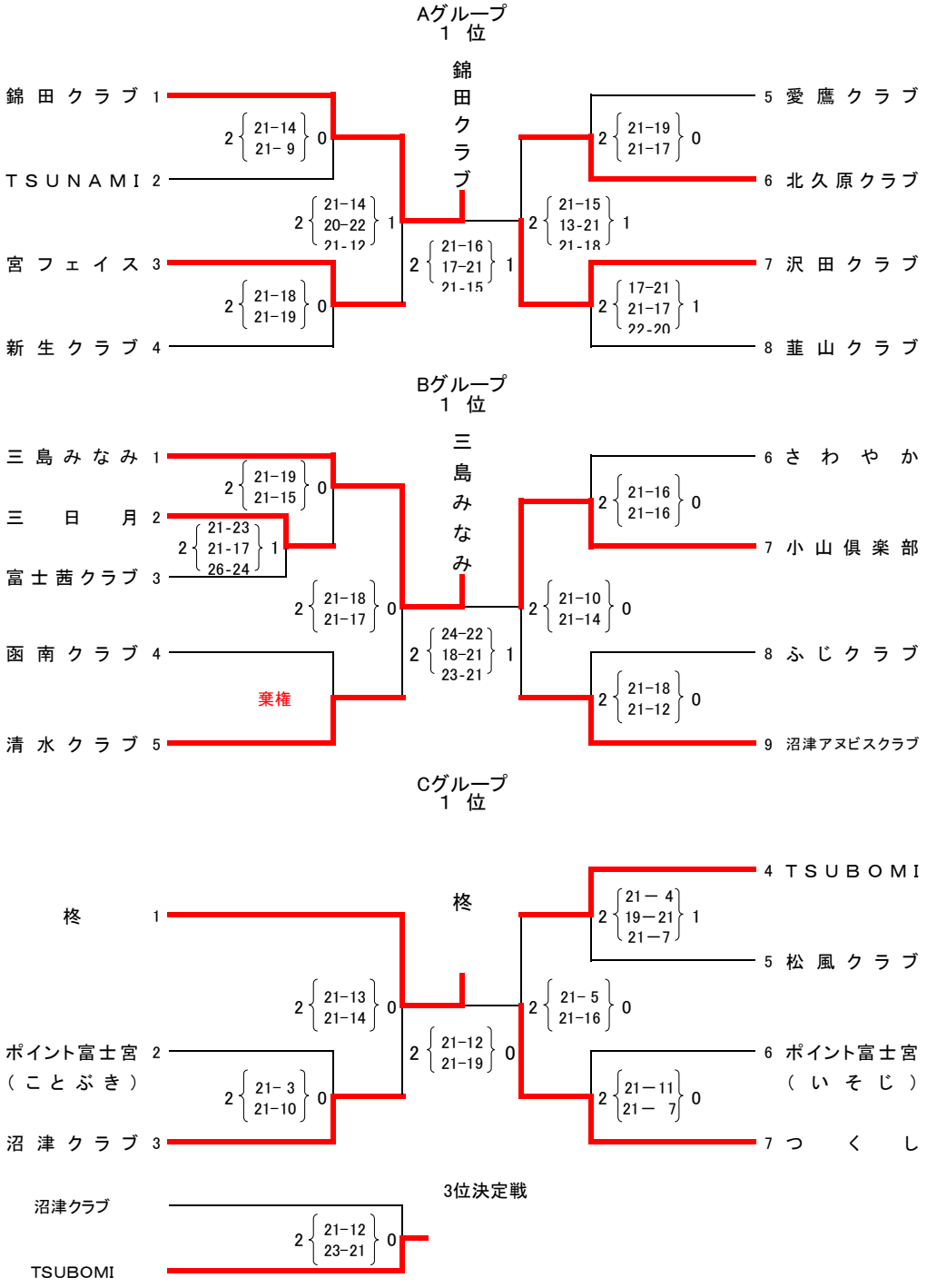

	A グループ	B グループ	C グループ
1 位	錦 田 クラブ	三 島 みなみ	柊
2 位	沢 田 クラブ	小 山 倶 楽 部	つ く し
3 位	宮 フェイス	沼津アヌビスクラブ	TSUBOMI
4 位	北久原クラブ	清 水 クラブ	

808 FACTORY カップ
第43回 静岡県ママさんバレーボール大会　中部地区予選

期　日　　2019年6月16日(日)
会　場　　藤枝市立藤枝中央小学校体育館

Aグループ

	静岡シーズクラブ	清水シースカイA	Super NINE	栄クラブ	順位
静岡シーズクラブ		0 { 10-21 13-21 } 2	0 { 13-21 15-21 } 2	0 { 9-21 9-21 } 2	4
清水シースカイA	2 { 21-10 21-13 } 0		0 { 16-21 17-21 } 2	0 { 14-21 8-21 } 2	3
Super NINE	2 { 21-13 21-15 } 0	2 { 21-16 21-17 } 0		0 { 19-21 5-21 } 2	2
栄　クラブ	2 { 21-9 21-9 } 0	2 { 21-14 21- 8 } 0	2 { 21-19 21- 5 } 0		1

1位	栄クラブ
2位	Super NINE

Cグループ

	シスターズ	笑　　里	S　N　S	栄　i　s　g	順位
シスターズ		0 { 10-21 11-21 } 2	0 { 6-21 8-21 } 2	0 { 19-21 13-21 } 2	4
笑　　里	2 { 21-10 21-11 } 0		0 { 18-21 11-21 } 2	2 { 21-19 21-19 } 0	2
S　N　S	2 { 21- 6 21- 8 } 0	2 { 21-18 21-11 } 0		2 { 21-11 21- 8 } 0	1
栄　i　s　g	2 { 21-19 21-13 } 0	0 { 19-21 19-21 } 2	0 { 11-21 8-21 } 2		3

1位	S　N　S
2位	笑　　里

808 FACTORY カップ
第43回　静岡県ママさんバレーボール大会西部地区予選　P-1

期　日　2019 年 6 月 16 日（日）
会　場　アミューズ豊田

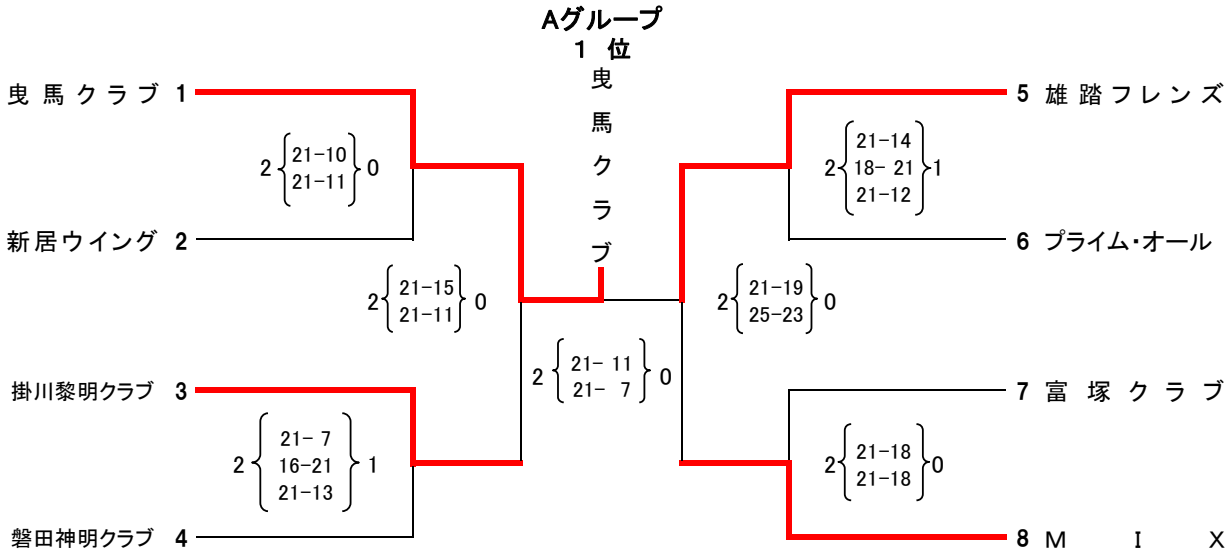

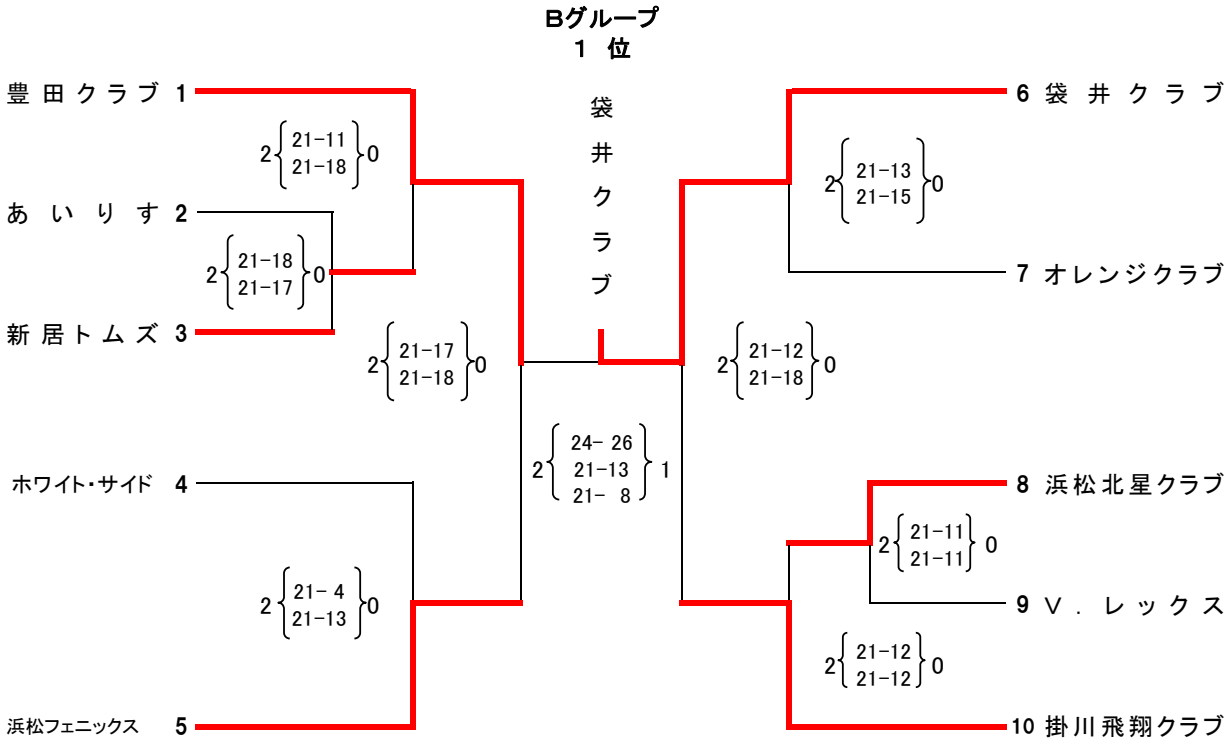

＜5位決定戦＞

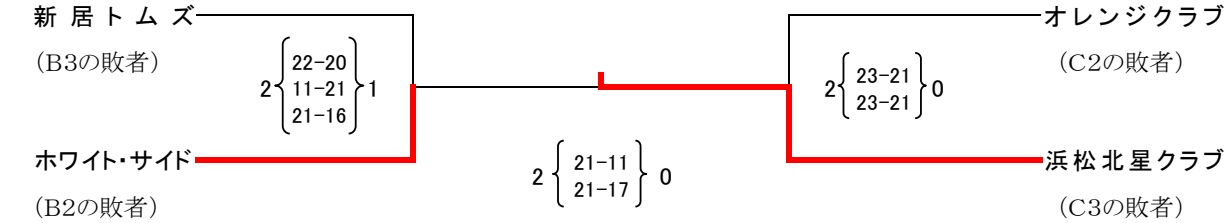

808 FACTORY カップ
第43回　静岡県ママさんバレーボール大会西部地区予選　P-2

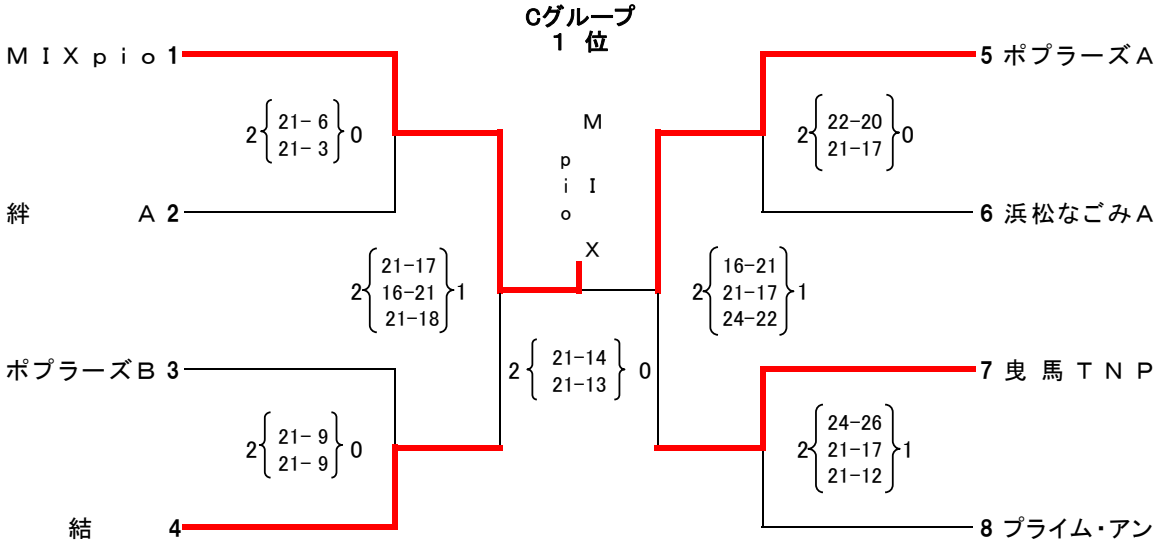

＜3位決定戦＞

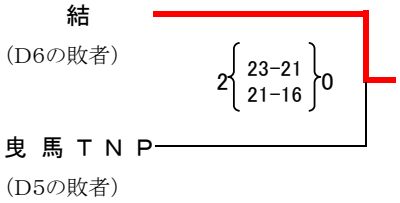

	Ａ グ ル ー プ	Ｂ グ ル ー プ	Ｃ グ ル ー プ
1　位	曳 馬 ク ラ ブ	袋 井 ク ラ ブ	ＭＩＸｐｉｏ
2　位	雄 踏 フ レ ン ズ	豊 田 ク ラ ブ	ポプラーズＡ
3　位	Ｍ　Ｉ　Ｘ	掛 川 飛 翔 ク ラ ブ	結
4　位	掛 川 黎 明 クラブ	浜 松 フ ェ ニ ッ ク ス	
5　位		浜 松 北 星 ク ラ ブ	

808 FACTORY カップ
第 43 回 静 岡 県 マ マ さ ん バ レ ー ボ ー ル 大 会

期　日　　2019 年 9 月 1 日 （ 日 ）
会　場　　静岡県草薙総合運動場このはなアリーナ

Aグループ

優　勝　曳馬クラブ

栄 ク ラ ブ 1
掛川黎明クラブ 2
宮 フ ェ イ ス 3
雄踏フレンズ 4
沢 田 ク ラ ブ 5
6 錦 田 ク ラ ブ
7 Super NINE
8 M I X
9 北久原クラブ
10 曳 馬 ク ラ ブ

2 (21 - 7, 21-11) 0
2 (21-12, 21-19) 0
2 (21- 7, 21-13) 0
2 (21-13, 21-16) 0
2 (21-17, 21-14) 0
2 (19-21, 21-16, 22-20) 1
2 (21-10, 21-12) 0
2 (21-12, 21-10) 0
2 (21- 6, 21-11) 0

Bグループ

優　勝　袋井クラブ

袋 井 ク ラ ブ 1
浜松北星クラブ 2
清 水 ク ラ ブ 3
掛川飛翔クラブ 4
小 山 倶 楽 部 5
6 豊 田 ク ラ ブ
7 沼津アヌビスクラブ
8 浜松フェニックス
9 三 島 み な み

2 (21-14, 21- 9) 0
2 (18-21, 21-18, 21-13) 1
2 (25-23, 21-15) 0
2 (21-16, 21-16) 0
2 (21-12, 21-11) 0
2 (25-23, 21-17) 0
2 (21-19, 21-14) 0
2 (19-21, 21-18, 21-17) 1

Cグループ

優　勝　つくし

柊 1
結 2
ポプラーズA 3
笑 里 4
5 S N S
6 つ く し
7 TSUBOMI
8 M I X p i o

2 (9-21, 21-16, 21-19) 1
2 (21- 7, 15-21, 21-13) 1
2 (21-18, 23-21) 0
2 (17-21, 21-12, 21- 5) 1
2 (21-15, 14-21, 21-14) 1
2 (21-18, 21-12) 0
2 (21-17, 21-19) 0

第46回　東海ママさんバレーボール大会静岡県予選

日　時　2019 年 7 月 7 日 （ 日 ）
会　場　小 山 町 総 合 体 育 館

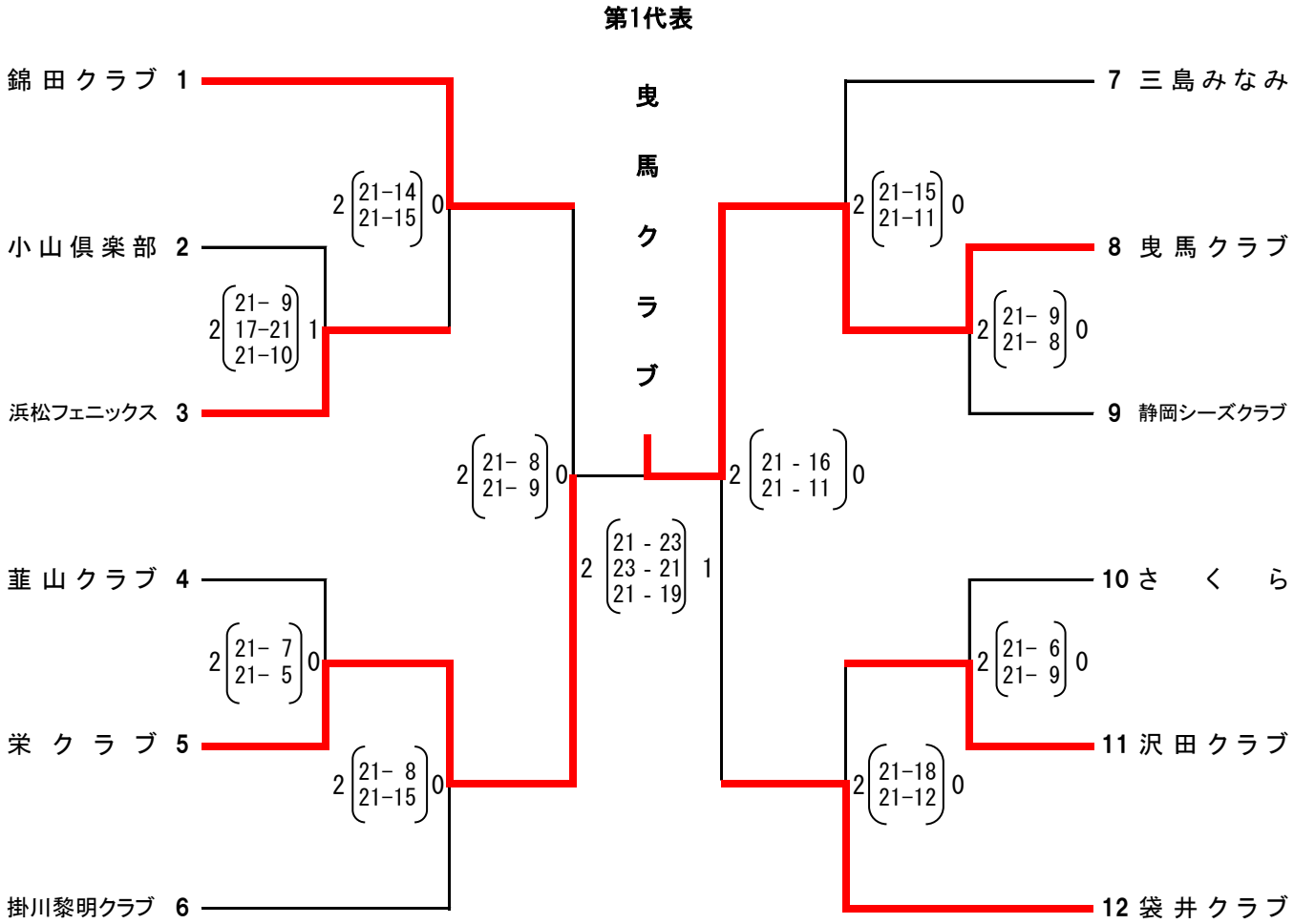

第2代表　栄　ク　ラ　ブ

2019年度　第46回　東海ママさんバレーボール大会 結果

Aグループ組合せ

期　　日：2019年10月20日(日)
会　　場：三重交通G スポーツの杜 伊勢

グループ戦

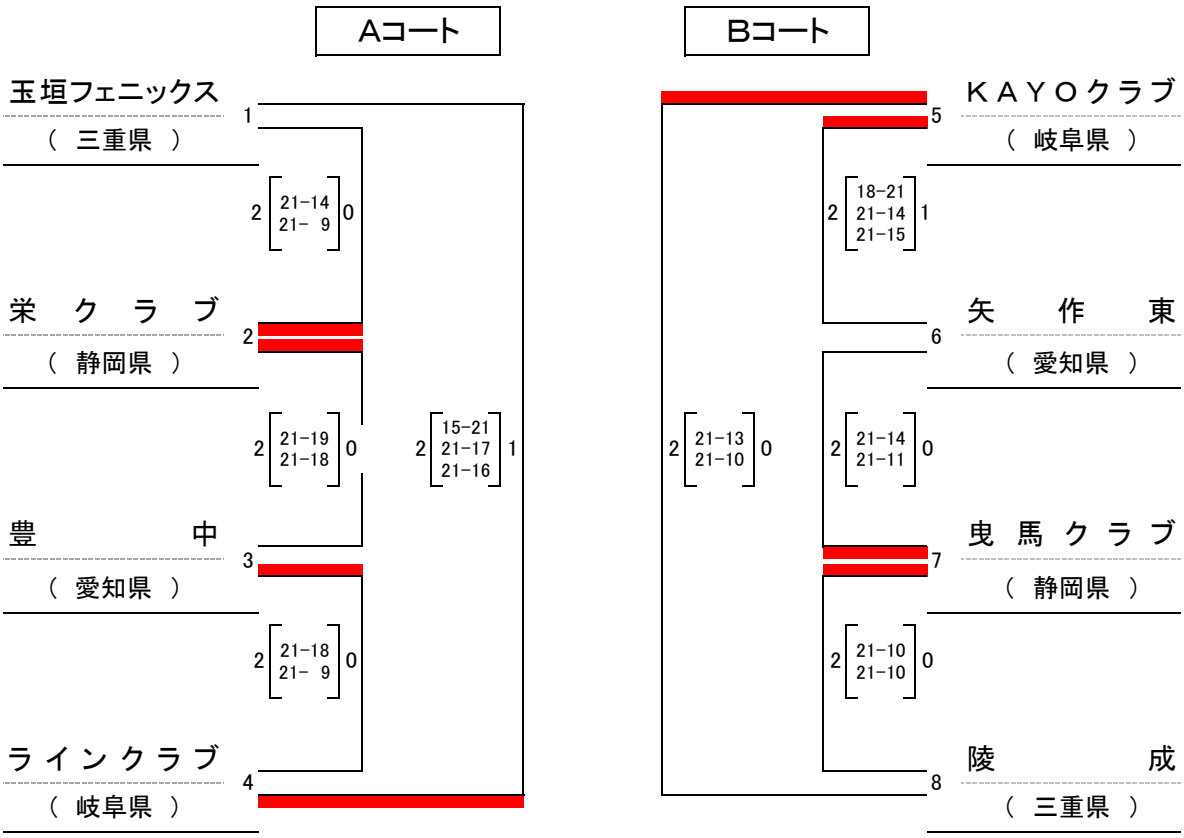

決 勝 戦

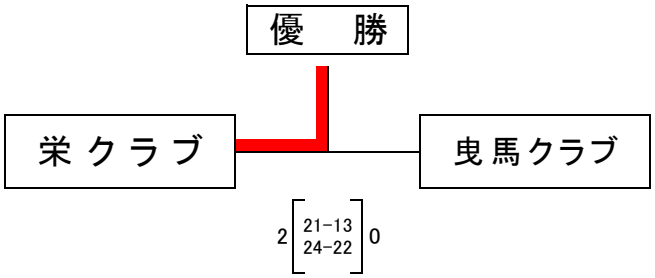

優 勝　栄クラブ　（静岡県）　　準優勝　曳馬クラブ　（静岡県）

2019年度　第46回　東海ママさんバレーボール大会　結果

Bグループ組合せ

期　　日：2019年10月20日(日)
会　　場：三重交通G スポーツの杜 伊勢

グループ戦

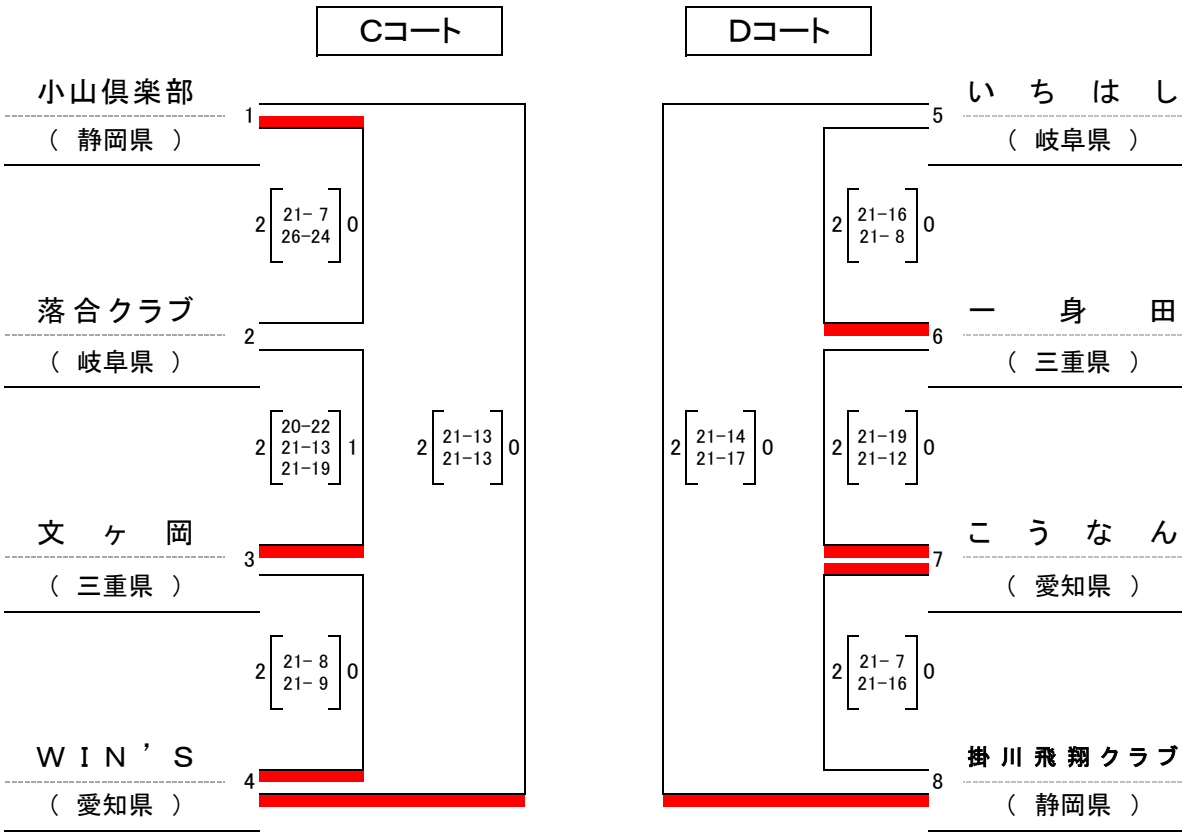

決勝戦

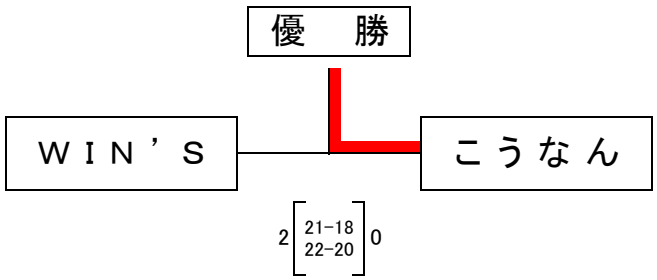

優勝　こうなん　（愛知県）　　準優勝　WIN'S　（愛知県）

第27回東海ママさんバレーボールいそじ大会静岡県予選

日　時　2019 年 6 月 30 日 （ 日 ）
会　場　ア ミ ュ ー ズ 豊 田

Aグループ 1 位

win－win

win－win 1
静岡あおいクラブ 2
ポプラーズA 3
4 絆 A
5 W．B．K
6 シスターズ

2 {21-13, 16-21, 21-11} 1
2 {21-9, 21-12} 0
2 {21-17, 21-11} 0
2 {21-8, 21-10} 0
2 {21-15, 21-15} 0

Bグループ 1 位

SNS

プライム 7
結 8
笑 里 9
10 ビリーブ
11 SNS
12 つくし

2 {21-19, 21-17} 0
2 {21-18, 14-21, 21-15} 1
2 {21-11, 21-14} 0
2 {21-19, 21-14} 0
2 {21-8, 21-6} 0

Cグループ 1 位

プライム・アン

栄 isg 13
TSUBOMI 14
和 楽 15
16 プライム・アン
17 浜松なごみB
18 アウリィ

2 {16-21, 22-20, 21-16} 1
2 {21-6, 21-17} 0
2 {21-6, 21-13} 0
2 {21-15, 21-13} 0
2 {21-5, 21-8} 0

Dグループ 1 位

錦田BB

浜松なごみA 19
飯田シニアA 20
錦 田 B B 21
22 Reborn
23 曳馬TNP

2 {18-21, 21-12, 21-17} 1
2 {21-10, 21-10} 0
2 {22-20, 9-21, 23-21} 1
2 {21-6, 21-11} 0

2019年度 第27回 東海ママさんバレーボール いそじ大会 結果

期　　日 ：2019年10月26日(土)
場　　所 ：池田町総合体育館

A　組

Aコート

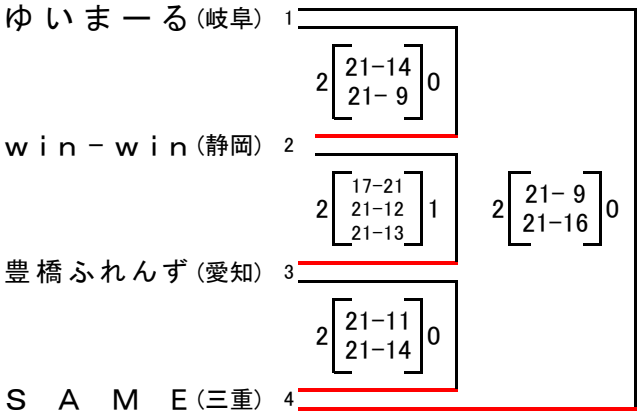

Bコート

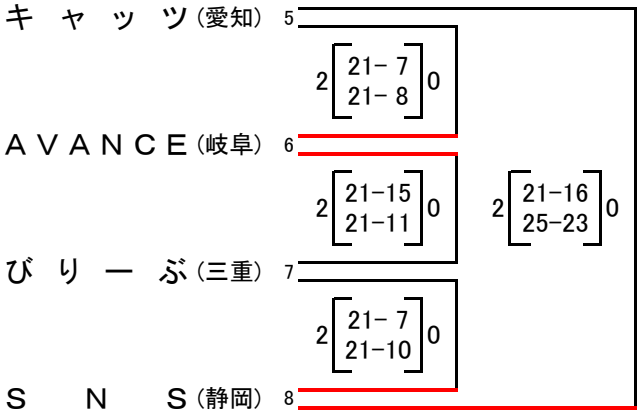

B　組

Cコート

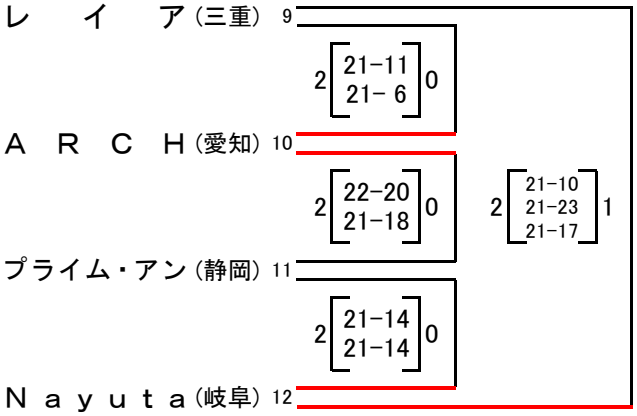

Dコート

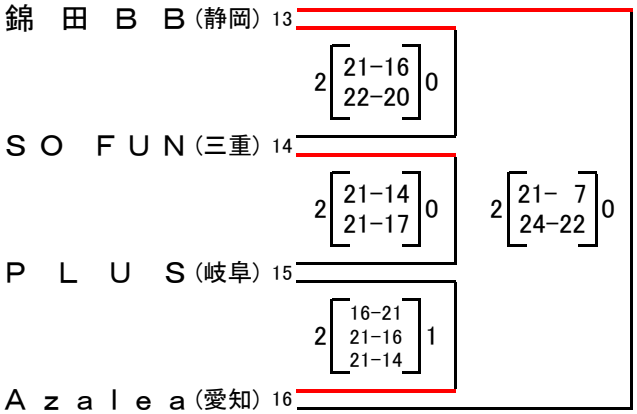

＜　決　勝　＞

A　組

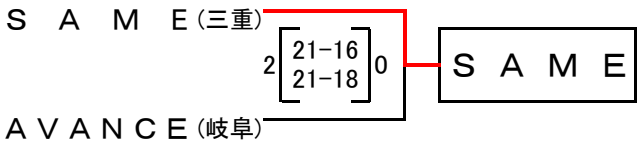

B　組

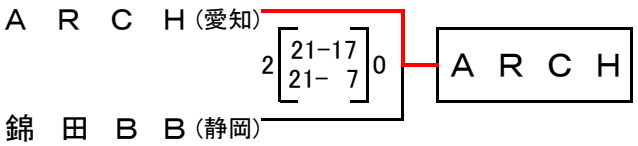

A組 優勝	A組 準優勝	B組 優勝	B組 準優勝
S A M E (三重)	A V A N C E (岐阜)	A R C H (愛知)	錦 田 B B (静岡)

第9回　全国ママさんバレーボール冬季大会静岡県予選

期　日　　2019年9月21日（土）

会　場　　藤枝勤労者体育館

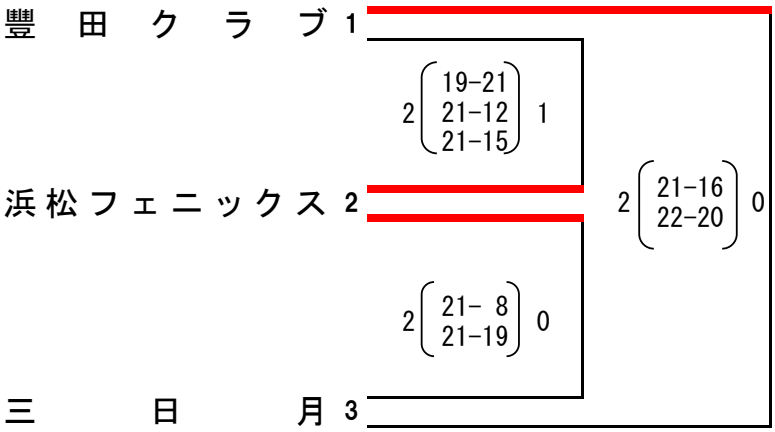

第 1 位	浜 松 フ ェ ニ ッ ク ス
第 2 位	豊　田　ク　ラ　ブ
第 3 位	三　日　月

第9回 全国ママさんバレーボール冬季大会

グループ戦　1日目　　12月7日（土）　　結果

1組

1	末武クラブ	山口	2	21-13, 21-19	0	
2	BEEクラブ	茨城	2	21-19, 21-17	0	2 21-16, 21-19 0
3	マックス	滋賀				

2組

4	太子橋クラブ	大阪	2	21-11, 21-16	0	
5	古志原クラブ	島根	2	21-17, 21-16	0	2 21-9, 21-14 0
6	北栄クラブ	岐阜				

3組

7	池田クラブ	長野	2	10-21, 21-10, 21-18	1	
8	Jクラブ	大分	2	21-13, 21-7	0	2 21-18, 11-21, 21-13 1
9	きやま	佐賀				

4組

10	須恵第三	福岡	2	21-5, 21-14		
11	葉山体育会	高知	2	19-21, 21-12, 21-12	1	2 21-11, 21-9 0
12	風花	青森				

5組

13	玉垣フェニックス	三重	2	21-10, 21-12	0	
14	フジクラブ	富山	2	21-15, 21-5	0	2 21-10, 22-20 0
15	黒髪クラブ	長崎				

6組

16	NUTS	東京	2	21-13, 21-16	0	
17	串良クラブ	鹿児島	2	21-16, 21-18	0	2 21-7, 21-5 0
18	村上CC	新潟				

7組

19	川越グリーンパー	埼玉	2	21-2, 21-16	0	
20	美浜クラブ	和歌山	2	21-8, 21-7	0	2 21-7, 21-5 0
21	ファンキーズ	岩手				

8組

22	高千穂クラブ	宮崎	2	21-17, 21-18	0	
23	木太体協	北香川	2	18-21, 22-20, 21-19	1	2 14-21, 21-16, 21-13 1
24	SKC	兵庫				

9組

25	矢作東	愛知	2	21-7, 21-14	0	
26	川西CATS	山形	2	21-17, 21-17	0	2 21-14, 22-20 0
27	雅	福島				

10組

28	勝山クラブ	岡山	2	21-12, 21-16	0	
29	宮井plus	徳島	2	21-19, 21-15	0	2 21-13, 21-17 0
30	渡同好会	鳥取				

11組

31	豊里クラブ	京都	2	21-18, 21-17	0	
32	牧港ペアーズ	沖縄	2	20-22, 21-16, 21-17	1	2 18-21, 21-13, 21-14 1
33	BBC	広島				

12組

34	朝倉クラブ	秋田	2	21-19, 21-19	0	
35	みやぎ	宮城	2	21-14, 19-21, 21-14	1	2 21-15, 21-14 0
36	横川	栃木				

13組

37	サクシード	千葉	2	21-19, 21-13	0	
38	美瑛すずらん	北海道	2	24-22, 18-21, 21-9	1	2 21-19, 22-20 0
39	さざなみクラブ	熊本				

14組

40	貢竜クラブ	山梨	2	21-11, 21-4	0	
41	久枝フラワーズ	愛媛	2	17-21, 21-12, 21-16	1	2 21-7, 21-8 0
42	まっとうBees	石川				

15組

43	浜松フェニックス	静岡	2	21-7, 21-16	0	
44	ガッチャマン	群馬	2	21-6, 21-10	0	2 21-14, 21-11 0
45	O、M、C	福井	2	21-13, 21-14	0	
46	睦クラブ	奈良				

第9回 全国ママさんバレーボール冬季大会

グループ戦　2日目　　12月8日（日）　　結果

1組

39	さざなみクラブ	熊本			
			2 [21-12, 21-18, -] 0		
30	渡同好会	鳥取		2 [19-21, 21-13, 28-26]	1
			2 [21-18, 13-21, 21-17] 1		
23	木太体協	北香川			

2組

32	牧港ペアーズ	沖縄			
			2 [21-17, 22-20, -] 0		
25	矢作東	愛知		2 [21-18, 21-13, -]	0
			2 [21-19, 20-22, 21-16] 1		
44	ガッチャマン	群馬			

3組

41	久枝フラワーズ	愛媛			
			2 [16-21, 22-20, 21-14] 1		
34	朝倉クラブ	秋田		2 [21-14, 24-22, -]	0
			2 [19-21, 21-13, 21-11] 1		
24	S K C	兵庫			

4組

38	美瑛すずらん	北海道			
			2 [21-9, 21-13, -] 0		
42	まっとうBees	石川		2 [21-10, 21-8, -]	0
			2 [21-11, 21-18, -] 0		
33	B B C	広島			

5組

35	みやぎ	宮城			
			2 [21-19, 21-16, -] 0		
27	雅	福島		2 [21-19, 22-20, -]	0
			2 [19-21, 21-19, 21-4] 1		
43	浜松フェニックス	静岡			

6組

40	貢竜クラブ	山梨			
			2 [10-21, 21-18, 21-13] 1		
36	横川	栃木		2 [21-11, 21-16, -]	0
			2 [18-21, 21-17, 21-15] 1		
28	勝山クラブ	岡山			

7組

45	O、M、C	福井			
			2 [15-21, 21-6, 21-11] 1		
37	サクシード	千葉		2 [21-16, 22-24, 21-11]	1
			2 [21-12, 21-17, -] 0		
29	宮井	plus 徳島			

8組

46	睦クラブ	奈良			
			2 [21-13, 21-19, -] 0		
31	豊里クラブ	京都		2 [21-10, 21-15, -]	0
			2 [16-21, 21-10, 21-16] 1		
26	川西CATS	山形			

9組

6	北栄クラブ	岐阜			
			2 [21-17, 21-17, -] 0		
13	玉垣フェニックス	三重		2 [21-19, 14-21, 21-14]	1
			2 [19-21, 21-9, 21-18] 1		
18	村上CC	新潟			

10組

3	マックス	滋賀			
			2 [21-17, 21-10, -] 0		
12	風花	青森		2 [21-17, 21-14, -]	0
			2 [21-14, 21-14, -] 0		
19	川越グリーンパー	埼玉			

11組

20	美浜クラブ	和歌山			
			2 [21-13, 21-16, -] 0		
4	太子橋クラブ	大阪		2 [21-19, 21-19, -]	0
			2 [21-9, 21-15, -] 0		
11	葉山体育会	高知			

12組

15	黒髪クラブ	長崎			
			2 [21-12, 21-12, -] 0		
5	古志原クラブ	島根		2 [21-14, 11-21, 21-14]	1
			2 [21-17, 21-13, -] 0		
9	きやま	佐賀			

13組

2	BEEクラブ	茨城			
			2 [21-18, 21-16, -] 0		
8	Jクラブ	大分		2 [21-14, 21-14, -]	0
			2 [21-10, 21-16, -] 0		
16	N U T S	東京			

14組

17	串良クラブ	鹿児島			
			2 [21-19, 13-21, 21-19] 1		
1	末武クラブ	山口		2 [21-8, 23-21, -]	0
			2 [21-18, 14-21, 21-11] 1		
10	須恵第三	福岡			

15組

22	高千穂クラブ	宮崎			
			2 [21-18, 24-22, -] 0		
7	池田クラブ	長野			
			2 [21-7, 21-14, -] 0	2 [31-29, 21-19, -]	0
21	ファンキーズ	岩手			
			2 [21-14, 21-14, -] 0		
14	フジクラブ	富山			

第３１回全国ママさんバレーボールいそじ大会静岡県予選

日　時　2019 年 9 月 28 日（土）
2019 年 11 月 17 日（日）
会　場　富士川体育館
富士川第二中学校体育館

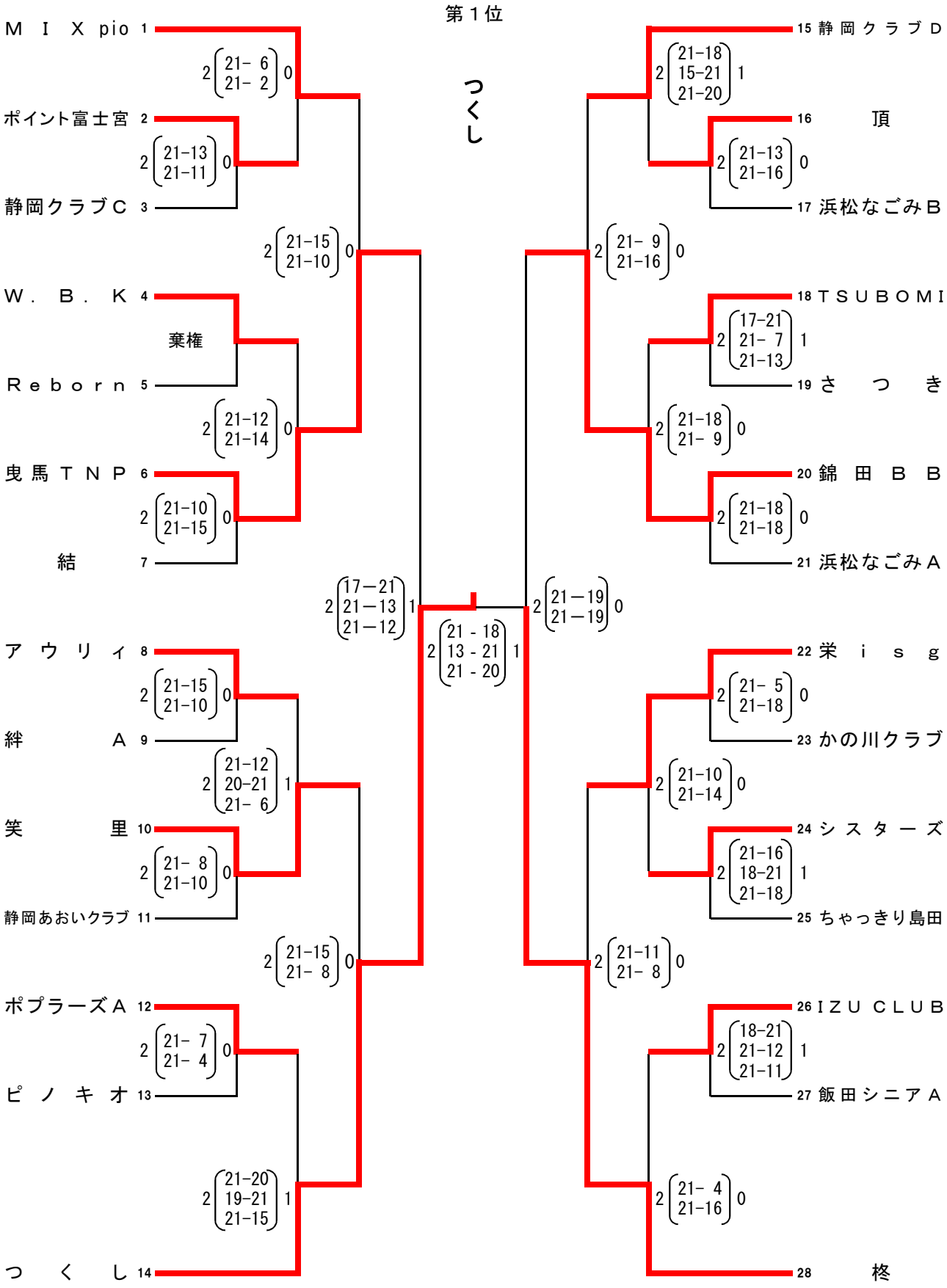

第45回　静岡県ママさんバレーボール選手権大会

期 日　　2020 年　1 月 26 日 （ 日 ）
会 場　　掛川市南体育館　し～すぽ

Ａグループ

優　勝

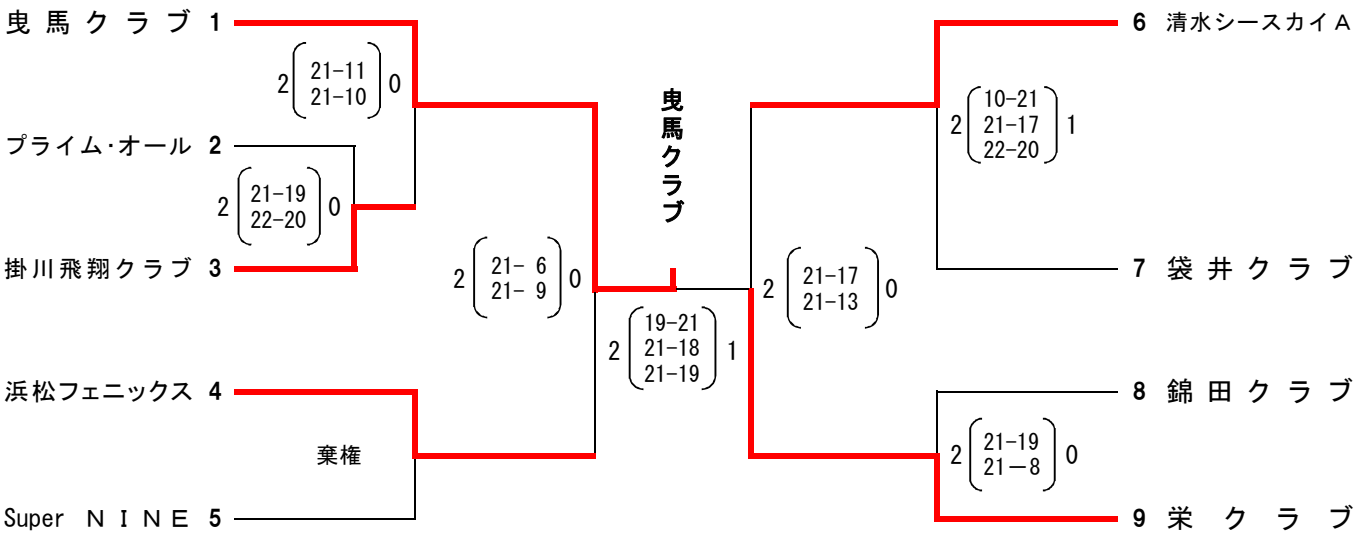

Ｂグループ

優　勝

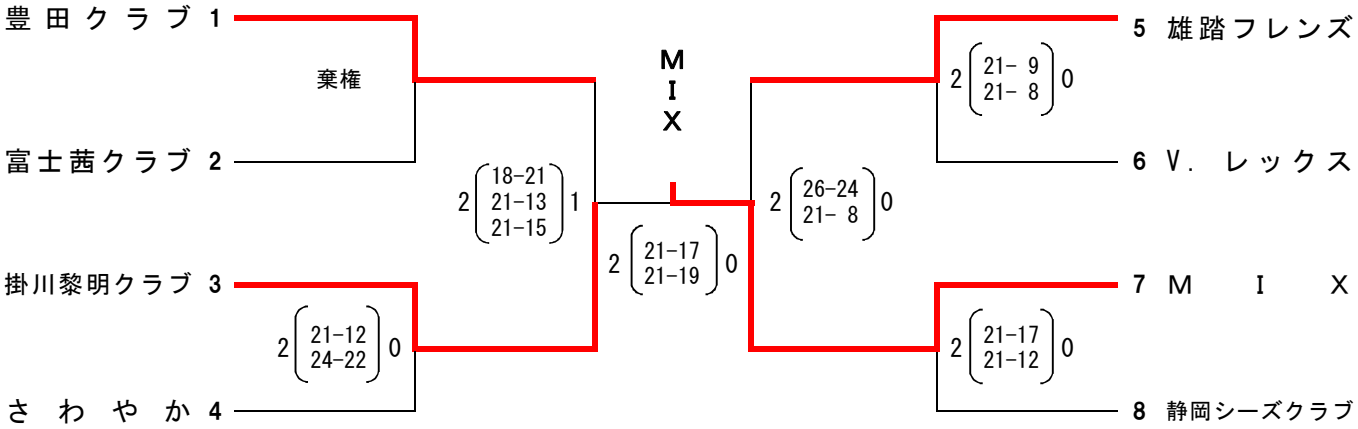

2019年度　静岡県ママさんバレーボール優勝大会

期　日　2019 年 11 月 9 日
会　場　藤枝市民体育館
藤枝市立稲葉小学校体育館

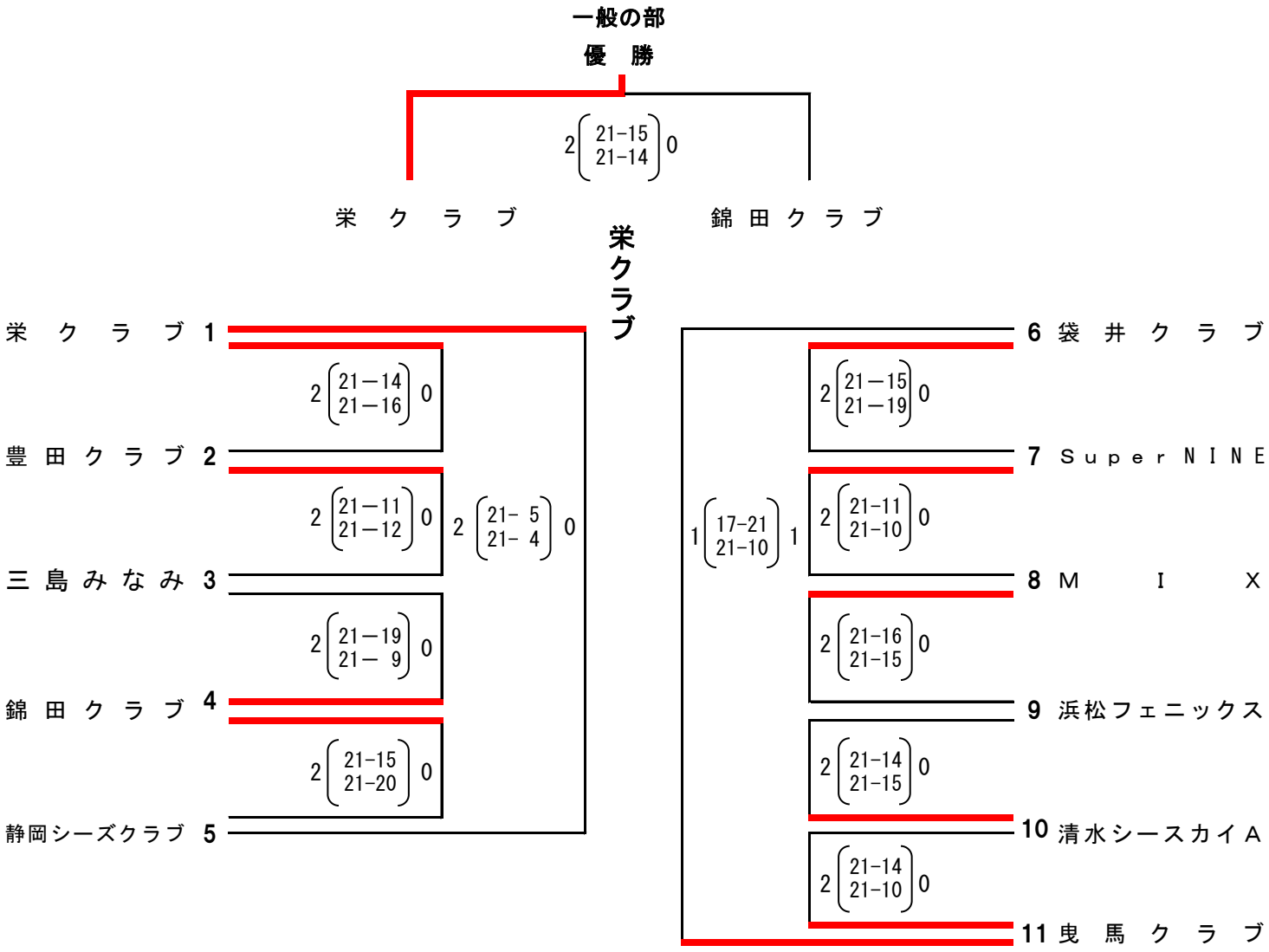

2019年度　静岡県ママさんバレーボール優勝大会

期　日　　2019 年 11 月 9 日

会　場　　藤 枝 市 民 体 育 館

藤枝市立稲葉小学校体育館

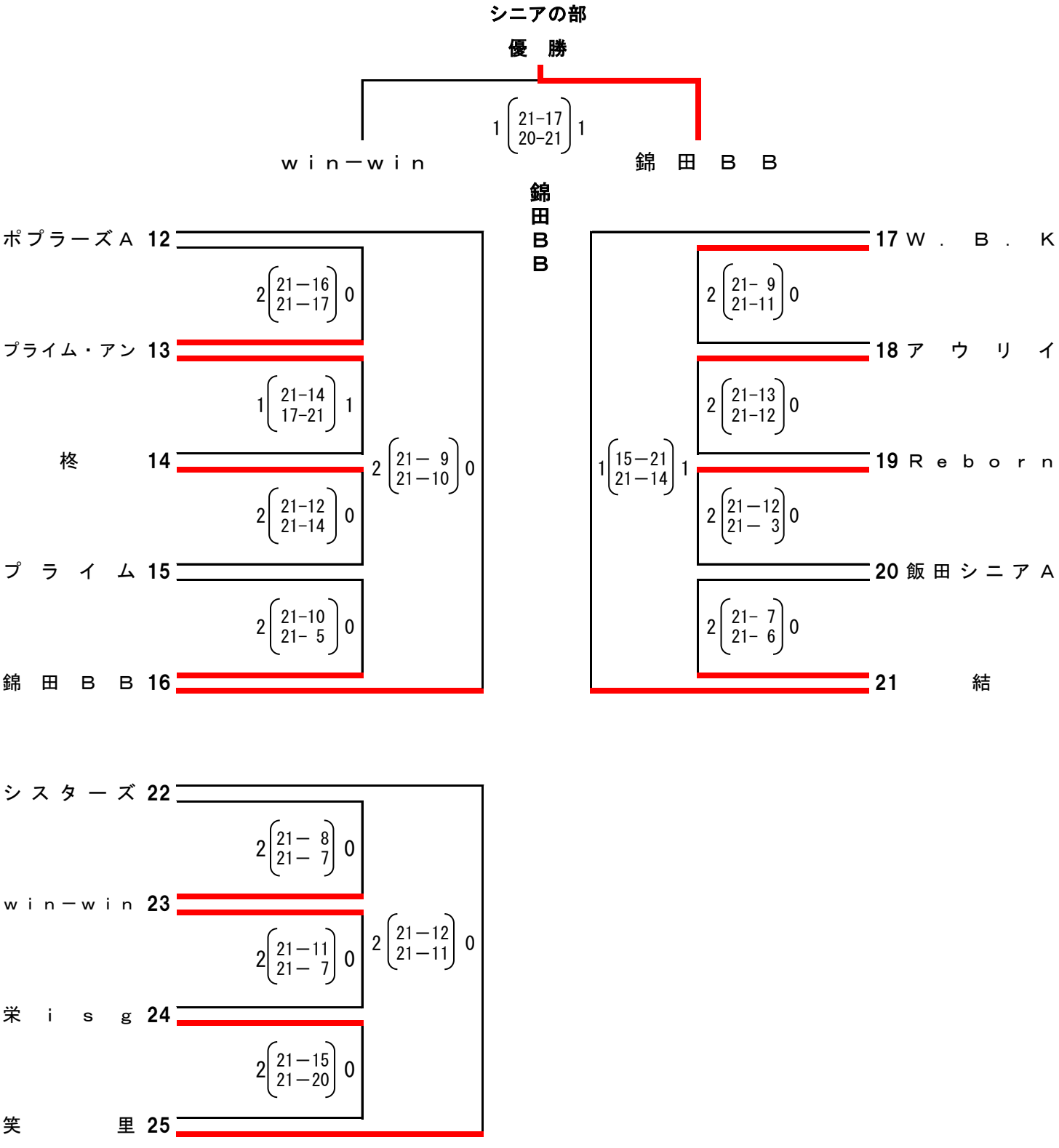

2019年度
第2回 東海ママさんバレーボール　ウィンターCup　結果

期　日　２０１９年１２月１５日（日）

場　所　東遠カルチャーパーク総合体育館「さんりーな」

A 組

Aコート

袋井クラブ（静岡）1
雅　クラブ（愛知）2
羽　津（三重）3
KANNA（岐阜）4

袋井クラブ	2	21-14 21-16	0			
雅　クラブ	2	21-3 21-8	0	2	21-17 21-10	0
羽　津	2	21-19 21-15	0			
KANNA						

Bコート

六ッ美クラブ（愛知）5
加　茂　女（岐阜）6
志峰クラブ（三重）7
三　日　月（静岡）8

六ッ美クラブ	2	21-10 21-11	0			
加　茂　女	2	17-21 21-15 21-13	1	2	21-7 21-6	0
志峰クラブ	2	21-17 21-13	0			
三　日　月						

B 組

Cコート

玉垣フェニックス（三重）9
錦田クラブ（静岡）10
興文クラブ（岐阜）11
キャッツ（愛知）12

玉垣フェニックス	2	21-15 22-20	0			
錦田クラブ	2	21-18 19-21 21-10	1	2	21-10 19-21 21-19	1
興文クラブ	2	18-21 21-12 21-14	1			
キャッツ						

Dコート

KAYOクラブ（岐阜）13
レインボウ（三重）14
豊田クラブ（静岡）15
悠球倶楽部（愛知）16

KAYOクラブ	2	21-9 21-7	0			
レインボウ	2	21-18 17-21 21-15	1	2	21-17 14-21 21-16	1
豊田クラブ	2	21-8 21-14	0			
悠球倶楽部						

決勝トーナメント

A 組

Aコート1位　雅クラブ（愛知）
Bコート1位　六ッ美クラブ（愛知）

雅クラブ	2	13-21 21-15 21-19	1	雅クラブ
六ッ美クラブ				

優勝　雅クラブ（愛知）

準優勝　六ッ美クラブ（愛知）

B 組

Cコート1位　錦田クラブ（静岡）
Dコート1位　KAYOクラブ（岐阜）

錦田クラブ	2	19-21 25-23 21-16	1	KAYOクラブ
KAYOクラブ				

優勝　KAYOクラブ（岐阜）

準優勝　錦田クラブ（静岡）

大学部

［掲載大会］

《県内》

- 令和元年度　第35回　静岡県大学バレーボール選手権大会
- 第44回 静岡県大学バレーボールリーグ戦

《東海》

- 第147回　東海大学男女バレーボールリーグ戦　春季大会
- 第148回　東海大学男女バレーボールリーグ戦　秋季大会

《西日本》

- 2019年度　第45回西日本バレーボール大学 男女選手権大会

※「黒鷲旗」、「天皇杯・皇后杯」、「国体」、「中部総合」の大会結果は『全体』の項目に掲載

《大会結果》

令和元年度　第35回　静岡県大学バレーボール選手権大会

令和1年6月9日
於：このはなアリーナ

男子優勝　日本大学国際関係学部（26大会ぶり2回目）

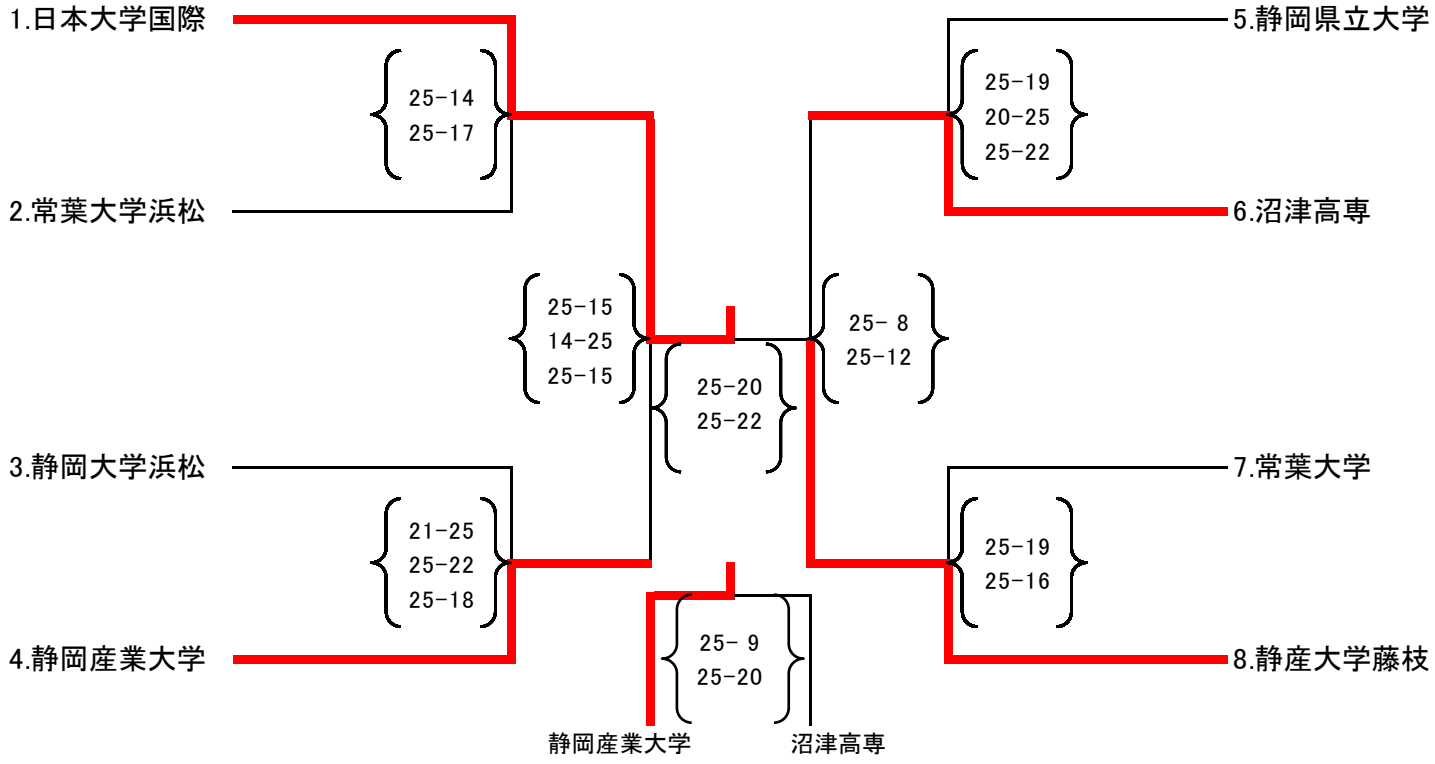

女子優勝　静岡産業大学藤枝（2大会ぶり10回目）

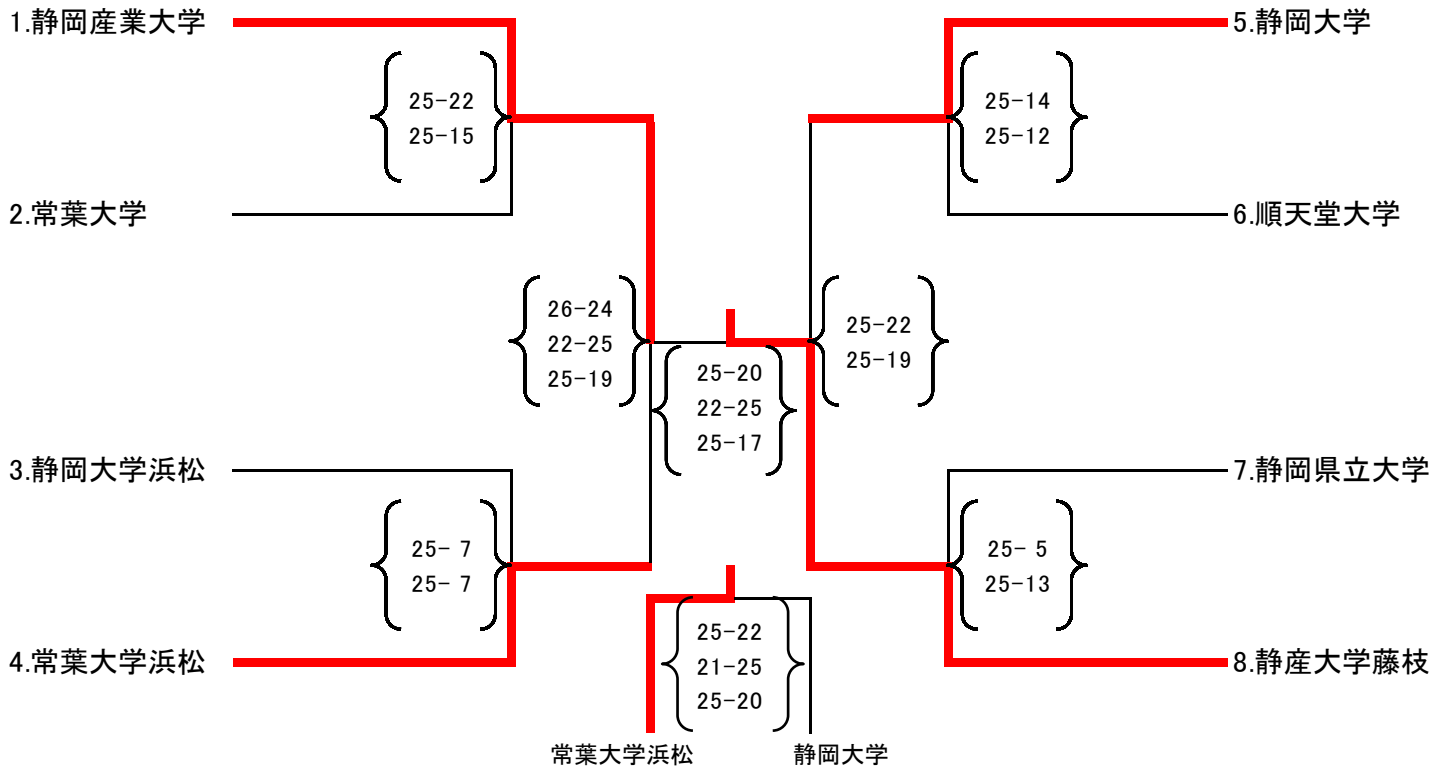

男子　予選リーグ≪11月3日　静岡県立大学≫

Aリーグ	日大国際	静大浜松	常葉大	
日大国際		25-19 25-17	26-24 25-12	1
静大浜松	0-2		17-25 25-22 25-16	2
常葉大	0-2	1-2		3

Bリーグ	静産大藤枝	常葉大浜松	静岡大	
静産大藤枝		25-15 25-16	23-25 25-21 25-19	1
常葉大浜松	0-2		11-25 17-25	3
静岡大	1-2	2-0		2

Cリーグ	静岡産業大	静岡県立大	沼津高専	
静岡産業大		28-26 25-17	25-13 25-15	1
静岡県立大	0-2		25-27 25-21 25-17	2
沼津高専	0-2	1-2		3

男子　決勝リーグ≪11月17日　日大桜アリーナ≫

1位リーグ	日大国際	静産大藤枝	静岡産業大	
日大国際		25-22 25-23	25-16 25-14	1
静産大藤枝	0-2		25-15 25-17	2
静岡産業大	0-2	0-2		3

2位リーグ	静大浜松	静岡大	静岡県立大	
静大浜松		25-18 25-21	25-19 25-22	4
静岡大	0-2		25-19 25-14	5
静岡県立大	0-2	0-2		6

3位リーグ	常葉大	常葉大浜松	沼津高専	
常葉大		25-15 25-22	25-18 25-22 25-19	7
常葉大浜松	0-2		25-19 25-22	8
沼津高専	1-2	0-2		9

予選リーグ結果

A1位	日本大学国際関係学部
A2位	静岡大学浜松校舎
A3位	常葉大学
B1位	静岡産業大学藤枝校舎
B2位	静岡大学
B3位	常葉大学浜松
C1位	静岡産業大学
C2位	静岡県立大学
C3位	沼津工業高等専門学校

決勝リーグ結果

優　勝	日本大学国際関係学部
準優勝	静岡産業大学藤枝校舎
第3位	静岡産業大学
第4位	静岡大学浜松校舎
第5位	静岡大学
第6位	静岡県立大学
第7位	常葉大学
第8位	常葉大学浜松
第9位	沼津工業高等専門学校

女子　予選リーグ≪11月3日　静岡大学≫

Dリーグ	静産大藤枝	静大浜松	静岡県立大	静岡大	
静産大藤枝		25-8 25-6	25-11 25-10	18-25 22-25	2
静大浜松	0-2		18-25 25-20 21-25	9-25 11-25	4
静岡県立大	0-2	2-1		14-25 12-25	3
静岡大	2-0	2-0	2-0		1

Eリーグ	静岡産業大	順大保健	常葉大	常葉大浜松	
静岡産業大		25-15 25-9	25-16 25-15	16-25 25-11 25-22	1
順大保健	0-2		19-25 10-25	15-25 14-25	4
常葉大	0-2	2-0		18-25 15-25	3
常葉大浜松	1-2	2-0	2-0		2

女子　決勝リーグ≪11月17日　日大桜アリーナ≫

決勝トーナメント

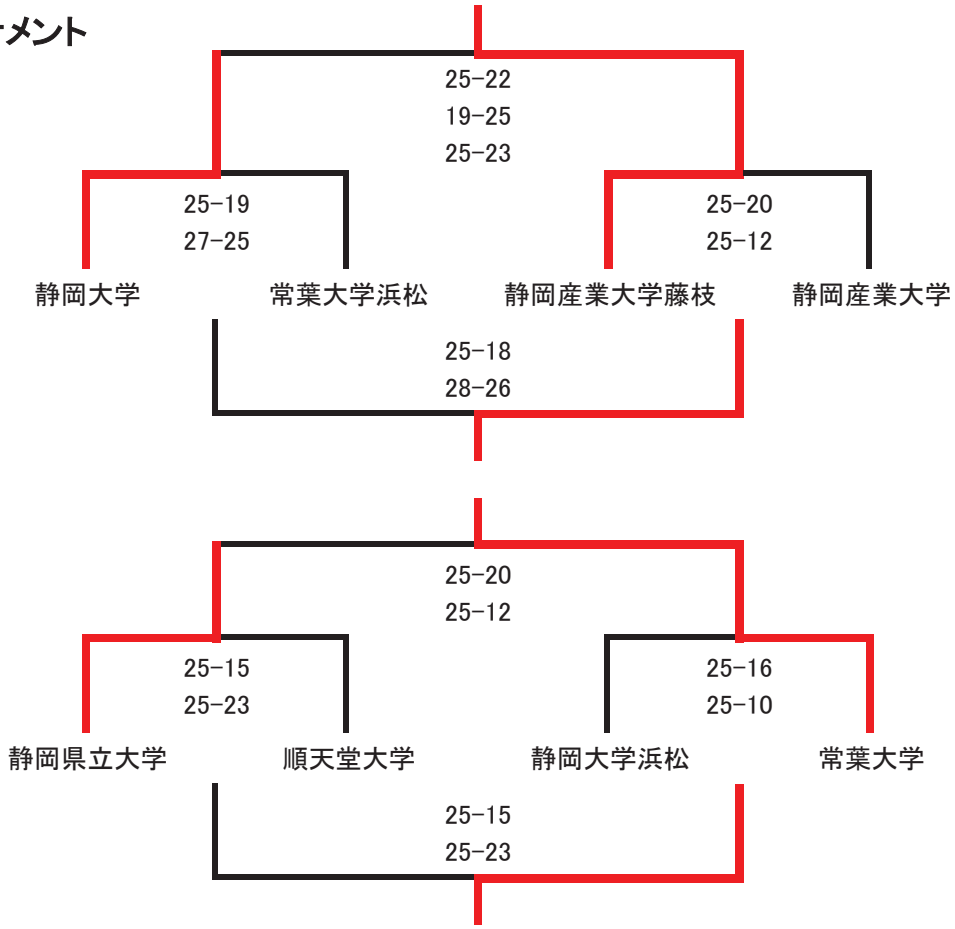

予選リーグ結果

D1位	静岡大学
D2位	静岡産業大学藤枝校舎
D3位	静岡県立大学
D4位	静岡大学浜松校舎
E1位	静岡産業大学
E2位	常葉大学浜松
E3位	常葉大学
E4位	順天堂大学保健看護学部

決勝リーグ結果

優　勝	静岡産業大学藤枝校舎
準優勝	静岡大学
第3位	静岡産業大学
第4位	常葉大学浜松
第5位	常葉大学
第6位	静岡県立大学
第7位	静岡大学浜松校舎
第8位	順天堂大学保健看護学部

記　録

第１４７回　東海大学男女バレーボールリーグ戦　春季大会

〈男子の部〉

－１部リーグ－

静岡産業大学　８位（０勝７敗）

－２部リーグ－

日本大学国際関係学部　３位（４勝３敗）

静岡産業大学藤枝　６位（３勝４敗）

－３部リーグ－

静岡大学　３位（４勝２敗）

－４部リーグ－

常葉大学浜松校舎　７位（１勝５敗）

－５部Ａリーグ－

常葉大学　１位（４勝０敗）

－５部Ｂリーグ－

静岡大学浜松校舎　１位（３勝０敗）

―５部リーグ順位決定戦―

日本福祉大学　２－０　常葉大学

静岡大学浜松校舎　２－０　東邦大学

日本福祉大学　２－０　静岡大学浜松校舎

〈女子の部〉

－１部リーグ－

静岡産業大学　８位（０勝１０敗）

－２部リーグ－

静岡大学　５位（３勝４敗）

静岡産業大学藤枝　６位（２勝５敗）

－３部リーグ－

常葉大学浜松校舎　１位（６勝０敗）

－４部リーグＡ－

常葉大学　２位（３勝１敗）

静岡県立大学　３位（２勝２敗）

静岡大学浜松校舎　４位（０勝３敗）

―４部リーグ順位決定戦―

名古屋大学　２－０　常葉大学

【チャレンジリーグプレーオフ・入替戦】

〈男子の部〉

至学館大学　３－２　静岡産業大学

●２部降格

常葉大学浜松校舎

●５部自動降格

愛知工業大学　２－０　静岡大学浜松校舎

●５部残留

〈女子の部〉

皇學館大学　３－１　静岡産業大学

●２部降格

椙山女学園大学　２－０　常葉大学浜松校舎

東海学園大学　３－２　常葉大学浜松校舎

●３部残留

第１４８回　東海大学男女バレーボールリーグ戦　秋季大会

〈男子の部〉

－２部リーグ－

日本大学国際関係学部	４位（４勝３敗）
静岡産業大学藤枝校舎	５位（３勝４敗）
静岡産業大学	８位（０勝７敗）

－３部リーグ－

静岡大学	５位（３勝３敗）

―５部Ａリーグ―

常葉大学	２位（２勝２敗）
常葉大学浜松校舎	３位（２勝２敗）

―５部Ｂリーグ―

静岡大学浜松校舎	１位（３勝１敗）
静岡県立大学	５位（０勝４敗）

―５部リーグ順位決定戦―

常葉大学	２－０	静岡大学浜松校舎
常葉大学	２－１	名古屋市立大学

〈女子の部〉

－２部リーグ－

静岡産業大学藤枝	４位（４勝６敗）
静岡大学	７位（１勝６敗）
静岡産業大学	８位（０勝７敗）

－３部リーグ－

常葉大学浜松校舎	１位（５勝０敗）

－４部Ａリーグ－

常葉大学	３位（２勝２敗）

－４部Ｂリーグ－

静岡県立大学	３位（２勝２敗）
静岡大学浜松校舎	５位（０勝４敗）

【チャレンジリーグプレーオフ・入替戦】

〈男子の部〉

東海学園大学	３－０	静岡産業大学
		●３部降格
東海学園大学	２－０	常葉大学
		○４部自動降格

〈女子の部〉

愛知淑徳大学	２－１	常葉大学浜松校舎
静岡大学	３－０	常葉大学浜松校舎
○２部残留		●３部残留
静岡産業大学	３－０	愛知淑徳大学
○２部残留		

２０１９年度　第４５回　西日本バレーボール大学選手権大会

〈男子の部　兵庫　6 月 27 日－30 日〉

〇予選リーグ

大阪産業大学	２－０	静岡産業大学藤枝
静岡産業大学藤枝	２－０	皇學館大学
大阪経済法科大学	２－１	静岡産業大学
静岡産業大学	２－１	香川大学

〇決勝トーナメント　１回戦

愛知大学	２－１	静岡産業大学藤枝

〇決勝トーナメント　２回戦

関西福祉大学	２－０	静岡産業大学

〈女子の部　広島　6 月 27 日－30 日〉

〇予選リーグ

広島文化学園大学	２－０	静岡産業大学
京都華頂大学	２－０	静岡産業大学
京都橘大学	２－０	静岡産業大学藤枝
びわこ成蹊スポーツ大学	２－１	静岡産業大学藤枝

※予選リーグ、決勝トーナメントについて詳しくは別紙。

2019年度 第45回 西日本バレーボール大学男子選手権大会

【予選グループ戦　試合結果】

6月27日(木)

A

1 大阪大谷大学 2 (25-13 25-19) 0
2 愛知学院大学 2 (25-23 25-16) 0
3 四天王寺大学 2 (25-15 25-18) 0
4 熊本学園大学

G

25 近畿大学 2 (25-12 25-21) 0
26 志學館大学 2 (25-10 25-14) 0
27 森ノ宮医療大学 2 (16-25 25-23 25-23) 1
28 高知大学

L

45 立命館大学 2 (25-19 25-17) 0
46 松山大学 2 (25-18 25-22) 0
47 大阪学院大学 2 (25-12 25-14) 0
48 日本経済大学

B

5 龍谷大学 2 (25-11 25-11) 0
6 中部大学 2 (25-15 25-20) 0
7 同志社大学 2 (25-17 22-25 25-23) 1
8 中京大学

H

29 東亜大学 2 (25-14 25-13) 0
30 香川大学 2 (24-22 23-25 25-15) 1
31 大阪経済法科大学 2 (20-25 25-18 25-23) 1
32 静岡産業大学

M

49 京都産業大学 2 (25-21 25-27 25-19) 1
50 大同大学 2 (25-6 25-9) 0
51 大阪経済大学 2 (25-14 25-15) 0
52 高知工科大学

C

9 福山平成大学 2 (25-13 25-16) 0
10 崇城大学 2 (25-7 25-17) 0
11 大阪教育大学 2 (25-16 25-22) 0
12 愛媛大学

I

33 関西学院大学 2 (25-14 25-14) 0
34 中部学院大学 2 (25-13 25-19) 0
35 甲南大学 2 (14-25 25-23 25-22) 1
36 朝日大学

N

53 明治国際医療大学 2 (25-14 25-16) 0
54 長崎国際大学 2 (25-21 25-20) 0
55 神戸国際大学 2 (25-18 25-21) 0
56 九州産業大学

D

13 大阪産業大学 2 (25-17 25-21) 0
14 静岡産業大学藤枝校舎 2 (26-24 25-18) 0
15 関西福祉大学 2 (25-11 25-20) 0
16 皇學館大学

J

37 徳山大学 2 (25-11 25-15) 0
38 西日本工業大学 2 (25-20 25-22) 0
39 姫路獨協大学 2 (27-25 25-20) 0
40 愛知産業大学

O

57 大阪国際大学 2 (25-16 25-14) 0
58 九州共立大学 2 (25-17 25-16) 0
59 びわこ成蹊スポーツ大学 2 (27-25 25-21) 0
60 愛知教育大学

E

17 佛教大学 2 (25-20 25-17) 0
18 岐阜協立大学 2 (25-15 25-12) 0
19 大阪商業大学 2 (25-15 25-23) 0
20 神戸大学

K

41 山口大学（棄権） 2 (25- 0 25- 0) 0
42 福岡大学 2 (25-16 25-17) 0
43 大阪体育大学 2 (25-12 25-18) 0
44 佐賀大学

P

61 天理大学 2 (25-20 25-17) 0
62 神戸学院大学 2 (25-20 19-25 25-18) 1
63 広島大学 2 (25-20 25-22) 0
64 至学館大学

F

21 桃山学院大学 2 (26-24 25-18) 0
22 名城大学 2 (25-16 26-24) 0
23 関西大学 2 (25-21 25-23) 0
24 愛知大学

設定時間		
	開館時間	9:00
	競技フロア開放	9:19
	第1試合プロトコール	9:49
	第1試合開始	10:00

試合会場	
a･b･cコート…	ベイコム総合体育館 <メインアリーナ>
dコート…	ベイコム総合体育館 <サブアリーナ>
e･f･gコート…	兵庫県立総合体育館 <メインアリーナ>
hコート…	兵庫県立総合体育館 <サブアリーナ>

2019年度 第45回 西日本バレーボール大学男子選手権大会

【決勝トーナメント戦 試合結果】

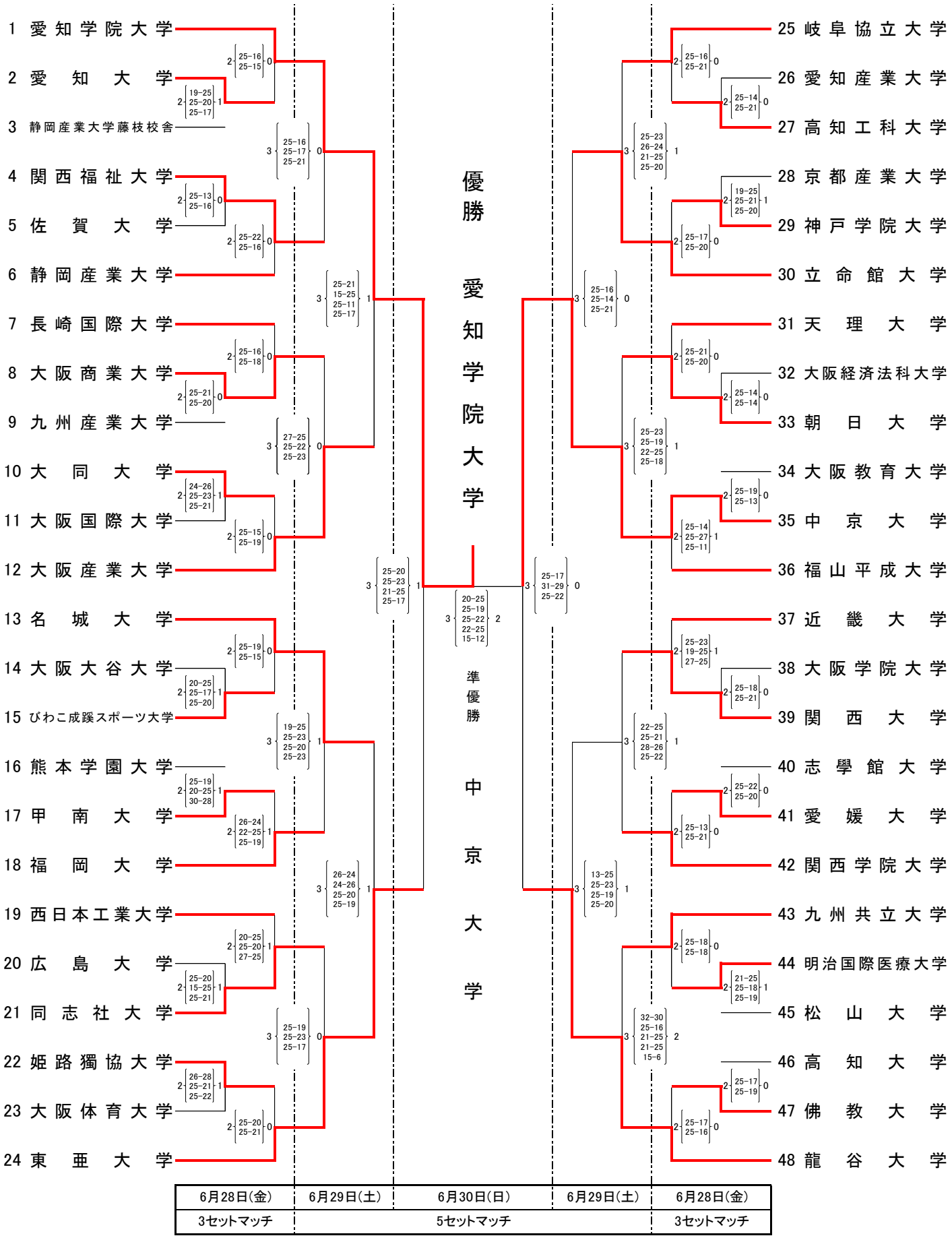

設定時間	開館時間		競技フロア開放	
	9:00		28日	29日・30日
			9:19	9:15
	第1試合プロトコール		第1試合開始	
	28日	29日・30日	10:00	
	9:49	9:45		

試合会場
A・B・C・特コート… ベイコム総合体育館 <メインアリーナ>
Dコート… ベイコム総合体育館 <サブアリーナ>
E・F・Gコート… 兵庫県立総合体育館 <メインアリーナ>
Hコート… 兵庫県立総合体育館 <サブアリーナ>

2019年度 第45回 西日本バレーボール大学女子選手権大会
【予選グループ戦　試合結果】
6月27日(木)

A

a1
1 関西大学
2 (25 - 19 / 25 - 19 / -)
2 愛媛大学

b1
3 山陽学園大学
2 (25 - 6 / 25 - 14 / -) 0
4 中部学院大学

2 (25 - 16 / 25 - 14 / -) 0 a7

G

a4
25 関西学院大学
2 (25 - 10 / 25 - 22 / -) 0
26 岐阜協立大学

b4
27 流通科学大学
2 (25 - 20 / 26 - 24 / -) 0
28 長崎純心大学

2 (25 - 21 / 25 - 13 / -) 0 c8

M

e1
49 芦屋大学
2 (25 - 18 / 22 - 25 / 25 - 23) 1
50 東海学院大学

f1
51 大阪体育大学
2 (25 - 12 / 25 - 18 / -) 0
52 高松大学・短期大学

2 (25 - 22 / 25 - 15 / -) 0 e6

B

c1
5 広島国際大学
2 (25 - 22 / 23 - 25 / 25 - 18) 1
6 中京大学

d1
7 関女・福科大学
2 (25 - 16 / 25 - 20 / -) 0
8 四国大学

2 (23 - 25 / 25 - 7 / 25 - 20) 1 b7

H

c4
29 龍谷大学
2 (25 - 21 / 26 - 28 / 25 - 21) 0
30 至学館大学

d4
31 姫路獨協大学
2 (25 - 23 / 22 - 25 / 25 - 10) 1
32 愛知教育大学

2 (25 - 19 / 25 - 18 / -) 0 d8

N

e2
53 福山平成大学
2 (28 - 26 / 22 - 25 / 28 - 26) 1
54 皇學館大学

f2
55 佛教大学
2 (20 - 25 / 25 - 21 / 26 - 24) 0
56 大阪教育大学

2 (25 - 12 / 25 - 17 / -) 0 f6

C

a2
9 神戸親和女子大学
2 (25 - 9 / 25 - 4 / -) 0
10 福岡女学院大学

b2
11 京都産業大学
2 (22 - 25 / 25 - 21 / 25 - 21) 1
12 志學館大学

2 (25 - 13 / 25 - 12 / -) 0 c7

I

a5
33 千里金蘭大学
2 (25 - 12 / 25 - 13 / -) 0
34 香蘭女子短期大学

b5
35 大阪大谷大学
2 (25 - 22 / 27 - 25 / -) 0
36 松山大学

2 (26 - 24 / 25 - 17 / -) 0 a9

O

e3
57 環太平洋大学
2 (25 - 19 / 25 - 17 / -) 0
58 園田学園女子大学

f3
59 明治国際医療大学
2 (25 - 14 / 25 - 17 / -) 0
60 高知大学

2 (25 - 9 / 25 - 9 / -) 0 e7

D

c2
13 広島文化学園大学
2 (25 - 6 / 25 - 11 / -) 0
14 静岡産業大学

d2
15 京都華頂大学
2 (25 - 16 / 18 - 25 / 25 - 16) 1
16 中九州短期大学

2 (25 - 18 / 25 - 17 / -) 0 d7

J

c5
37 神戸学院大学
2 (25 - 23 / 25 - 22 / -) 0
38 長崎国際大学

d5
39 武庫川女子大学
2 (25 - 10 / 25 - 20 / -) 0
40 鹿児島女子短期大学

2 (20 - 25 / 25 - 16 / 25 - 18) 1 b9

P

e4
61 天理大学
2 (25 - 17 / 27 - 25 / -) 0
62 九州共立大学

f4
63 大阪学院大学
2 (25 - 17 / 25 - 20 / -) 0
64 松山東雲女子大学

2 (25 - 23 / 23 - 25 / 29 - 27) 1 f7

E

a3
17 京都橘大学
2 (25 - 6 / 25 - 13 / -) 0
18 静岡産業大学藤枝校舎

b3
19 びわこ成蹊スポーツ大学
2 (25 - 20 / 25 - 23 / -) 0
20 佐賀大学

2 (23 - 25 / 25 - 19 / 25 - 12) 1 a8

K

a6
41 大阪国際大学
2 (25 - 21 / 25 - 13 / -) 0
42 愛知学院大学

b6
43 滋賀短期大学
2 (25 - 17 / 25 - 17 / -) 0
44 名古屋学院大学

2 (25 - 15 / 25 - 10 / -) 0 c9

Q

e5
65 広島大学
2 (25 - 14 / 17 - 25 / 25 - 18) 1
66 西南女学院大学

f5
67 同志社大学
2 (25 - 16 / 25 - 15 / -) 0
68 高知工科大学

2 (25 - 21 / 25 - 15 / -) 0 e8

F

c3
21 帝塚山大学
2 (25 - 17 / 25 - 16 / -) 0
22 鈴鹿大学

d3
23 至誠館大学
2 (25 - 16 / 20 - 25 / 25 - 18) 1
24 高田短期大学

2 (24 - 26 / 25 - 20 / 25 - 23) 1 b8

L

c6
45 関西外国語大学
2 (25 - 11 / 25 - 13 / -) 0
46 福岡大学

d6
47 兵庫大学
2 (25 - 12 / 26 - 24 / -) 0
48 関西福祉大学

2 (25 - 18 / 25 - 19 / -) 0 d9

69 鹿屋体育大学（第1シード）

会場	a・b・c・dコート… 広島県立総合体育館〈メインアリーナ〉 e・fコート… 広島県立総合体育館〈サブアリーナ〉

高校部

［掲載大会］

● 令和元年度 第67回静岡県高等学校総合体育大会バレーボール競技　各地区予選

→ 令和元年度 第67回静岡県総合体育大会バレーボール競技

→ 第66回 東海高等学校総合体育大会バレーボール競技

→ 第69回 中部日本６人制バレーボール総合男女選手権大会

→ 令和元年度 全国高等学校総合体育大会 バレーボール競技大会

● 静岡県各地区高等学校 バレーボール選手権大会

● 令和元年度　第72回全日本バレーボール高等学校選手権大会　静岡県予選大会

→ 第72回全日本バレーボール高等学校選手権大会

● 静岡県高等学校新人体育大会バレーボール競技　地区予選大会
兼　第38回静岡県高等学校バレーボール選手権大会　地区予選大会

→ 静岡県高等学校新人体育大会バレーボール競技
兼　第38回静岡県高等学校バレーボール選手権大会

→ ※第26回東海高等学校バレーボール選抜大会
（感染症予防のため、中止となりました）

● 第46回全国高等学校定時制・通信制大会

※「黒鷲旗」、「天皇杯・皇后杯」、「国体」の大会結果は『全体』の項目に掲載

※ビーチバレー競技の大会結果は『ビーチバレー専門部』の項目に掲載

令和元年度　静岡県高等学校総合体育大会バレーボール競技東部地区予選大会

男子の部

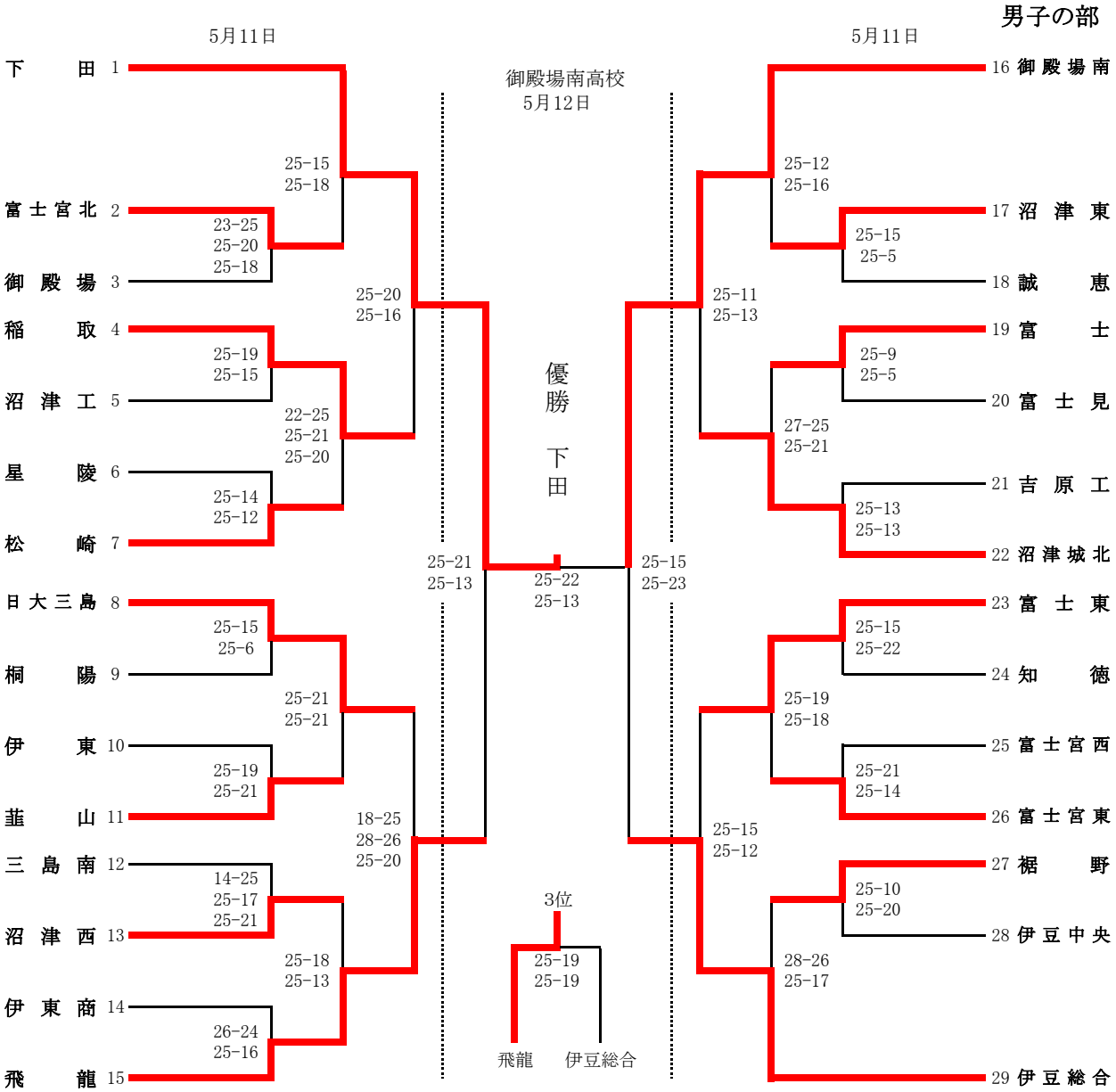

1～7、16～22は　御殿場南高校体育館　　8～15、23～29　は日大三島高校体育館

男子結果

1位（下　田）
2位（御殿場南）
3位（飛　龍）
4位（伊豆総合）
5位（沼津城北）
6位（稲　取）
7位（富　士　東）
8位（日大三島）
9位（松　崎）
10位（沼　津　東）
11位（富士宮東）
12位（沼　津　西）

以上の12チームが5月25日26日、6月2日に行われる県大会（東部地区会場・このはなアリーナ）

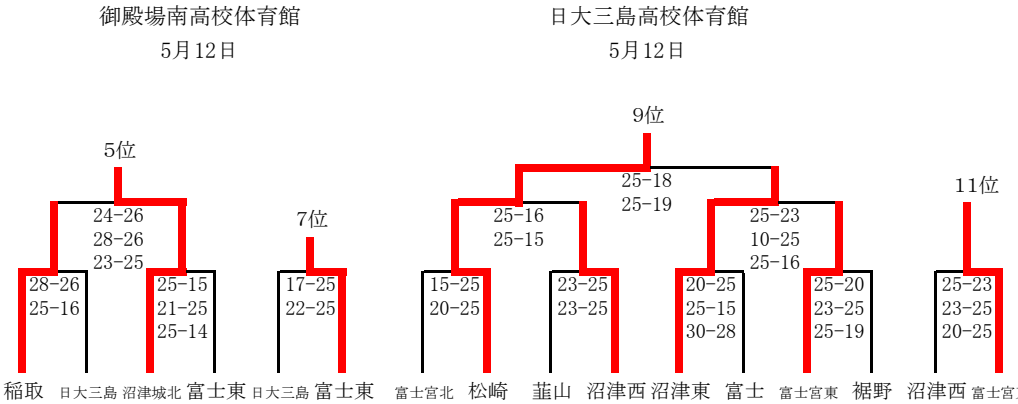

稲取　日大三島 沼津城北 富士東　日大三島 富士東　富士宮北 松崎　韮山 沼津西 沼津東 富士　富士宮東 裾野　沼津西 富士宮東 に出場する。

令和元年度　静岡県高等学校総合体育大会バレーボール競技　東部地区予選大会

開催日　令和元年5月11日，12日
会　場　三島南高校、沼津西高校、小山高校

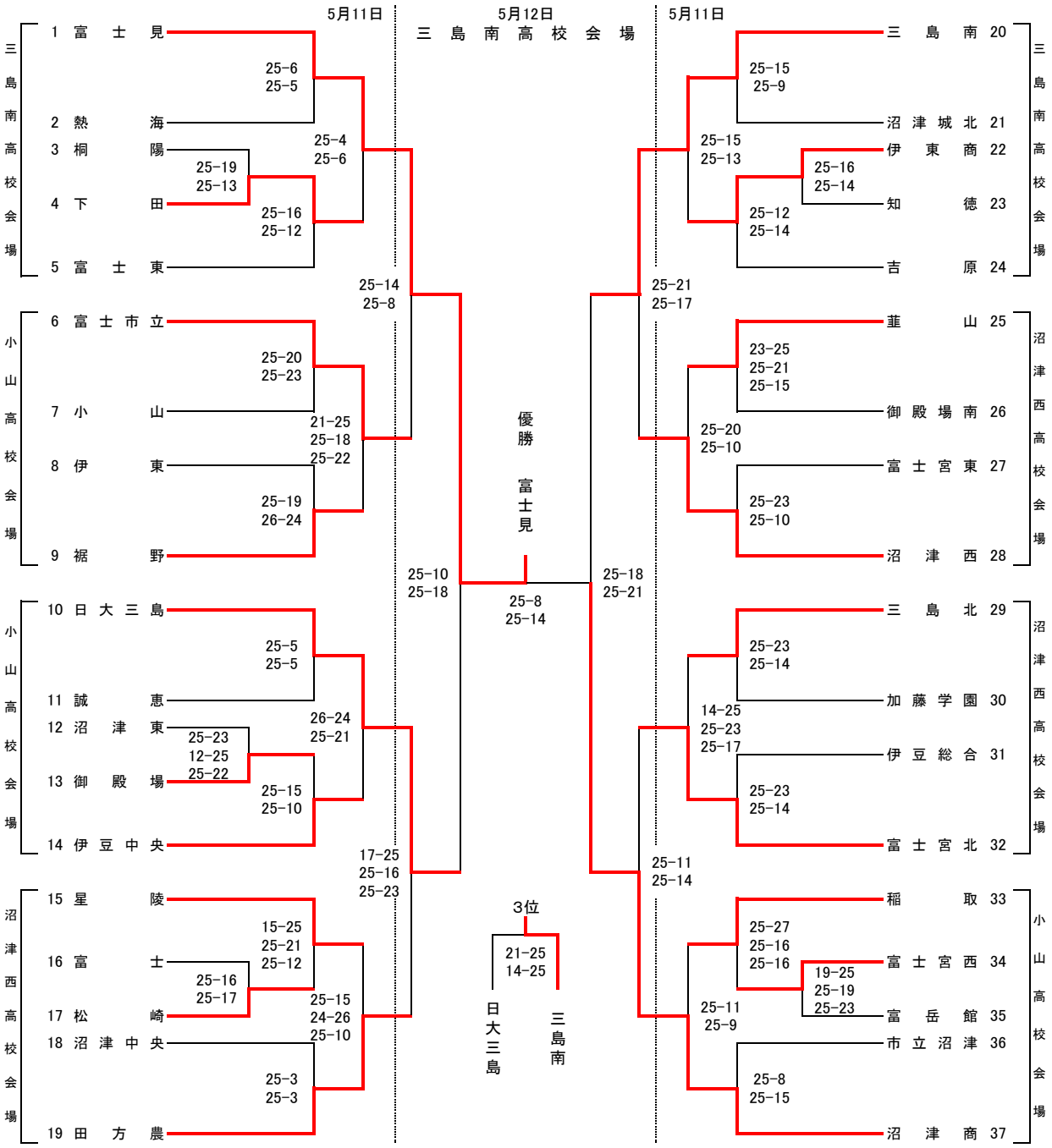

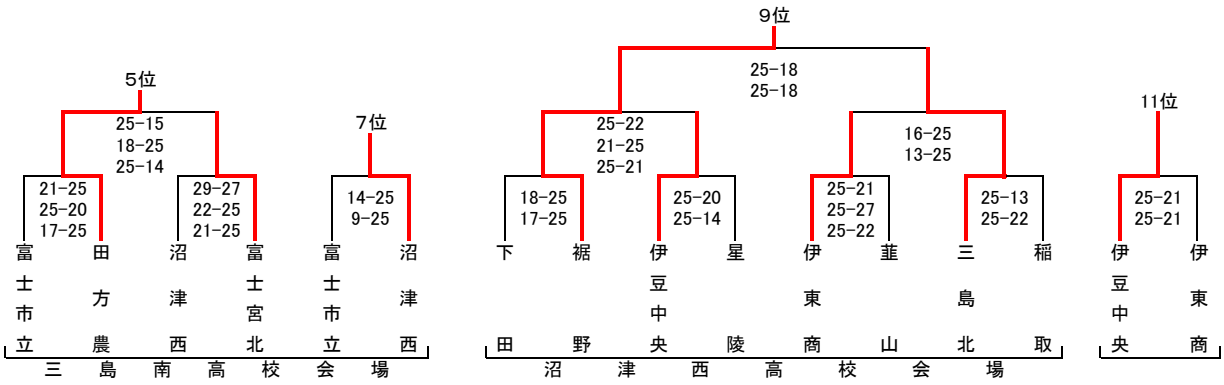

1位	富士見
2位	沼津商
3位	三島南
4位	日大三島
5位	田方農
6位	富士宮北
7位	沼津西
8位	富士市立
9位	裾野
10位	三島北
11位	伊豆中央
12位	伊東商

1位～12位は5月25日、26日（東部地区）、6月2日（このはなアリーナ）で行われる県大会に出場します。

令和元年度 第67回　静岡県高等学校総合体育大会バレーボール競技
中部地区予選大会 結果

日付　5月11日(土):科学技術高校・静岡農業高校
5月12日(日):静岡市立高校

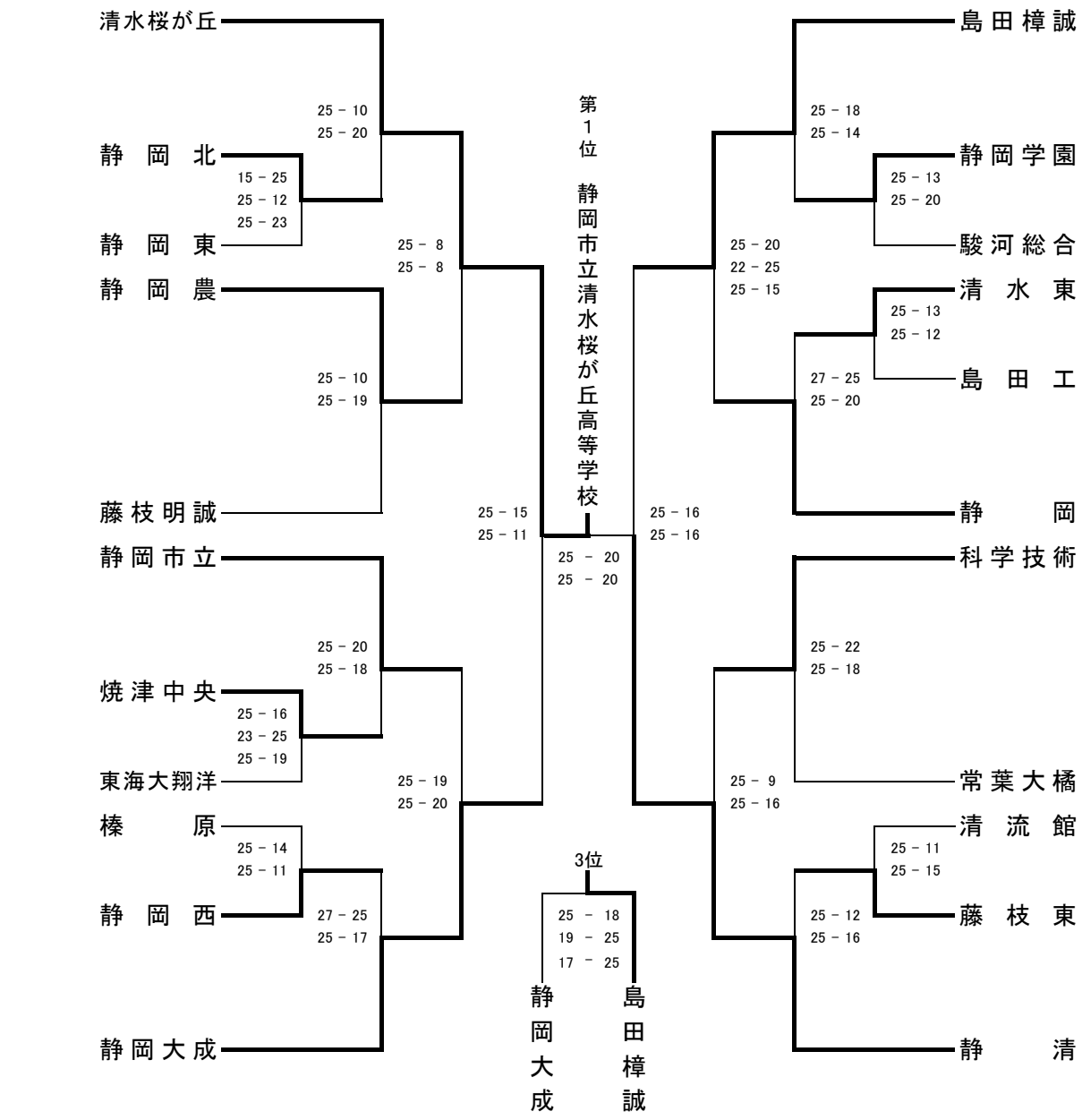

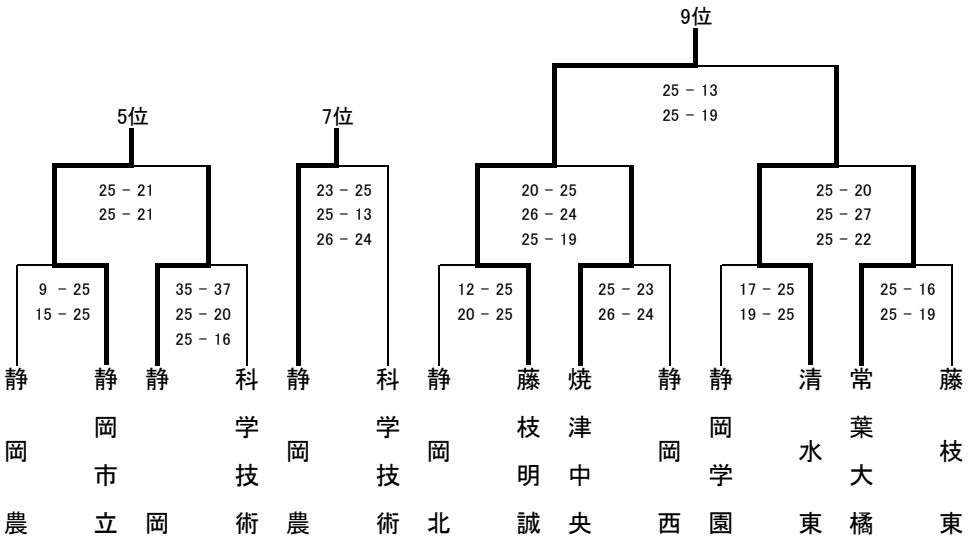

中部地区順位

第1位	清水桜が丘
第2位	静清
第3位	島田樟誠
第4位	静岡大成
第5位	静岡市立
第6位	静岡
第7位	静岡農
第8位	科学技術
第9位	藤枝明誠
第10位	清水東

2019年度 第67回
静岡県高等学校総合体育大会
バレーボール競技 中部地区予選大会

5月11日(土)
静岡県武道館（1～9・32～36）
藤枝北高校（10～18） 藤枝西高校（19～31）
5月12日(日)
静岡県武道館（上位順位決定戦）
藤枝北高校（下位順位決定戦）

女 子 結 果

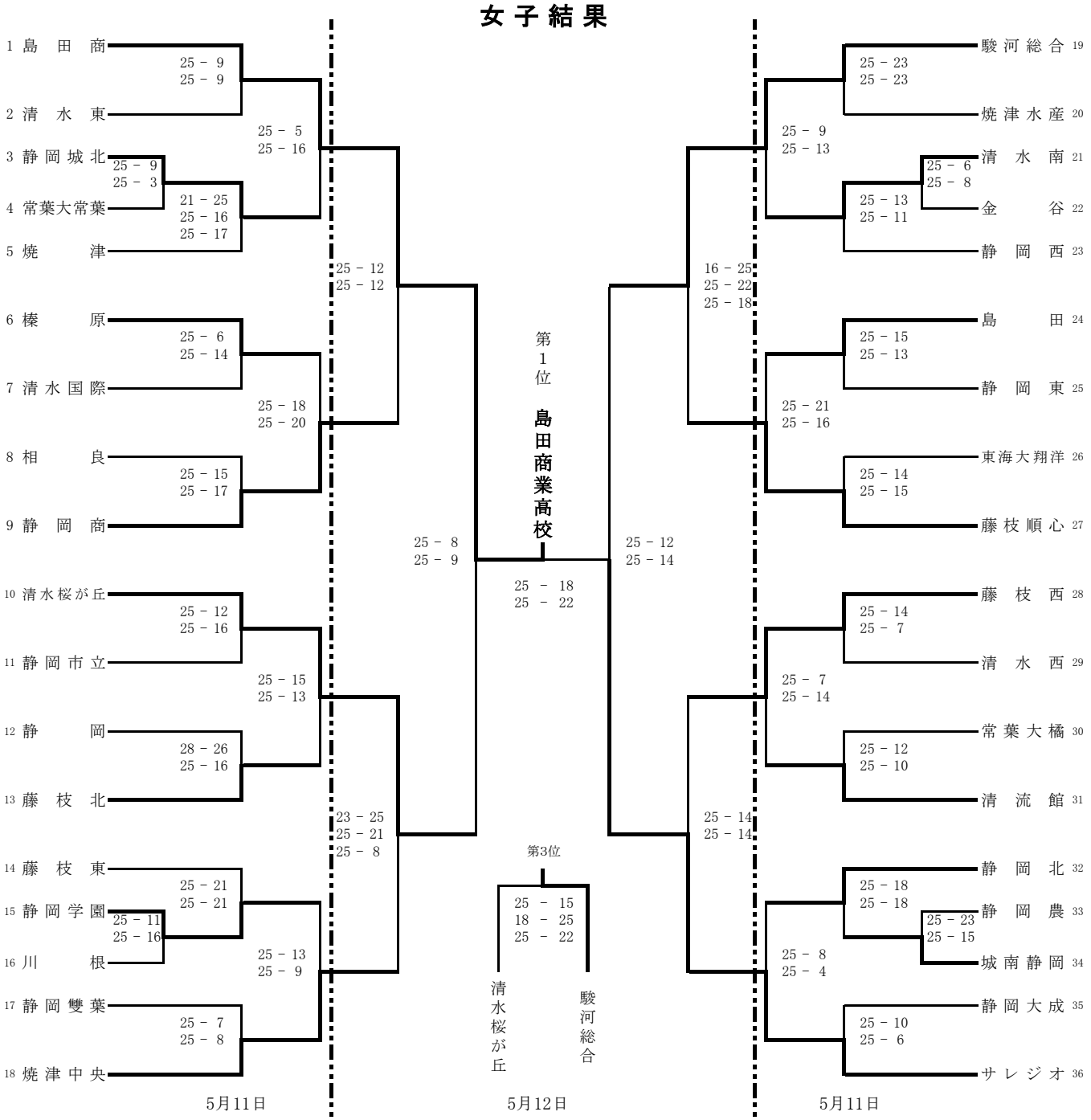

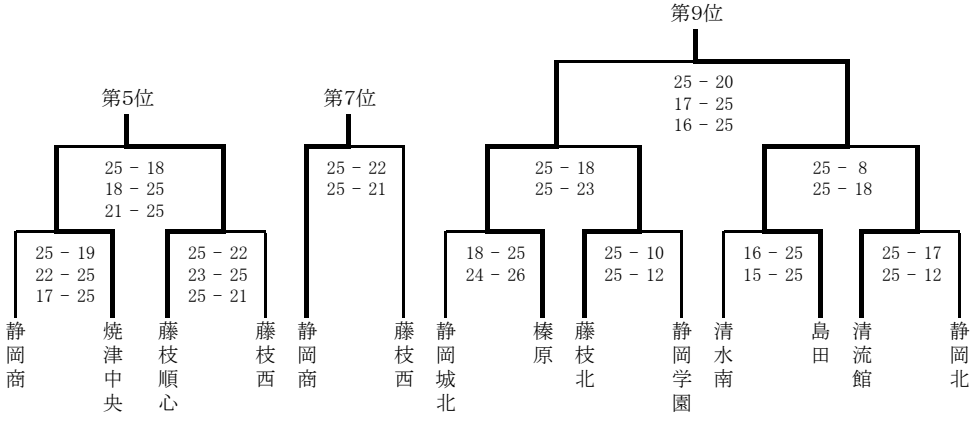

第1位	島 田 商
第2位	サ レ ジ オ
第3位	駿 河 総 合
第4位	清水桜が丘
第5位	藤 枝 順 心
第6位	焼 津 中 央
第7位	静 岡 商
第8位	藤 枝 西
第9位	島 田
第10位	榛 原

令和元年度　第67回静岡県高等学校総合体育大会バレーボール競技西部地区予選大会

開催日　令和元年　５月 11・12日
会場　エコパアリーナ

（男子の部）

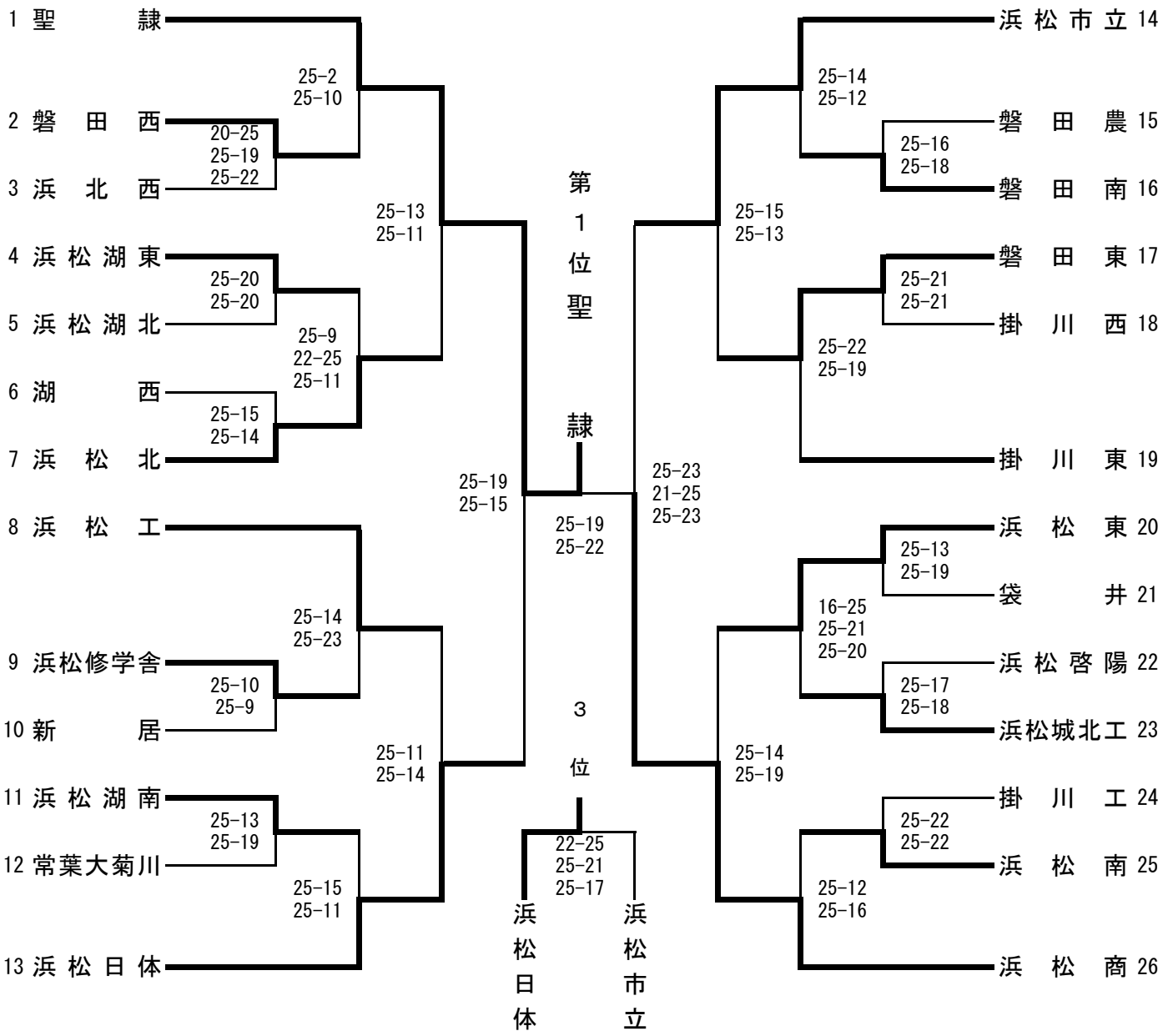

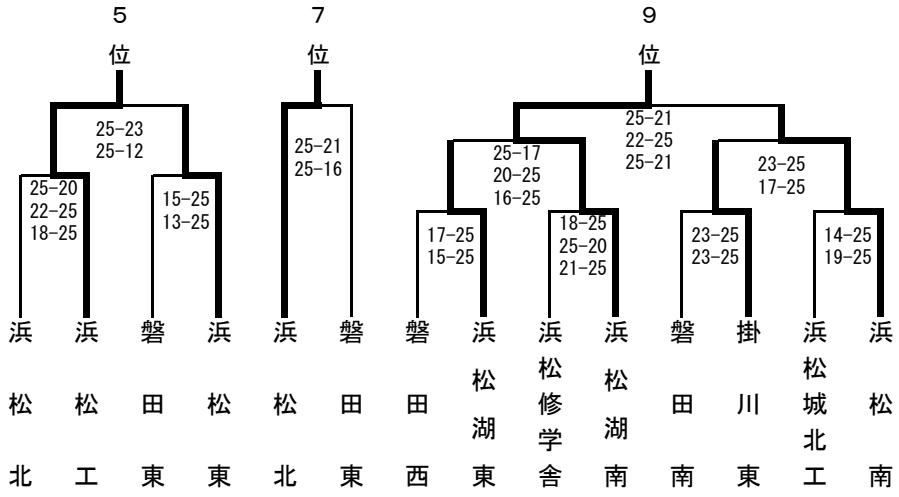

順位

1位	聖隷
2位	浜松商
3位	浜松日体
4位	浜松市立
5位	浜松工
6位	浜松東
7位	浜松北
8位	磐田東
9位	浜松湖南
10位	浜松南

令和元年度　第67回静岡県高等学校総合体育大会バレーボール競技西部地区予選大会

開催日　令和元年　５月11・12日
会　場　森町総合体育館・磐田南高校

（女子の部）

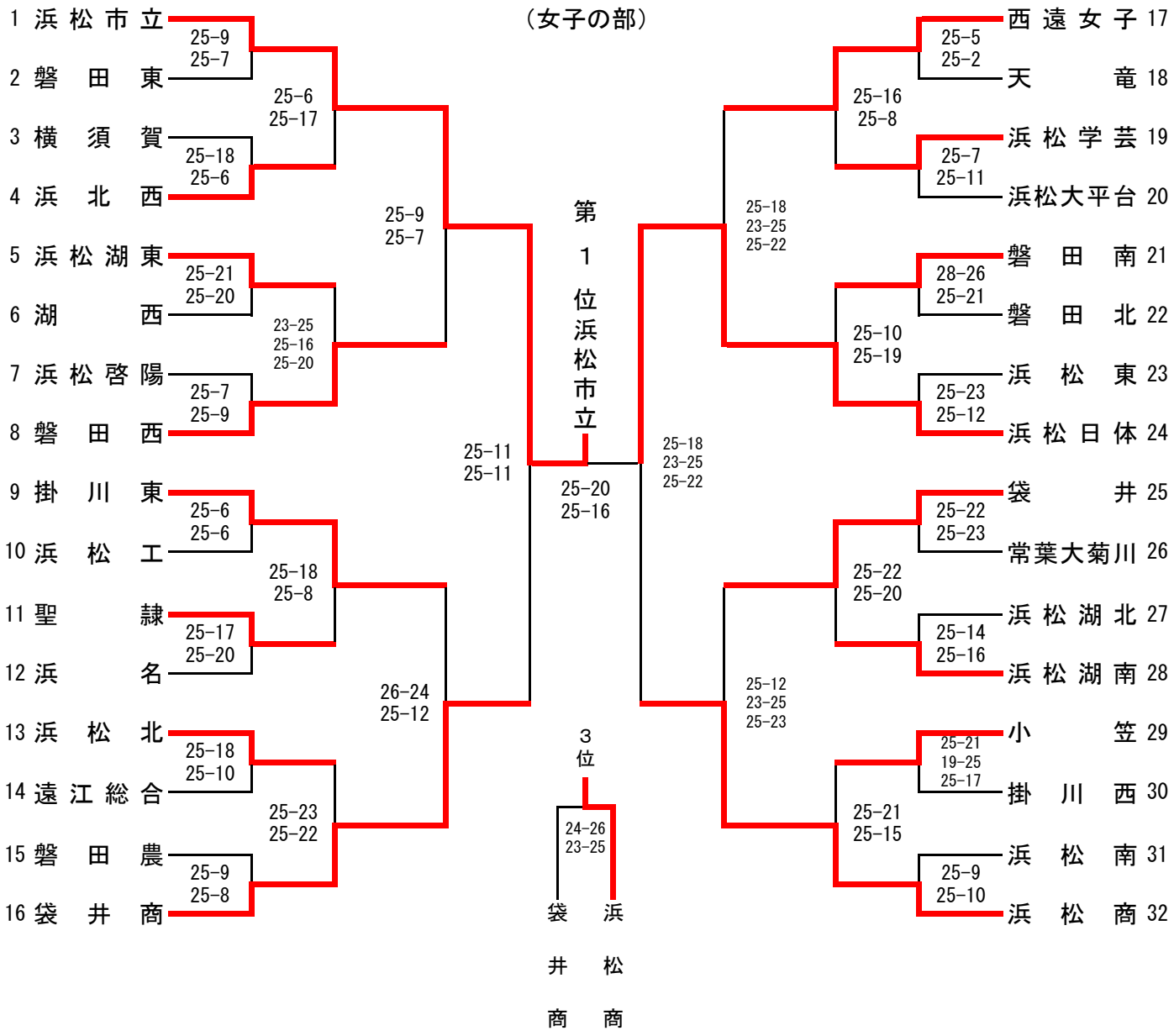

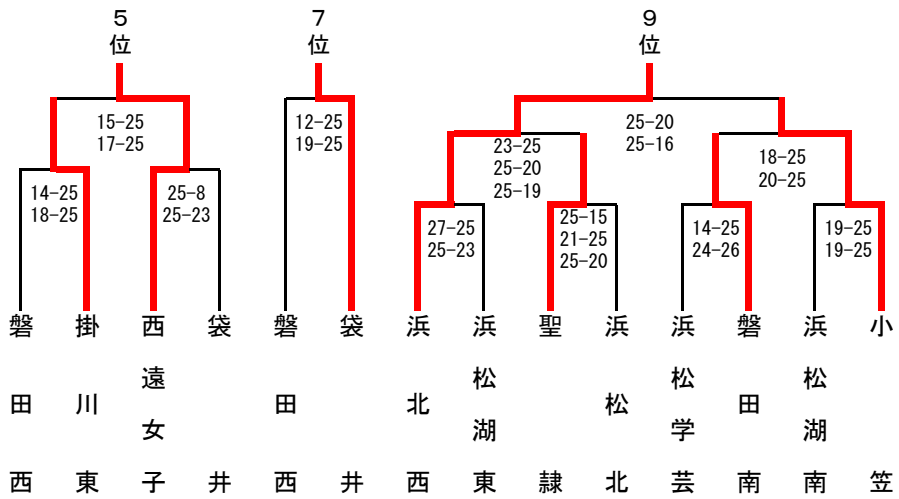

順位

1 位	浜松市立
2 位	浜松日体
3 位	浜松商
4 位	袋井商
5 位	西遠女子
6 位	掛川東
7 位	袋井
8 位	磐田西
9 位	浜北西
10 位	小笠

令和元年度第67回静岡県高等学校総合体育大会バレーボール競技

令和元年5月25日(土)・26日(日)・6月2日(日)

〔 男 子 〕

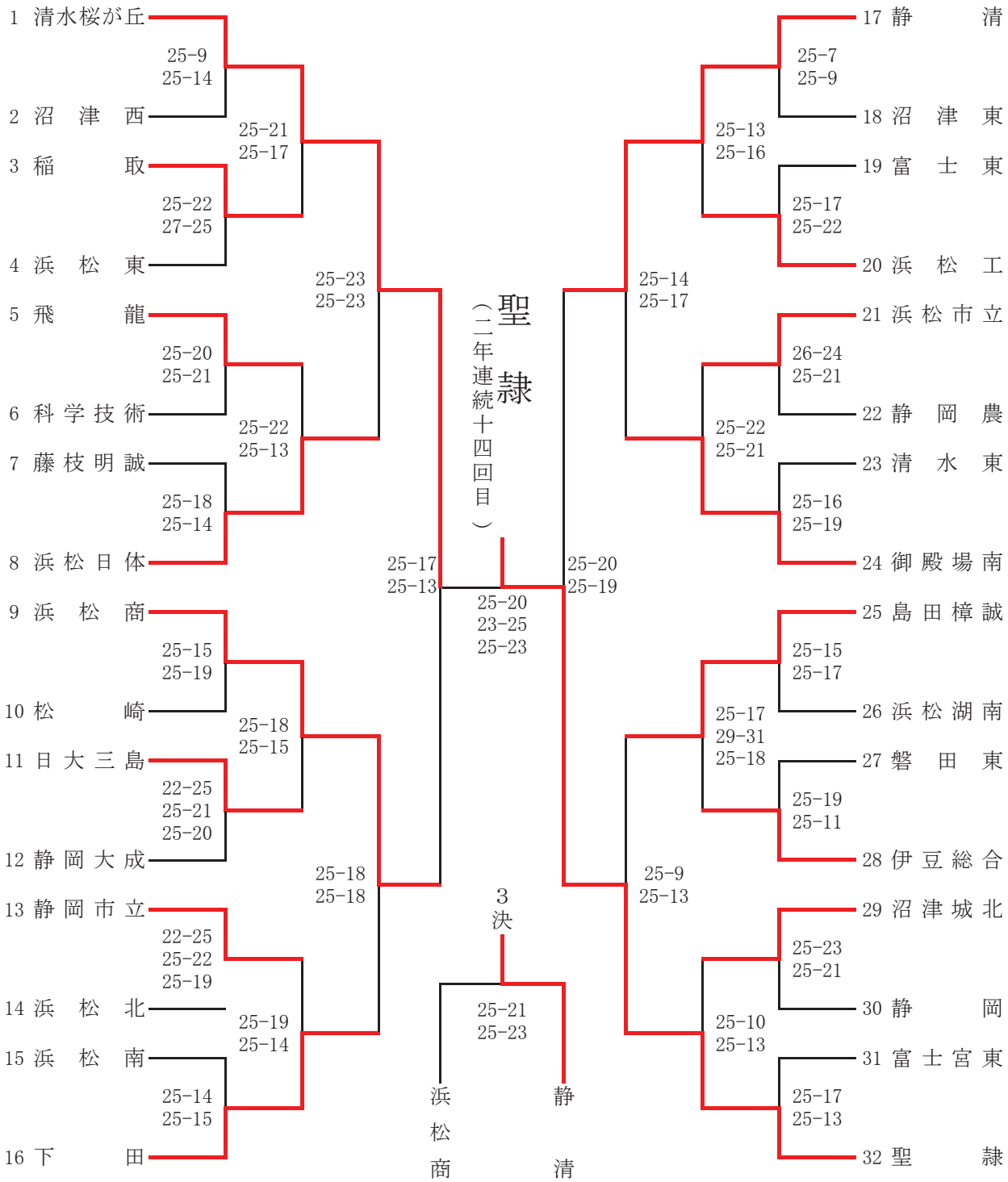

会 場　1日目　　日大三島高等学校(1～16)・御殿場市体育館(17～32)
　　2日目　　日大三島高等学校
　　3日目　　草薙総合運動場体育館「このはなアリーナ」

令和元年度第67回静岡県高等学校総合体育大会バレーボール競技

令和元年5月25日(土)・26日(日)・6月2日(日)

〔女子〕

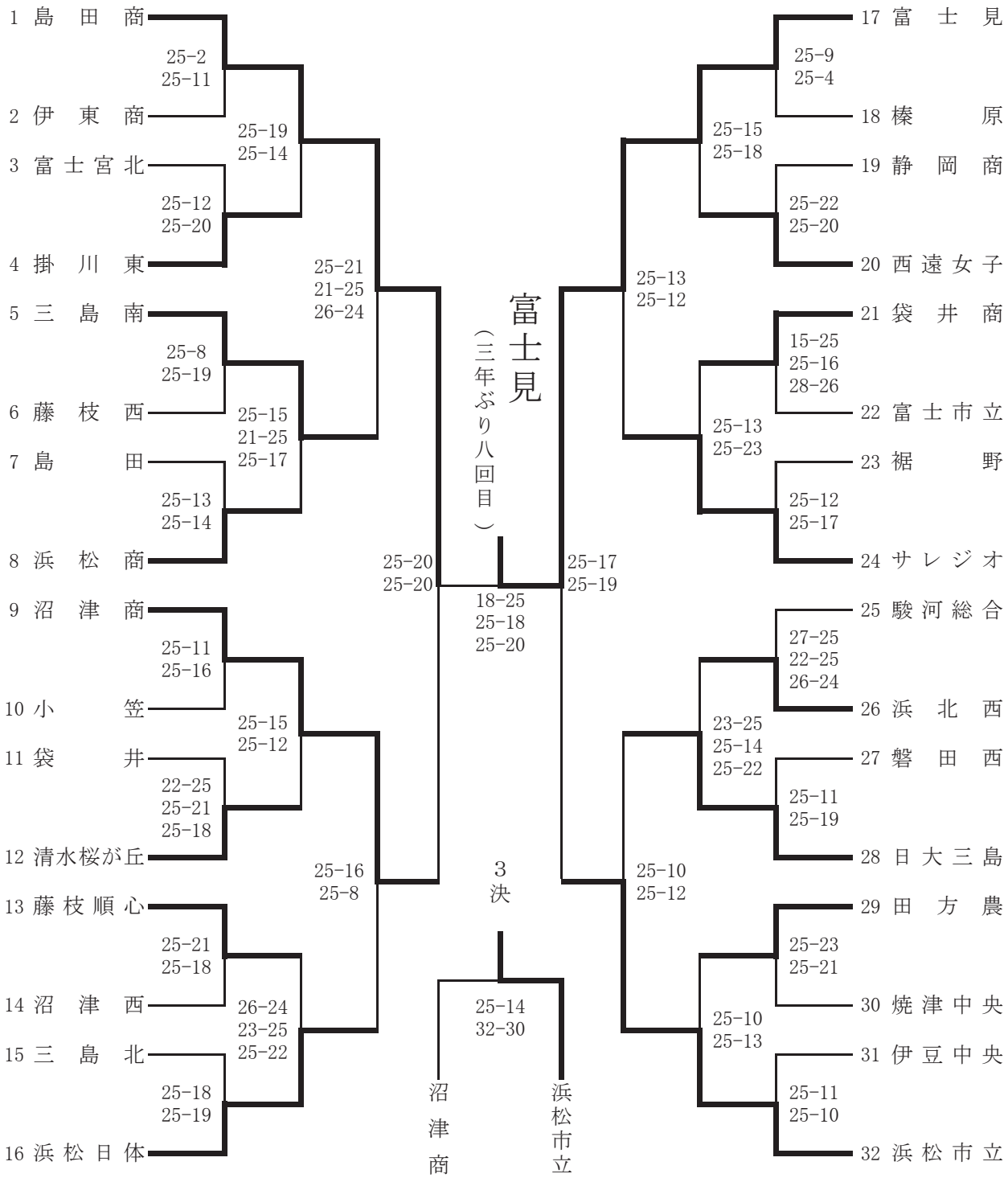

会場　1日目　富士見高等学校(1～4,9～12,17～24)・三島南高等学校(5～8,13～16,25～32)
　　2日目　富士見高等学校
　　3日目　草薙総合運動場体育館「このはなアリーナ」

第 66 回 東海高等学校総合体育大会バレーボール競技

令和元年 6 月 22 日（土）、23 日（日）

於：浜松市浜北総合運動場（サーラグリーンアリーナ）

【男子の部】

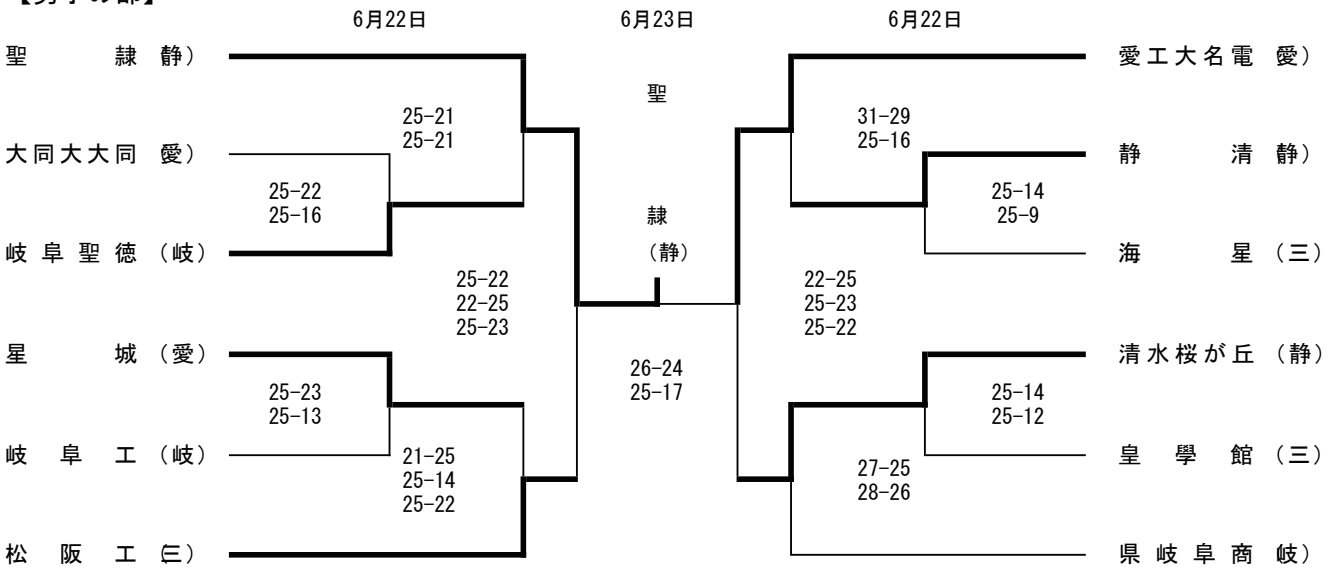

【女子の部】

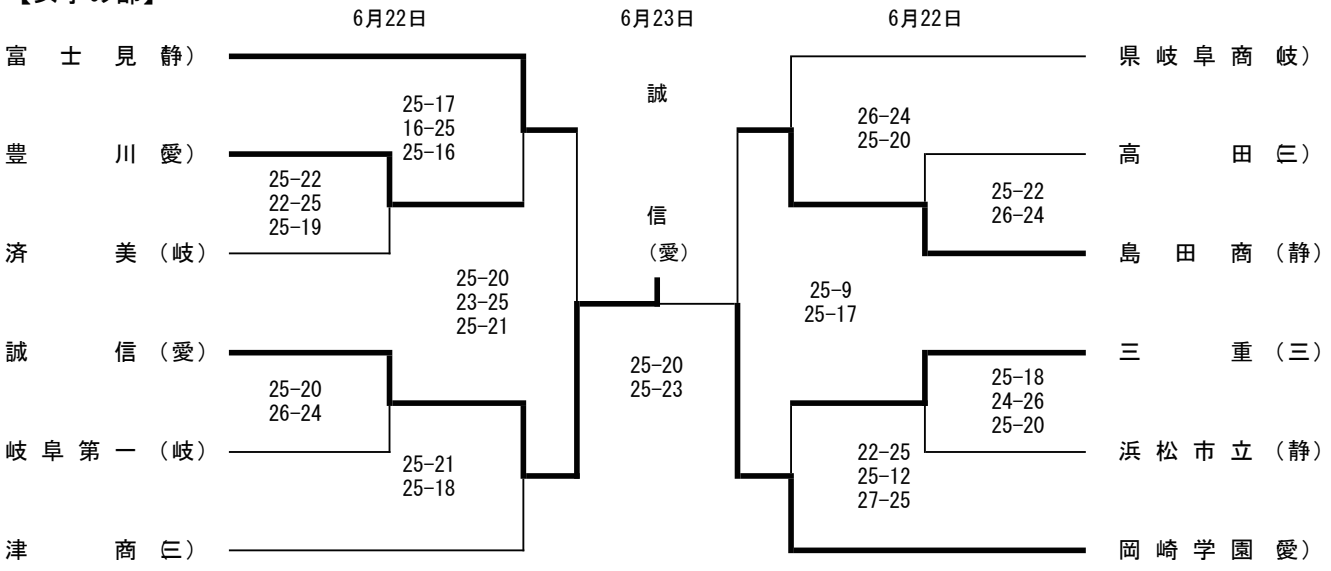

令和元年度 第69回中部日本6人制バレーボール総合男女選手権大会

開催期間：令和元年7月13日(土)～7月15日(月・祝)
会　　場：福井県営体育館メインアリーナ／A・B・C・Dコート
　　福井県営体育館サブアリーナ／E・Fコート

【高校男子の部】

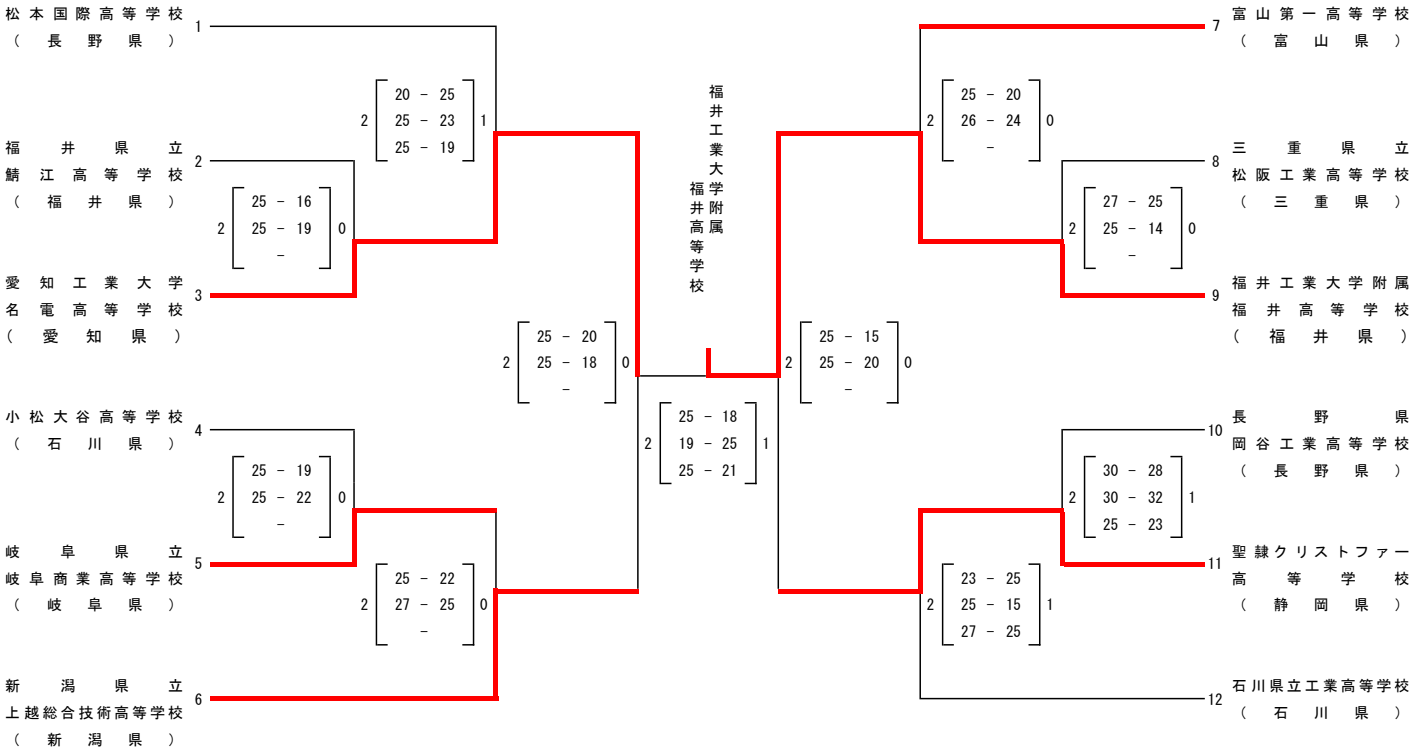

【高校女子の部】

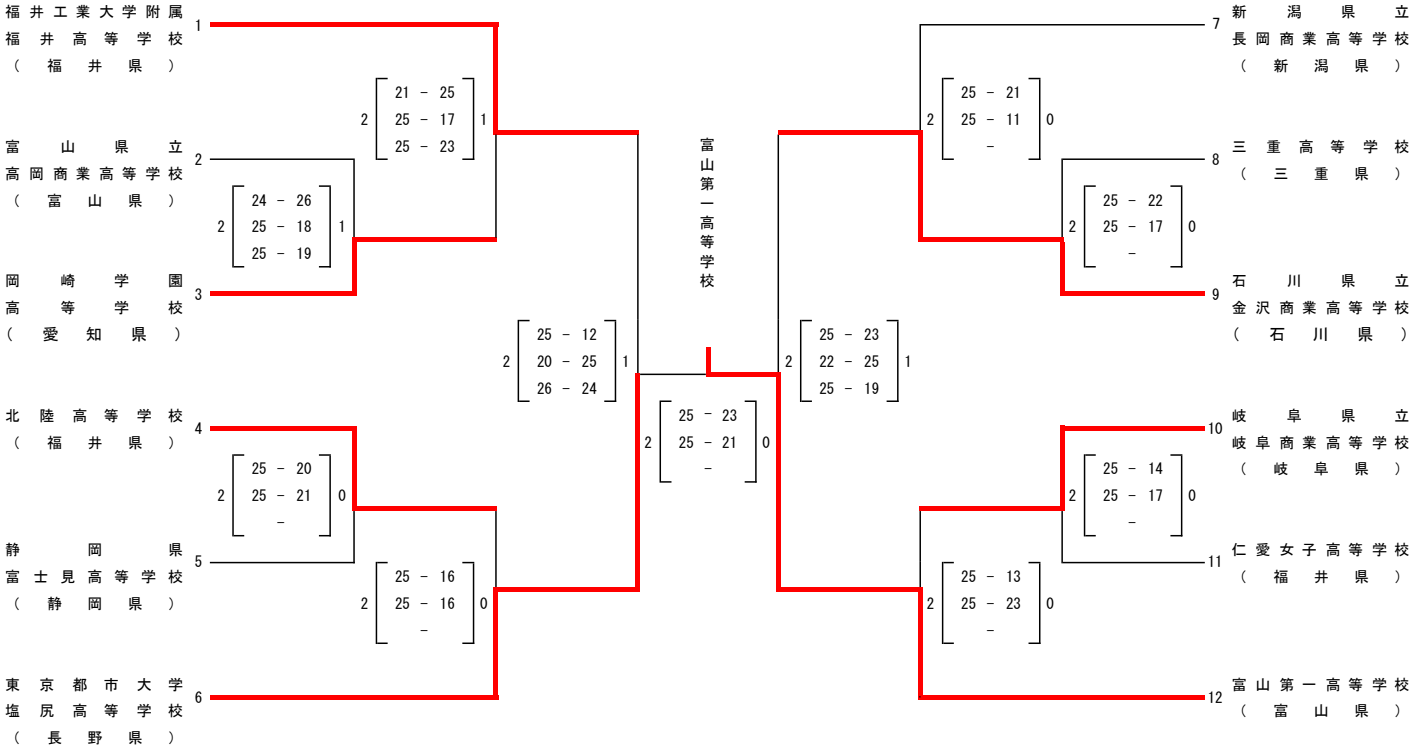

令和元年度全国高等学校総合体育大会男子バレーボール競技大会

予選グループ戦及び敗者復活戦競技記録

競技委員長サイン　深谷哲弘

令和元年７月３１日（水）

A，B：早水公園体育文化センター（メイン）　C，D：早水公園体育文化センター（サブ）　E：早水公園体育文化センター（武道場）　F：えびの市真幸地区体育館

	グループ戦	敗者復活戦	グループ戦	敗者復活戦
第1組	Aコート　早水公園体育文化センター（メイン）		Dコート　早水公園体育文化センター（サブ）	
	A3 2 (25－20, 28－26) 0　多度津（香川）		D1 2 (25－20, 25－17) 0　安来（島根）	
	大村工（長崎） 2 (25－22, 25－19) 0 A6		石川県工（石川） 2 (25－22, 22－25, 25－13) 1 D5	
	科学大高（北海道）		駿台学園（東京）	
	A4 2 (25－22, 25－23) 0　上越総合技術（新潟）		D2 2 (14－25, 25－17, 25－14) 1　東福岡（福岡）	
第2組	Cコート　早水公園体育文化センター（サブ）		Bコート　早水公園体育文化センター（メイン）	
	C1 2 (28－26, 25－17) 0　山形城北（山形）		B1 2 (25－18, 25－17) 0　土浦日大（茨城）	
	鎮西（熊本） 2 (25－20, 25－22) 0 C5		都城工（宮崎） 2 (25－19,) 0 B5	
	高川学園（山口）		雄物川（秋田）	
	C2 2 (25－23, 20－25, 25－22) 1　埼玉栄（埼玉）		B2 2 (25－22, 25－16) 0　松阪工（三重）	
第3組	Bコート　早水公園体育文化センター（メイン）		Eコート　早水公園体育文化センター（武道場）	
	B3 2 (25－11, 25－14) 0　米子工（鳥取）		E1 2 (25－15, 25－22) 0　明和県央（群馬）	
	五所川原工（青森） 2 (25－20, 25－14) 0 B6		不来方（岩手） 2 (25－18,) 0 E5	
	開智（和歌山）		県岐阜商（岐阜）	
	B4 2 (23－25, 25－18, 25－16) 1　千葉商科大付（千葉）		E2 2 (25－19, 23－25, 25－22) 1　松本国際（長野）	
第4組	Aコート　早水公園体育文化センター（メイン）		Eコート　早水公園体育文化センター（武道場）	
	A1 2 (16－25, 25－14, 25－19) 1　清風（大阪）		E3 2 (25－18, 25－16) 0　近江（滋賀）	
	金光学園（岡山） 2 (26－24, 22－25, 25－23) 1 A5		日本航空（山梨） 2 (25－21,) 0 E6	
	東亜学園（東京）		聖隷（静岡）	
	A2 2 (26－24, 26－24) 0　東北（宮城）		E4 2 (25－13, 25－23) 0　西原（沖縄）	
第5組	Cコート　早水公園体育文化センター（サブ）		Fコート　えびの市真幸地区体育館	
	C3 2 (23－25, 25－23, 25－21) 1　福井工大福井（福井）		F1 2 (25－18, 25－20) 0　鹿児島商（鹿児島）	
	都城東（宮崎） 2 (25－17, 26－24) 0 C6		天理（奈良） 2 (25－12, 23－25, 25－17) 1 F5	
	徳島科学技術（徳島）		高岡第一（富山）	
	C4 2 (25－22, 25－21) 0　足利大附（栃木）		F2 2 (25－22, 25－22) 0　高知（高知）	
第6組	Dコート　早水公園体育文化センター（サブ）		Fコート　えびの市真幸地区体育館	
	D3 2 (25－18, 25－15) 0　新田（愛媛）		F3 2 (25－17, 25－15) 0　佐賀学園（佐賀）	
	愛工大名電（愛知） 2 (25－19, 25－16) 0 D6		崇徳（広島） 2 (25－21,) 0 F6	
	別府鶴見丘（大分）		福島商（福島）	
	D4 2 (25－12, 25－9) 0　東山（京都）		F4 2 (25－16, 25－15) 0　川崎橘（神奈川）	

本年度シード校　第１：市立尼崎(兵庫)　第２：清風(大阪)　第３：鎮西(熊本)　第４：駿台学園(東京)　開催地：都城工(宮崎)

令和元年度全国高等学校総合体育大会　男子バレーボール競技大会
決勝トーナメント　競技記録

令和元年8月1日（木）～8月3日（土）

競技委員長
深谷哲弘

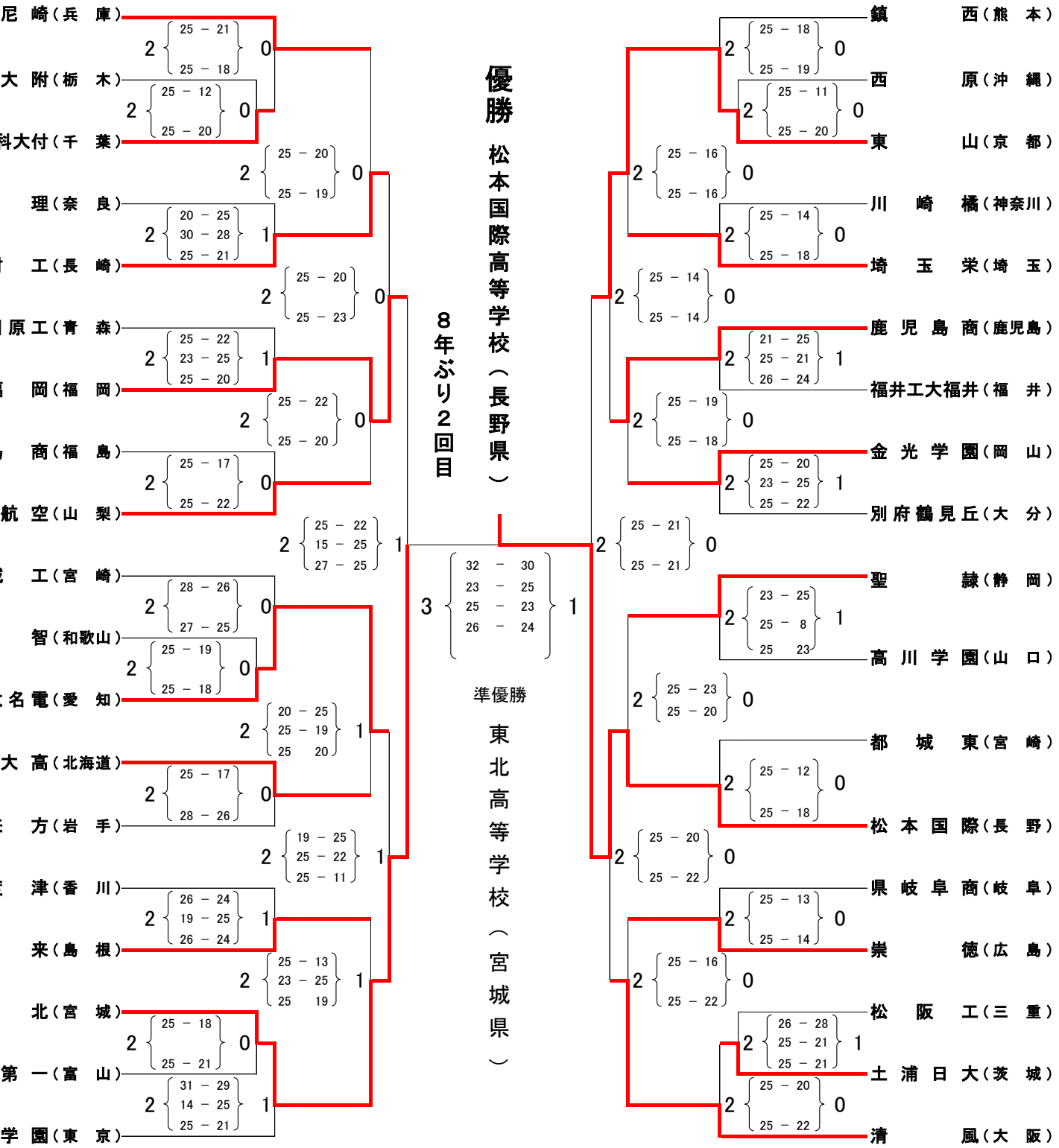

令和元年度全国高等学校総合体育大会女子バレーボール競技大会

予選グループ戦及び敗者復活戦競技記録

競技委員長サイン　深谷哲弘

令和元年７月２５日（木）

Ａ，Ｂ：早水公園体育文化センター（メイン）　Ｃ，Ｄ：早水公園体育文化センター（サブ）　Ｅ：早水公園体育文化センター（武道場）　Ｆ，Ｇ：小林市市民体育館

グループ戦　敗者復活戦

第1組 Dコート　早水公園体育文化センター（サブ）

- D3：2（25－12、25－16）0
- D4：2（25－20、25－21）0
- 徳山商工（山口）
- 松山東雲（愛媛）
- 東九州龍谷（大分）
- 金沢商（石川）
- 2（25－23、25－18）0　D6

第2組 Bコート　早水公園体育文化センター（メイン）

- B3：2（25－22、25－18）0
- B4：2（25－21、25－19）0
- 近江（滋賀）
- 秋田北（秋田）
- 増穂商（山梨）
- 九州文化（長崎）
- 2（25－19、25－21）0　B6

第3組 Cコート　早水公園体育文化センター（サブ）

- C3：2（25－16、25－17）0
- C4：2（25－19、25－15）0
- 奈良文化（奈良）
- 敬愛学園（千葉）
- 米子北斗（鳥取）
- 岡崎学園（愛知）
- 2（25－18、25－21）0　C6

第4組 Dコート　早水公園体育文化センター（サブ）

- D1：2（25－20、25－21）0
- D2：2（25－19、25－11）0
- 國學院栃木（栃木）
- 県岐阜商（岐阜）
- 富山第一（富山）
- 山形市商（山形）
- 2（25－19、25－19）0　D5

第5組 Bコート　早水公園体育文化センター（メイン）

- B1：2（25－15、25－19）0
- B2：2（25－12、25－16）0
- 都城商（宮崎）
- 日立二（茨城）
- 郡山女大附（福島）
- 大阪国際滝井（大阪）
- 2（25－15、25－16）0　B5

第6組 Eコート　早水公園体育文化センター（武道場）

- E1：（25－11、25－10）
- E2：2（25－18、25－21）0
- 長岡商（新潟）
- 福工大附城東（福岡）
- 氷上（兵庫）
- 就実（岡山）
- 2（29－27、20－25、25－18）1　E3

第7組 Fコート　小林市市民体育館

- F3：2（25－27、30－28、29－27）1
- F4：2（25－22、25－11）0
- 札幌山の手（北海道）
- 細田学園（埼玉）
- 津商（三重）
- 京都橘（京都）
- 2（15－25、26－24、25－17）1　F6

第8組 Aコート　早水公園体育文化センター（メイン）

- A3：2（25－10、25－17）0
- A4：2（25－16、25－22）0
- 広島桜が丘（広島）
- 松商学園（長野）
- 高松商（香川）
- 富士見（静岡）
- 2（38－36、25－15）0　A6

第9組 Aコート　早水公園体育文化センター（メイン）

- A1：2（26－24、22－25、25－17）1
- A2：2（25－21、25－22）0
- 延岡学園（宮崎）
- 青森西（青森）
- 金蘭会（大阪）
- 共栄学園（東京）
- 2（26－24、25－16）0　A5

第10組 Gコート　小林市市民体育館

- G3：2（26－24、24－26、25－17）1
- G4：2（25－20、25－23）0
- 一関第一（岩手）
- 三浦学苑（神奈川）
- 福井工大福井（福井）
- 熊本信愛（熊本）
- 2（25－16、25－13）0　G6

第11組 Fコート　小林市市民体育館

- F1：2（25－17、25－17）0
- F2：2（25－23、25－16）0
- 星槎国際（神奈川）
- 鹿児島南（鹿児島）
- 開智（和歌山）
- 古川学園（宮城）
- 2（25－19、25－13）0　F5

第12組 Cコート　早水公園体育文化センター（サブ）

- C1：2（25－20、25－22）0
- C2：2（25－14、25－13）0
- 高知（高知）
- 首里（沖縄）
- 安来（島根）
- 下北沢成徳（東京）
- 2（25－22、15－25、25－23）1　C5

第13組 Gコート　小林市市民体育館

- G1：2（25－15、25－21）0
- G2：2（25－16、25－9）0
- 城南（徳島）
- 鳥栖商（佐賀）
- 帯広南商（北海道）
- 高崎女（群馬）
- 2（25－21、21－25、25－12）1　G5

本年度シード校　第１：金蘭会（大阪）　第２：下北沢成徳（東京）　第３：東九州龍谷（大分）　第４：鹿児島南（鹿児島）　開催地：都城商（宮崎）

令和元年度全国高等学校総合体育大会　女子バレーボール競技大会
決勝トーナメント　競技記録

令和元年7月26日（金）～7月28日（日）

競技委員長　深谷哲弘

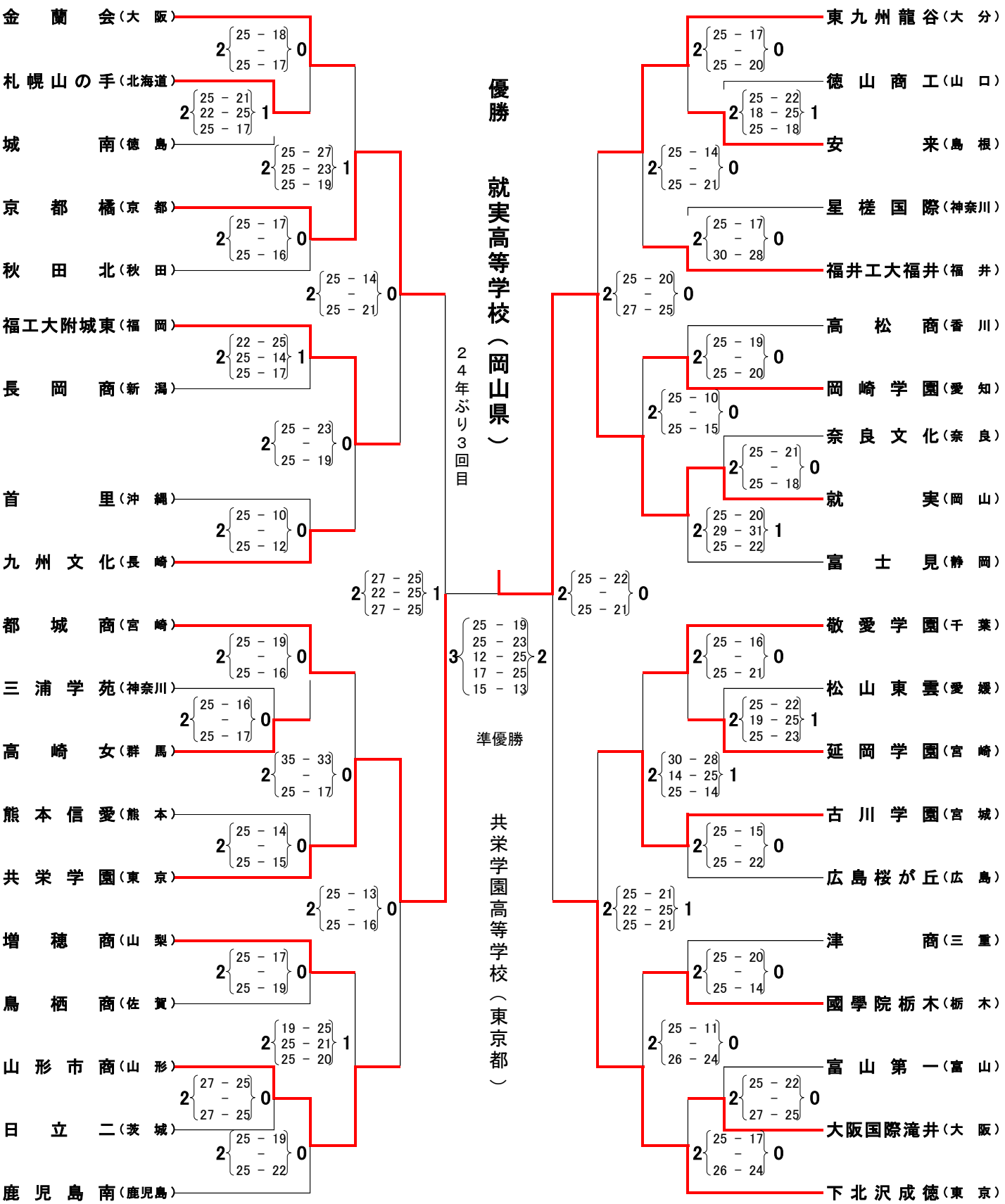

令和元年度　第66回静岡県東部高等学校秋季バレーボール選手権大会

男子の部

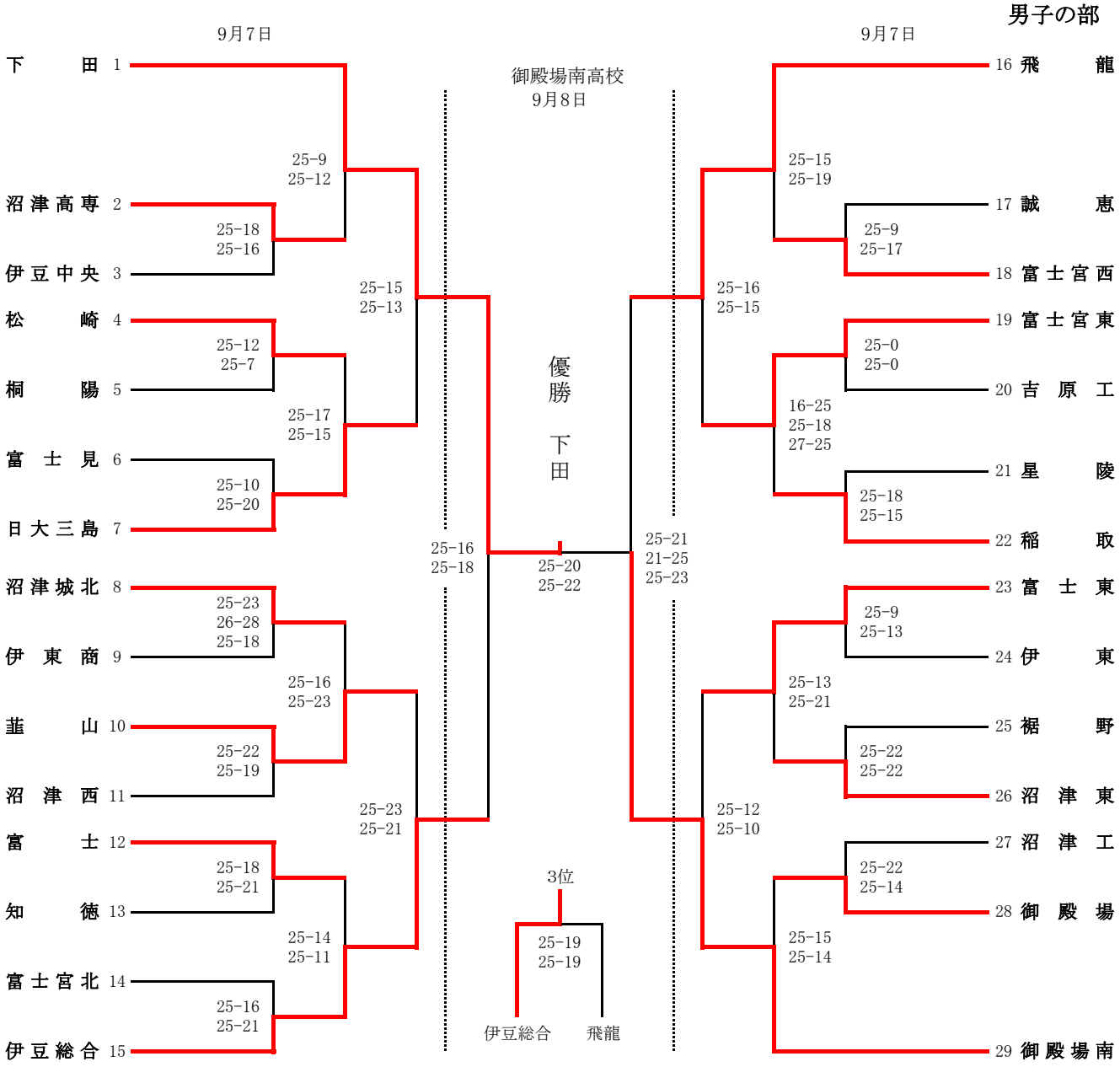

1～7、23～29は　御殿場南高校体育館　　8～15、16～22　は沼津城北高校体育館

男子結果

1位（下　田）
2位（御殿場南）
3位（伊豆総合）
4位（飛　龍）
5位（日大三島）
6位（富士宮東）
7位（韮　山）
8位（富　士　東）
9位（松　崎）
10位（沼　津　東）
11位（沼津城北）
12位（稲　取）

御殿場南高校体育館
9月8日

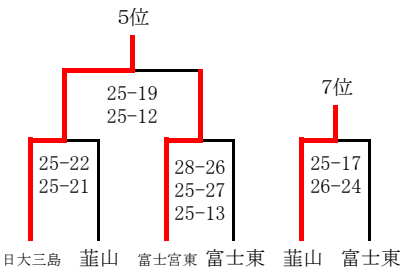

沼津城北高校体育館
9月8日

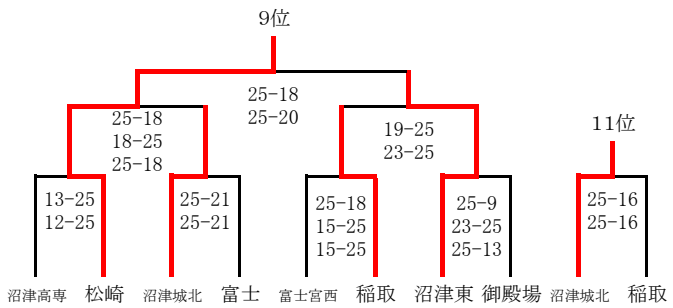

令和元年度　静岡県高等学校東部秋季バレーボール選手権大会(順延分)

開催日　令和元年9月22日
会　場　富士宮東高校・小山高等学校・沼津西高等学校

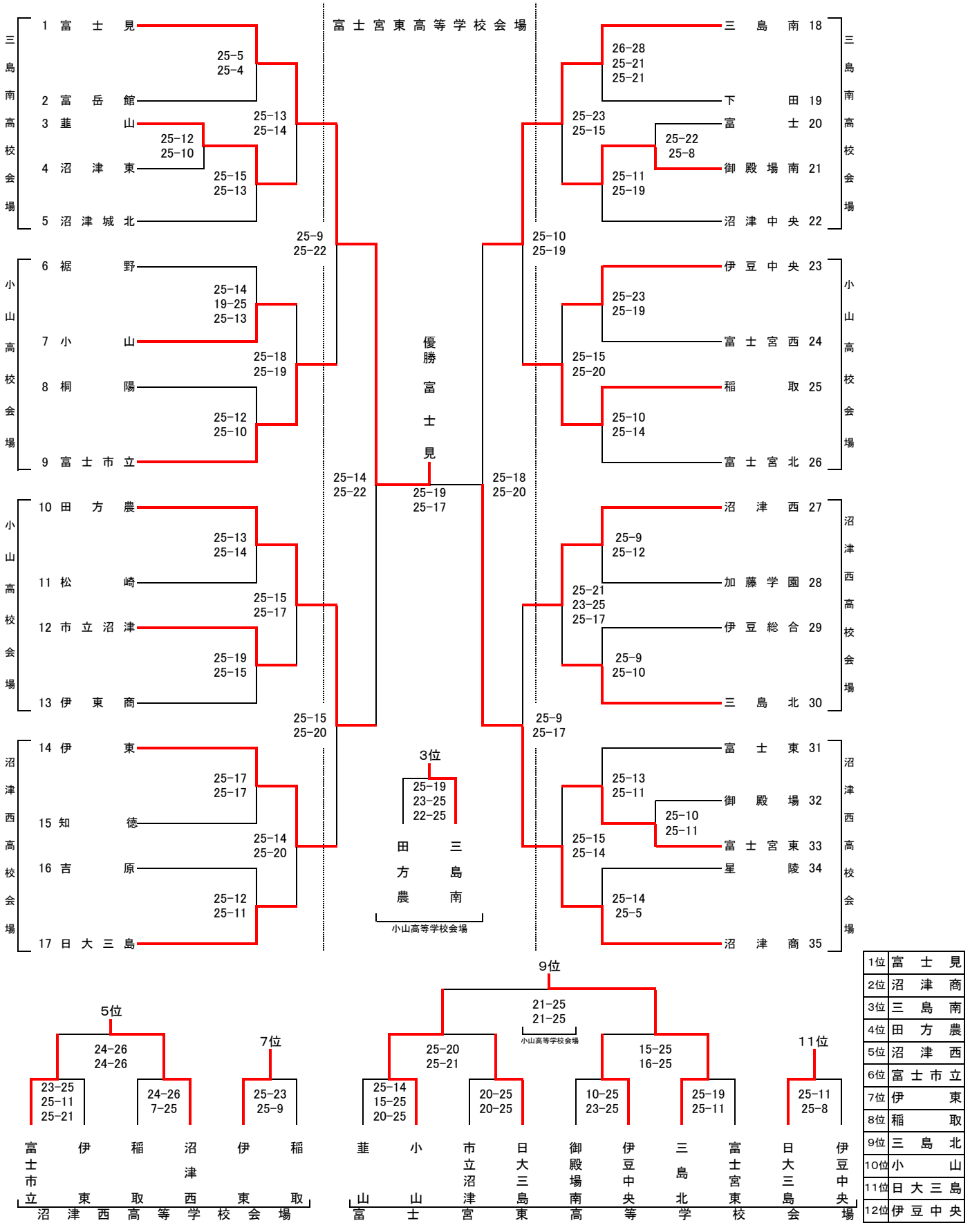

1位	富士見
2位	沼津商
3位	三島南
4位	田方農
5位	沼津西
6位	富士市立
7位	伊東
8位	稲取
9位	三島北
10位	小山
11位	日大三島
12位	伊豆中央

令和元年度 第43回 静岡県中部地区高等学校バレーボール選手権大会

男　子　結　果

日付　9月 7日(土)：静清高校･静岡西高校

9月 8日(日)：静清高校

台風15号の影響で暴風警報が発令されたため、順位戦の一部が中止となりました。
そのため、順位･シードについては選手による抽選で決定しました。

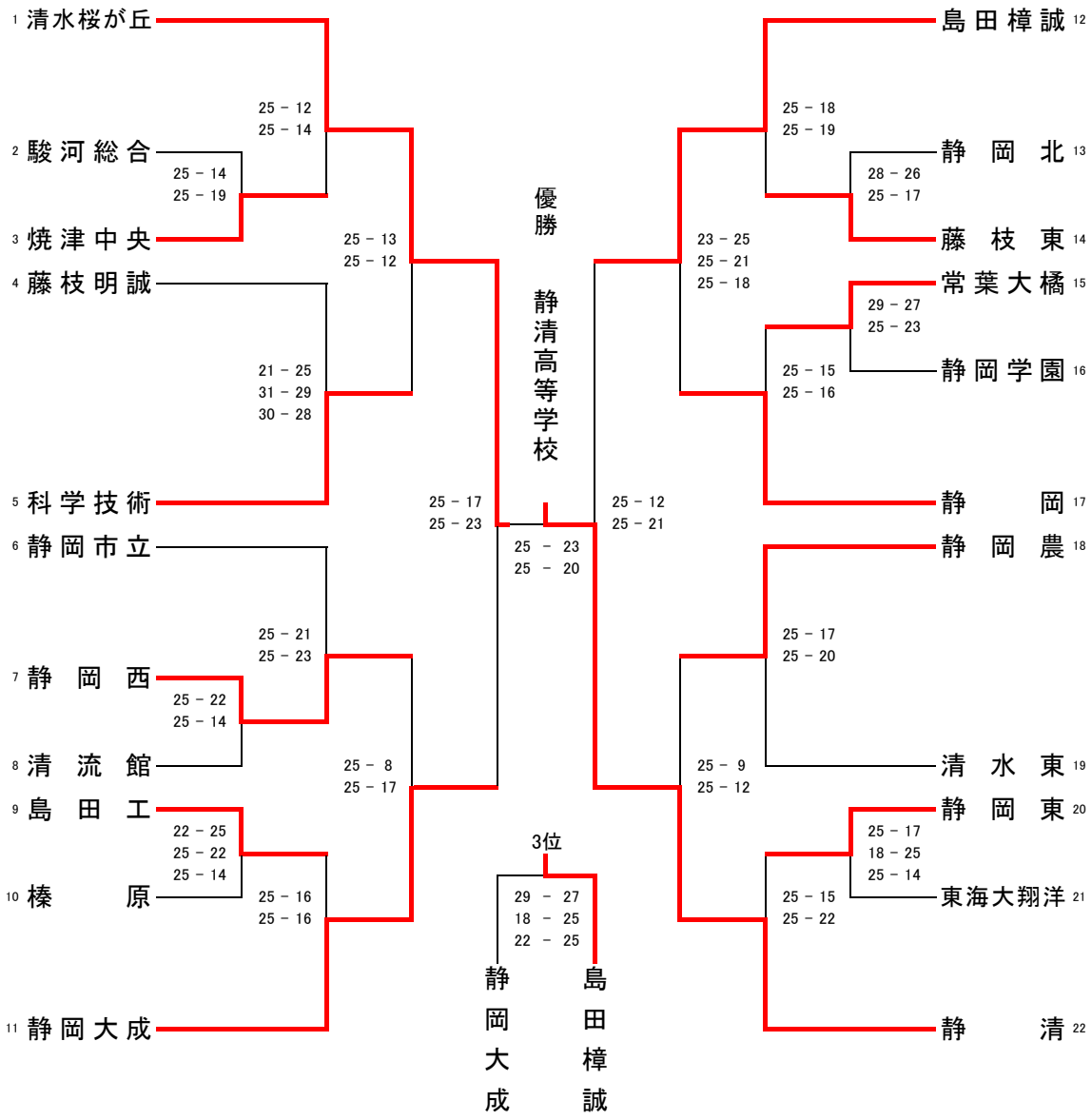

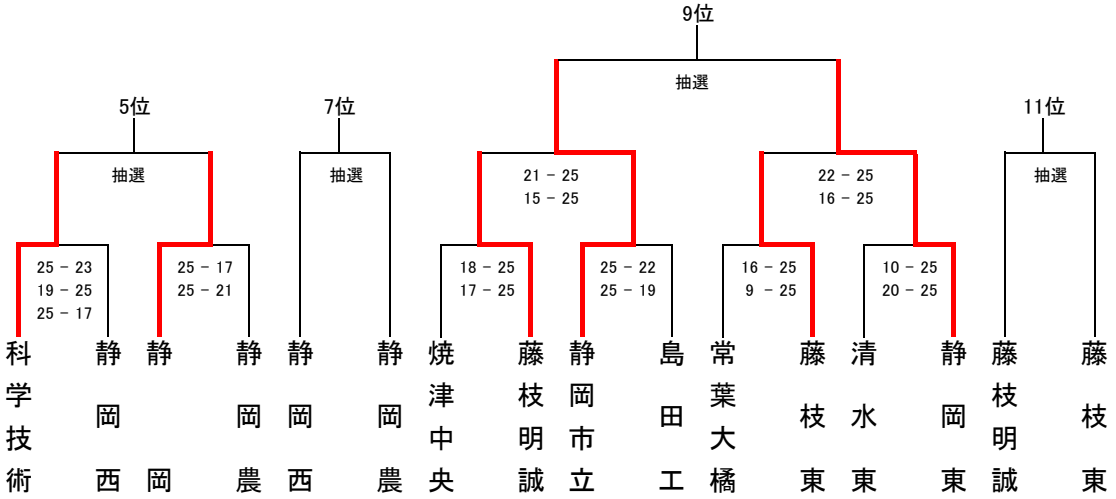

最終結果

優勝	静　　清
第2位	清水桜が丘
第3位	島田樟誠
第4位	静岡大成
第5位	科学技術
第6位	静　　岡
第7位	静岡農
第8位	静岡西
第9位	静岡東
第10位	静岡市立
第11位	藤枝東

令和元年度 第43回
静岡県中部地区高等学校
バレーボール選手権大会

女子結果

9月7日(土)
榛原高校(1～5・14～17・27～35)
金谷高校(6～13・18～26)
9月8日(日)
藤枝順心高校
(上位順位決定戦･下位順位決定戦)

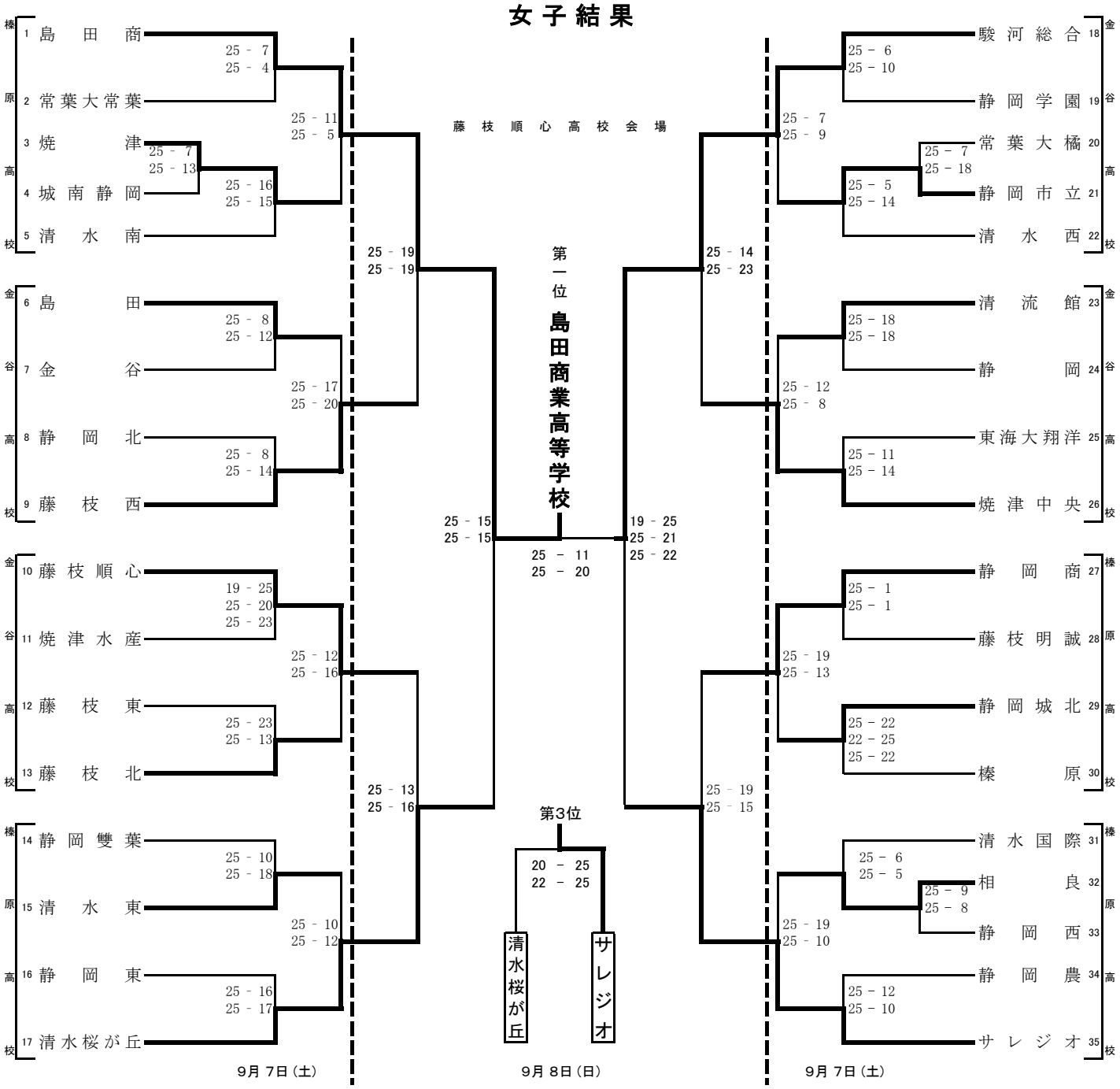

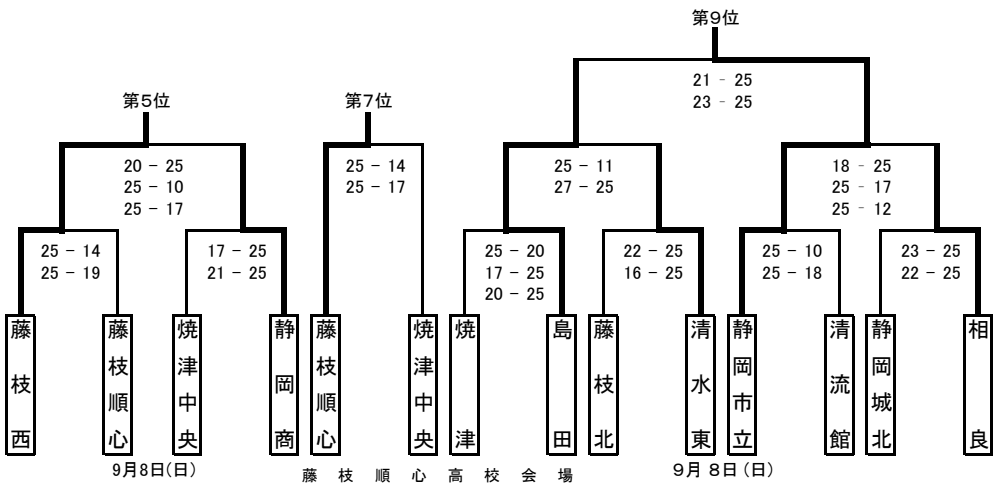

中部地区 順位	
第1位	島田商
第2位	駿河総合
第3位	サレジオ
第4位	清水桜が丘
第5位	藤枝西
第6位	静岡商
第7位	藤枝順心
第8位	焼津中央
第9位	静岡市立
第10位	島田

令和元年度　静岡県西部高等学校バレーボール選手権大会

【男子の部】

令和元年9月7日(土),8日(日)　浜松工業高等学校 ・ 浜松商業高等学校

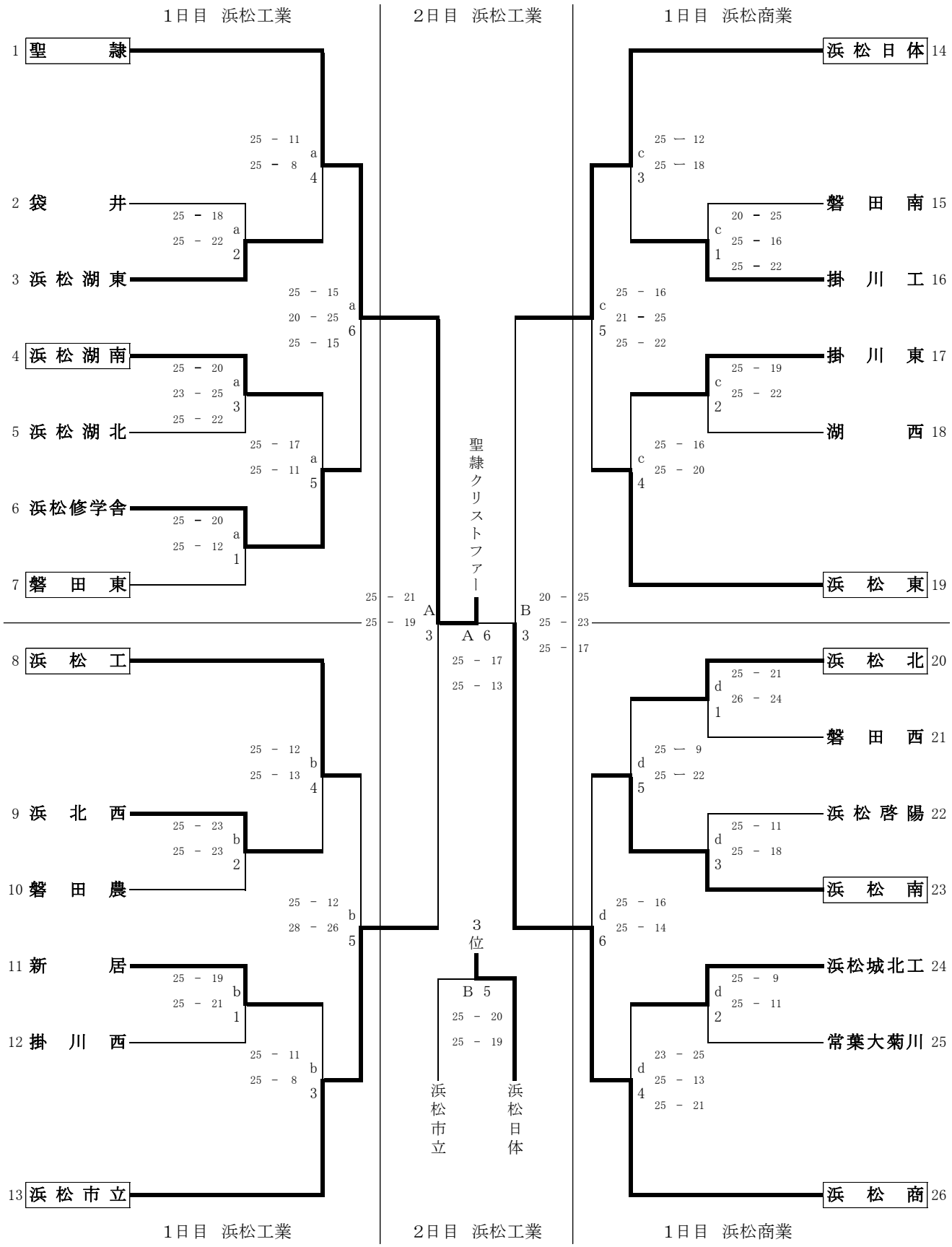

5～8位決定トーナメント戦

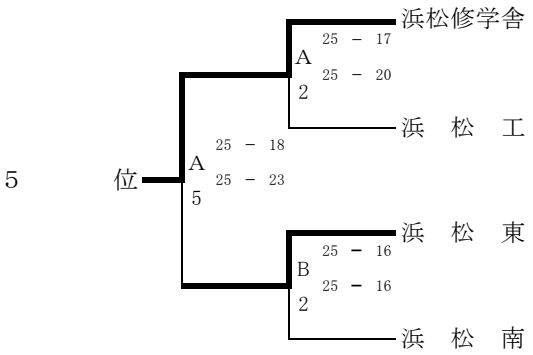

7･8位決定戦

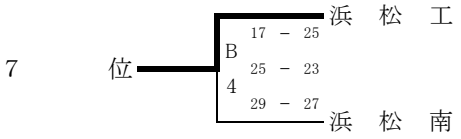

9,10位決定トーナメント戦(敗者復活戦)

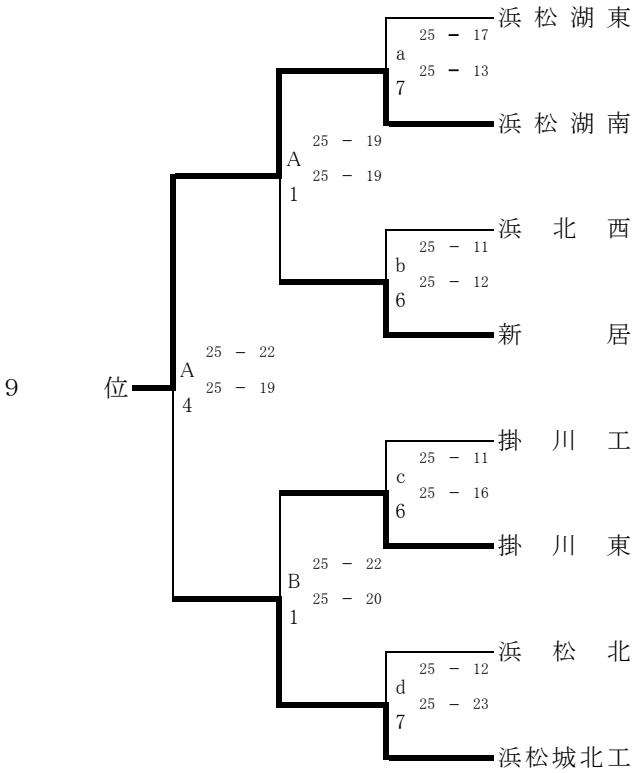

1位	聖隷
2位	浜松商
3位	浜松日体
4位	浜松市立
5位	浜松修学舎
6位	浜松東

7位	浜松工
8位	浜松南
9位	浜松湖南
10位	浜松城北工

日　時　：　令和元年9月7日(土),8日(日)

会　場　：　1日目…浜松工業(a , b コート)
　　浜松商業(c , d コート)
　　2日目…浜松工業(A , B コート)

日　程　：　駐車場開門　7:30
　　開　館　8:00　　代表者会議　8:30
　　開会式　9:00　　試合開始　9:10

会場	浜松工業1日目	浜松商業1日目	浜松工業2日目
総務	稲葉三･刑部	黒田･北脇	黒田･稲葉三
競技	増田･風間	藤田裕	増田･藤田裕･風間
審判	中川	久野	中川･久野
会場	榊原	稲葉勉	榊原

※今大会は第1日目に3回戦まで行い、第2日目に1～10位決定戦を同一会場で行います。
※チーム名板を必ず持参してください。またゴミの始末は各チームで責任を持って行って下さい。

※敷地内は、会場によっては駐車券がないと駐車できません。

※右記のホームページで結果を確認することが出来ます。　http://homepage3.nifty.com/h-kage/

令和元年度

静岡県西部高等学校バレーボール選手権大会

（女子の部）

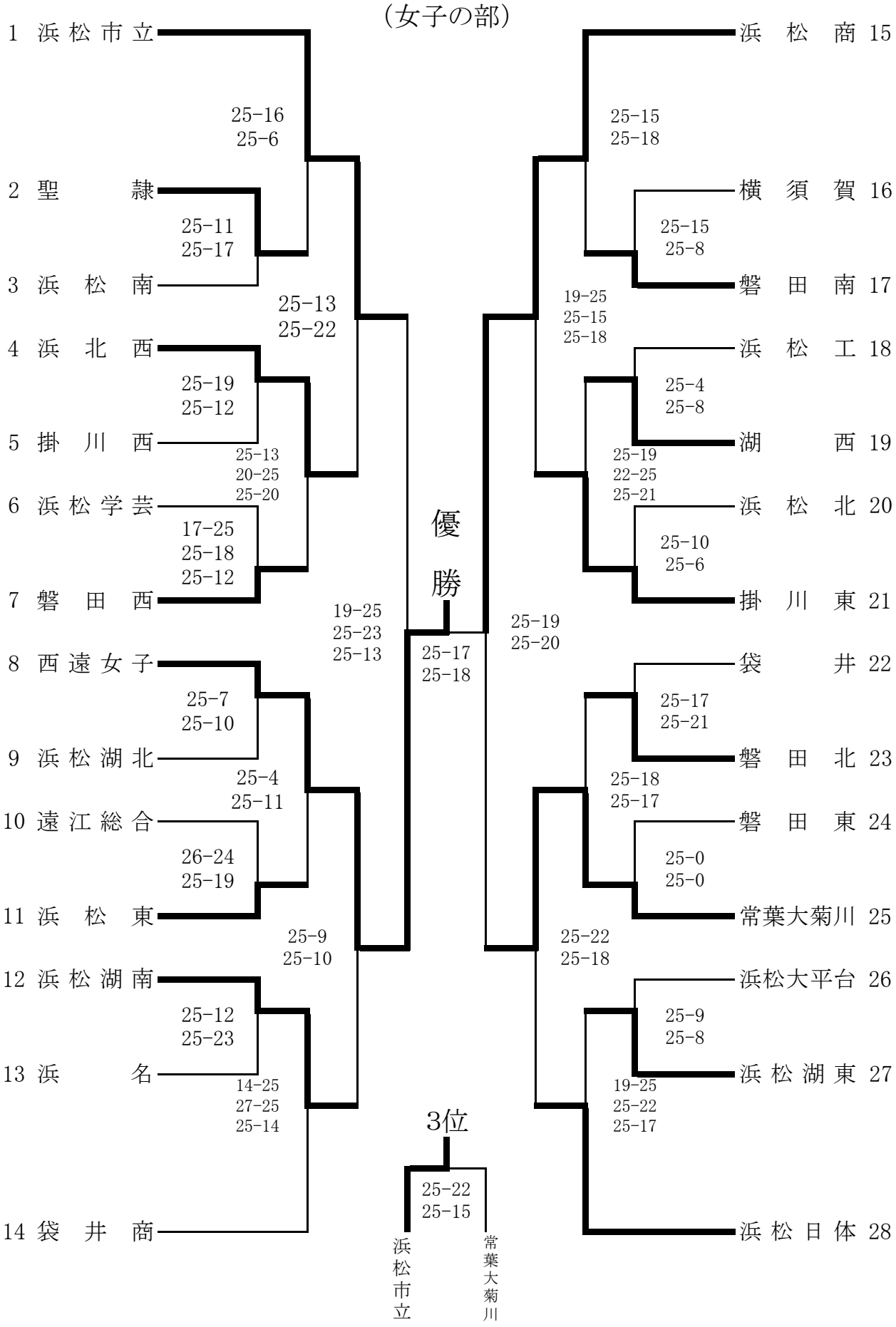

【順位】

1位 西遠女子

2位 浜松商

3位 浜松市立

4位 常葉大菊川

5位 浜北西

6位 掛川東

7位 浜松湖南

8位 浜松日体

9位 袋井商

10位 磐田北

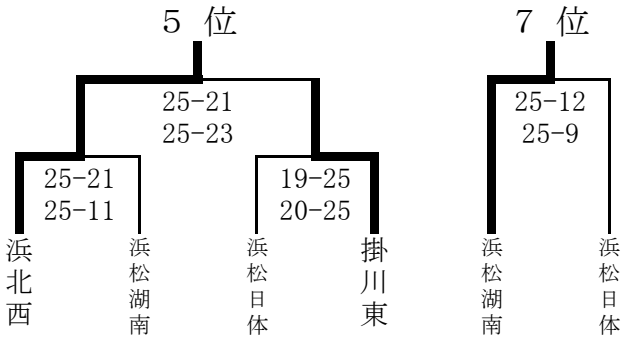

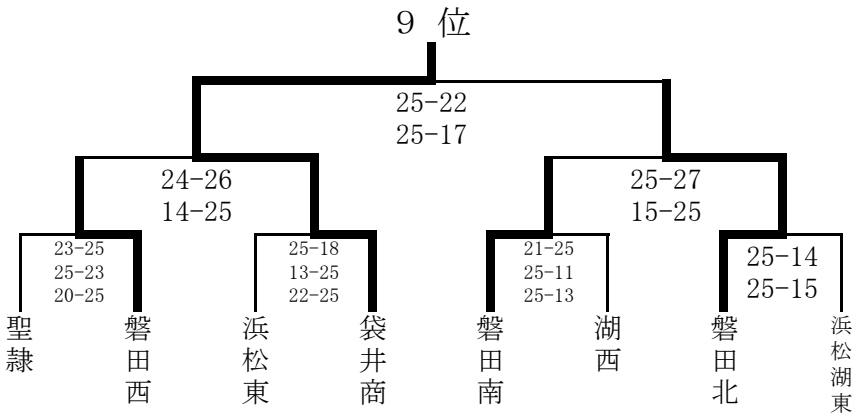

	9月7日(土)		9月8日(日)	
会場校	袋井商	掛川東	袋井商	掛川東
コート	a　d	b　c	A・B	C・D
チーム	1～14	15～28		
総務	外山・山本	上田・深井		
競技	土田・西尾義	濱口・松井真		
審判	宮野・新井	深井・蔵原		
会場	杉本	佐久間		

【日程】

７：４５　駐車場開場
８：３０　フロア開場
９：００　スパイク
９：２０　サーブ
９：３０　開会式

開会式終了後、試合開始

※ いつもより30分開始が遅いため、ご注意ください。

９：００ 代表者会議

令和元年度　第７２回全日本バレーボール高等学校選手権大会
静岡県予選大会男子結果

令和元年10月27日(日)・11月2日(土)・3日(日)・10日(日)

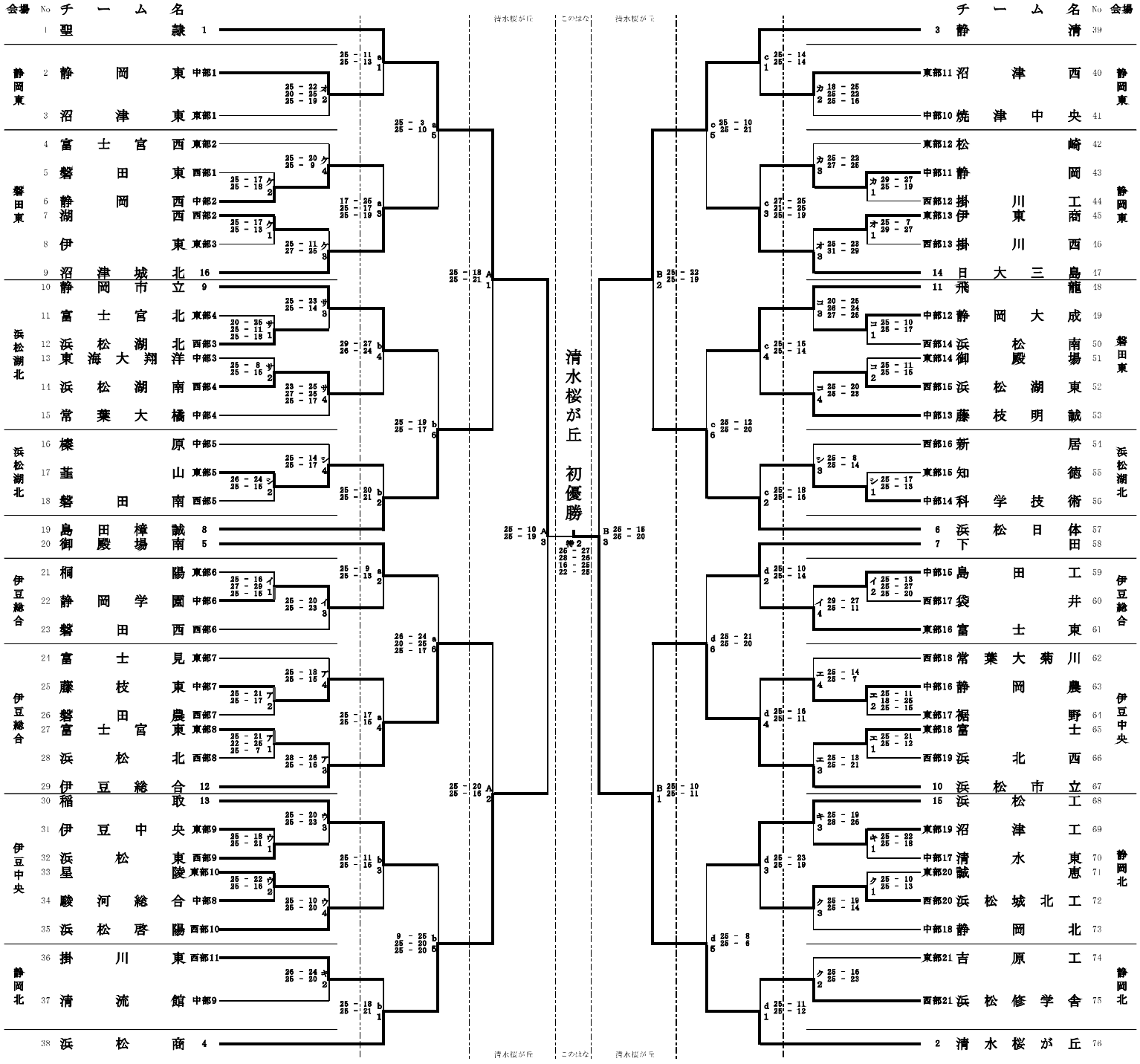

会場：１日目：伊豆総合高校(ア・イ),伊豆中央高校(ウ・エ),静岡東高校(オ・カ),静岡北高校(キ・ク),磐田東高校(ケ・コ),浜松湖北高校(サ・シ)
２日目：清水桜が丘高校（a・d),静岡市立高校(b・c)　３日目：清水桜が丘高校(A・B)　４日目：草薙総合運動場体育館「このはな」アリーナ」

令和元年度　第７２回全日本バレーボール高等学校選手権大会
静岡県予選大会女子結果

令和元年10月27日（日）・11月2日（十）・3日（日）・10日（日）

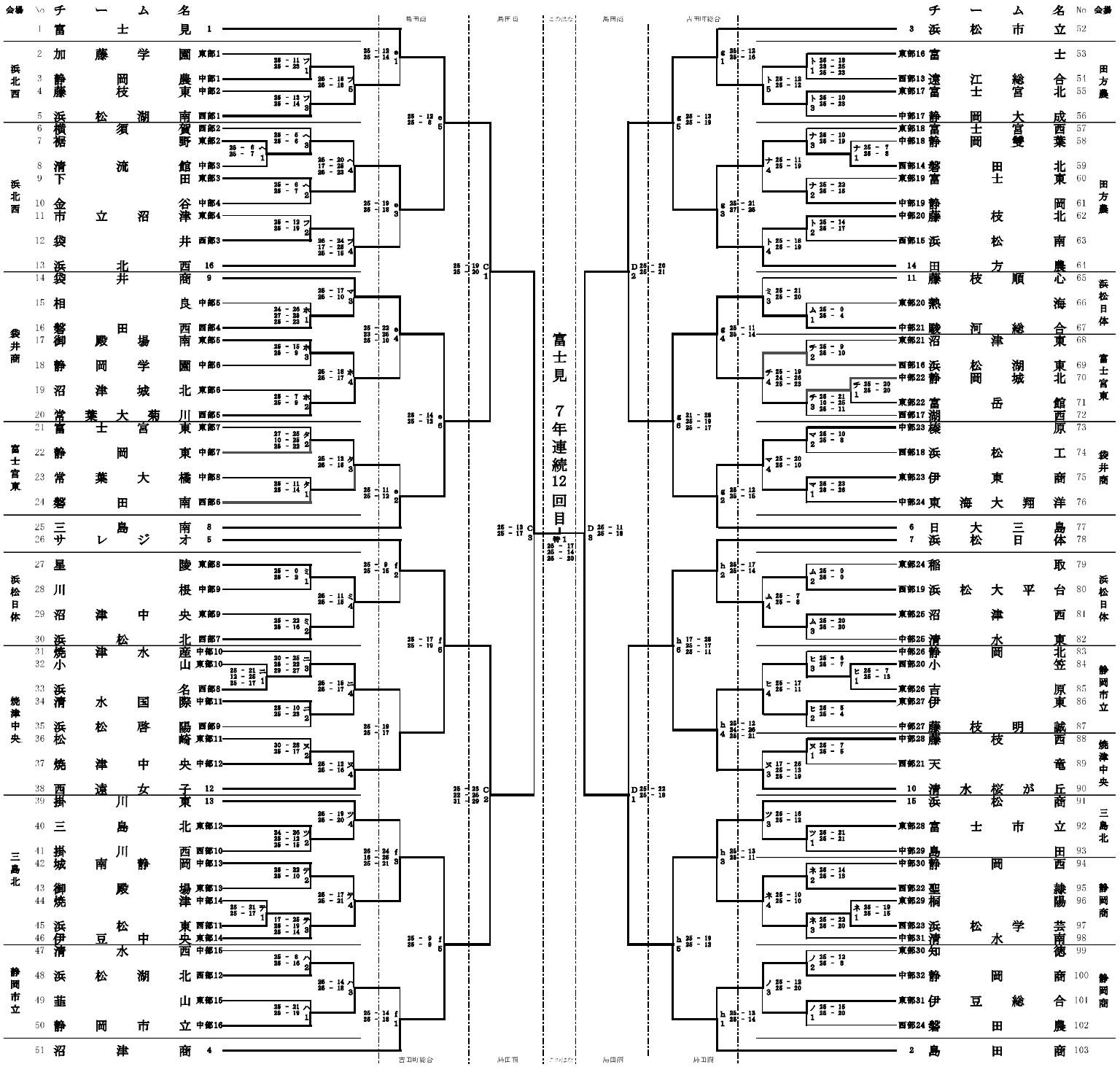

会場；１日目：富士宮東高校（ダ・チ），三島北高校（ツ・テ），田方農業高校（ト・ナ），焼津中央高校（ニ・ヌ），静岡商業高校（ネ・ノ），静岡市立高校（ヘ・ヒ）
浜北西高校（フ・ヘ），袋井商業高校（ホ・マ），浜松日体高校（ミ・ム）
２日目：島田商業高校（e・h），吉田町総合体育館（f・g）　３日目：島田商業高校（C・D）　４日目：草薙運動場体育館「このはなアリーナ」

第72回 全日本バレーボール高等学校選手権大会

春の高校バレー

≪ 男子 ・ 結果 ≫

会場：武蔵野の森総合スポーツプラザ

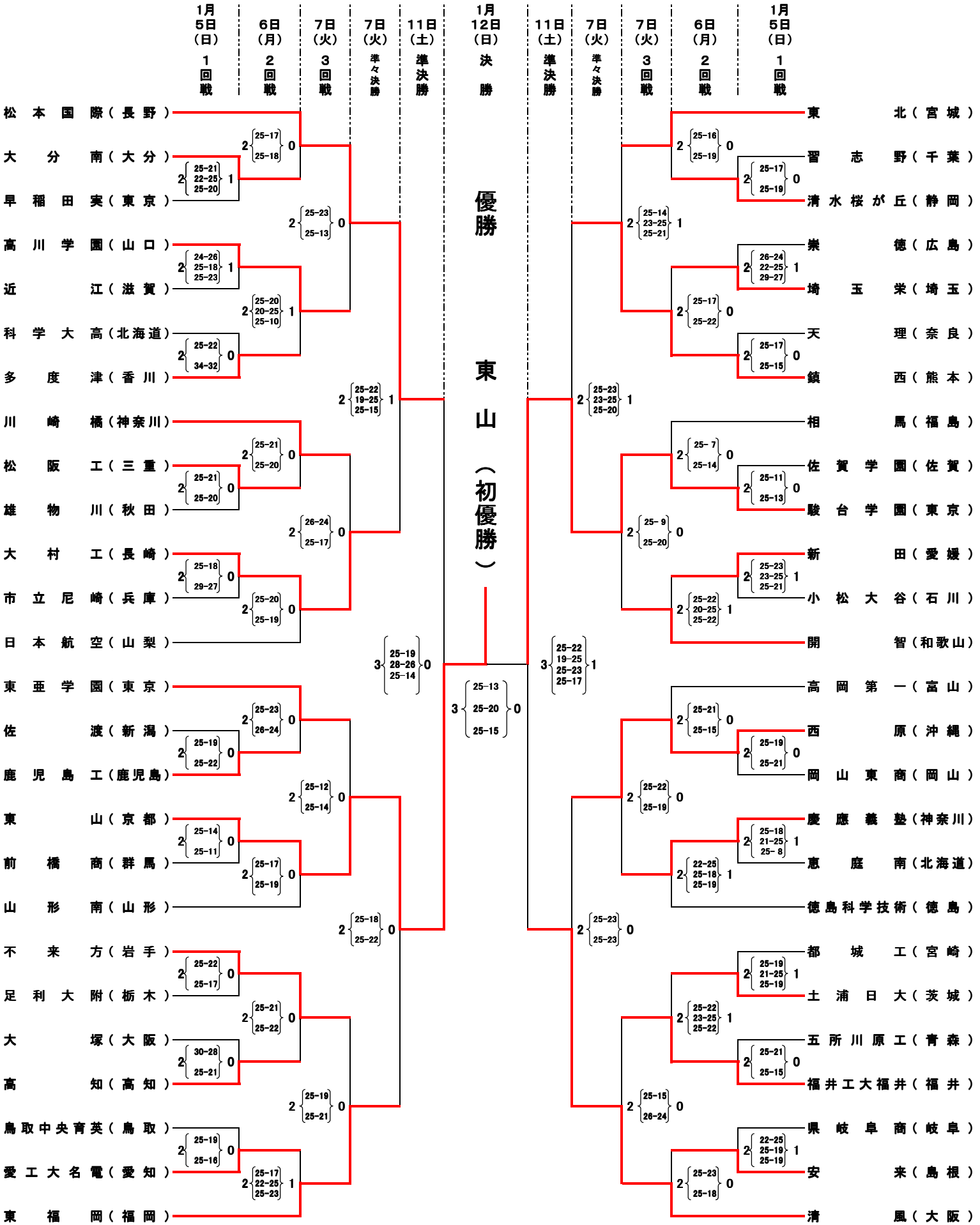

第72回 全日本バレーボール高等学校選手権大会

≪ 女子 ・ 結果 ≫

会場：武蔵野の森総合スポーツプラザ

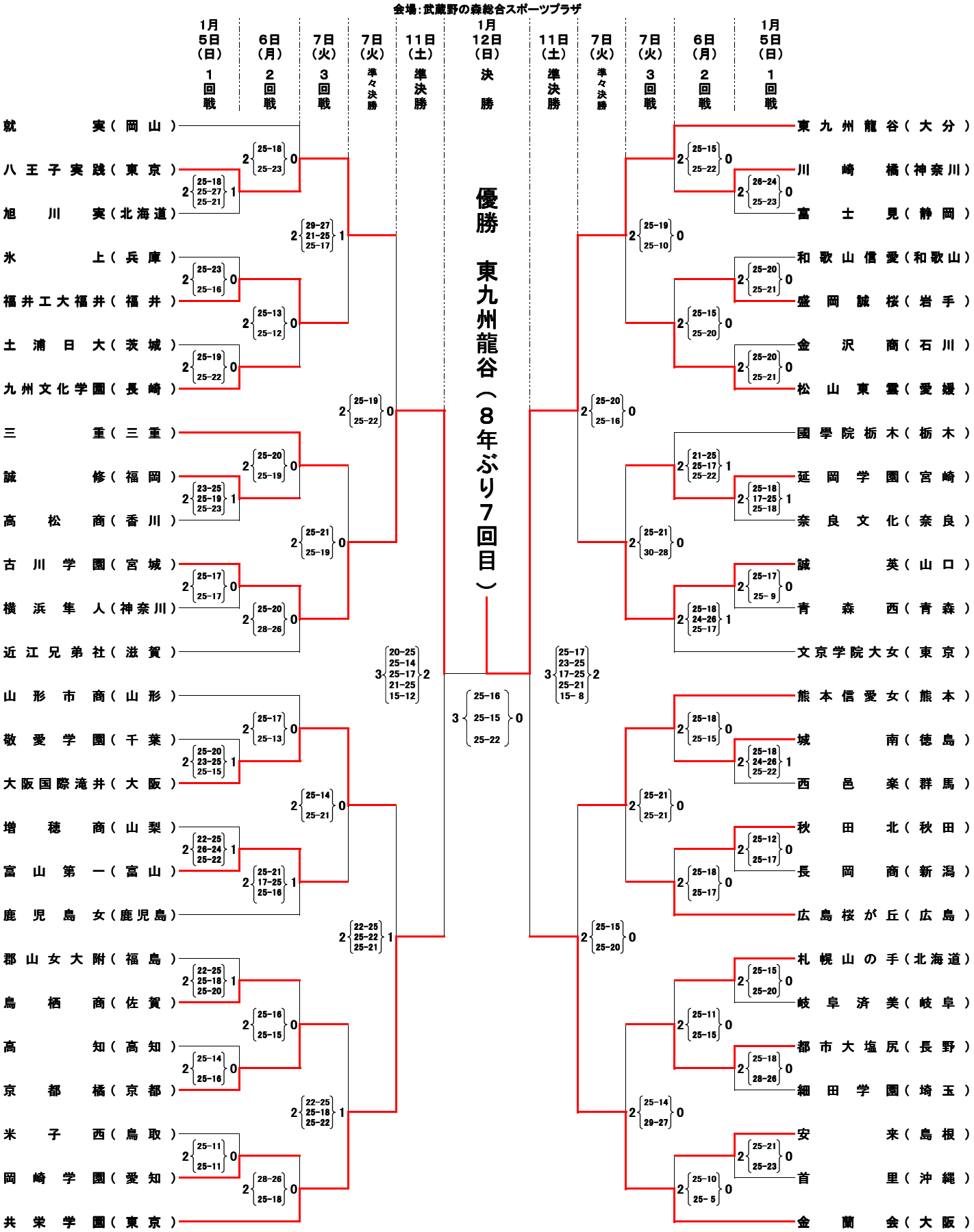

令和元年度静岡県高等学校新人体育大会バレーボール競技
兼　第38回静岡県高等学校バレーボール選手権大会東部地区予選大会

男子の部

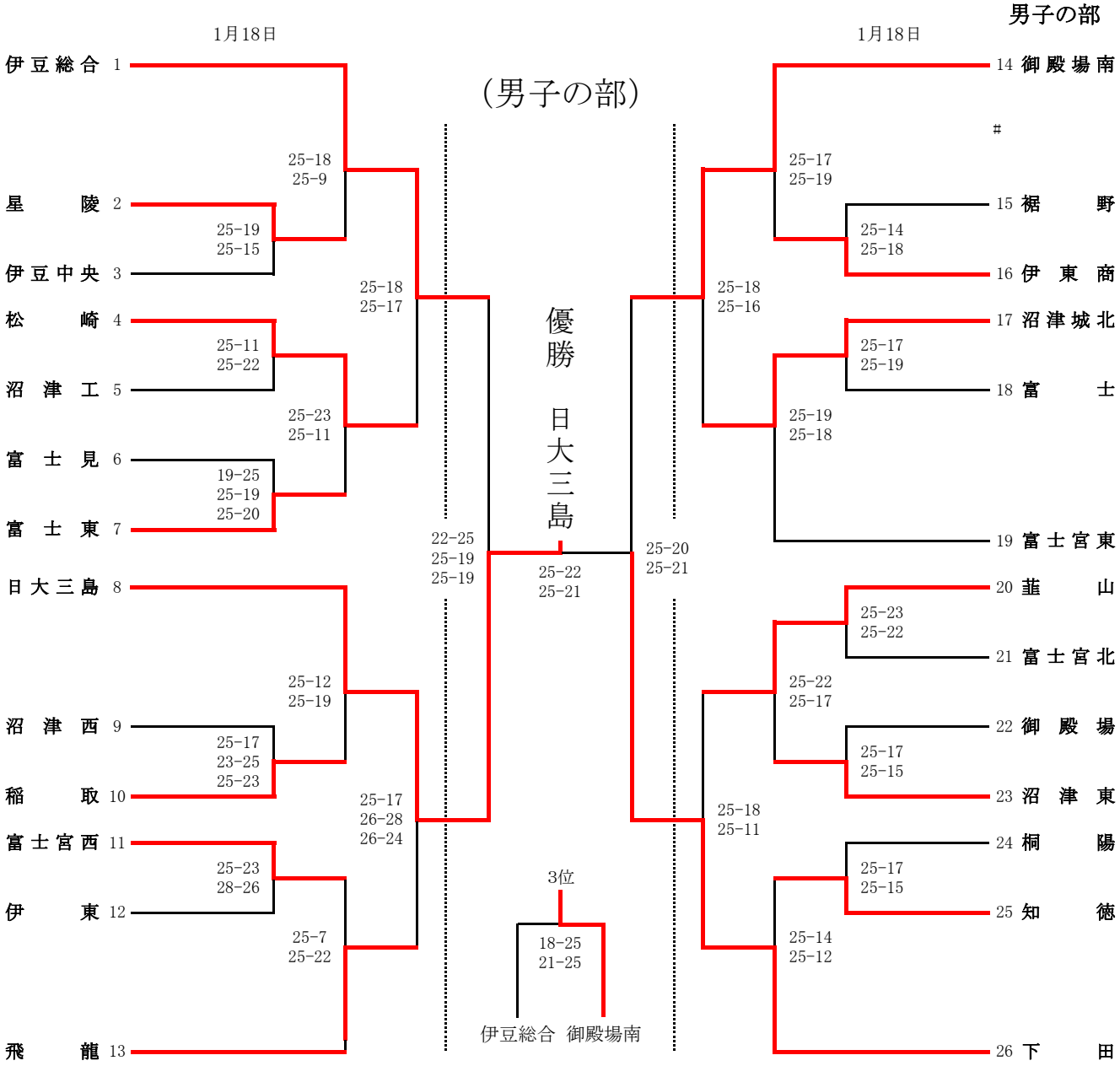

1～13は伊豆総合高校体育館　14～26　は韮山高校体育館

男子結果

1位（日大三島）
2位（下　田）
3位（御殿場南）
4位（伊豆総合）
5位（飛　龍）
6位（沼津城北）
7位（韮　山）
8位（松　崎）
9位（伊　東　商）
10位（稲　取）
11位（沼　津　東）

伊豆総合高校体育館
1月19日

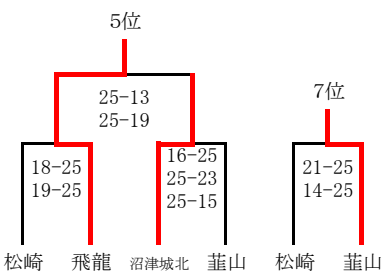

韮山高校体育館
1月19日

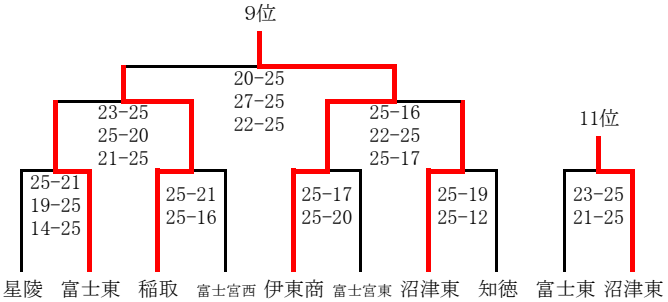

以上の11チームが2月1日2日、2月8日に行わ
県大会（東部地区会場・このはなアリーナ）に出場す

令和元年度　静岡県高等学校新人体育大会バレーボール競技
兼　第38回　静岡県東部高等学校バレーボール選手権大会東部地区予選大会

開催日　令和2年1月18日，19日
会　場　三島南高校，富士宮東高校，富士川体育館

（　女　子　の　部　）

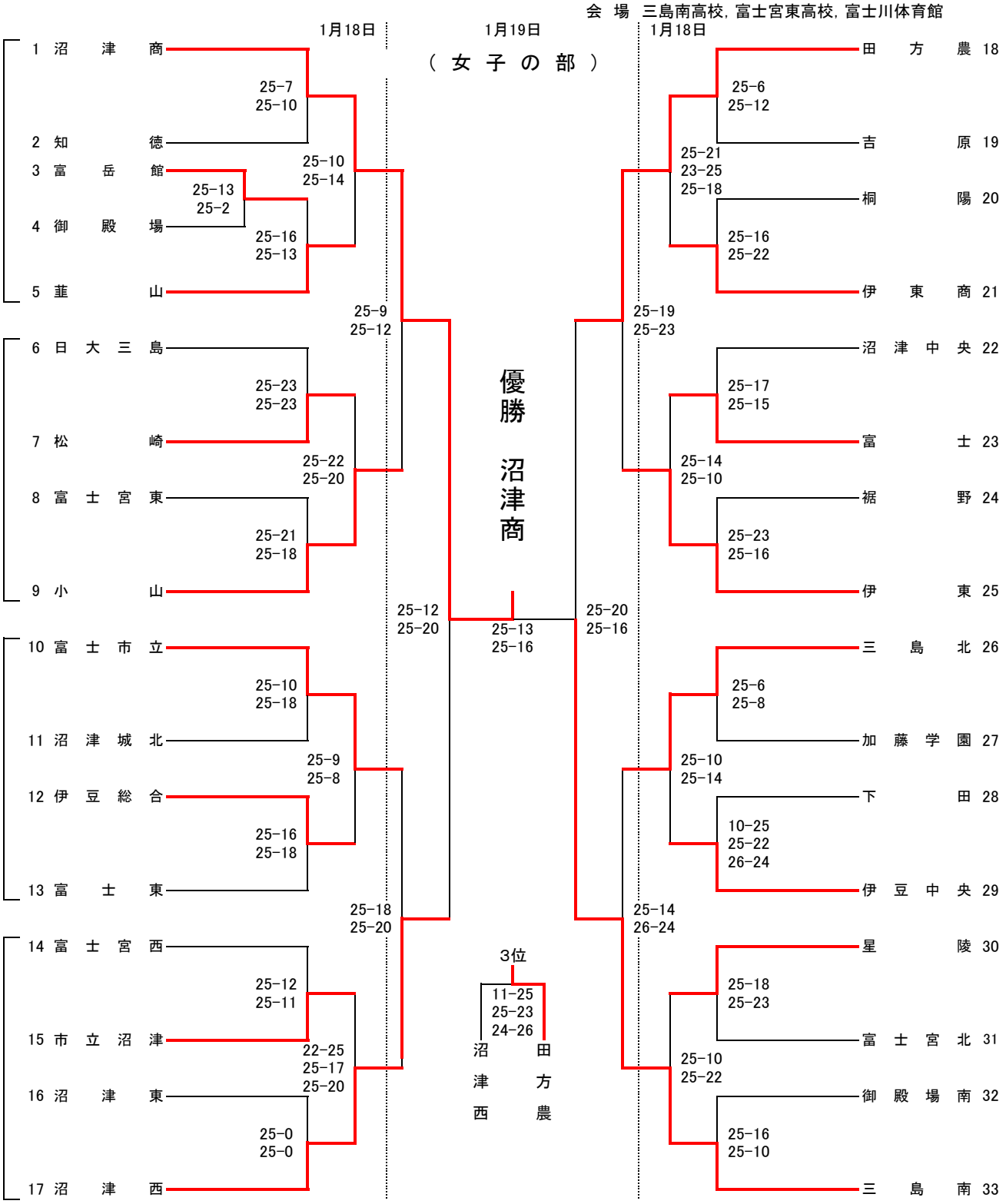

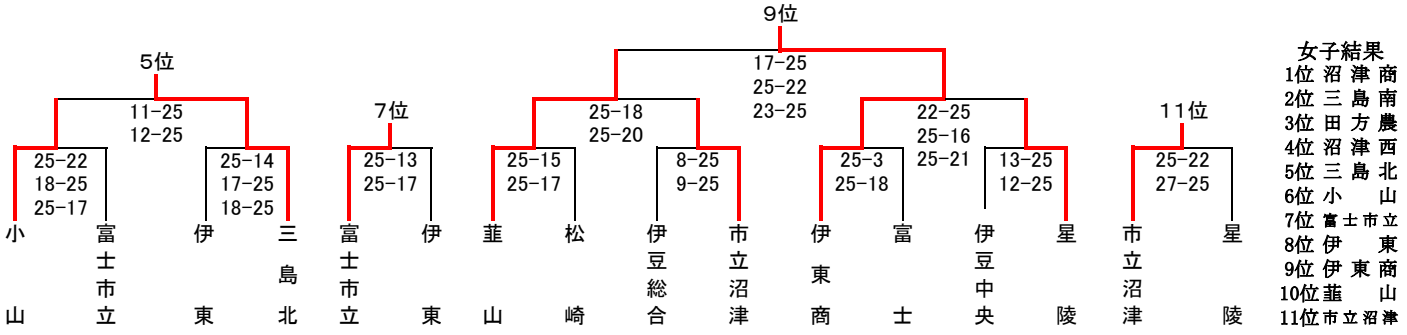

女子結果
1位 沼津商
2位 三島南
3位 田方農
4位 沼津西
5位 三島北
6位 小山
7位 富士市立
8位 伊東
9位 伊東商
10位 韮山
11位 市立沼津

※富士見高校と上位11チームは、2月1日（土）、2月2日（日）東部地区、2月8日（土）このはなアリーナで開催される県大会に出場する。

令和元年度 静岡県高等学校新人体育大会バレーボール競技
兼 第38回静岡県高等学校バレーボール選手権大会 中部地区予選
男 子 結 果

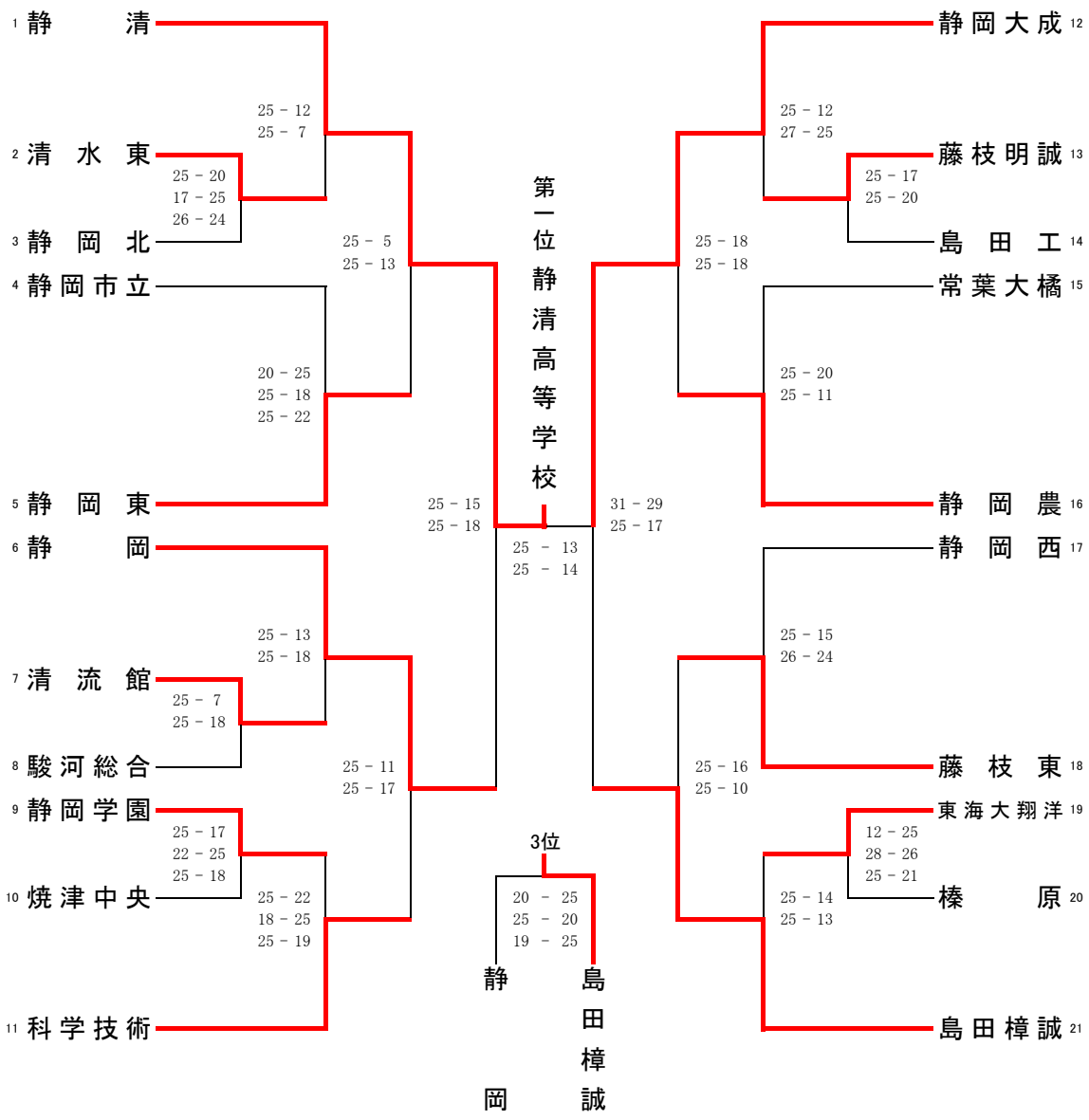

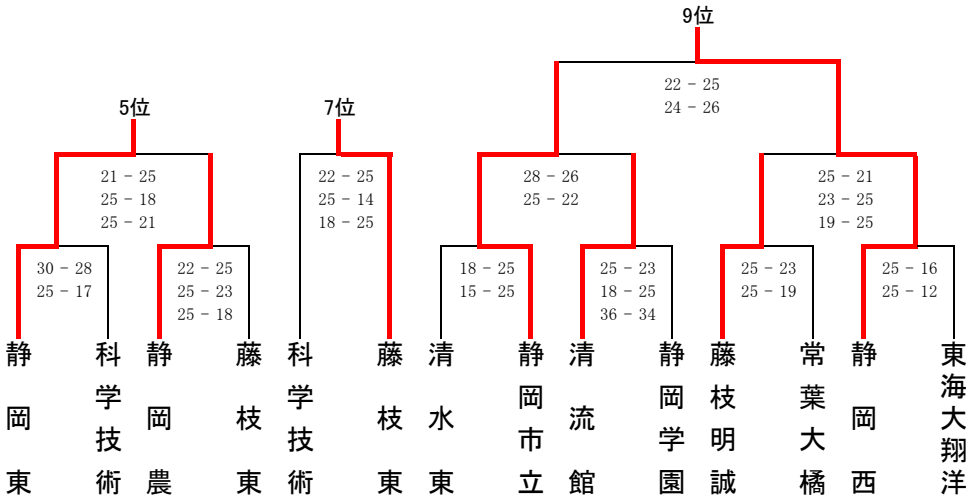

中部地区順位

第1位	静 清
第2位	静 岡 大 成
第3位	島 田 樟 誠
第4位	静 岡
第5位	静 岡 東
第6位	静 岡 農
第7位	藤 枝 東
第8位	科 学 技 術
第9位	静 岡 西
第10位	静 岡 市 立

令和元年度　静岡県高等学校新人体育大会バレーボール競技
兼　第38回静岡県高等学校バレーボール選手権大会中部地区予選
女 子 結 果

1月18日(土)
清水桜が丘 (1-9 , 14-17, 26-33)
静岡農業 (10-13,18-25)
1月19日(日)
清水桜が丘（上位順位決定戦）
清水西（下位順位決定戦）

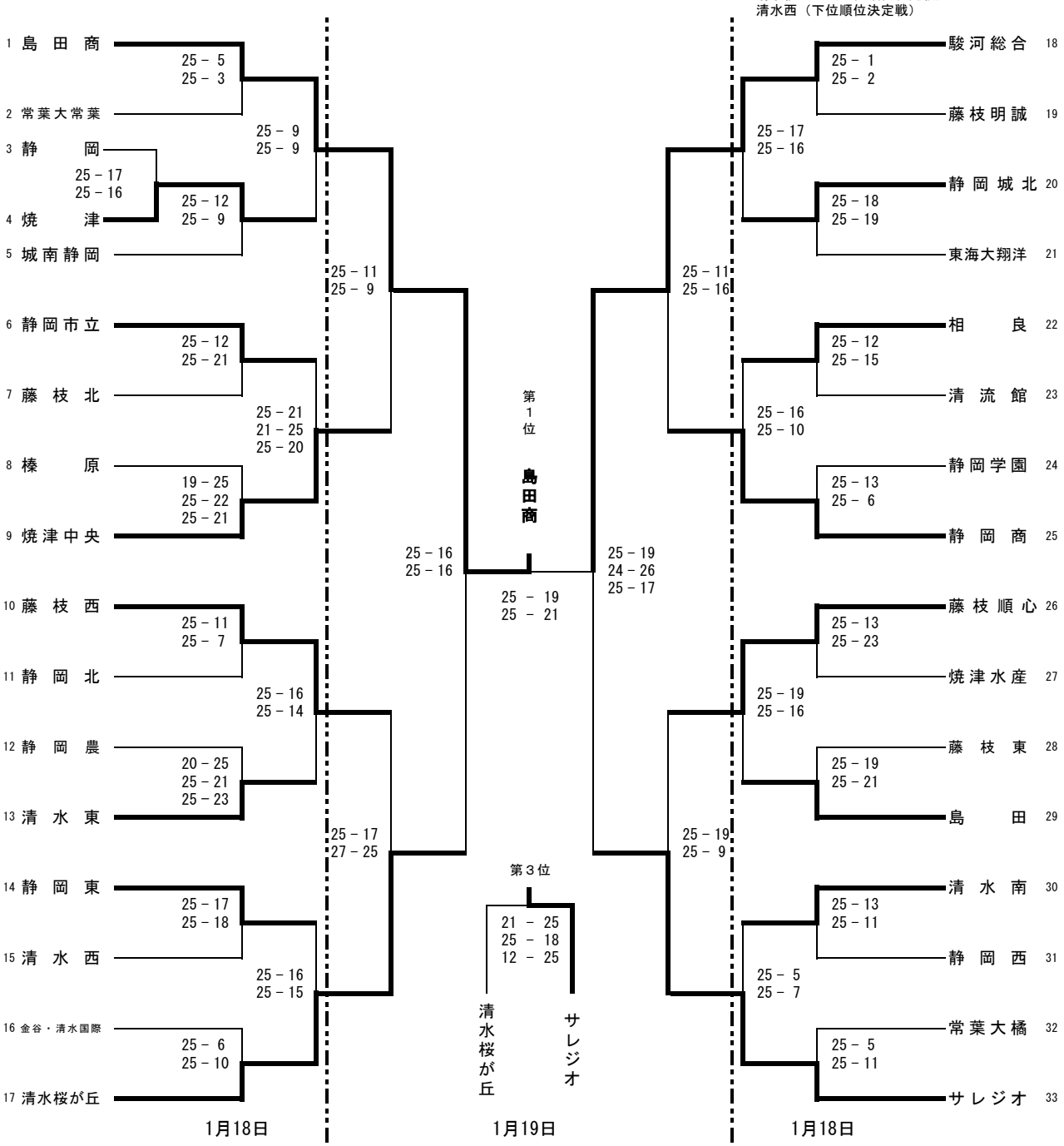

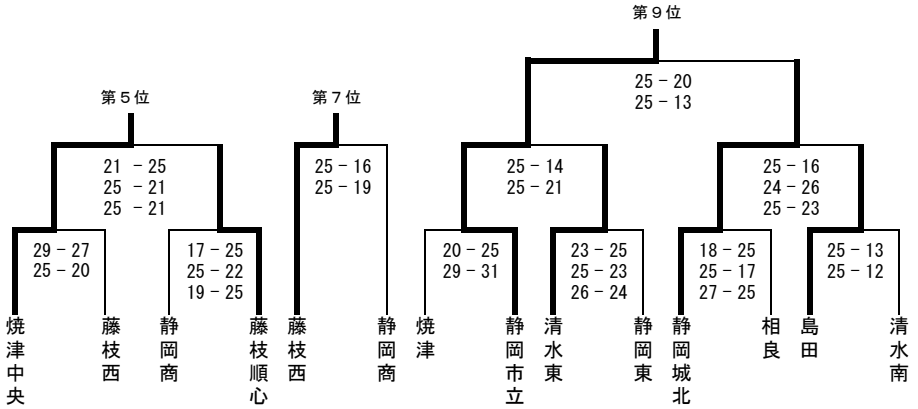

第１位　島　田　商
第２位　駿　河　総　合
第３位　サ　レ　ジ　オ
第４位　清水桜が丘
第５位　焼　津　中　央
第６位　藤　枝　順　心
第７位　藤　枝　西
第８位　静　岡　商　業
第９位　静　岡　市　立
第10位　静　岡　城　北

令和元年度 静岡県高等学校新人体育大会バレーボール競技西部地区予選大会
兼 第38回静岡県高等学校バレーボール選手権大会西部地区予選大会

開催日　令和2年1月 18･19日

会場　掛川東高校･掛川工業高校

（男子の部）

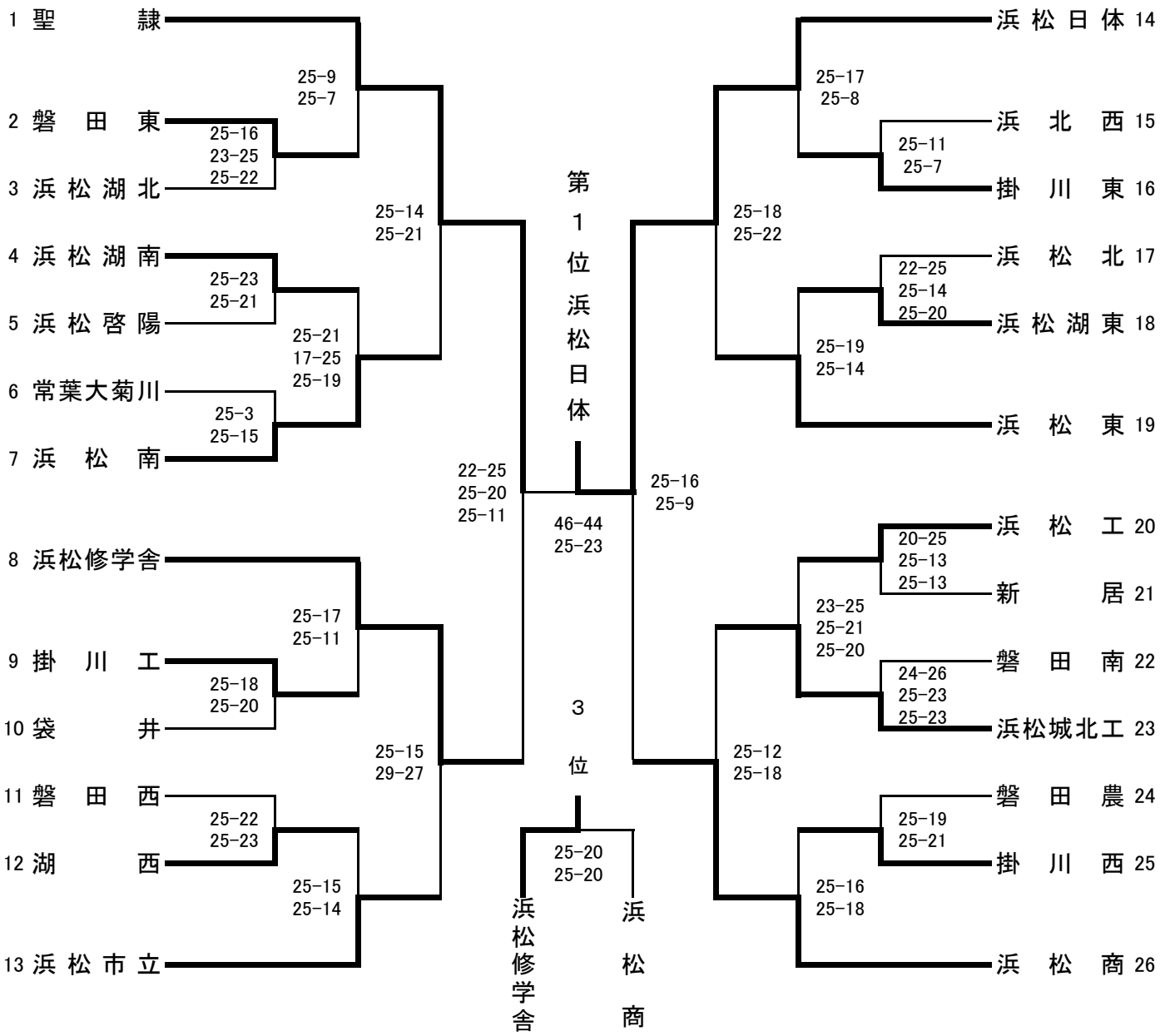

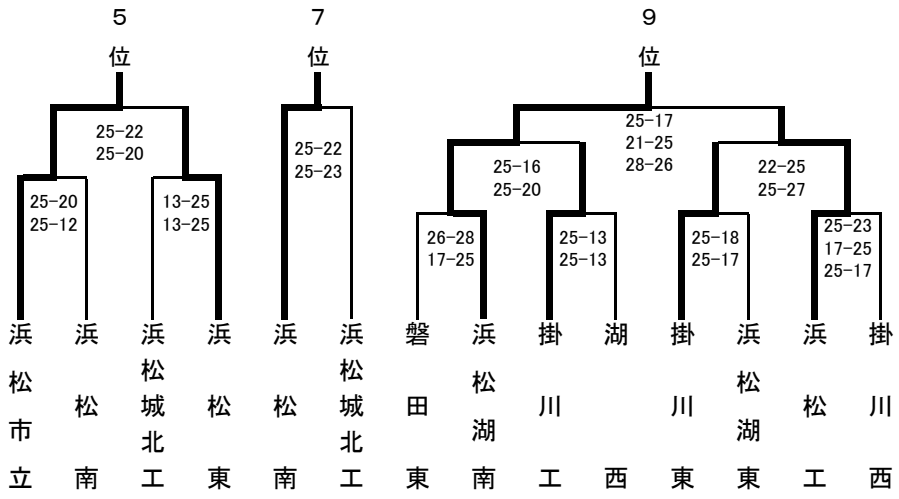

順位

1位	浜松日体
2位	聖隷
3位	浜松修学舎
4位	浜松商
5位	浜松市立
6位	浜松東
7位	浜松南
8位	浜松城北工
9位	浜松湖南
10位	浜松工

令和元年度 静岡県高等学校新人体育大会バレーボール競技西部地区予選大会
兼 第38回静岡県高等学校バレーボール選手権大会西部地区予選大会

開催日　令和2年1月18･19日
会　場　浜北西高校･聖隷クリストファー高校

（女子の部）

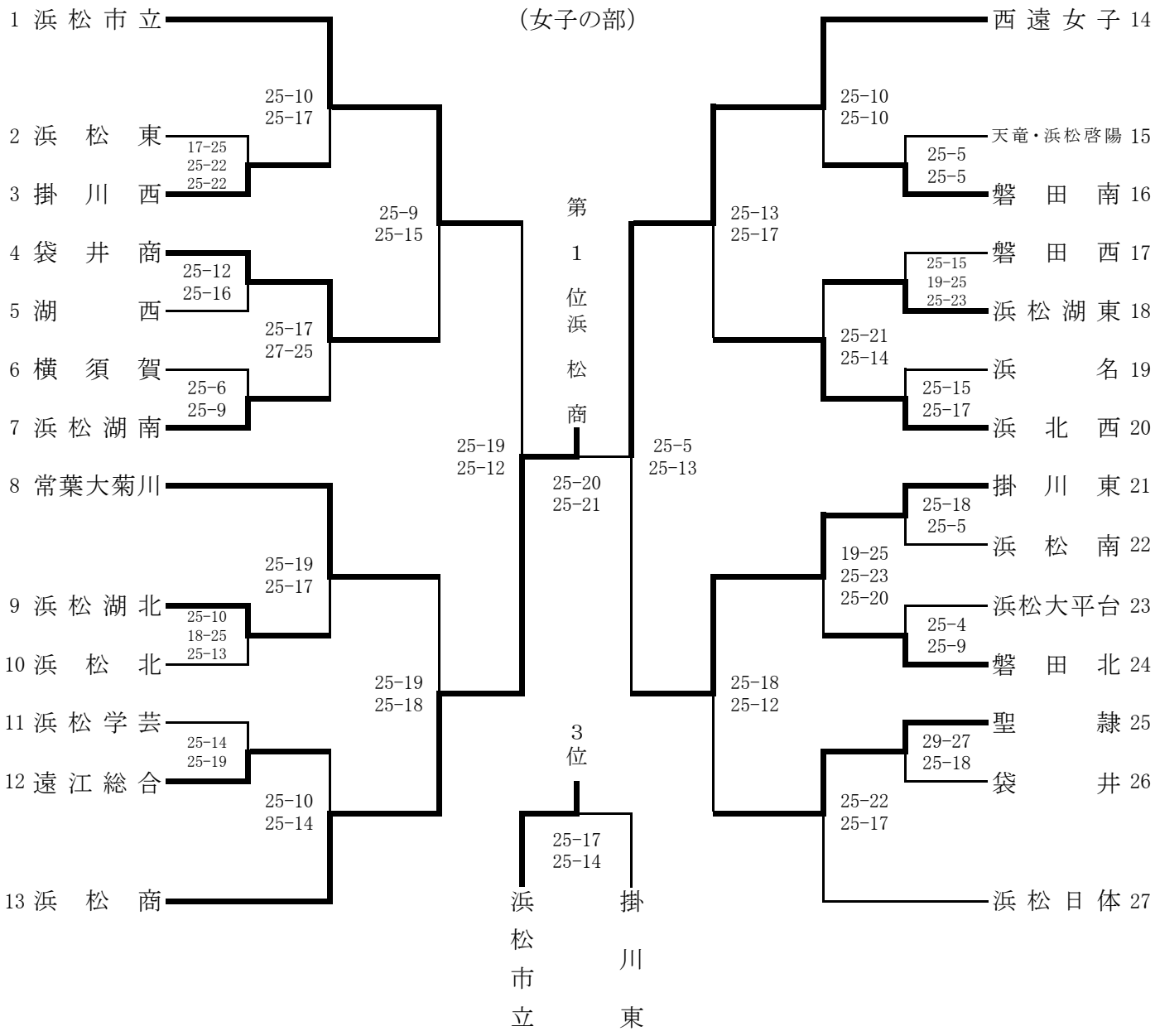

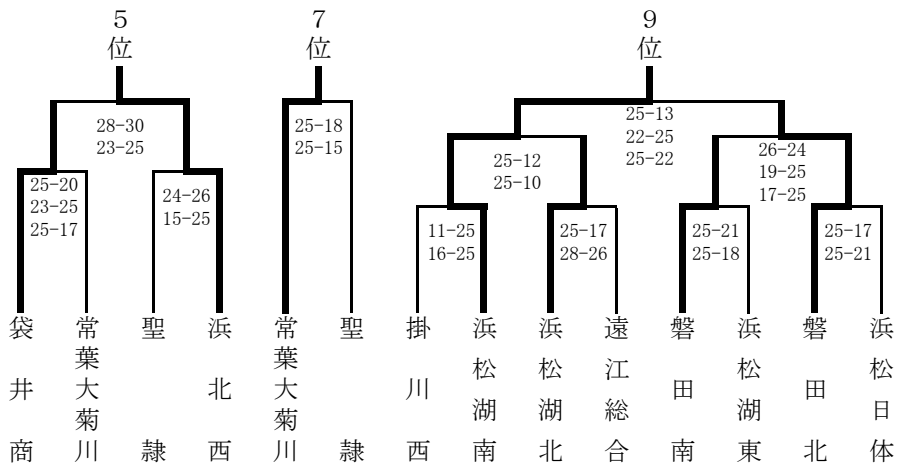

順位

1位	浜松商
2位	西遠女子
3位	浜松市立
4位	掛川東
5位	浜北西
6位	袋井商
7位	常葉大菊川
8位	聖隷
9位	浜松湖南
10位	磐田北

令和元年度静岡県高等学校新人体育大会バレーボール競技
兼 第38回静岡県高等学校バレーボール選手権大会 結果

令和2年2月1日(土)・2日(日)・8日(土)

〔 男 子 〕

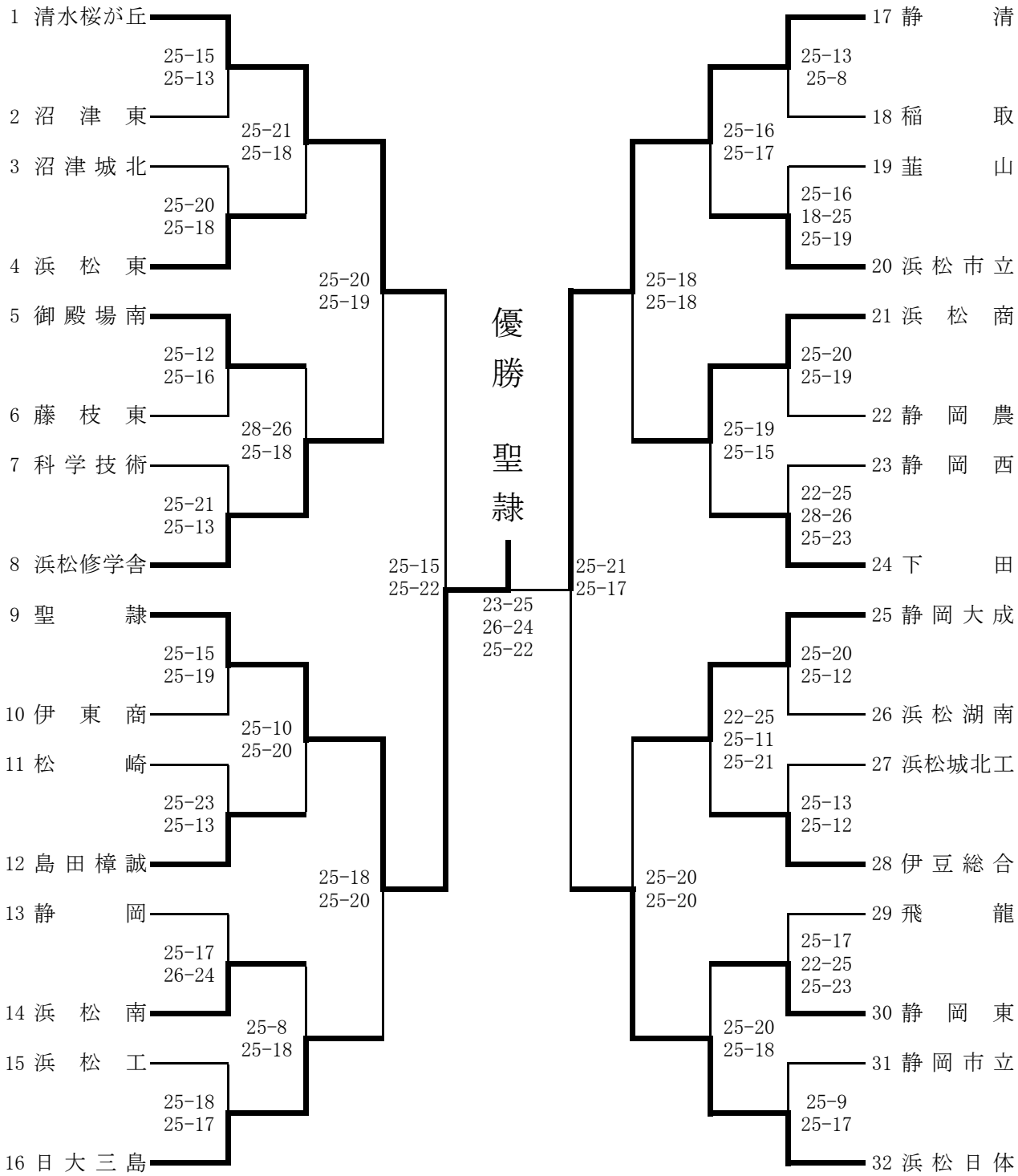

会 場　1日目　長岡体育館(1～8,17～24)・伊豆総合高校体育館(9～16,25～32)
　　2日目　長岡体育館
　　3日目　草薙総合運動場体育館「このはなアリーナ」

令和元年度静岡県高等学校新人体育大会バレーボール競技
兼 第38回静岡県高等学校バレーボール選手権大会 結果

令和2年2月1日(土)・2日(日)・8日(土)

〔女子〕

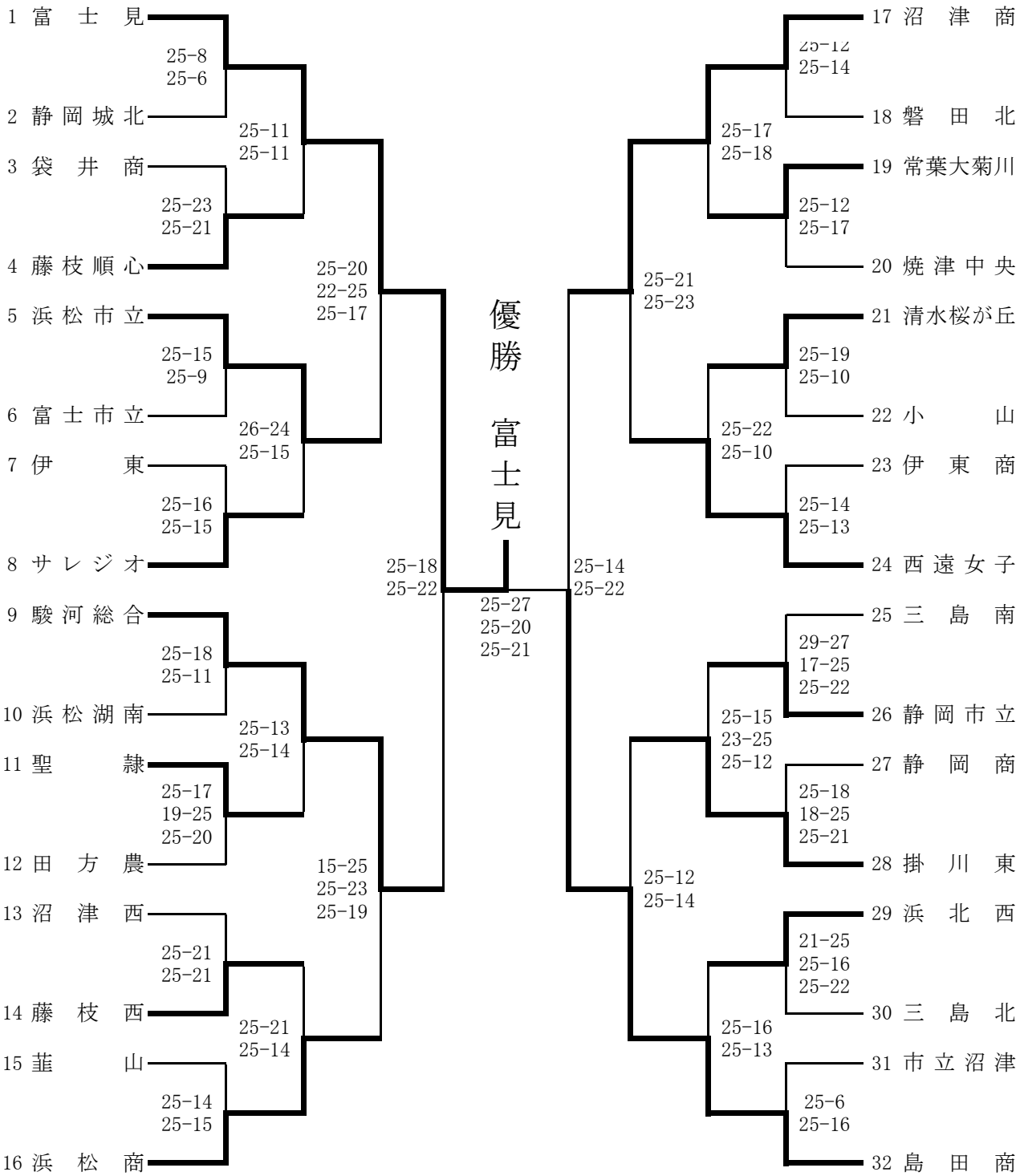

会 場　1日目　富士市立富士川体育館(1～16)・三島北高校体育館(17～32)
　　2日目　富士市立富士体育館
　　3日目　草薙総合運動場体育館「このはなアリーナ」

第46回全国高校定通制バレーボール大会

男子決勝トーナメント

奈良県代表 天理高校 1 (25-16, 21-25, 19-25) 2 愛知県代表 科学技術学園高等学校刈谷

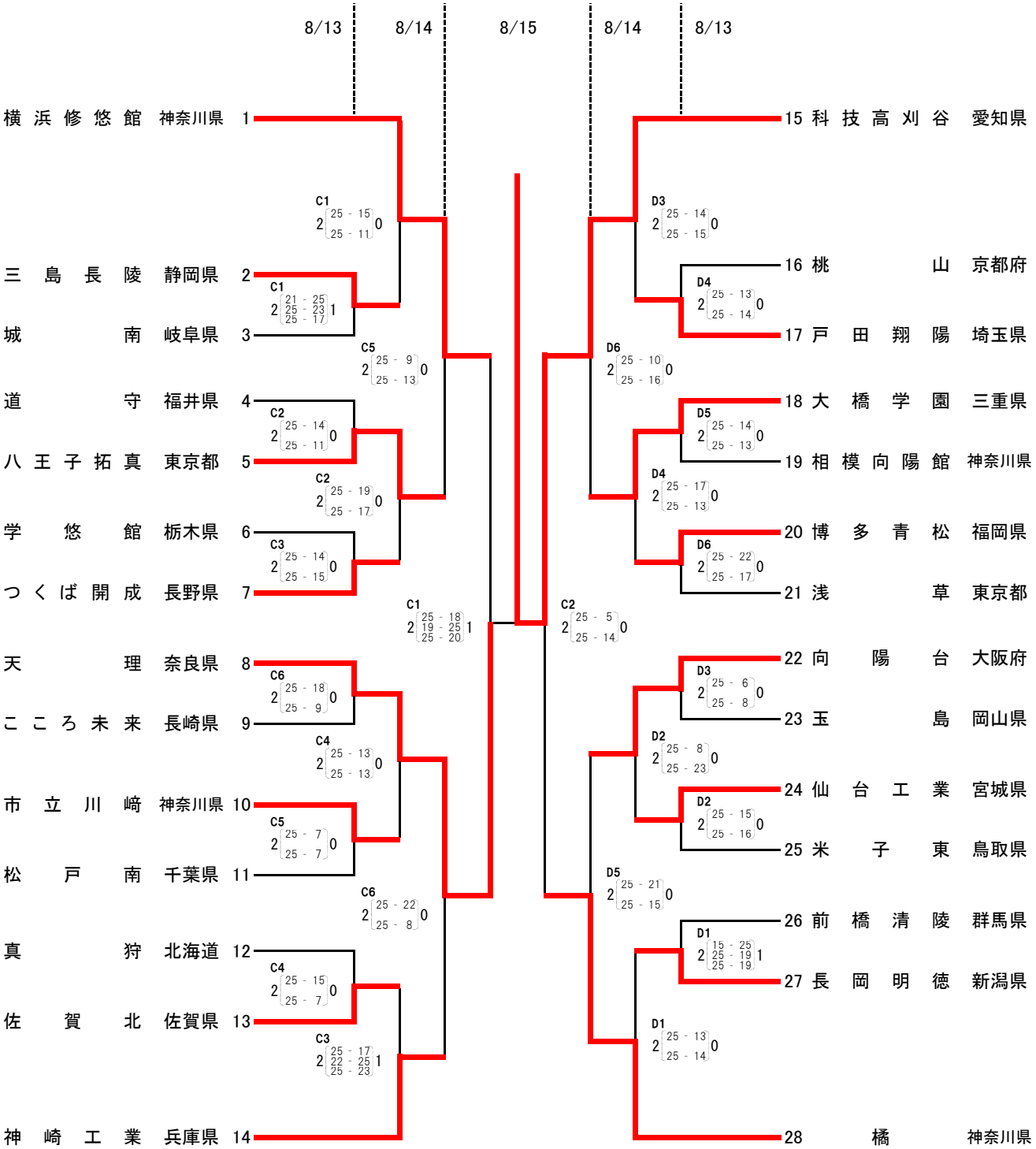

第46回全国高校定通制バレーボール大会

女子決勝トーナメント

奈良県代表 天理高校 2 (25-13, 25-9) 0 栃木県代表 科学技術学園高等学校TBC宇都宮

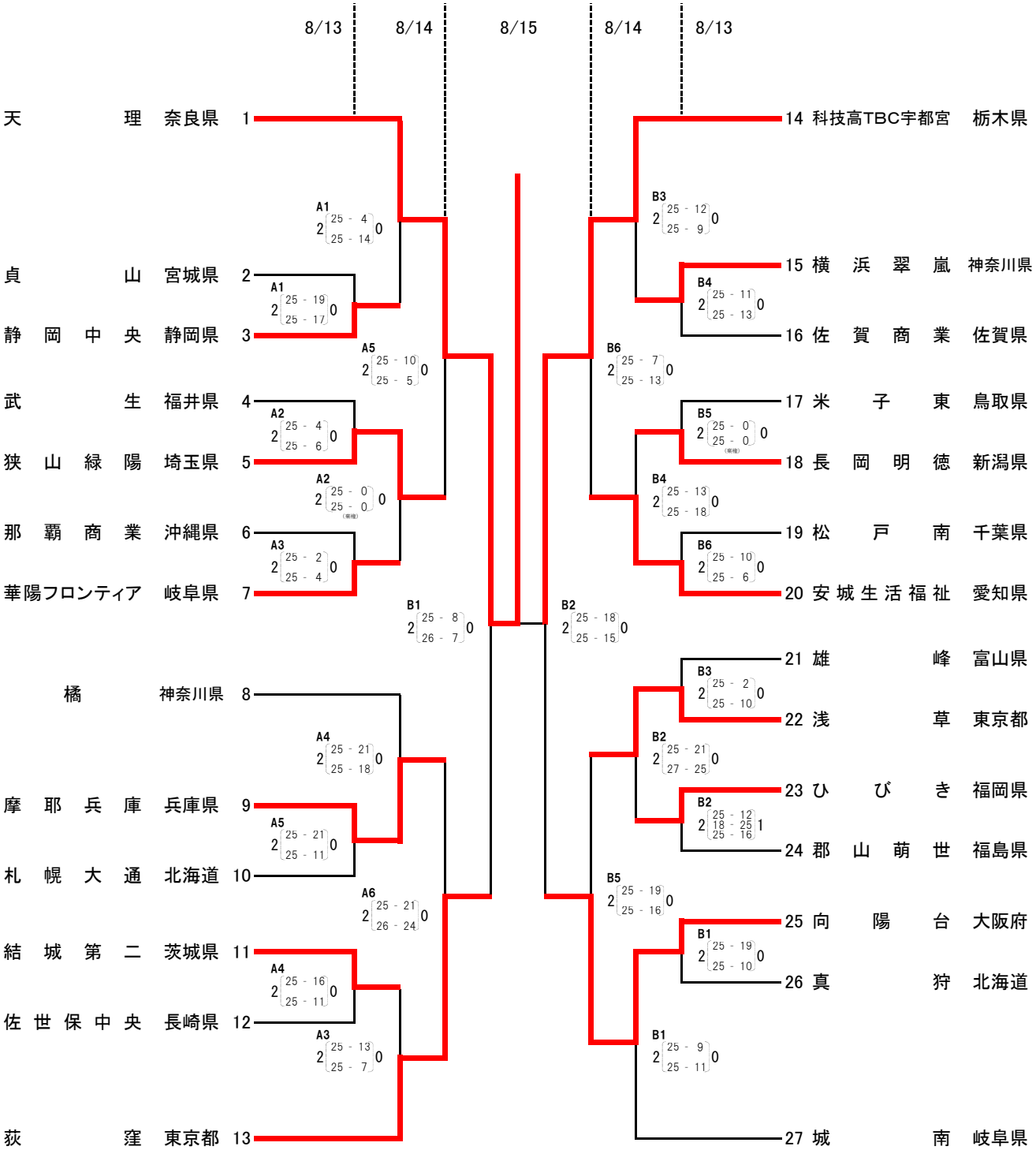

中学校部

［掲載大会］

- 各地区中学校6人制バレーボール選手権大会

  → 静岡県中学校6人制バレーボール選手権大会

- 静岡県中学校総合体育大会バレーボールの部

  → 東海中学校総合体育大会バレーボール大会

  → 全国中学校体育大会　　全日本中学校バレーボール選手権大会

- 静岡県中学校新人バレーボール大会　各地区予選会

  → 静岡県中学校新人バレーボール大会

  → ※東海中学生新人バレーボール大会
  （感染症予防のため、中止となりました）

- U-14静岡県中学生クラブチャンピオンズカップバレーボール大会

  → ※東海ブロックU14クラブチャンピオンシップ男子バレーボール大会
  （感染症予防のため、中止となりました）

- JOCジュニアオリンピックカップ全国都道府県対抗中学バレーボール大会

平成31年度　春季静岡県東部バレーボール選手権大会組み合わせ　（男子の部）

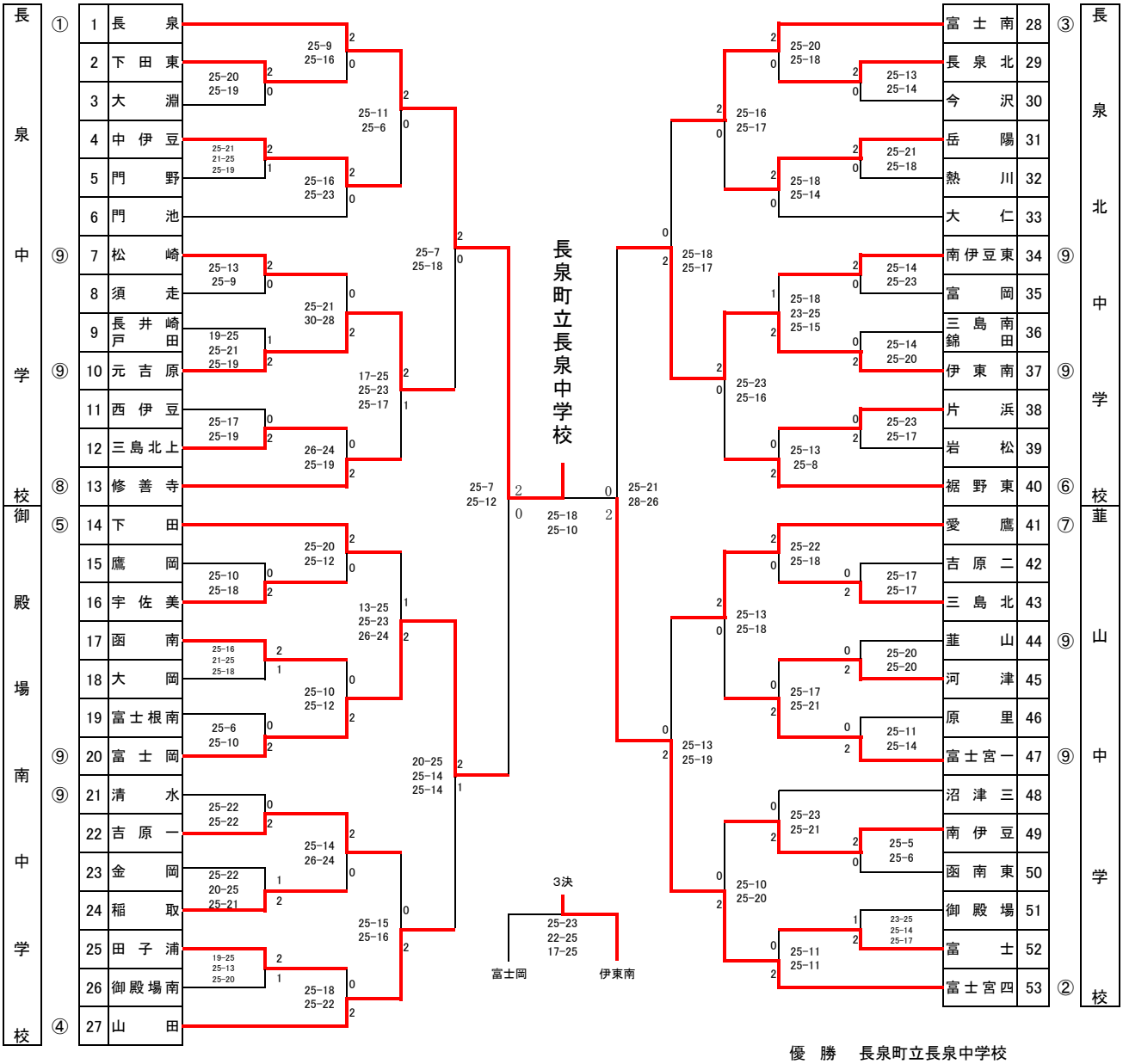

1日目
開場　8:00
監督会議　8:30
開会式　8:45
試合開始　9:00

2日目
開場　8:10
監督会議　8:15
割振り練習8:45～
開始式　9:20
試合開始　9:30

優　勝　長泉町立長泉中学校
準優勝　富士宮市立富士宮第四中学校
第3位　伊東市立南中学校
　　御殿場市立富士岡中学校
第5位　三島市立山田中学校
　　沼津市立愛鷹中学校
　　富士市立富士南中学校
　　富士市立元吉原中学校

平成３１年度　春季静岡県東部バレーボール選手権大会組み合わせ　（女子の部）

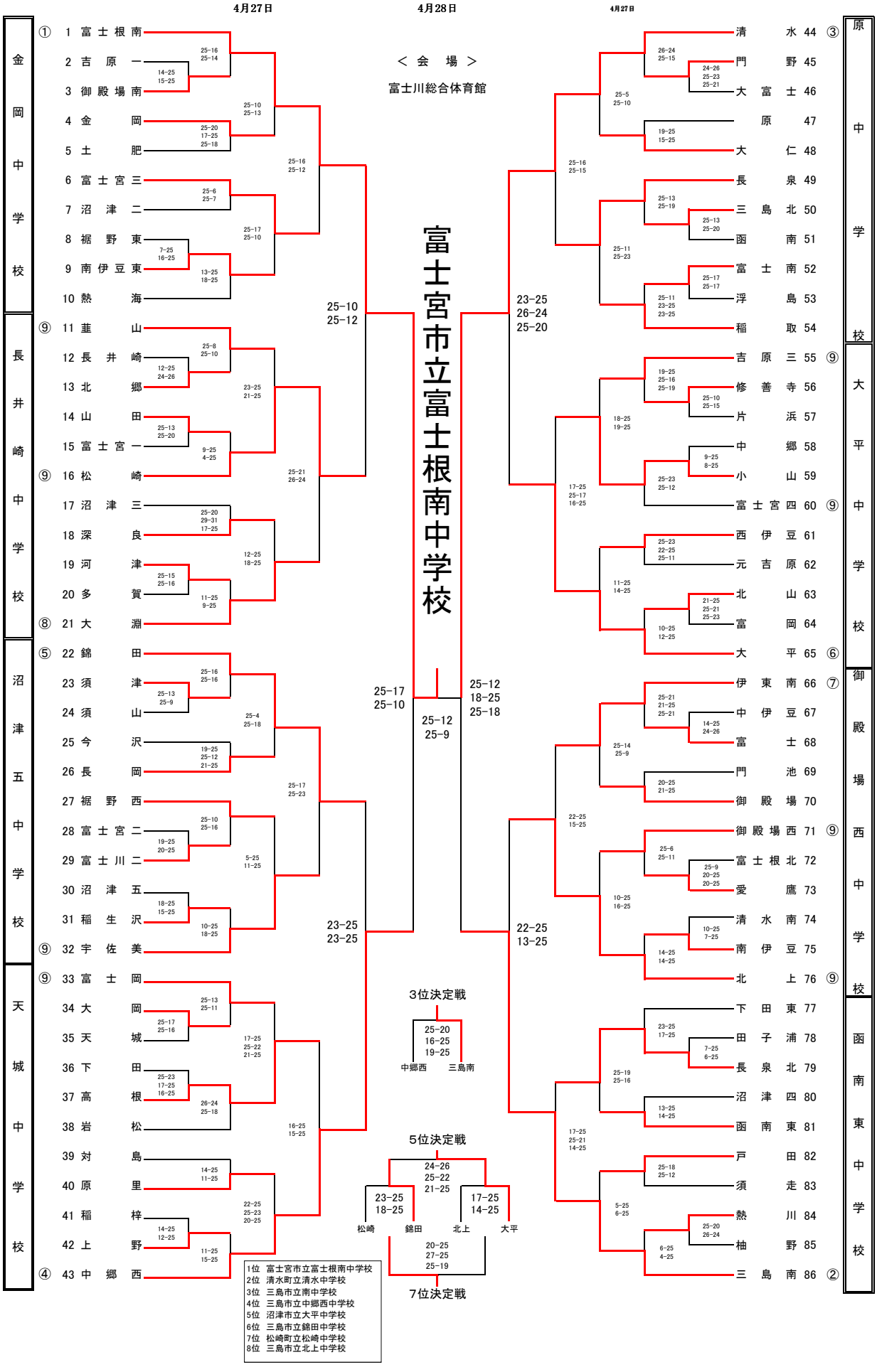

※県大会出場について
県大会への出場権は上位8チームが得ましたが、4位の中郷西中学校が学校行事で県大会に出場することができない為、5位以降を繰り上げとします。また、8位の枠には抽選の結果、小山町立小山中学校が入り同大会への出場権を得ました。

第43回　中部バレーボール選手権大会　結果(男子)

2019年　4月28日(日)、29日(月・祝)
会場　静岡市立南中学校　他

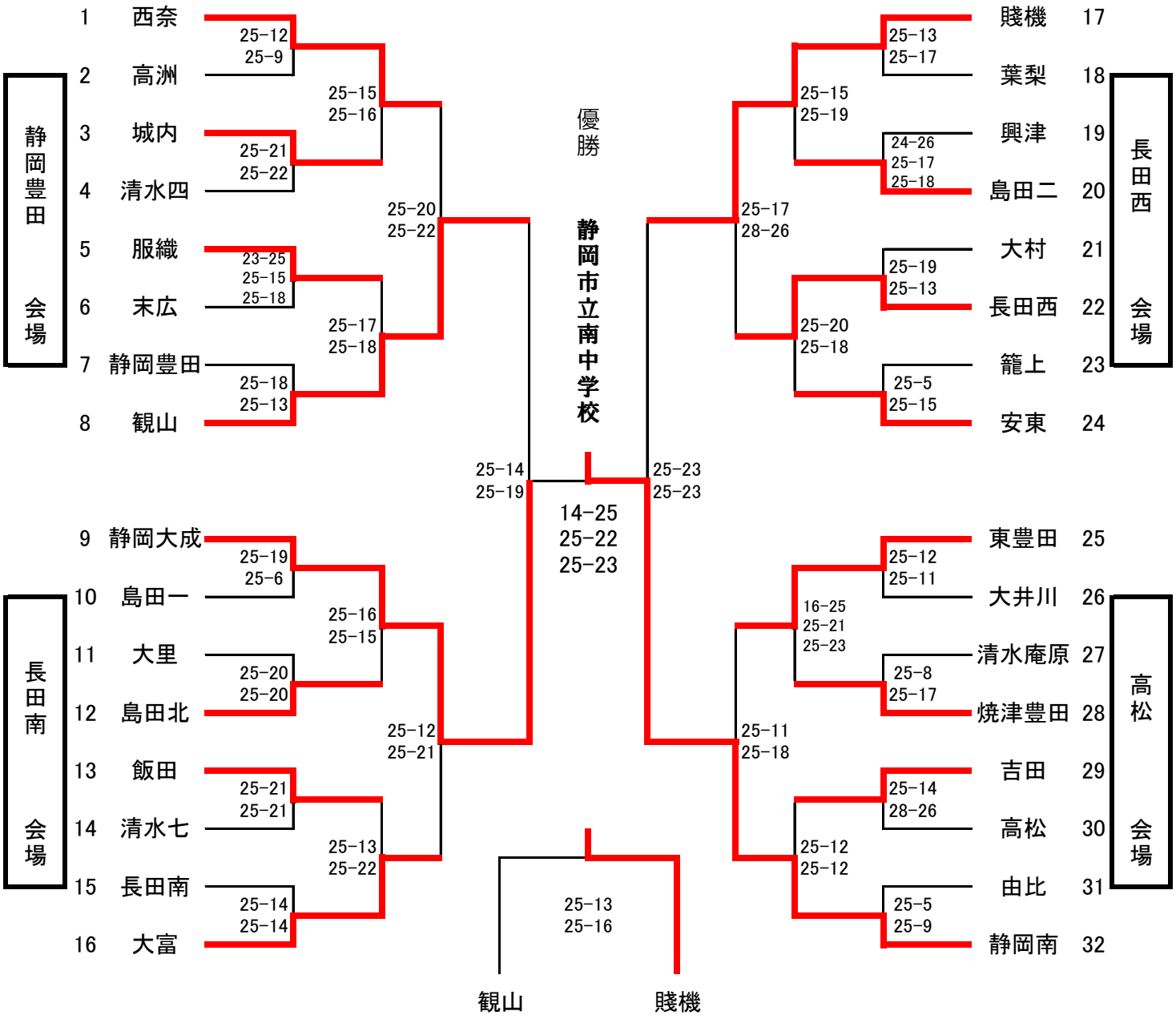

1 位　静岡市立南中学校
2 位　静岡大成中学校
3 位　静岡市立賤機中学校
4 位　静岡市観山中学校

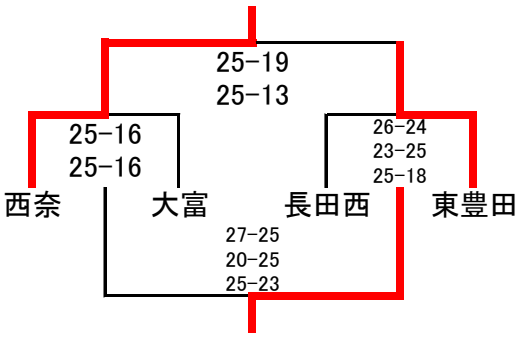

5 位　静岡市立西奈中学校
6 位 静岡市立東豊田中学校
7 位 静岡市立長田西中学校
8 位　焼津市立大富中学校

第43回　中部バレーボール選手権大会　結果(女子)

2019年　4月28日(日)、29日(月・祝)
会場　吉田町立吉田中学校　他

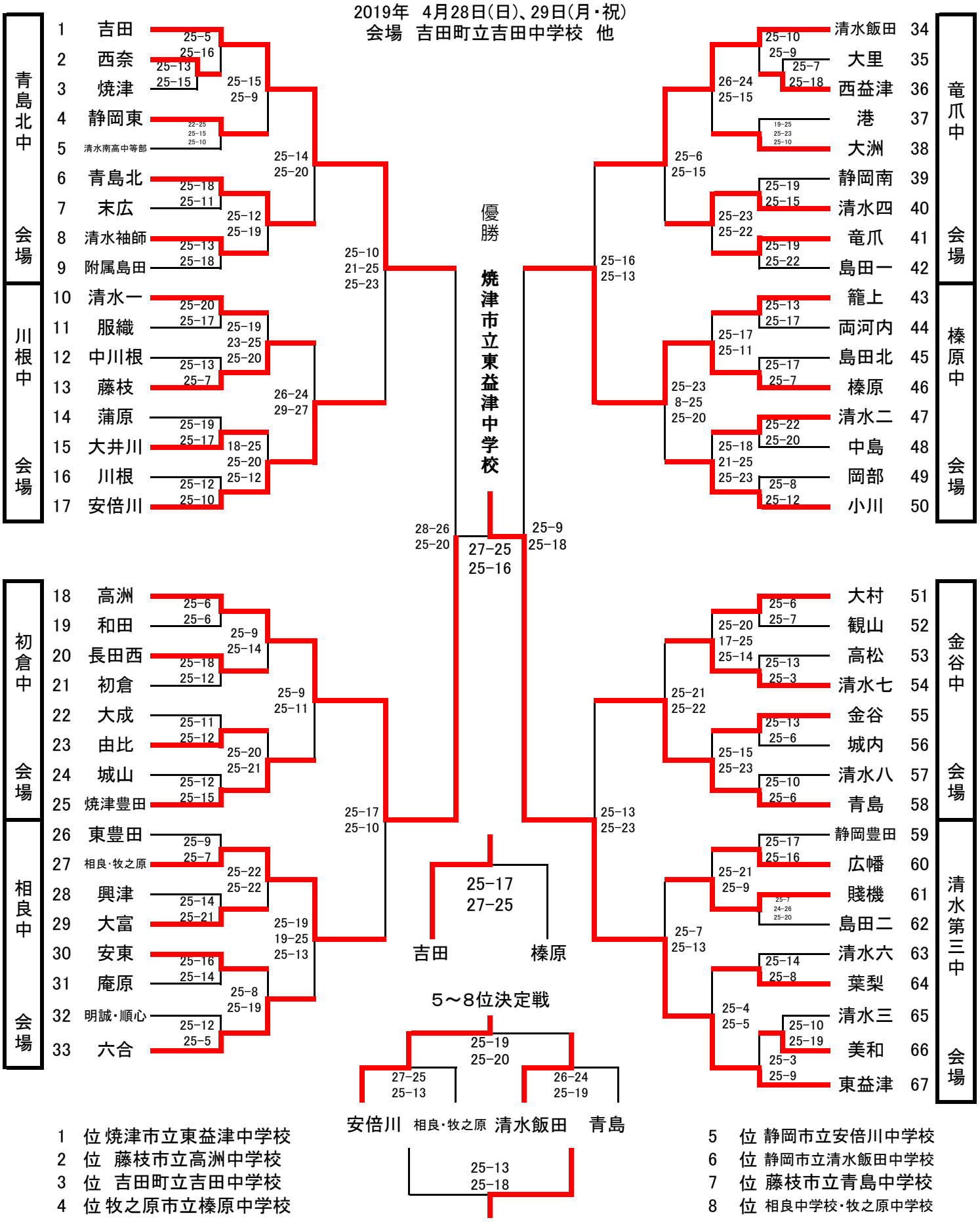

1　位 焼津市立東益津中学校
2　位　藤枝市立高洲中学校
3　位　吉田町立吉田中学校
4　位 牧之原市立榛原中学校

5　位 静岡市立安倍川中学校
6　位 静岡市立清水飯田中学校
7　位 藤枝市立青島中学校
8　位 相良中学校・牧之原中学校

令和元年度　西部中学校新人バレーボール選手権大会

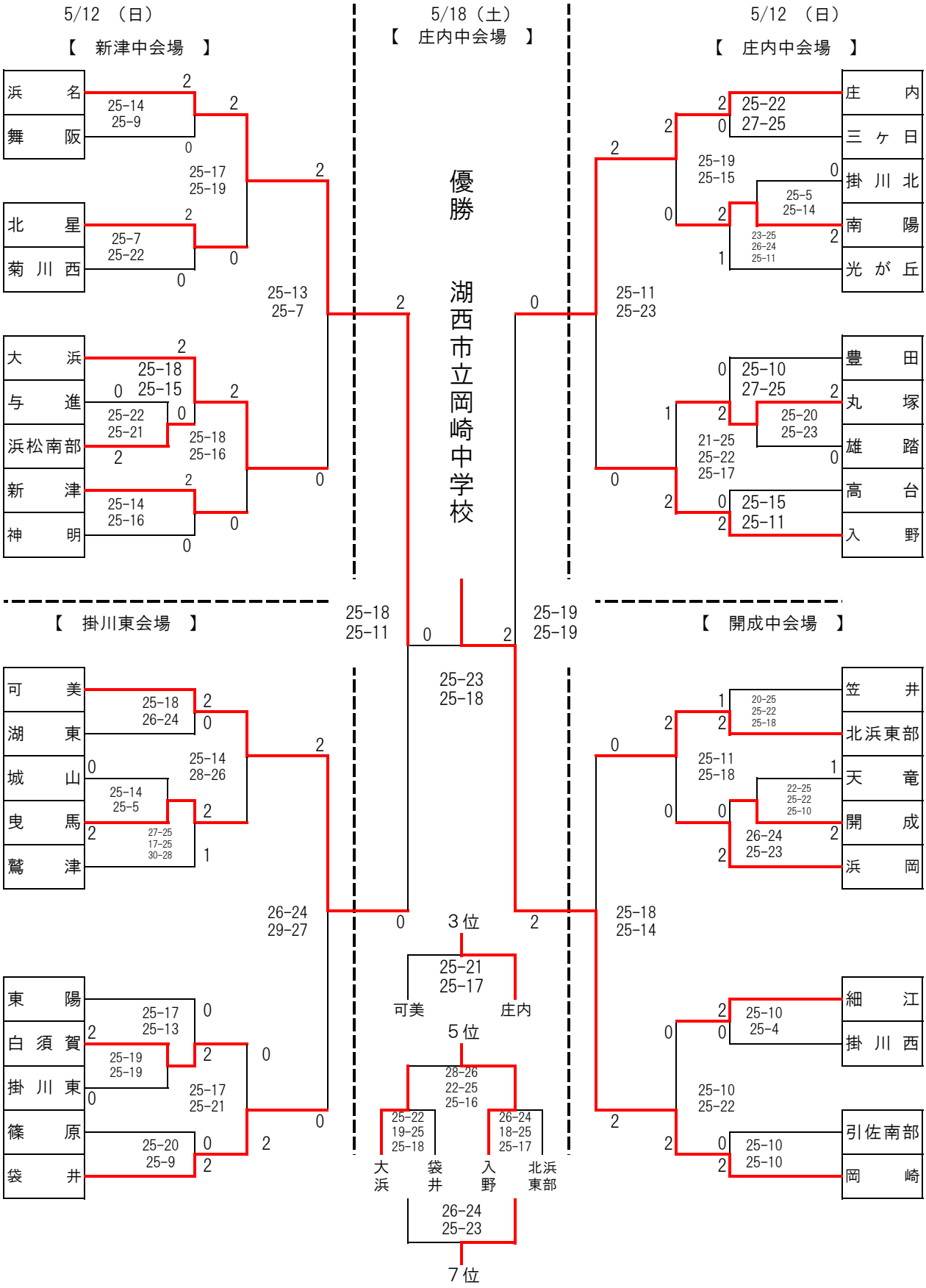

令和元年度　西部中学校６人制バレーボール選手権大会

兼　静岡県中学校バレーボール選手権大会　西部地区予選会　（女子結果）

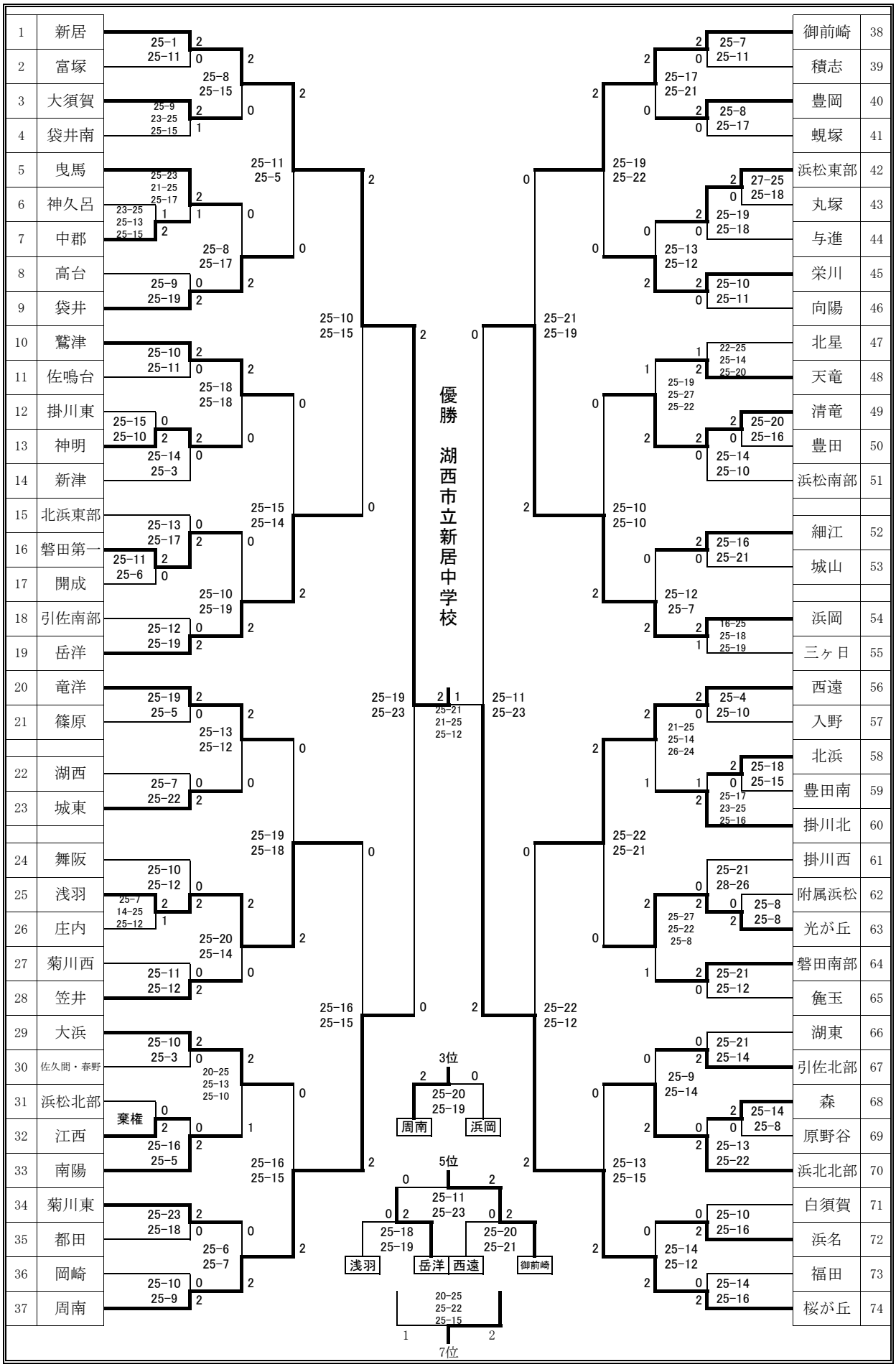

第38回静岡県中学校6人制バレーボール選手権大会

＜男子の部＞

令和元年6月2日、8日

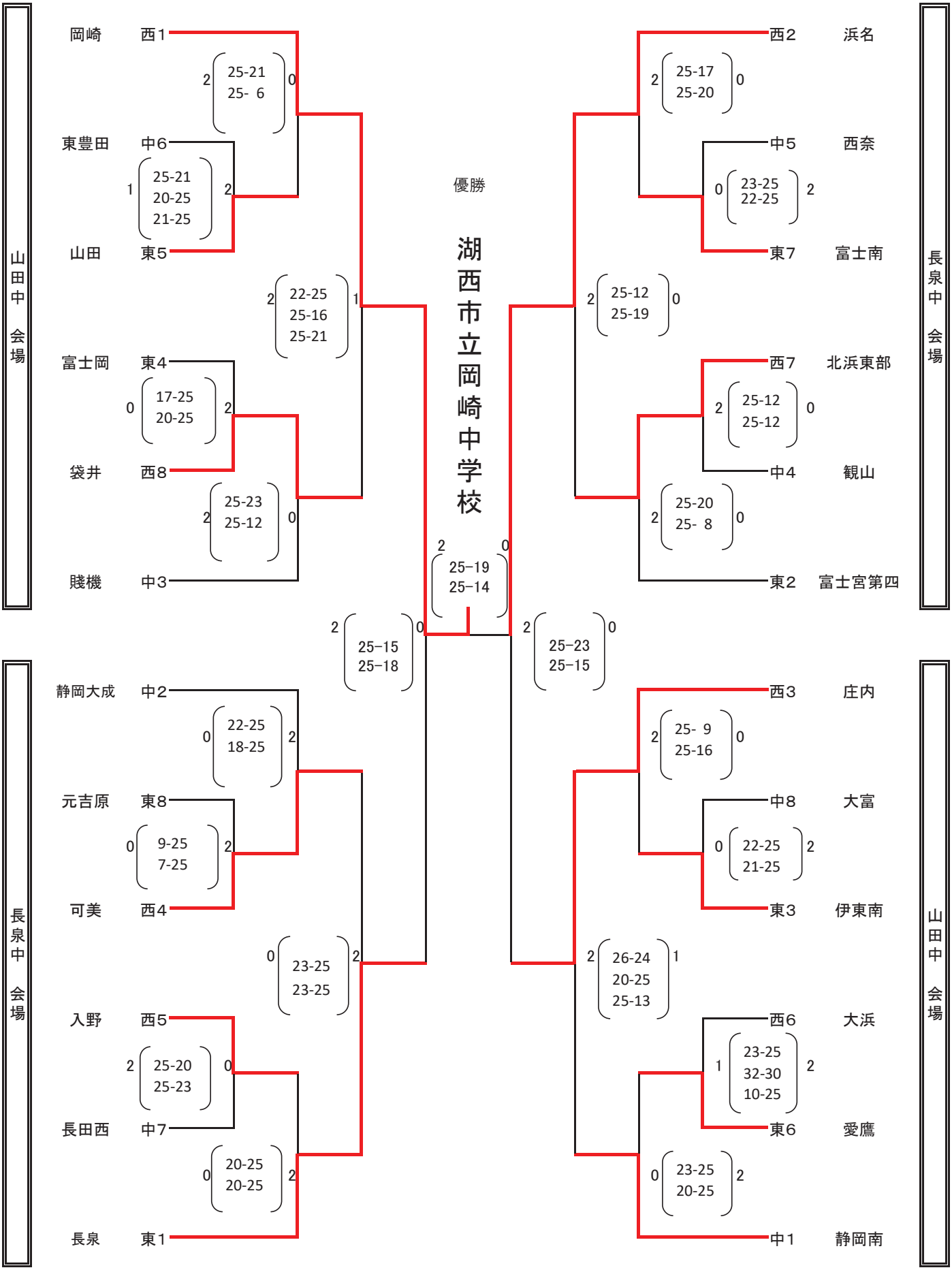

第38回静岡県中学校6人制バレーボール選手権大会

＜女子の部＞

令和元年6月2日、8日

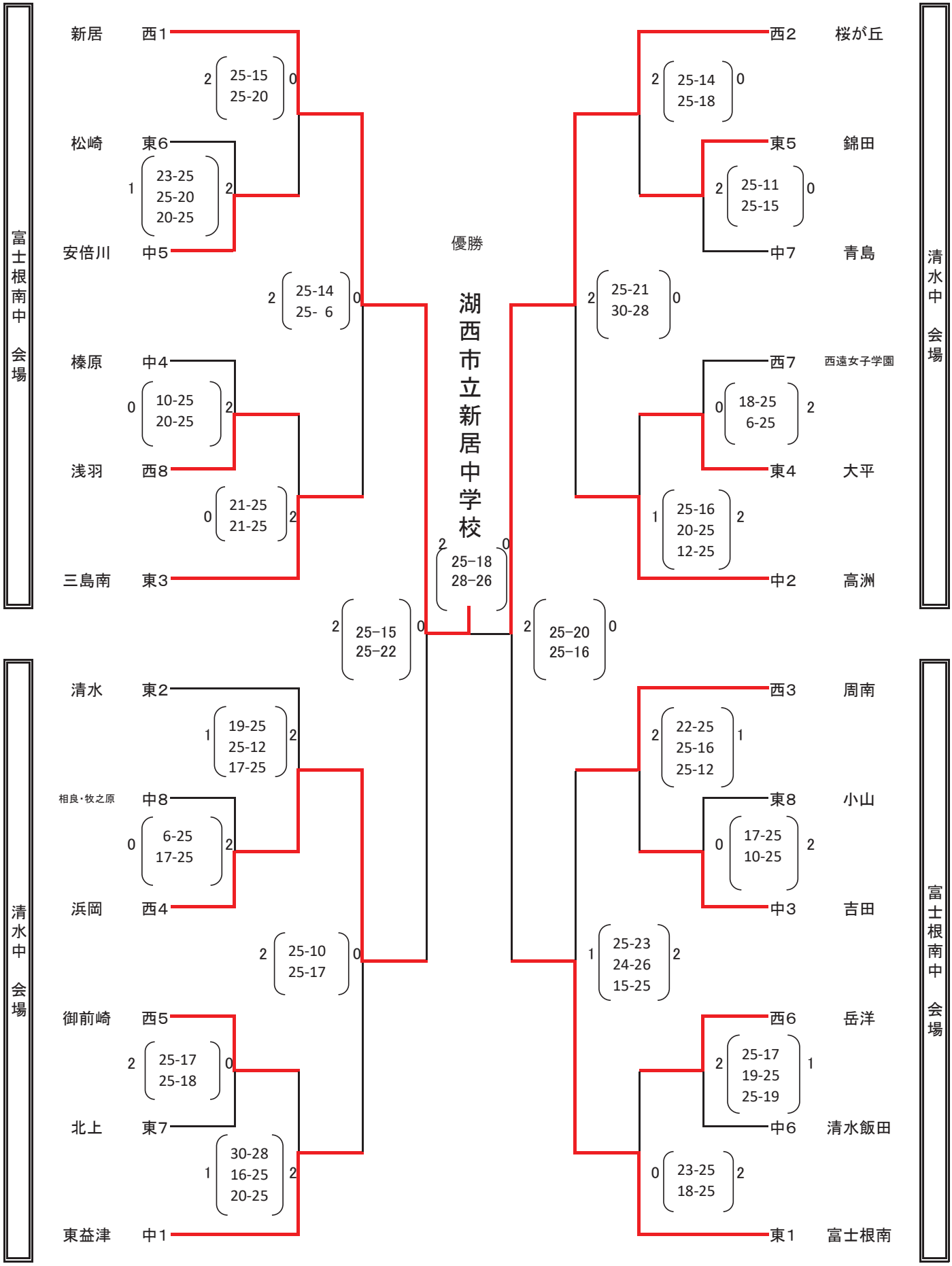

令和元年度　第７２回静岡県中学校総合体育大会バレーボールの部

＜男子結果＞

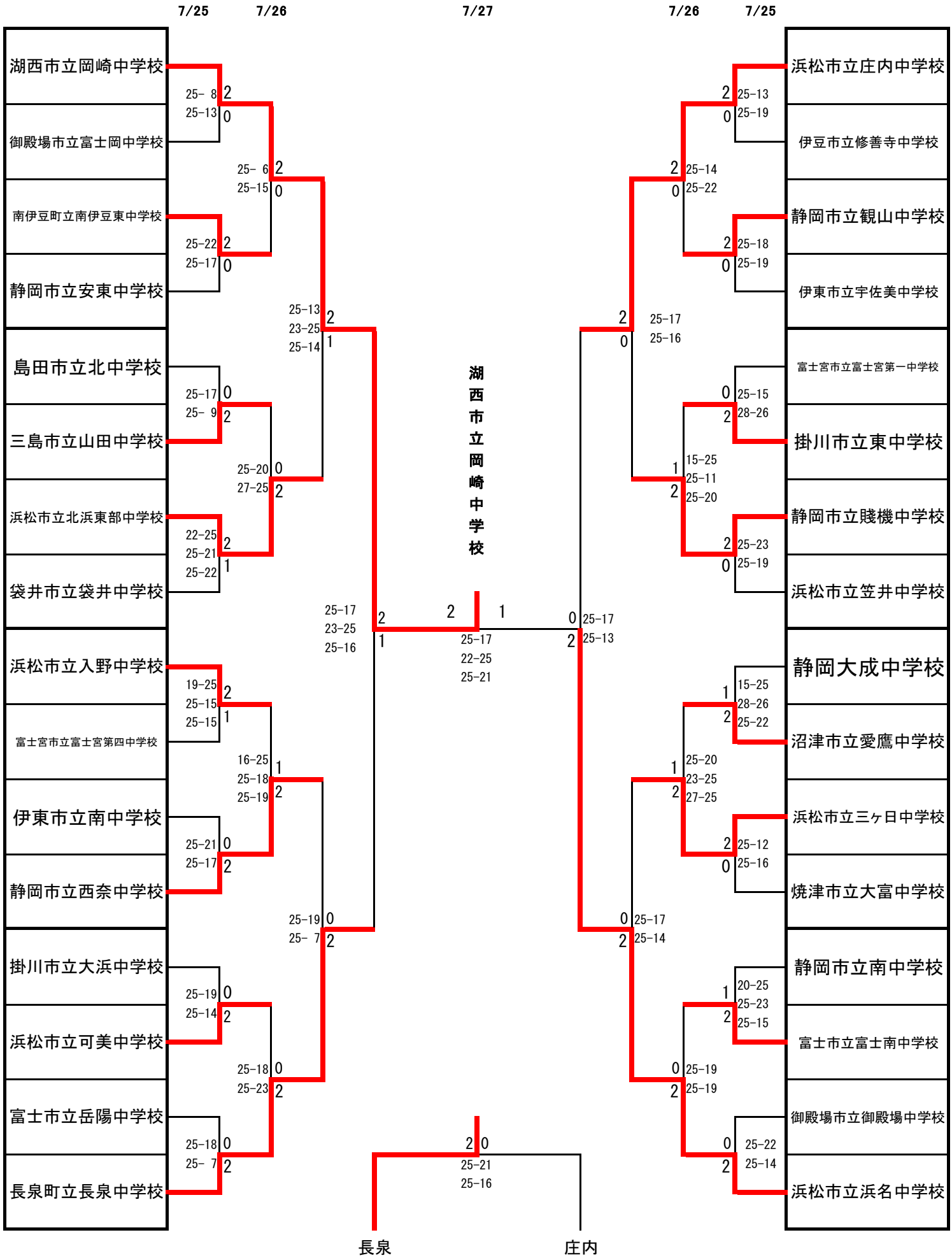

第1位　湖西市立岡崎中学校　　第2位　浜松市立浜名中学校　　第3位　長泉町立長泉中学校・浜松市立庄内中学校

令和元年度　第７２回静岡県中学校総合体育大会バレーボールの部

＜女子結果＞

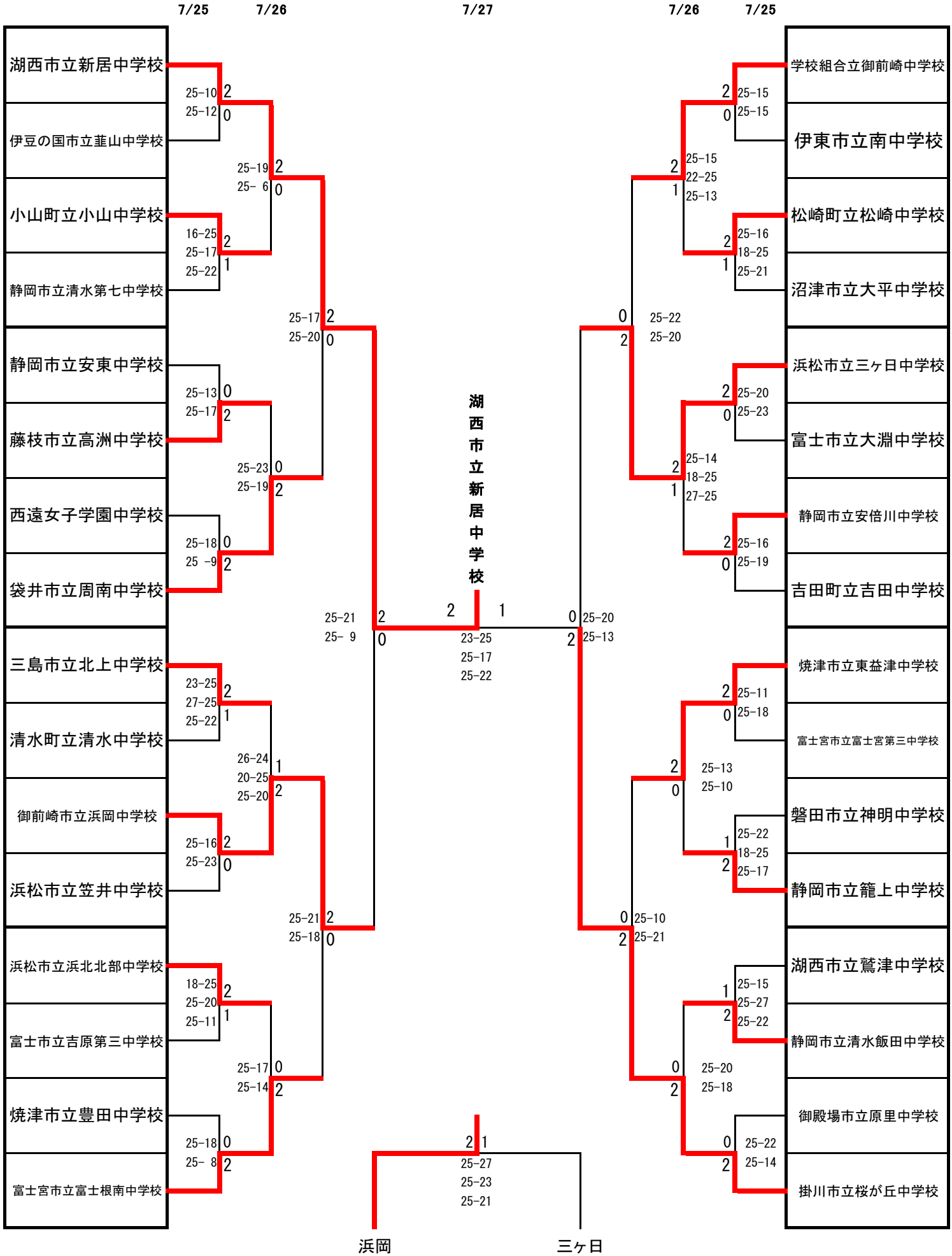

第1位　湖西市立新居中学校　　第2位　掛川市立桜が丘中学校　　第3位　御前崎市立浜岡中学校・浜松市立三ヶ日中学校

第41回東海中学校総合体育大会バレーボール大会
兼　第50回東海ブロック中学校バレーボール選手権大会

令和元年8月9日・10日
三重交通Gスポーツの杜伊勢

【男子】

優勝	岐阜県郡上市立八幡・郡上東中学校	3位	愛知県一宮市立大和中学校
2位	静岡県湖西市立岡崎中学校	3位	愛知県名古屋市立萩山中学校

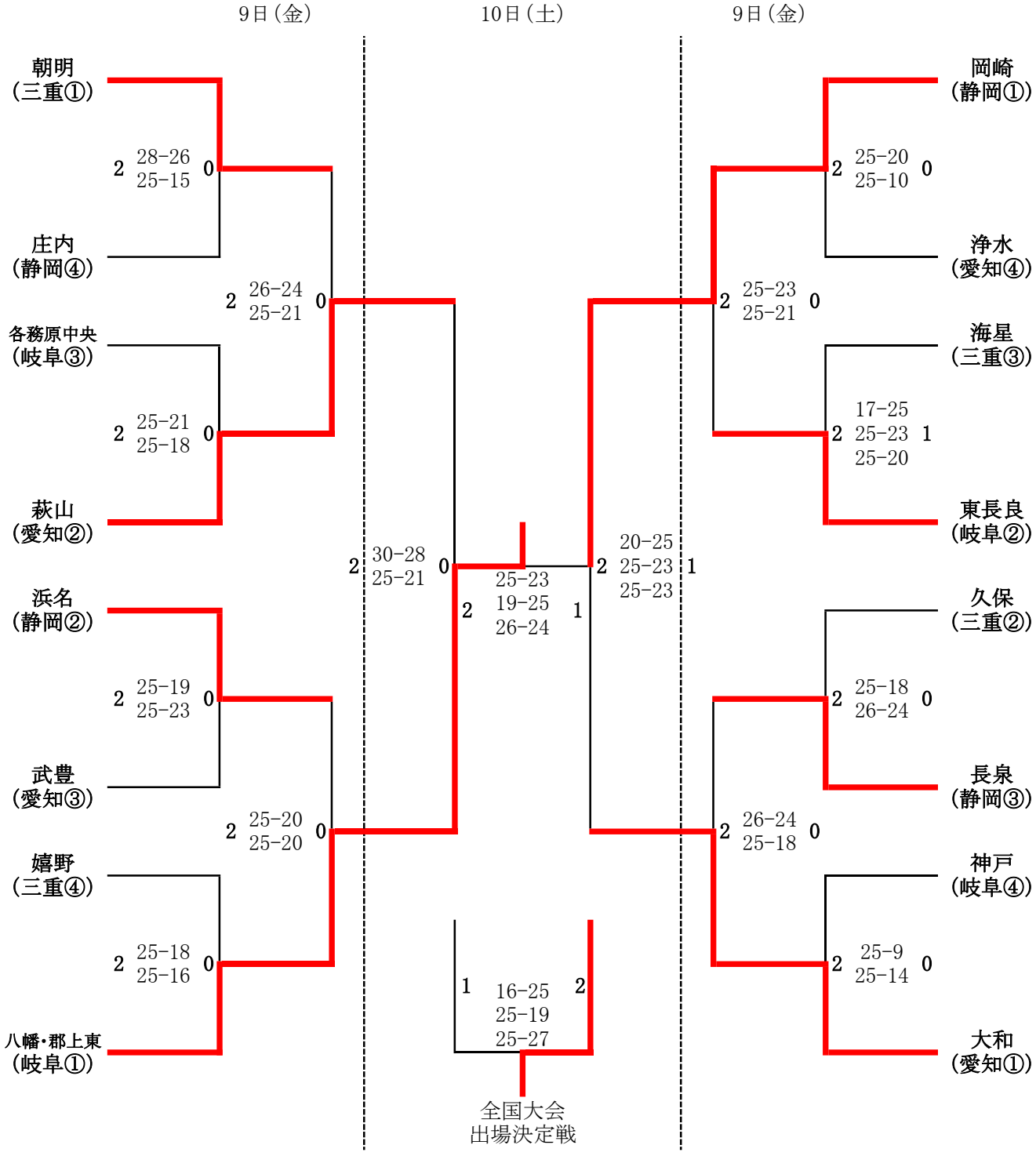

第41回東海中学校総合体育大会バレーボール大会
兼　第50回東海ブロック中学校バレーボール選手権大会

令和元年8月9日・10日
三重交通Gスポーツの杜伊勢

【女子】

優勝	静岡県湖西市立新居中学校	3位	三重県亀山市立亀山中学校
2位	愛知県豊橋市立東陽中学校	3位	三重県鈴鹿市立神戸中学校

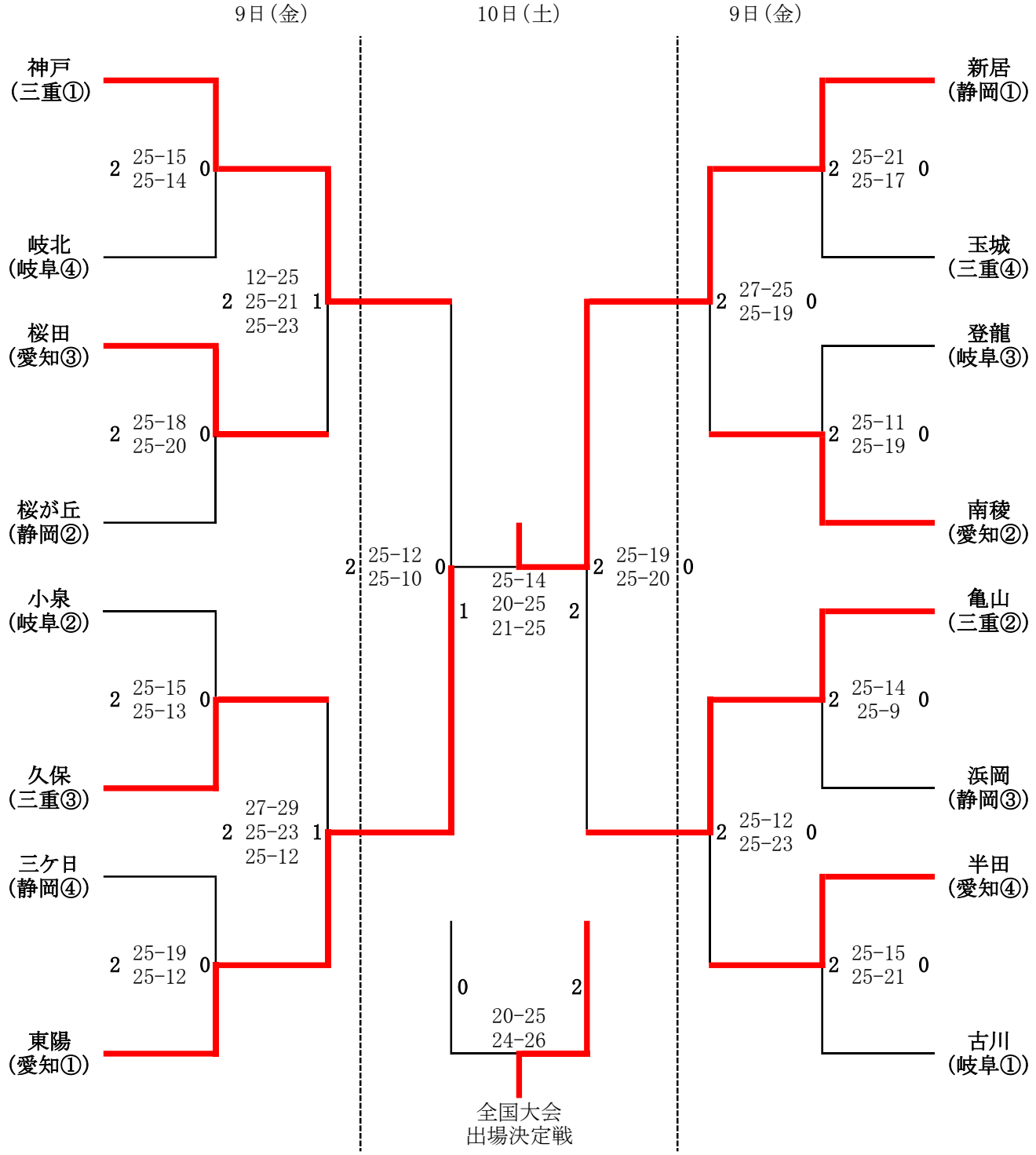

令和元年度全国中学校体育大会

第４９回全日本中学校バレーボール選手権大会

【男子予選グループ戦組合せ】

８月１８日（日）

1組

1 山形市立第六中学校（山形）
2 和歌山市立明和中学校（和歌山）
3 串間市立串間中学校（宮崎）
4 安来市立第一中学校（島根）

2 (25－19, 25－15) 0
2 (29－27, 17－25, 25－21) 1
2 (25－22, 25－20) 0

2組

5 堺市立金岡南中学校（大阪）
6 三木町立三木中学校（香川）
7 寒河江市立陵西中学校（山形）
8 富士見市立西中学校（埼玉）

2 (25－17, 25－10) 0
2 (25－17, 25－23) 0
2 (25－16, 25－9) 0

3組

9 郡上市立八幡・郡上東中学校（岐阜）
10 長浜市立東中学校（滋賀）
11 川崎市立向丘中学校（神奈川）
12 豊富町立豊富中学校（北海道）

2 (25－18, 17－25, 25－20) 1
2 (25－11, 25－12) 0
2 (22－25, 25－13, 25－13) 1

4組

13 熊本市立龍田中学校（熊本）
14 広島市立東原中学校（広島）
15 つくば市立谷田部中学校（茨城）
16 湖西市立岡崎中学校（静岡）

2 (25－15, 25－18) 0
2 (25－19, 26－24) 0
2 (25－19, 25－23) 0

5組

17 サレジオ中学校（東京）
18 弘前市立津軽中学校（青森）
19 西海市立西海中学校（長崎）
20 金光学園中学校（岡山）

2 (30－28, 25－20) 0
2 (25－12, 25－21) 0
2 (25－17, 25－17) 0

6組

21 川崎市立西中原中学校（神奈川）
22 鞍手町立鞍手中学校（福岡）
23 新潟市立下山中学校（新潟）
24 伊丹市立天王寺川中学校（兵庫）

2 (25－23, 25－18) 0
2 (27－25, 25－23) 0
2 (29－27, 25－22) 0

7組

25 江別市立中央中学校（北海道）
26 京都市立伏見中学校（京都）
27 安田学園中学校（東京）
28 一宮市立大和中学校（愛知）

2 (25－21, 25－21) 0
2 (21－25, 25－19, 25－22) 1
2 (25－19, 25－23) 0

8組

29 横手市立横手北中学校（秋田）
30 昇陽中学校（大阪）
31 習志野市立第七中学校（千葉）
32 白山市立光野中学校（石川）

2 (25－14, 25－14) 0
2 (25－19, 25－16) 0
2 (25－27, 25－17, 25－22) 1

9組

33 高知中学校（高知）
34 雲仙市立小浜中学校（長崎）
35 越前市南越中学校（福井）
36 駿台学園中学校（東京）

2 (21－25, 25－19, 25－23) 1
2 (25－23, 25－17) 0
2 (25－17, 25－18) 0

和歌山ビッグホエール　A・B コート

武道・体育センター　和歌山ビッグウエーブ　E・F・G コート

令和元年度全国中学校体育大会

第４９回全日本中学校バレーボール選手権大会

【男子決勝トーナメント組合せ】

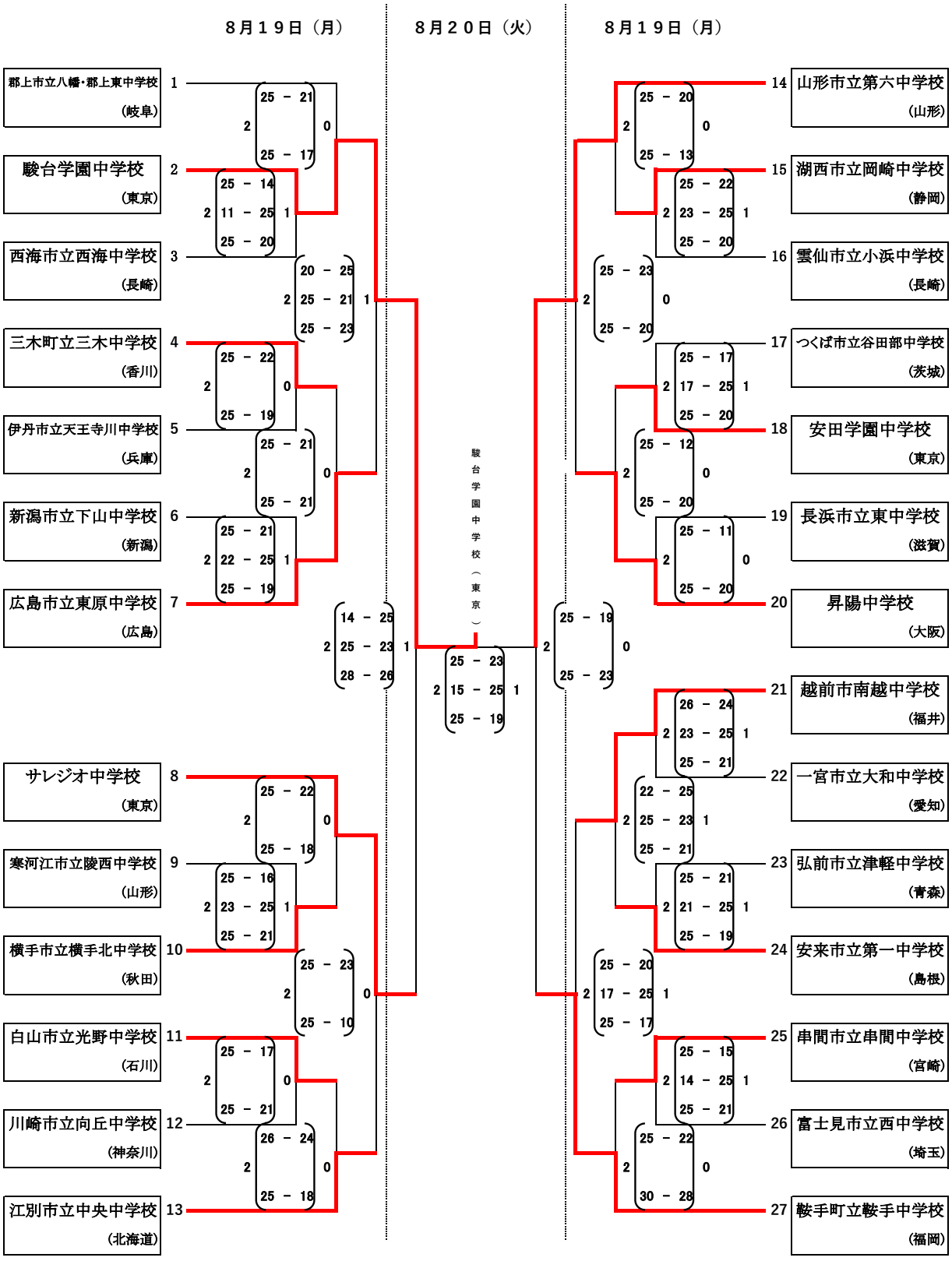

（会場） 和歌山ビッグホエール　　A・B　コート

武道・体育センター　和歌山ビッグウエーブ　　E・F　コート

和歌山ビッグホエール　　特A・特B・特設　コート

令和元年度全国中学校体育大会

第４９回全日本中学校バレーボール選手権大会

【女子予選グループ戦組合せ】

８月１８日（日）

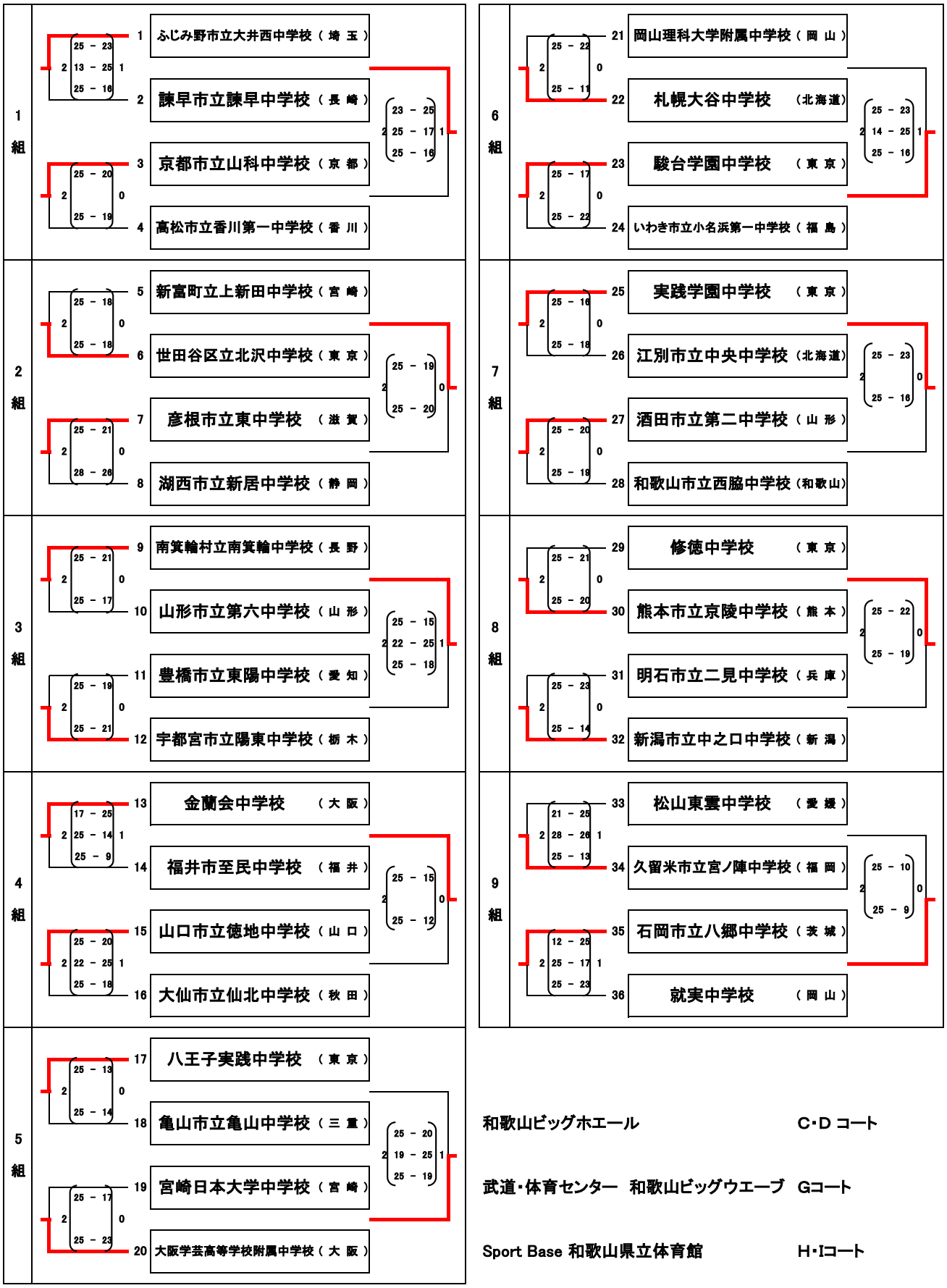

和歌山ビッグホエール　C・D コート

武道・体育センター　和歌山ビッグウエーブ　Gコート

Sport Base 和歌山県立体育館　H・Iコート

令和元年度　秋季静岡県東部バレーボール選手権大会組み合わせ　（男子の部）

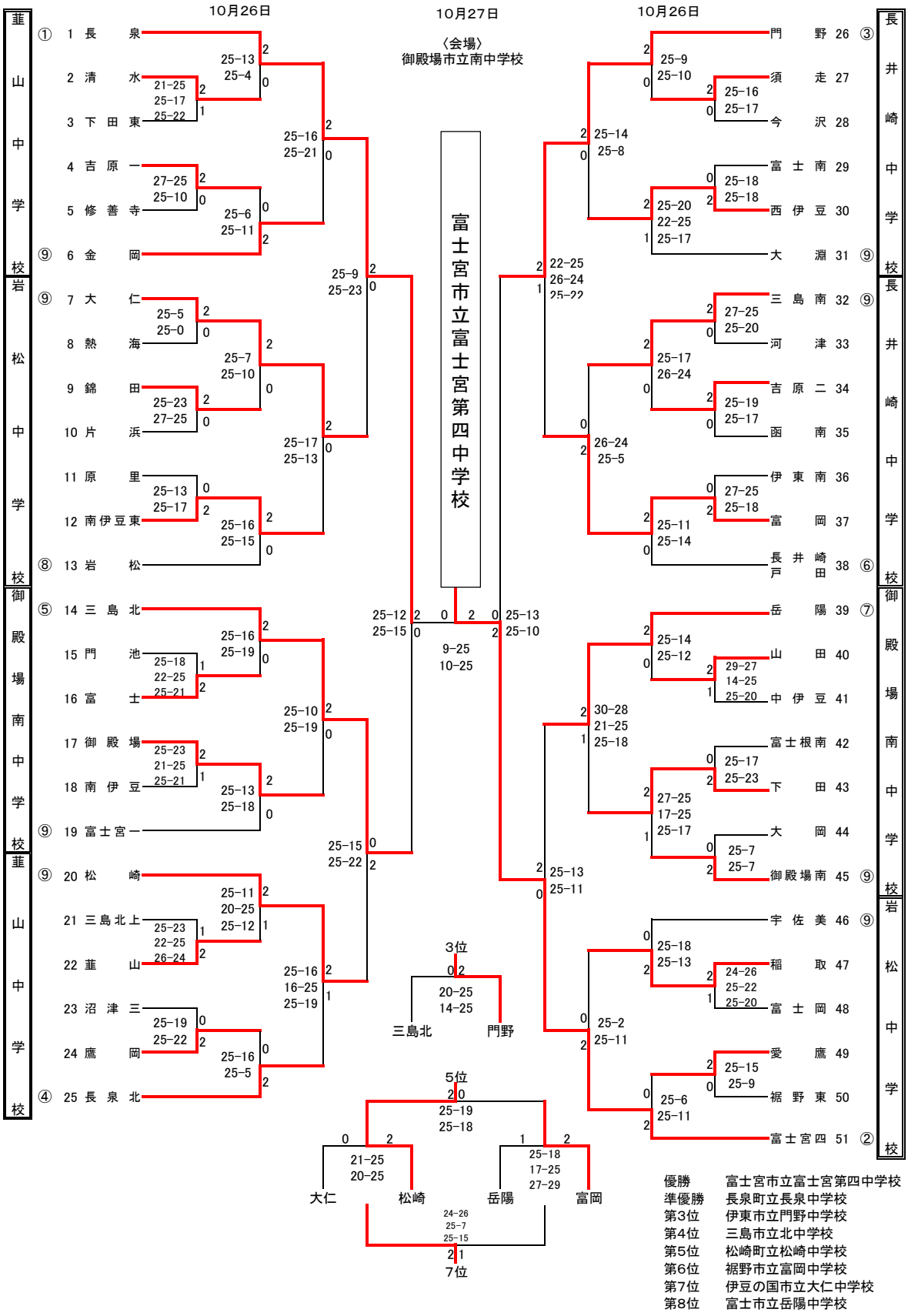

優勝	富士宮市立富士宮第四中学校
準優勝	長泉町立長泉中学校
第3位	伊東市立門野中学校
第4位	三島市立北中学校
第5位	松崎町立松崎中学校
第6位	裾野市立富岡中学校
第7位	伊豆の国市立大仁中学校
第8位	富士市立岳陽中学校

令和元年度　秋季静岡県東部バレーボール選手権大会組み合わせ　（女子の部）

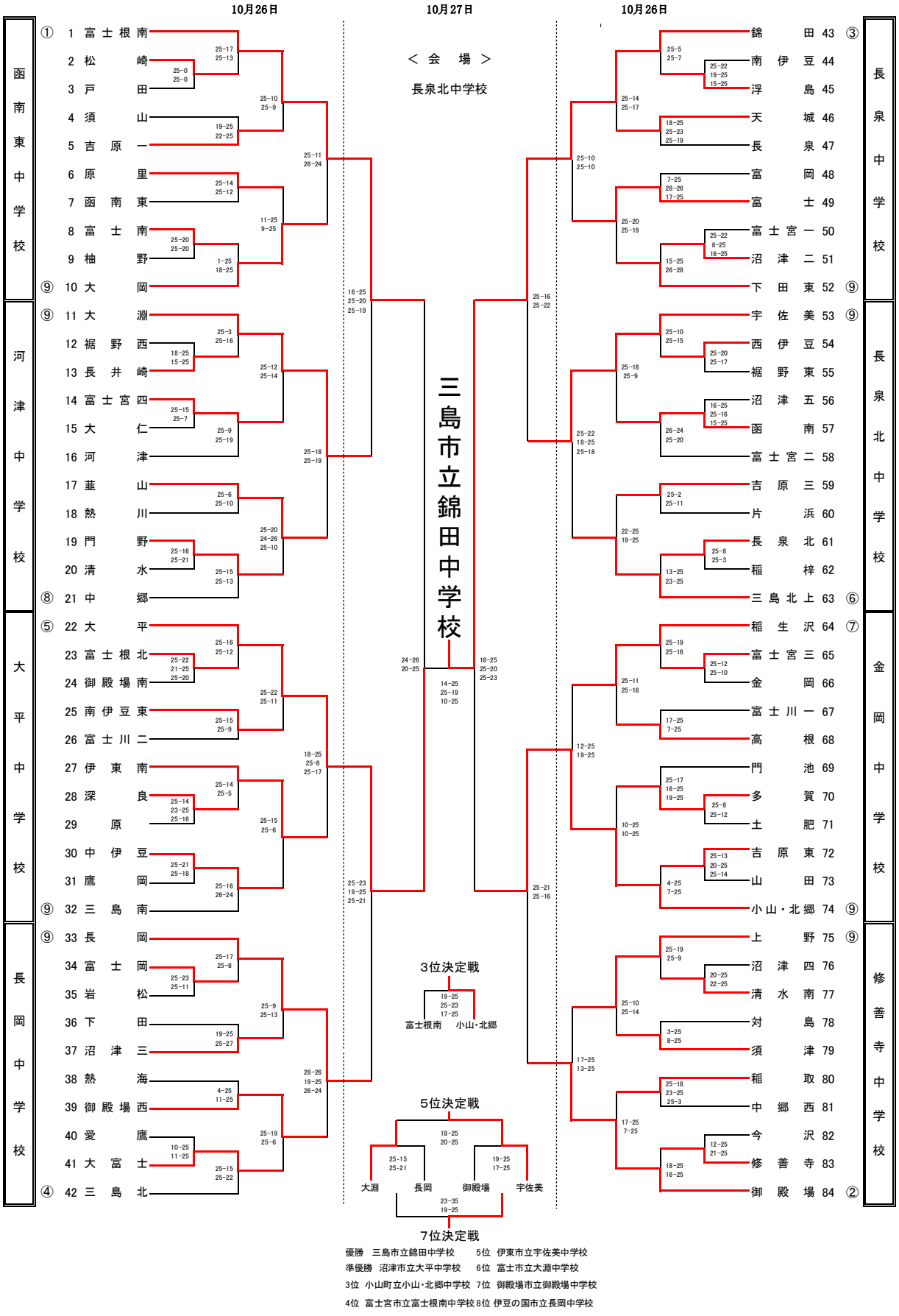

優勝　三島市立錦田中学校　　5位　伊東市立宇佐美中学校
準優勝　沼津市立大平中学校　　6位　富士市立大淵中学校
3位　小山町立小山・北郷中学校　7位　御殿場市立御殿場中学校
4位　富士宮市立富士根南中学校 8位 伊豆の国市立長岡中学校

第25回　中部バレーボール選手権大会　結果(男子)

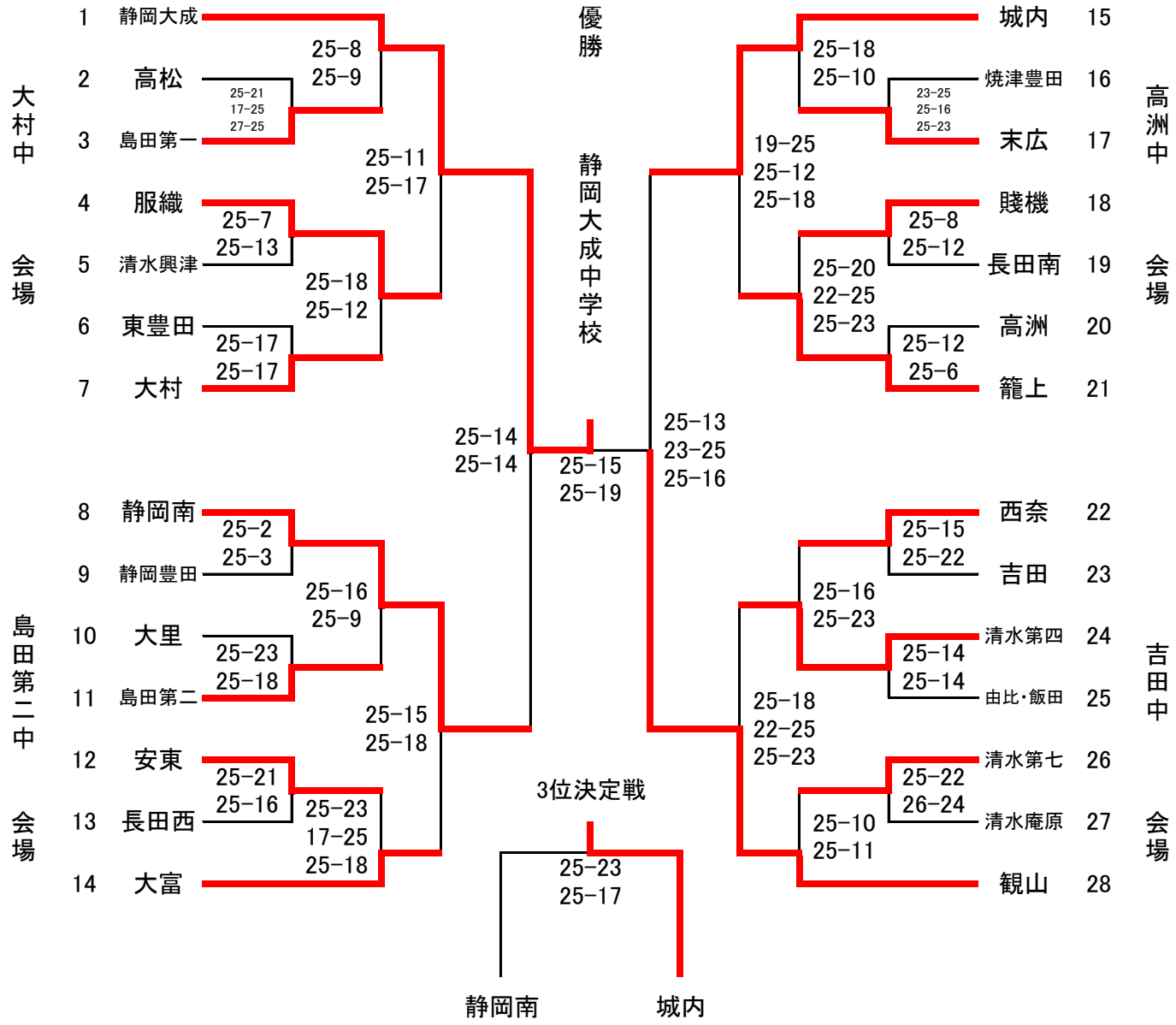

1位　静岡大成中学校
2位　静岡市立観山中学校
3位　静岡市立城内中学校
4位　静岡市立南中学校
5位　静岡市立清水第四中学校
6位　静岡市立服織中学校
7位　静岡市立籠上中学校
8位　焼津市立大富中学校

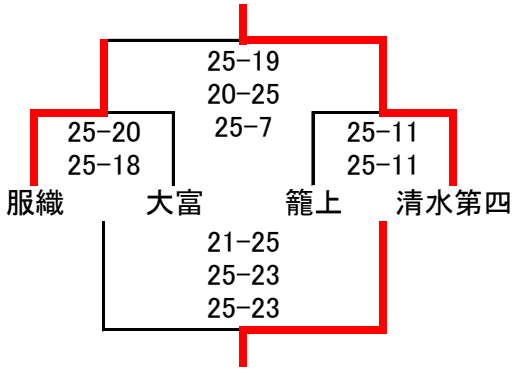

第25回　秋季中部バレーボール選手権大会　結果（女子）

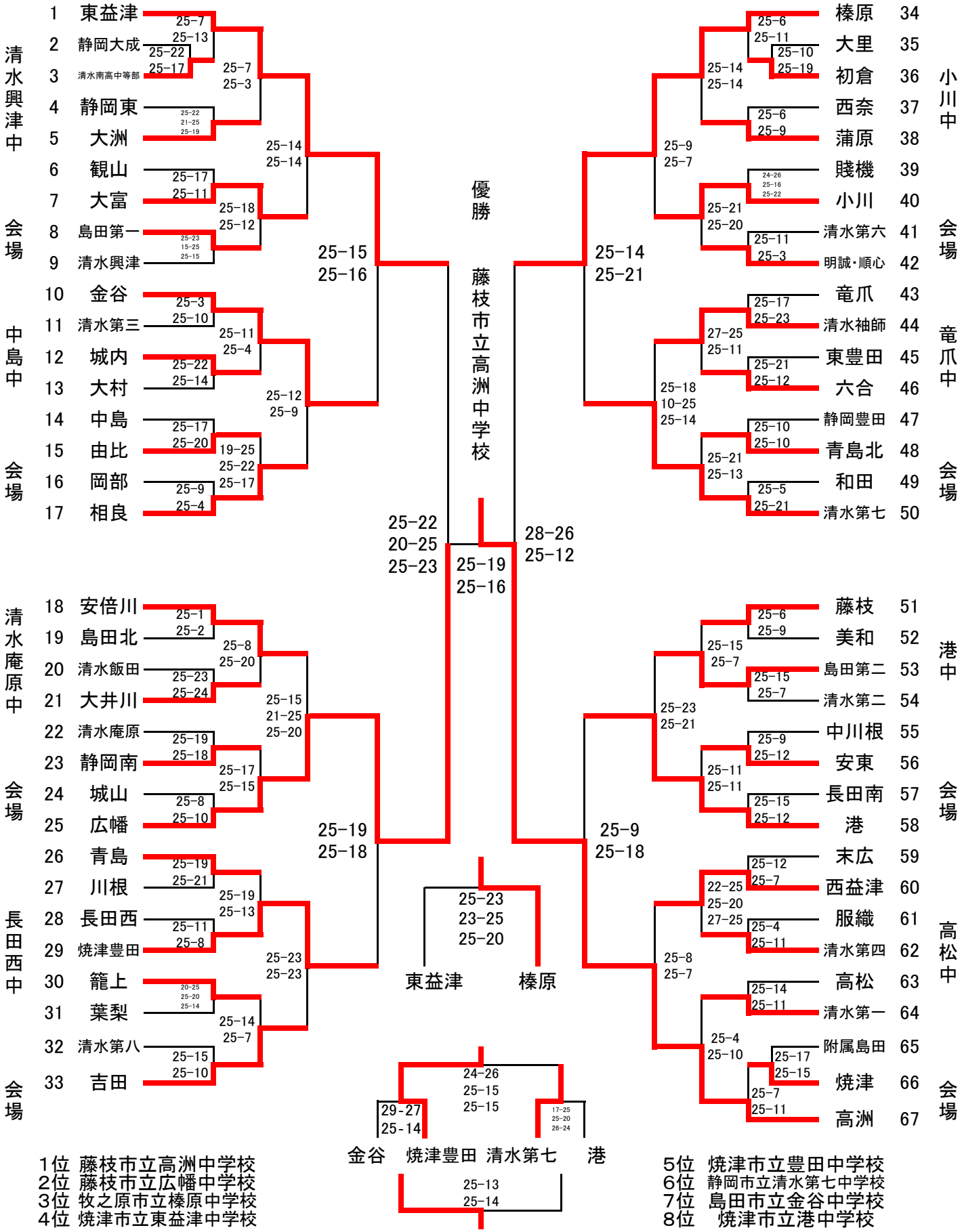

1位　藤枝市立高洲中学校
2位　藤枝市立広幡中学校
3位　牧之原市立榛原中学校
4位　焼津市立東益津中学校

5位　焼津市立豊田中学校
6位　静岡市立清水第七中学校
7位　島田市立金谷中学校
8位　焼津市立港中学校

令和元年度　西部中学校新人バレーボール選手権大会 男子

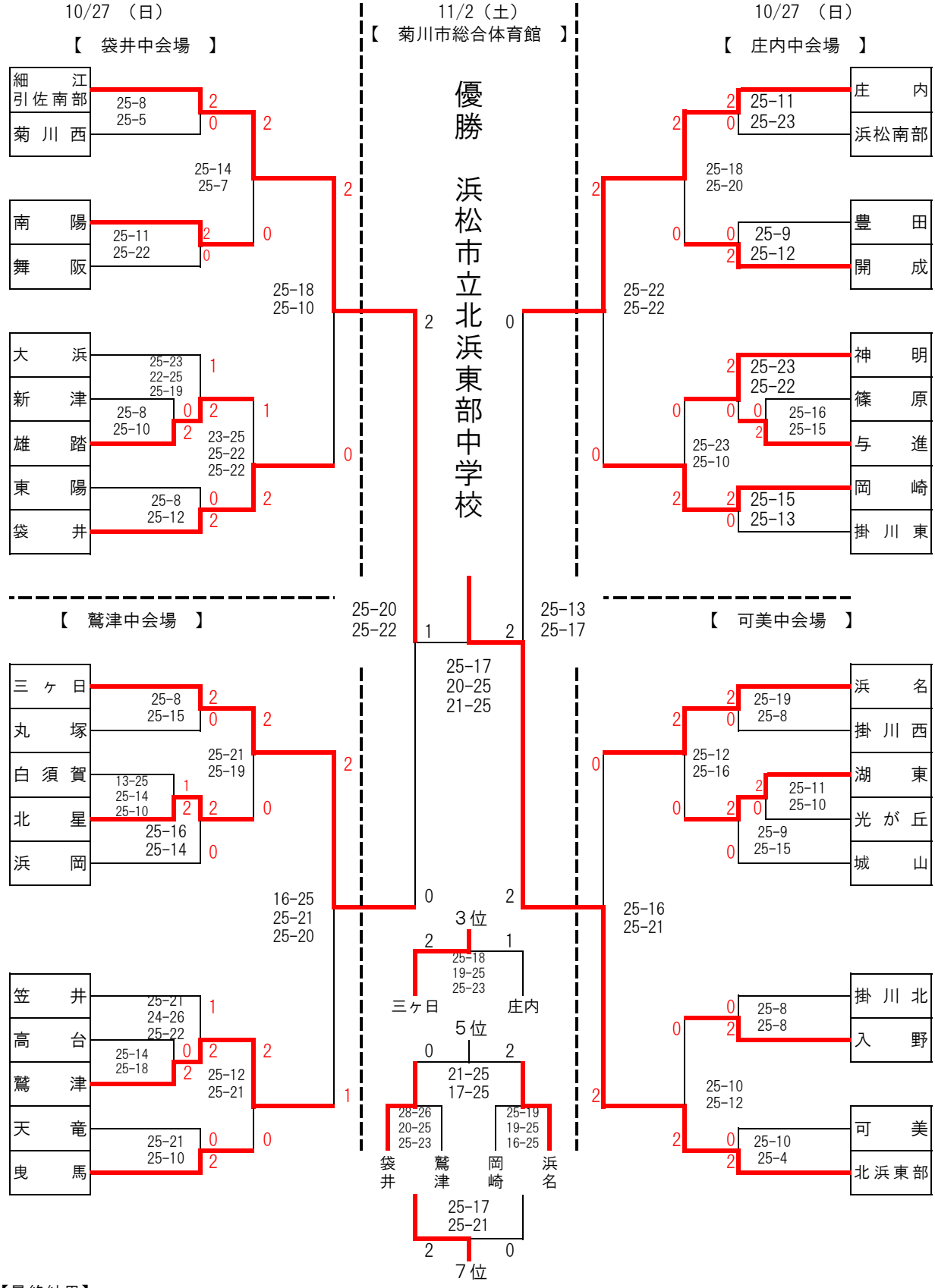

【最終結果】
優勝：北浜東部　　2位：細江・引佐南部　　3位：三ヶ日　　4位：庄内
5位：浜名　　6位：袋井　　7位：鷲津　　8位：岡崎

令和元年度　西部中学校新人バレーボール選手権大会　女子

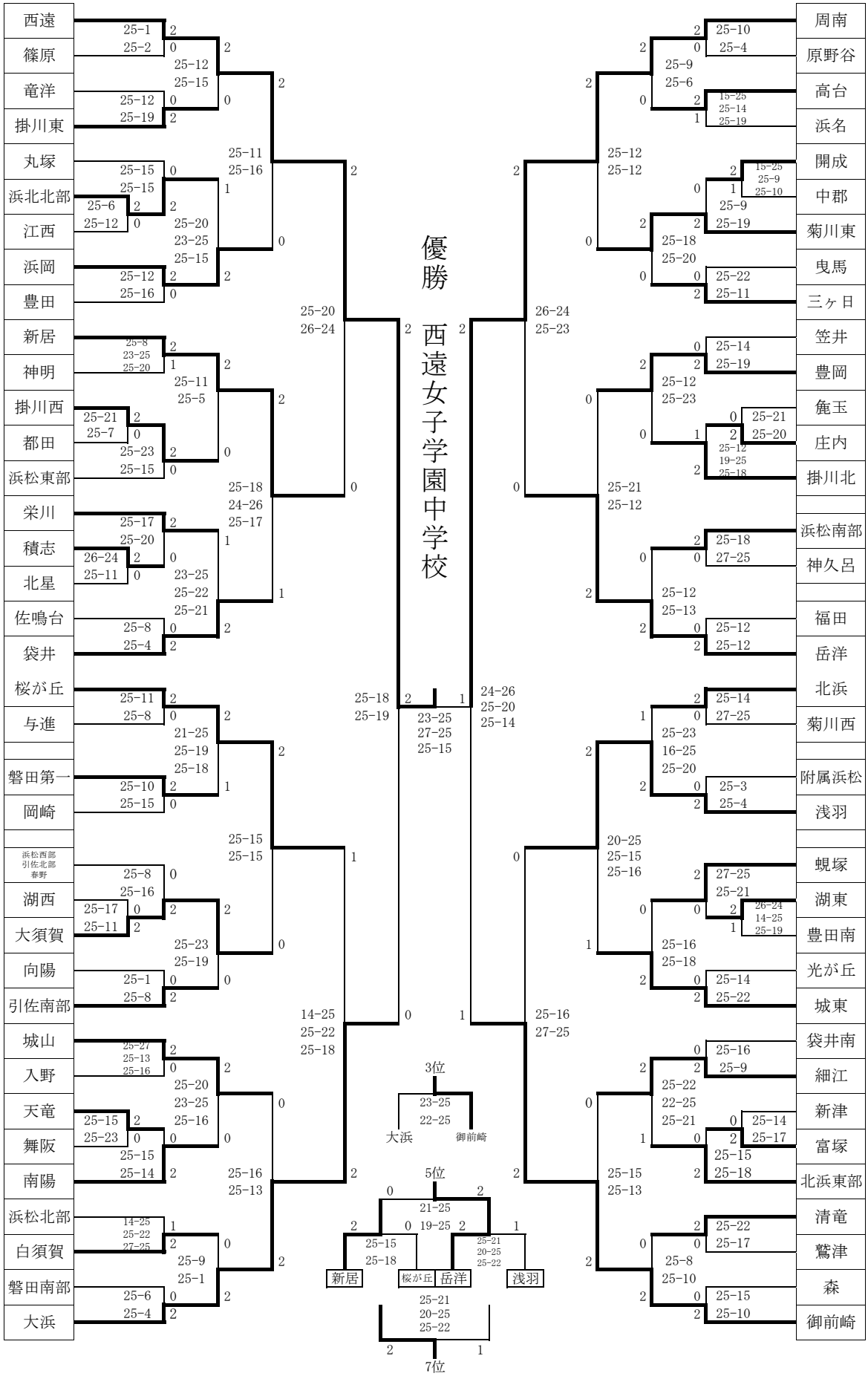

【最終結果】　優勝　西遠　　2位　周南　　3位　御前崎　　4位　大浜
5位　岳洋　　6位　新居　　7位　桜が丘　　8位　浅羽

第24回静岡県中学校新人バレーボール大会

令和2年1月11・13日

＜男子の部＞

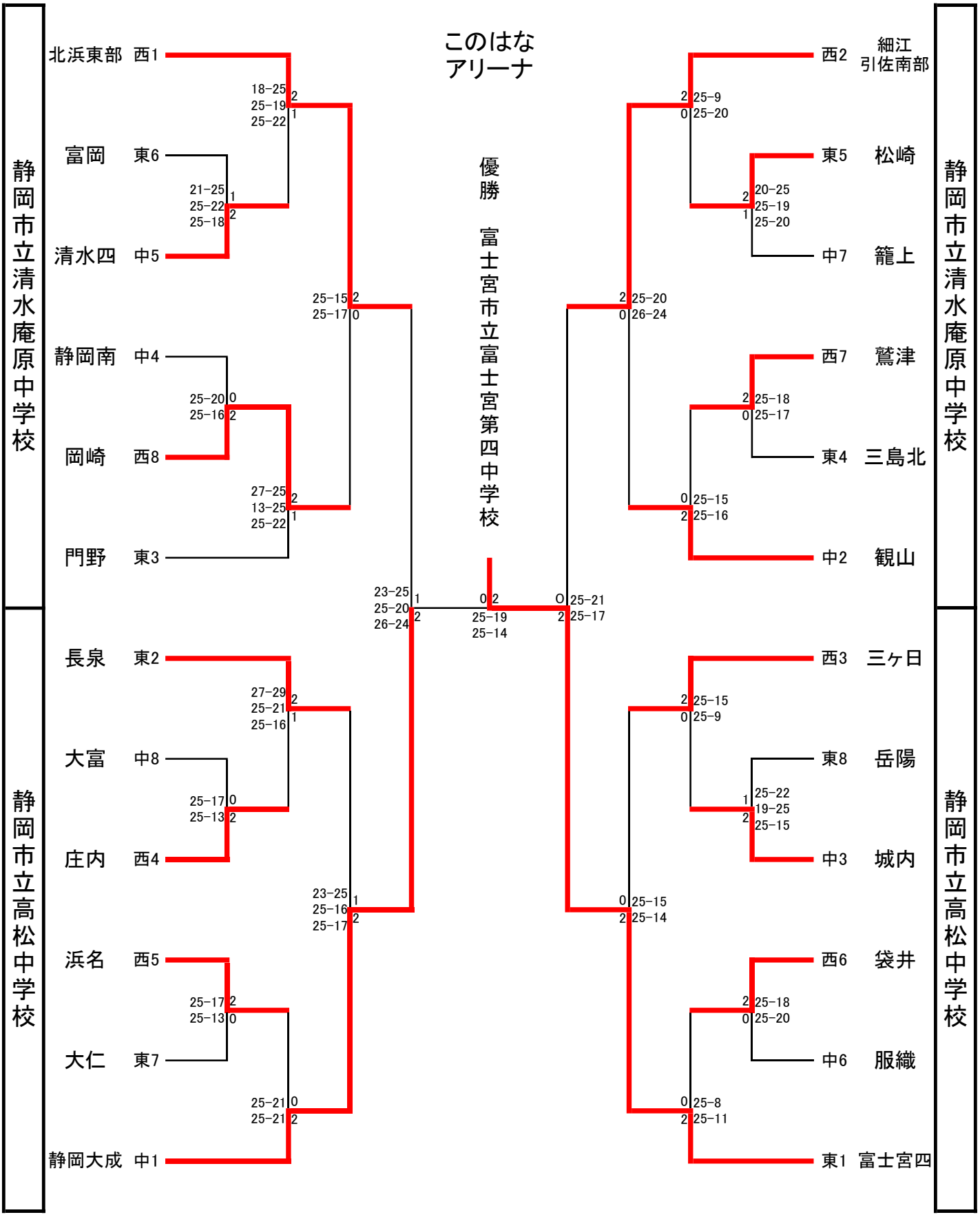

第24回静岡県中学校新人バレーボール大会

令和2年1月11・13日

＜女子の部＞

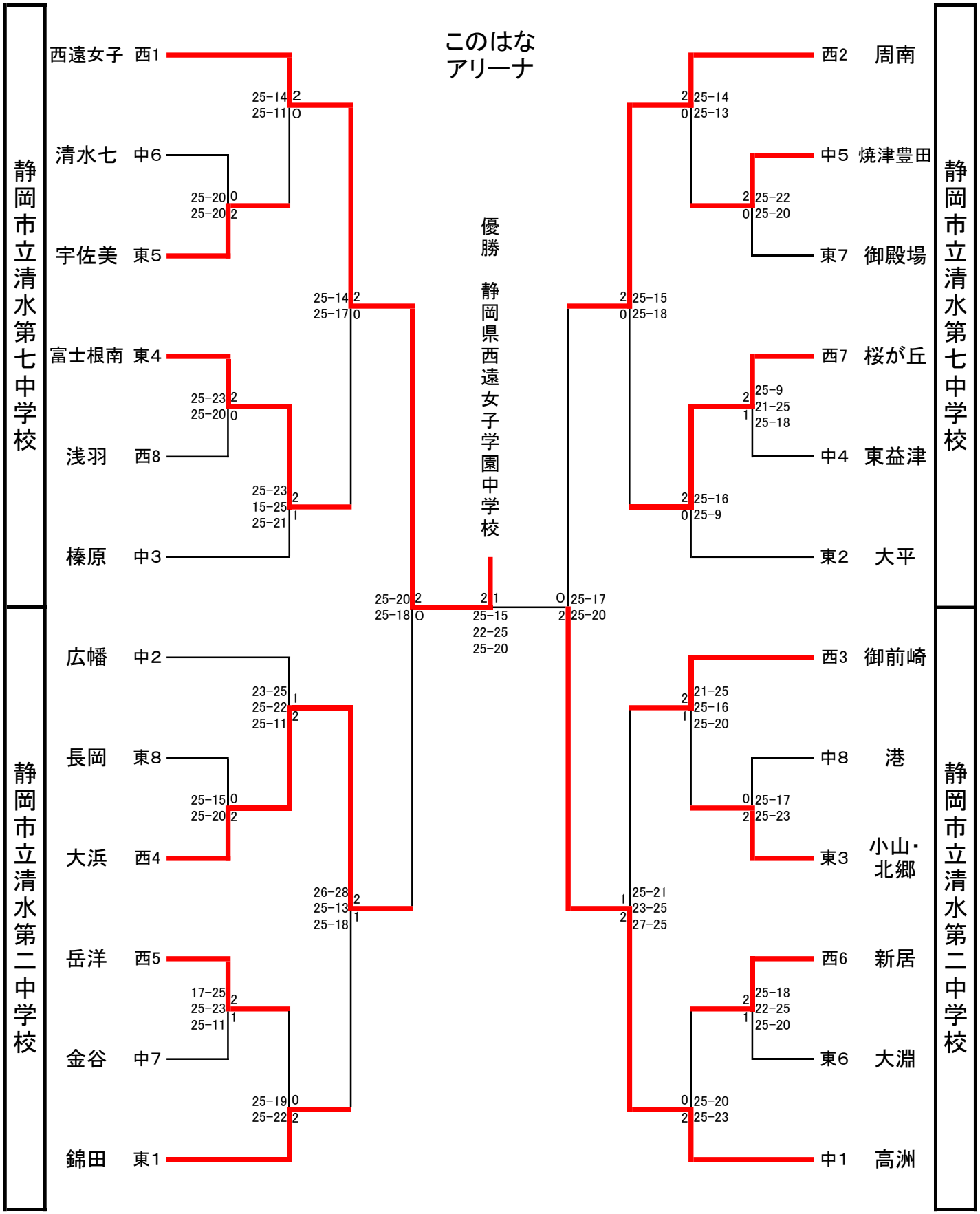

令和元年度　U-14静岡県中学生クラブチャンピオンズカップバレーボール大会

2/1　予選　試合進行表　A･Cコート　　会場　吉田町総合体育館

	設定時間	Aコート			審判	補助役員	Cコート			審判	補助役員
1	準備 終了 15分後	西部B 25	対	スペランツァ 19	東部B 中部A		西部A 25	対	中部B 18	藤枝リアン 東部A	
2	前試合 終了 15分後	東部B 22	対	中部A 25	西部B スペランツァ		藤枝リアン 25	対	東部A 18	西部A 中部B	
3	前試合 終了 10分後	西部B 11	対	中部A 25	東部B スペランツァ		西部A 25	対	東部A 13	藤枝リアン 中部B	
4	前試合 終了 5分後	東部B 17	対	スペランツァ 25	中部A 西部B		藤枝リアン 25	対	中部B 18	東部A 西部A	
5	前試合 終了 10分後	中部A 25	対	スペランツァ 21	東部B 西部B		東部A 25	対	中部B 23	藤枝リアン 西部A	
6	前試合 終了 5分後	西部B 14	対	東部B 25	中部A スペランツァ		西部A 23	対	藤枝リアン 25	東部A 中部B	

2位以下は得失点差

1 位	中部A	3 位	スペランツァ		1 位	藤枝リアン	3 位	東部A	
2 位	東部B	4 位	西部B		2 位	西部A	4 位	中部B	

2/1　予選　試合進行表　A･Cコート　　会場　吉田町総合体育館

	設定時間	Aコート			審判	補助役員	Cコート			審判	補助役員
7	準備 でき 次第	A1位 中部A 25 25	対 － －	B4位 中部B 20 20	第2試合の 両チーム		B1位 藤枝リアン 25 25	対 － －	A4位 西部B 17 17	第2試合の 両チーム	
8	前試合 終了 5分後	A3位 スペランツァ 24 21	対 － － －	B2位 西部A 26 25	第1試合の 両チーム		B3位 東部A 18 16	対 － －	A2位 東部B 25 25	第1試合の 両チーム	
9	2試合目 終了 10分後	中部A 21 21	対 － － －	西部A 25 25	第1試合と 第2試合の 敗者		藤枝リアン 25 25	対 － －	東部B 22 20	第1試合と 第2試合の 敗者	
10	3試合目 終了 10分後	西部A 21 25 11	対 － － －	藤枝リアン 25 23 15	第3試合の 敗者		最終順位 1位　藤枝リアン 2位　西部A 3位　東部B 4位　中部A			1位から4位までは 3/1　岡崎市開催の 東海U14大会に 出場する	

JOCジュニアオリンピックカップ　第33回全国都道府県対抗中学バレーボール大会

グ　ル　ー　プ　戦　試　合　結　果

（ 男　子 ）

令和元年12月26日(木)　会 場 ： 丸善インテックアリーナ大阪・港スポーツセンター

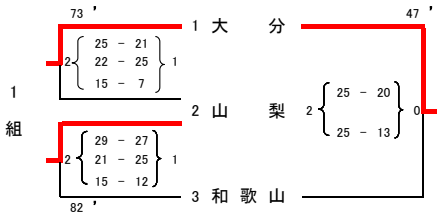

1 位　大 分　　2 位　山 梨　　3 位　和歌山

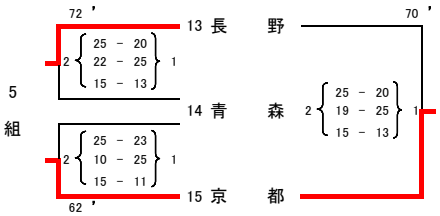

1 位　京 都　　2 位　長 野　　3 位　青 森

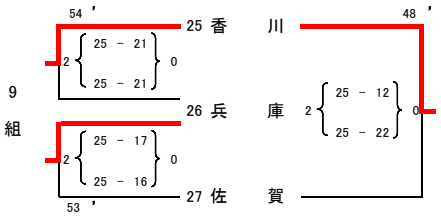

1 位　香 川　　2 位　兵 庫　　3 位　佐 賀

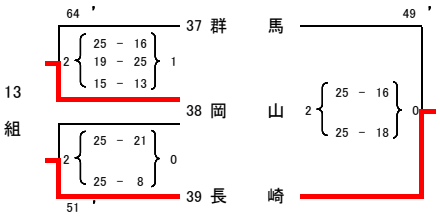

1 位　長 崎　　2 位　岡 山　　3 位　群 馬

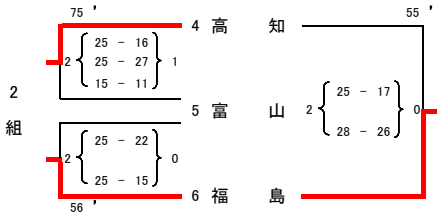

1 位　福 島　　2 位　高 知　　3 位　富 山

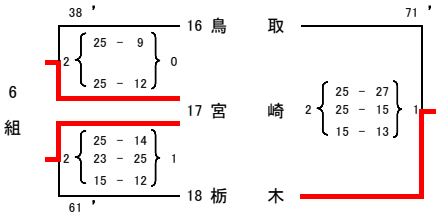

1 位　宮 崎　　2 位　栃 木　　3 位　鳥 取

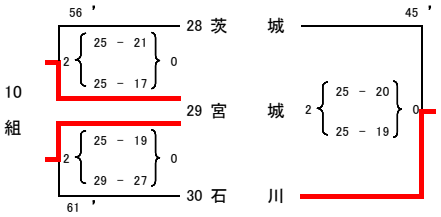

1 位　宮 城　　2 位　石 川　　3 位　茨 城

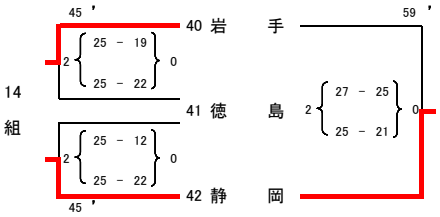

1 位　静 岡　　2 位　岩 手　　3 位　徳 島

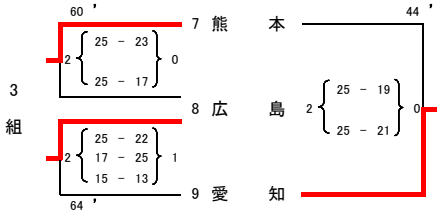

1 位　愛 知　　2 位　熊 本　　3 位　広 島

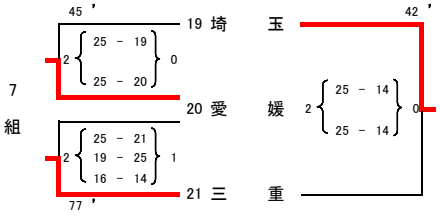

1 位　愛 媛　　2 位　埼 玉　　3 位　三 重

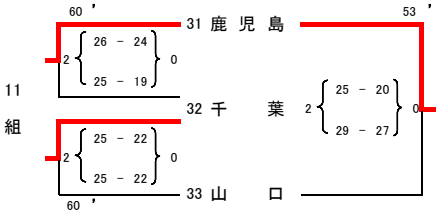

1 位　鹿児島　　2 位　千 葉　　3 位　山 口

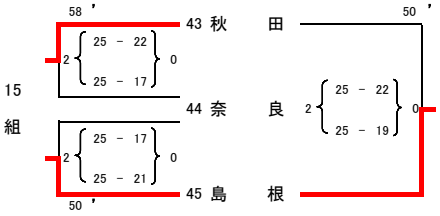

1 位　島 根　　2 位　秋 田　　3 位　奈 良

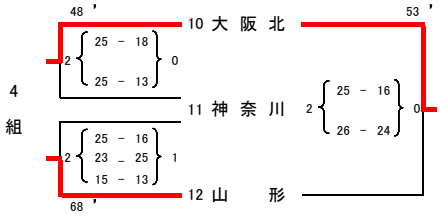

1 位　大阪北　　2 位　山 形　　3 位　神奈川

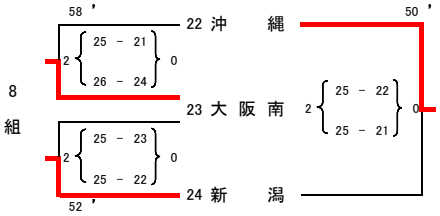

1 位　沖 縄　　2 位　大阪南　　3 位　新 潟

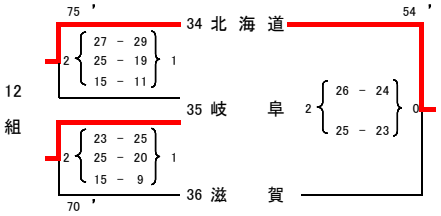

1 位　北海道　　2 位　岐 阜　　3 位　滋 賀

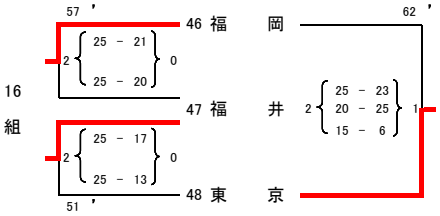

1 位　福 岡　　2 位　福 井　　3 位　東 京

JOCジュニアオリンピックカップ　第33回全国都道府県対抗中学バレーボール大会

(男　子)

決勝トーナメント戦結果

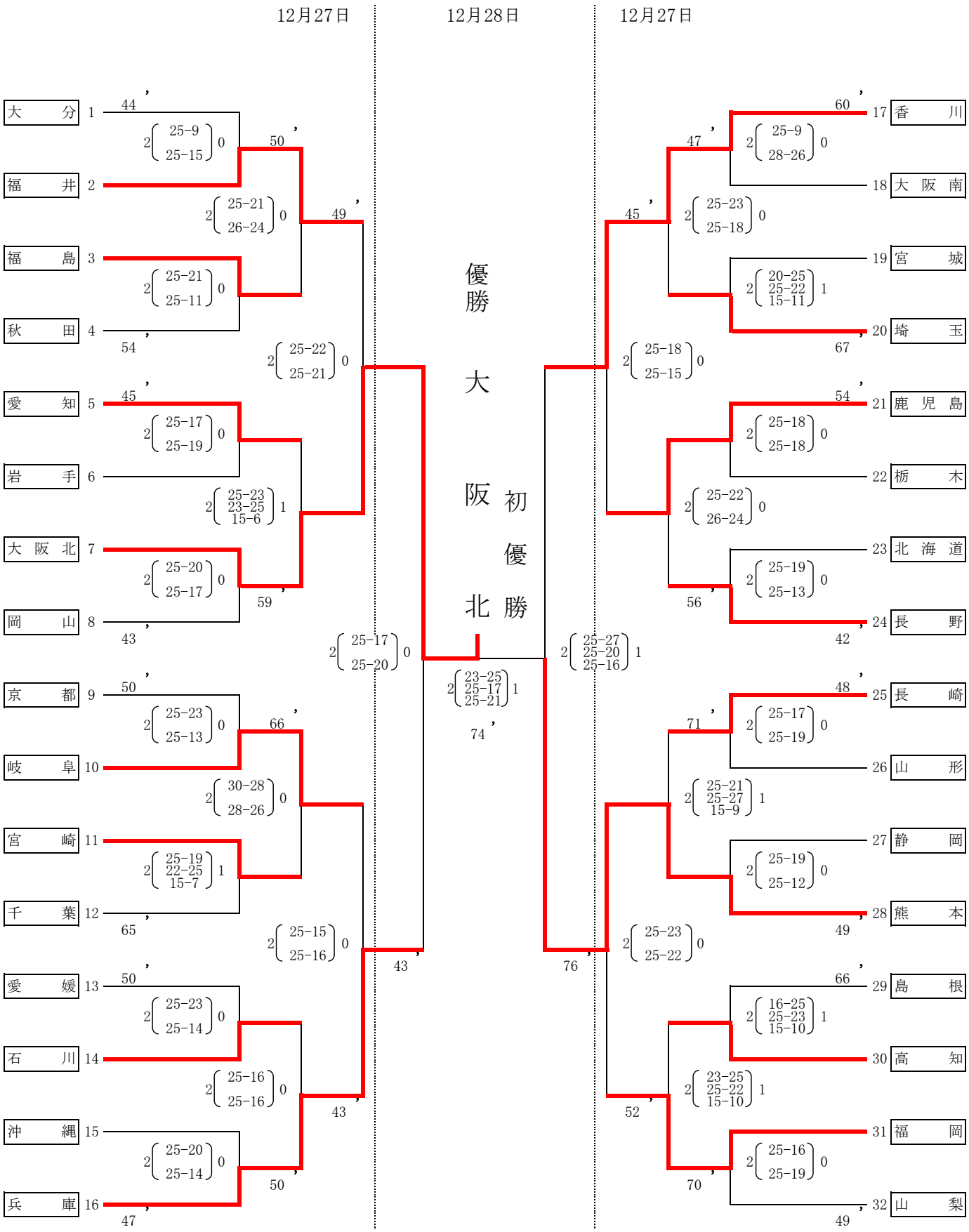

会場:丸善インテックアリーナ大阪(大阪市中央体育館)メインアリーナ:A. B. C. D. 特

JOCジュニアオリンピックカップ　第33回全国都道府県対抗中学バレーボール大会

グ　ル　ー　プ　戦　試　合　結　果

（ 女　子 ）

令和元年12月26日(木)　　会場：　エディオンアリーナ大阪・浪速スポーツセンター

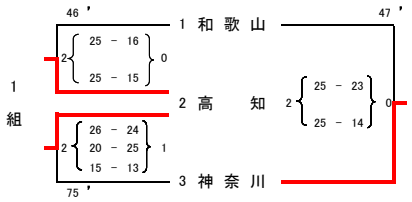

1 位　高　知　　2 位　神奈川　　3 位　和歌山

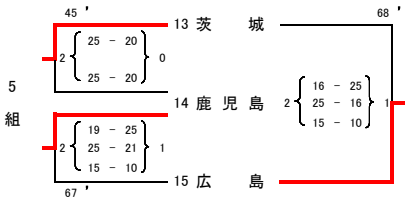

1 位　茨　城　　2 位　広　島　　3 位　鹿児島

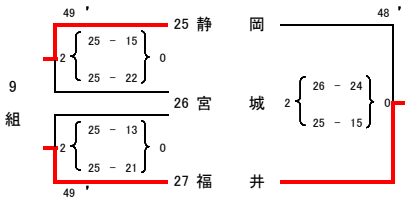

1 位　福　井　　2 位　静　岡　　3 位　宮　城

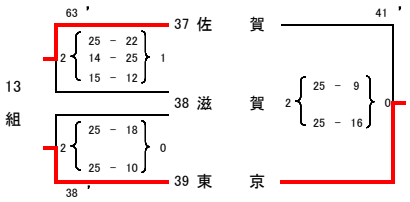

1 位　東　京　　2 位　佐　賀　　3 位　滋　賀

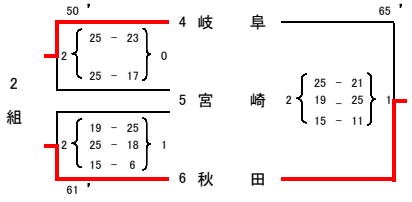

1 位　秋　田　　2 位　岐　阜　　3 位　宮　崎

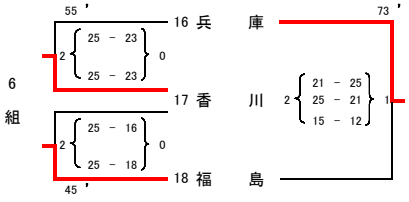

1 位　福　島　　2 位　香　川　　3 位　兵　庫

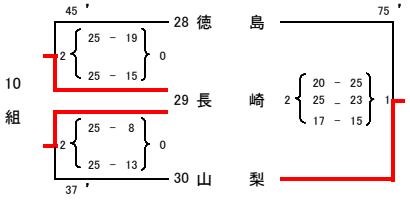

1 位　長　崎　　2 位　山　梨　　3 位　徳　島

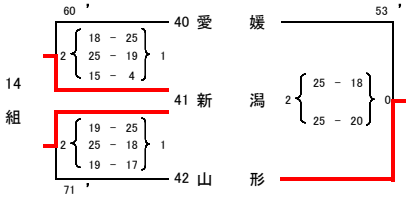

1 位　新　潟　　2 位　山　形　　3 位　愛　媛

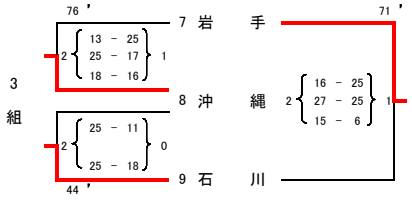

1 位　石　川　　2 位　岩　手　　3 位　沖　縄

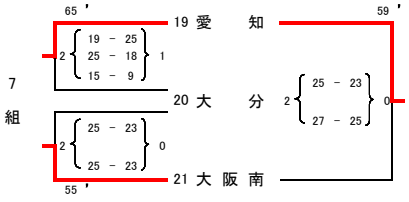

1 位　愛　知　　2 位　大阪南　　3 位　大　分

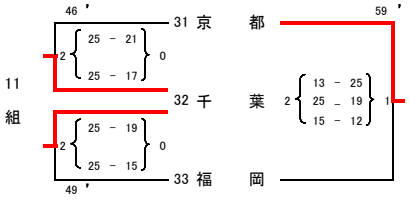

1 位　千　葉　　2 位　京　都　　3 位　福　岡

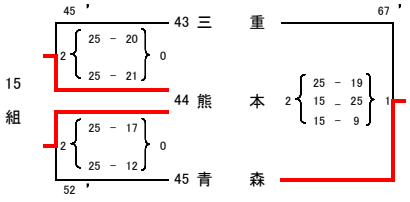

1 位　熊　本　　2 位　青　森　　3 位　三　重

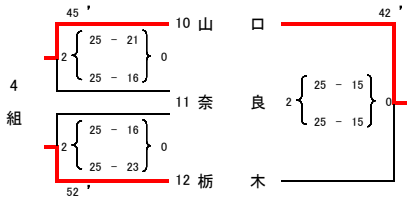

1 位　山　口　　2 位　栃　木　　3 位　奈　良

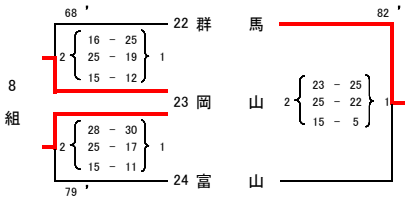

1 位　岡　山　　2 位　群　馬　　3 位　富　山

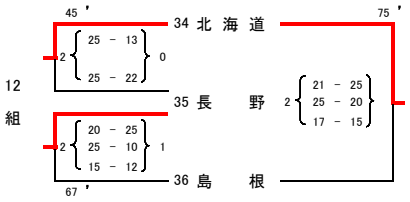

1 位　北海道　　2 位　長　野　　3 位　島　根

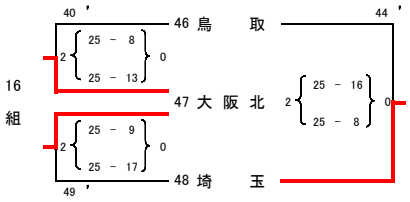

1 位　大阪北　　2 位　埼　玉　　3 位　鳥　取

JOCジュニアオリンピックカップ　第33回全国都道府県対抗中学バレーボール大会

（女　子）

決勝トーナメント戦結果

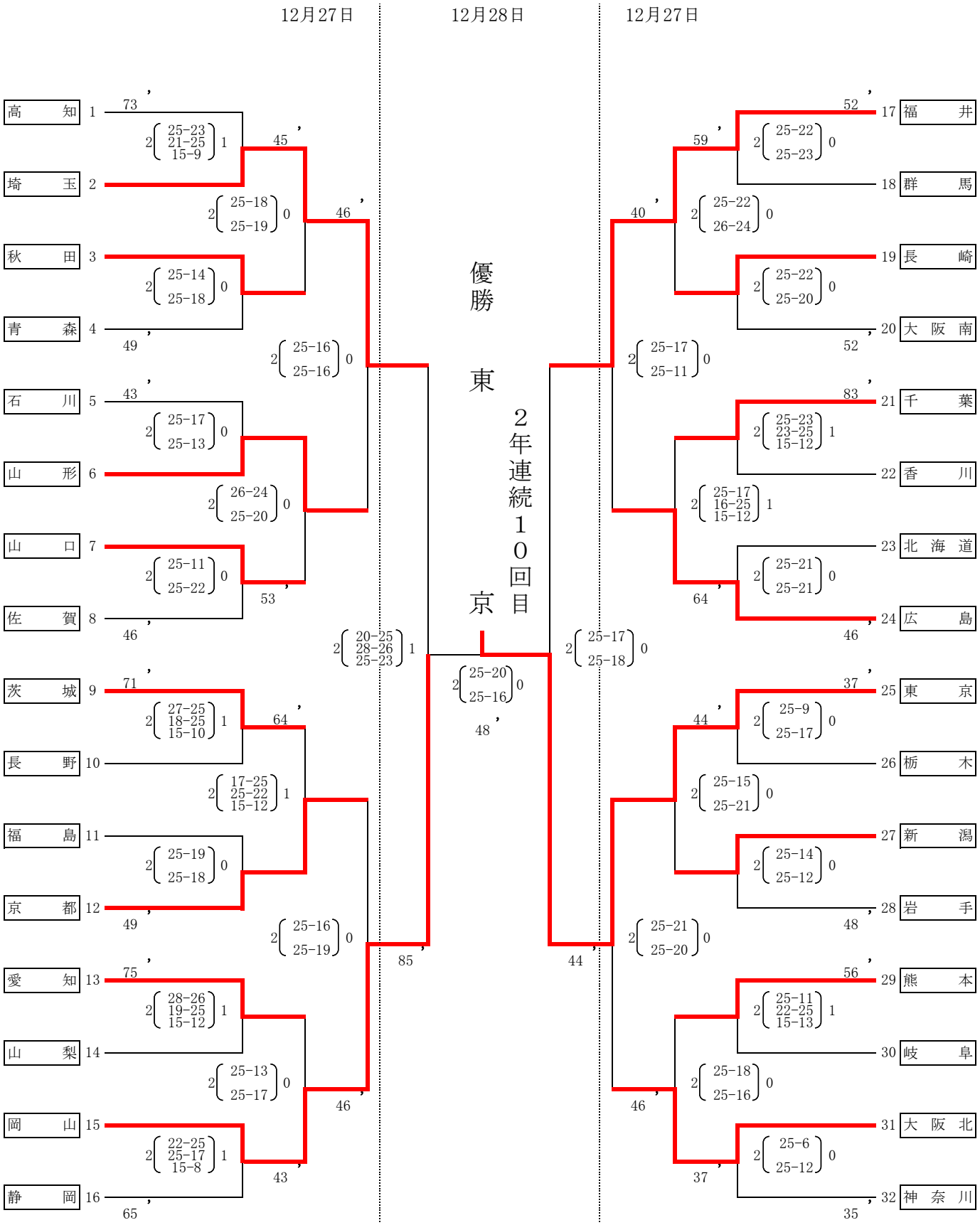

会場：エディオンアリーナ大阪（大阪府立体育会館）第1競技場：H. I. J. K　（27日）

丸善インテックアリーナ大阪（大阪市中央体育館メインアリーナ）：B. C　（28日）

小学生部

［掲載大会］

- 第39回全日本バレーボール小学生大会　静岡県各地区予選
  - → 第39回全日本バレーボール小学生大会　静岡県大会
    - → 第41回東海小学生バレーボール大会
    - → 第39回全日本小学生大会

- 第48回静岡県小学生バレーボール大会 兼 静岡県スポーツ少年団交流会 各地区予選
  - → 第48回静岡県小学生バレーボール大会 兼 静岡県スポーツ少年団交流会
    - → 第31回東海ブロックスポーツ少年団競技別交流大会　兼
第17回全国スポーツ少年団バレーボール交流大会　東海ブロック予選会

- 第46回静岡県小学生バレーボール選抜優勝大会　静岡県各地区予選
  - → 第46回静岡県小学生バレーボール選抜優勝大会
    - → 第21回東海小学生バレーボール新人大会

主　催　　一般社団法人　静岡県バレーボール協会
主　管　　静岡県小学生バレーボール連盟　　東部小学生バレーボール連盟

かんぽ生命 DREAM CUP 2019
第３９回全日本バレーボール小学生大会　静岡県大会　東部地区予選　１日目結果

男子の部　１日目　　５月１２日（日）　＜ 富士宮市立富丘小学校 ＞

Aグループ

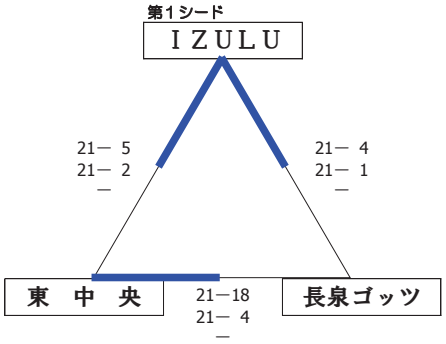

Bグループ

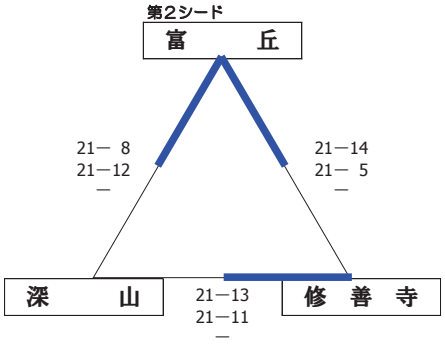

Cグループ

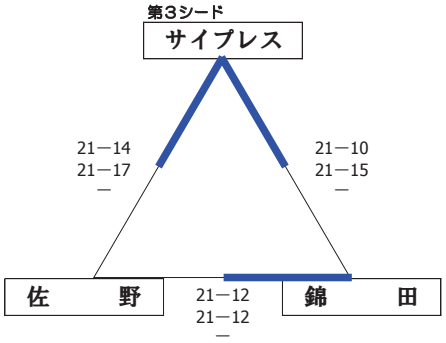

この組み合わせ表の各試合結果は、左側に勝利チームの得点を記入しています。

主　催　　一般社団法人　静岡県バレーボール協会
主　管　　静岡県小学生バレーボール連盟　　東部小学生バレーボール連盟

かんぽ生命 DREAM CUP 2019
第３９回全日本バレーボール小学生大会　静岡県大会　東部地区予選　最終結果

男子の部　２日目　　５月１９日（日）　＜ 富士市立青葉台小学校 ＞

１～６位決定戦

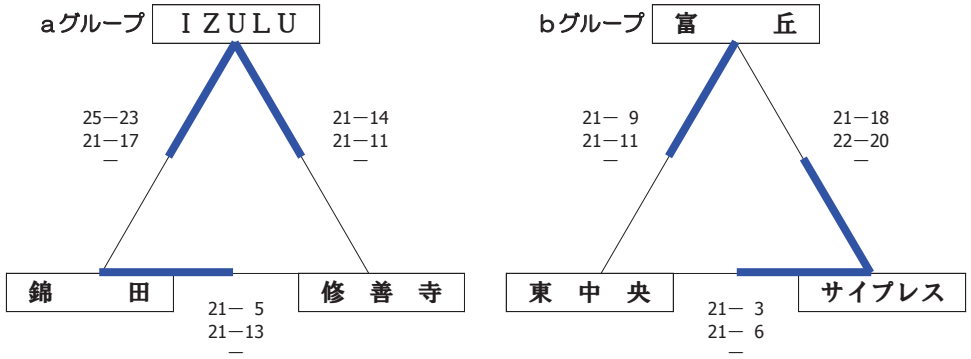

リーグ戦の各試合結果は、左側に勝利チームの得点を記入しています。

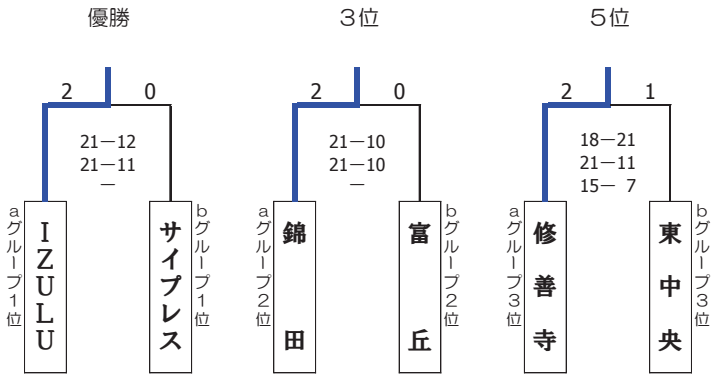

トーナメント表の各試合結果は、チーム名がある側にそのチームの得点を記入しています。

男子の部　最終順位			
優　勝	ＩＺＵＬＵバレーボールクラブ	第４位	富丘フレンズバレーボール少年団
準優勝	富士サイプレスジュニア	第５位	修善寺ジュニアバレーボール教室
第３位	錦田ユナイテッドバレーボールクラブ	第６位	富士宮東中央バレーボールスポーツ少年団

※上位４チームは、６月に吉田総合体育館にて開催される県大会に出場する。

主　催　　一般社団法人　静岡県バレーボール協会
主　管　　静岡県小学生バレーボール連盟　　東部小学生バレーボール連盟

かんぽ生命 DREAM CUP 2019
第３９回全日本バレーボール小学生大会　静岡県大会　東部地区予選　最終結果

男子の部　２日目　　５月１９日（日）　＜ 三島市立佐野小学校 ＞

７～９位交流戦

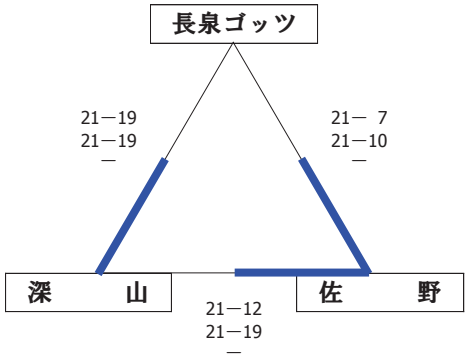

主　催　　一般社団法人　静岡県バレーボール協会
主　管　　静岡県小学生バレーボール連盟　　東部小学生バレーボール連盟

かんぽ生命 DREAM CUP 2019
第３９回全日本バレーボール小学生大会　静岡県大会　東部地区予選　１日目結果

女子の部　１日目　　５月１２日（日）

＜ Ａ・Ｃグループ　富士宮市立富士根南小学校 ＞　＜ Ｂ・Ｄグループ　富士宮市立大富士小学校 ＞

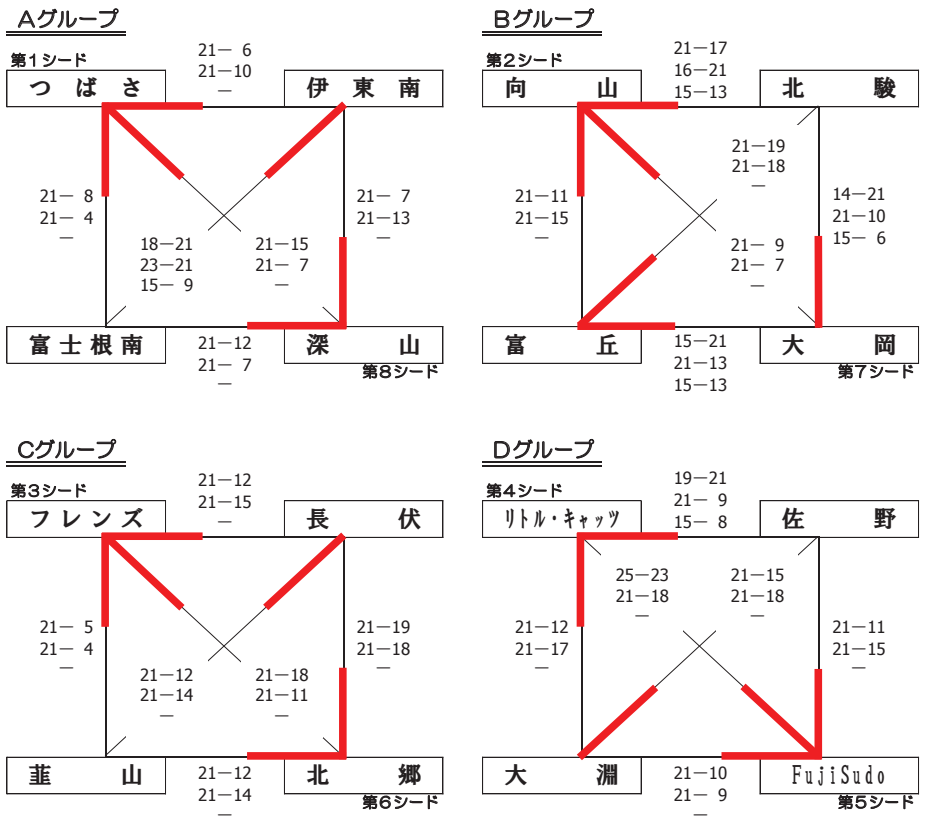

この組み合わせ表の各試合結果は、左側に勝利チームの得点を記入しています。

主　催　　一般社団法人　静岡県バレーボール協会
主　管　　静岡県小学生バレーボール連盟　　東部小学生バレーボール連盟

かんぽ生命 DREAM CUP 2019
第３９回全日本バレーボール小学生大会　静岡県大会　東部地区予選　最終結果

女子の部　２日目　　５月１９日（日）　＜ 富士宮市立西小学校 ＞

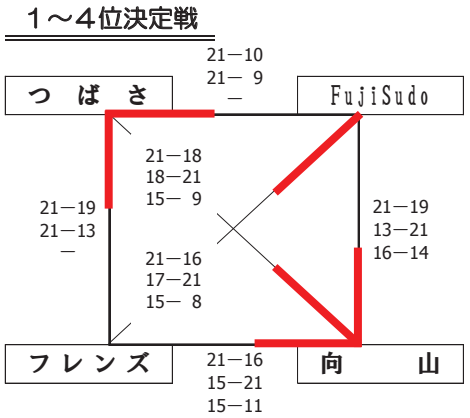

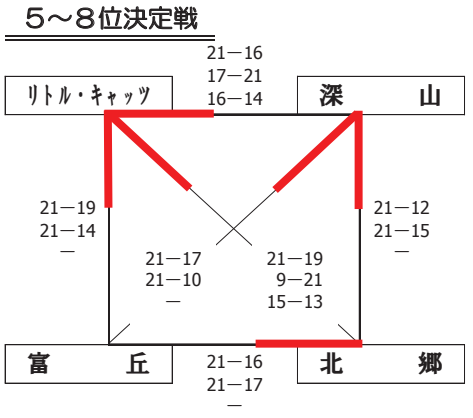

女子の部　２日目　　５月１９日（日）　＜ 富士宮市立大富士小学校 ＞

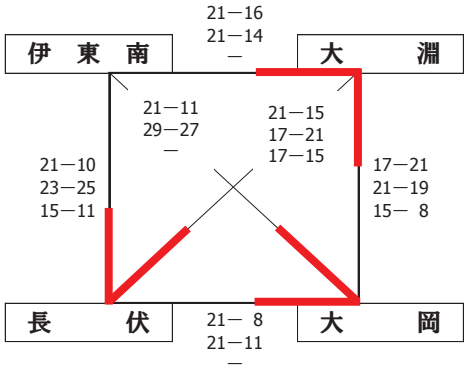

このリーグ戦の各試合結果は、左側に勝利チームの得点を記入しています。

女 子 の 部　最 終 順 位			
優　勝	向山バレーボールスポーツ少年団	第７位	北郷ジュニアバレーボールクラブ少年団
準優勝	つばさバレーボール少年団	第８位	富丘フレンズバレーボール少年団
第３位	ＦｕｊｉＳｕｄｏ．ＶＣ	第９位	大岡バレーボールスポーツクラブ
第４位	フレンズクラブスポーツ少年団	第１０位	大淵バレーボールクラブ
第５位	大仁リトル・キャッツ	第１１位	長伏ＶＳＣ
第６位	深山クラブジュニアバレーボールスポーツ少年団	第１２位	伊東南ジュニアバレーボールクラブ

※上位１０チームは、６月に吉田総合体育館にて開催される静岡県大会に出場する。

主　　催　　一般社団法人　静岡県バレーボール協会
主　　管　　静岡県小学生バレーボール連盟　　東部小学生バレーボール連盟

かんぽ生命 DREAM CUP 2019
第３９回全日本バレーボール小学生大会　静岡県大会　東部地区予選　結果

混 合 の 部　　５月１２日（日）　＜ 富士宮市立西小学校 ＞

※チェーンリンク戦のあと、決勝戦及び３位決定戦を行う。

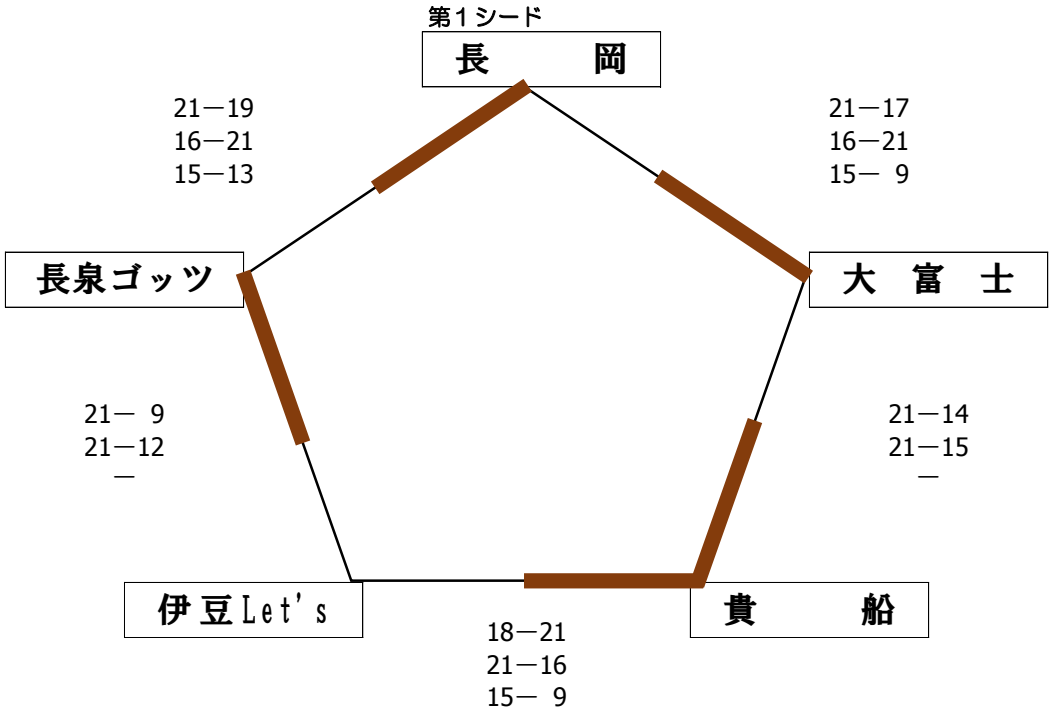

上記リンク戦の各試合結果は、左側に勝利チームの得点を記入しています。

決　勝　戦

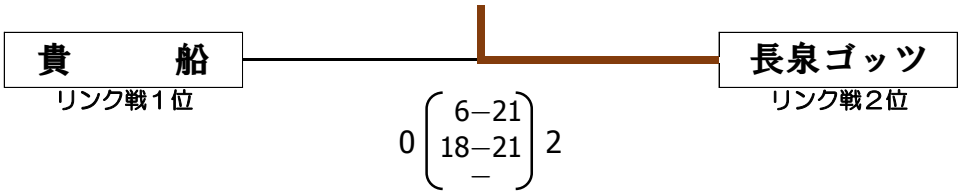

３位決定戦

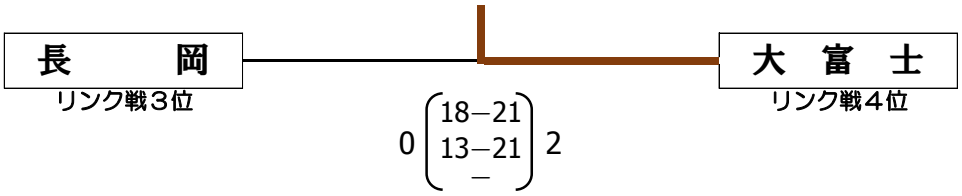

トーナメント表の各試合結果は、チーム名がある側にそのチームの得点を記入すること。

男女混合の部　最終順位			
優　勝	長泉ゴッツバレーボールクラブ	第４位	長岡ジュニアバレーボールクラブ
準優勝	貴船ＷＥＳＴバレーボールスポーツ少年団	第５位	伊豆Ｌｅｔ’ｓ
第３位	大富士バレーボールスポーツ少年団		

※上位３チームは、６月に吉田総合体育館にて開催される県大会に出場する。

第39回　全日本ＶＢ小学生大会・静岡県中部地区予選大会　１日目　2019.5.1（抽選　2019.5.5）

「女子の部」　（ミカサ）　県大会12チーム

Aブロック　青島小学校

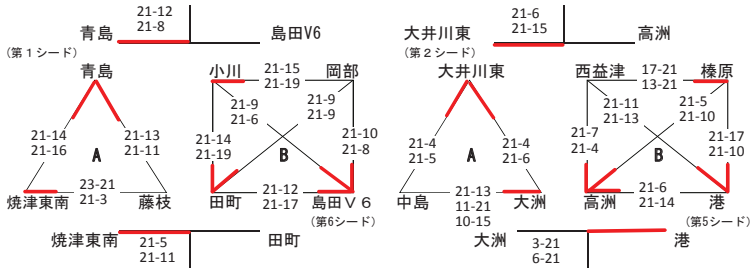

Bブロック　大井川東小学校

Cブロック　清水有度第一小学校

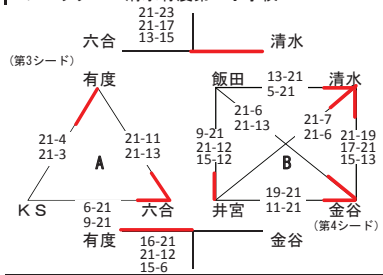

「女子順位決定戦」　２日目　2019.5.19

１位～６位決定戦　青島小学校　（ミカサ）

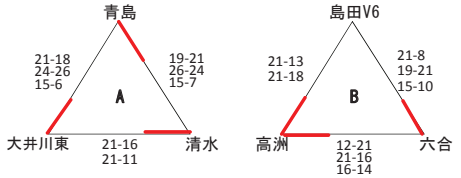

７位～１２位決定　大洲小学校　（ミカサ）

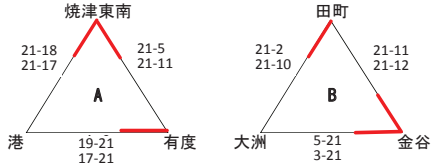

（県大会12チーム出場）

順位
1位　清水
2位　青島
3位　大井川東
4位　高洲
5位　六合
6位　島田V6
7位　焼津東南
8位　有度
9位　港
10位　金谷
11位　田町
12位　大洲

第39回　全日本ＶＢ小学生大会・静岡県中部地区予選　１日目　2019.5.1（抽選　2019.5.5）

「男子の部」　（モルテン）　坂部小学校

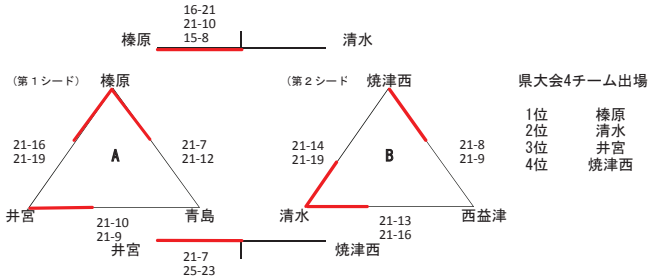

県大会4チーム出場

1位　榛原
2位　清水
3位　井宮
4位　焼津西

「混合の部」　（モルテン）　和田小学校　2019.5.1（抽選　2019.5.5）

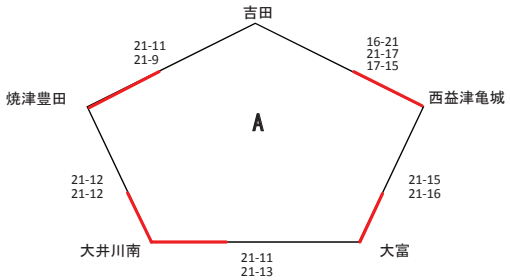

順位戦
予選1位　予選2位
大井川南　－　大富
17-21
21-14
15-3

予選3位　予選4位
焼津豊田　－　西益津亀城
19-21
21-17
15-8

県大会3チーム出場

1位　大井川南
2位　大富
3位　焼津豊田

かんぽ生命 ドリームカップ 2019　第39回　全日本バレーボール小学生大会･静岡県西部地区大会

令和　1年　5月19日･5月26日

【 男子の部 】　第1日目　5/19

Aブロック　会場：掛川市立千浜小体育館

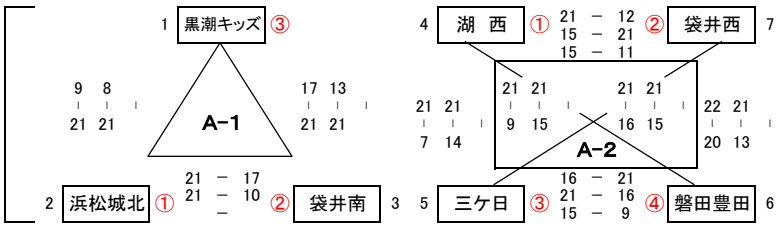

大会2日目へ

男子の部1日目結果	
Aブロック	
a1−1	浜松城北
a2−1	湖　西
a3−1	桜　木
a1−2	袋 井 南
a2−2	袋 井 西
a3−2	千　浜

【 女子Ⅰ部 】　第1日目　5/19

大会2日目へ

Cブロック　会場：御前崎市白羽小体育館

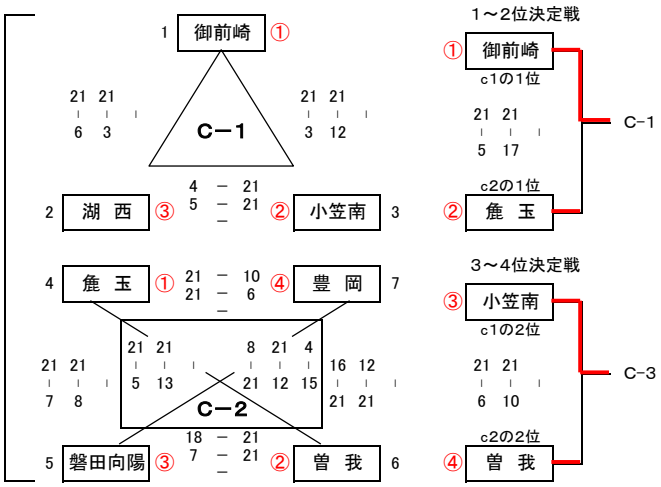

Dブロック　会場：掛川市立横須賀小体育館

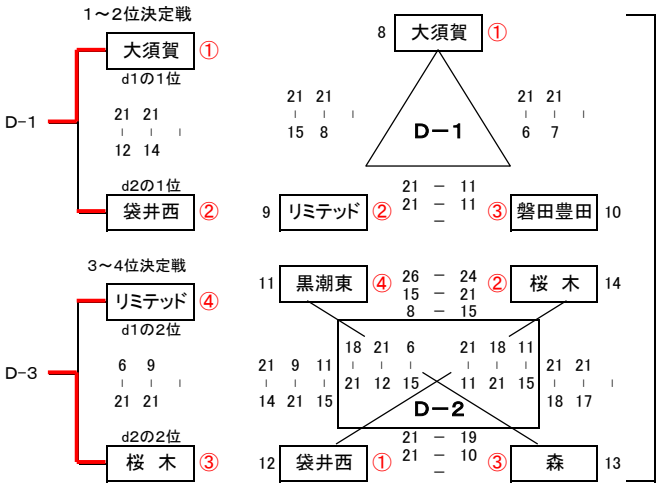

Eブロック　会場：磐田市立神明中体育館

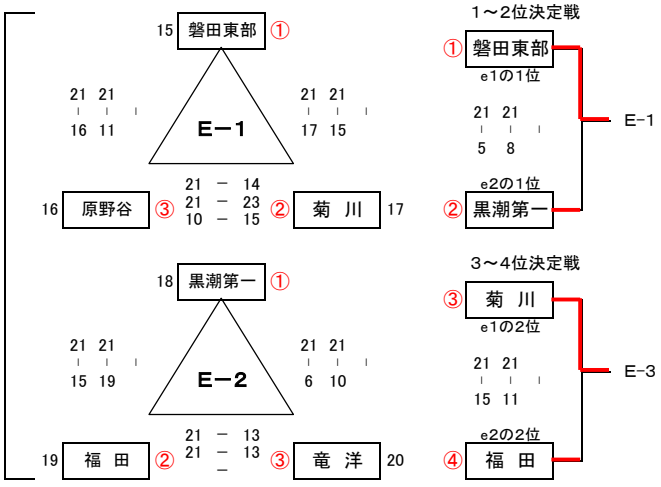

Fブロック　会場：浜松市浜北体育館

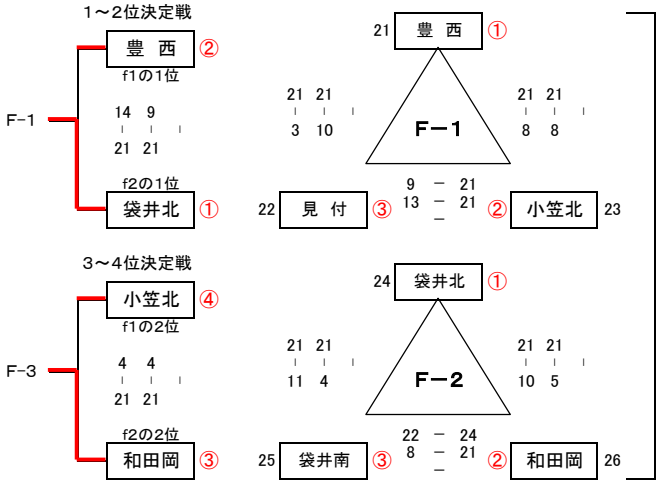

【 混合の部 】　第1日目　5/19

Bブロック　会場：掛川市立第一小体育館

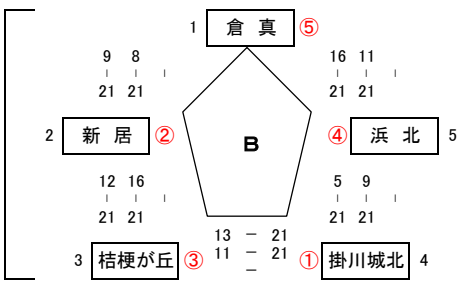

大会2日目へ

女子Ⅰ部1日目結果	
Cブロック	
C−1位	御前崎
C−2位	麁　玉
C−3位	小笠南

Eブロック	
E−1位	磐田東部
E−2位	黒潮第一
E−3位	菊　川

大会2日目へ

女子Ⅰ部1日目結果	
Dブロック	
D−1位	大須賀
D−2位	袋井西
D−3位	桜　木

Fブロック	
F−1位	袋井北
F−2位	豊　西
F−3位	和田岡

混合の部　結果	
Bブロック	
第1位	掛川城北
第2位	新　居
第3位	桔梗が丘

県大会：上位2チーム

かんぽ生命 ドリームカップ 2019　第39回　全日本バレーボール小学生大会･静岡県西部地区大会

令和　1年　5月19日･5月26日

【 男子の部 】 第2日目　5/26

1位～4位 決定戦

会場：御前崎市立浜岡北小　Aコート

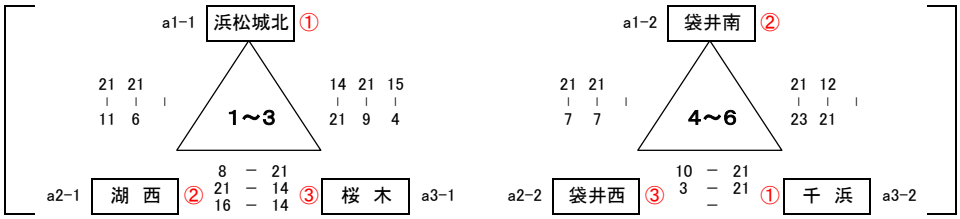

【 男子の部 】 第2日目　5/26

5位～8位 決定戦

会場：御前崎市立浜岡北小　Bコート

男子の部　結果	
1位～6位	
順位	チーム名
第１位	浜松城北
第２位	湖　西
第３位	桜　木
第４位	千　浜
第５位	袋 井 南
第６位	袋 井 西

県大会：上位４チーム

【 女子Ｉ部 】 第2日目　5/26

1位～4位 決定戦

会場：菊川市民総合体育館　Aコート

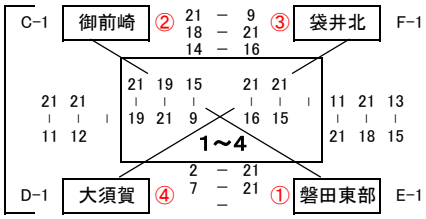

【 女子Ｉ部 】 第2日目　5/26

5位～8位 決定戦

会場：菊川市民総合体育館　Bコート

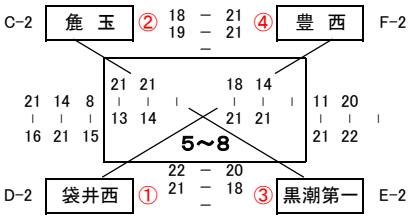

【 女子Ｉ部 】 第2日目　5/26

9位～12位 決定戦

会場：菊川市民総合体育館　Cコート

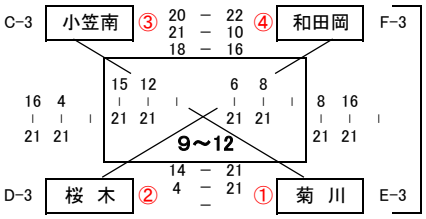

女子Ｉ部　結果	
1位～4位	
順位	チーム名
第１位	磐田東部
第２位	御 前 崎
第３位	袋 井 北
第４位	大 須 賀

女子Ｉ部　結果	
5位～8位	
順位	チーム名
第５位	袋 井 西
第６位	鹿　玉
第７位	黒潮第一
第８位	豊　西

女子Ｉ部　結果	
9位～12位	
順位	チーム名
第９位	菊　川
第10位	桜　木
第11位	小 笠 南
第12位	和 田 岡

県大会：上位１０チーム

【 女子Ⅱ部 】 第1日目　5/19　※会場表彰

Gブロック　会場：御前崎市浜岡東小体育館

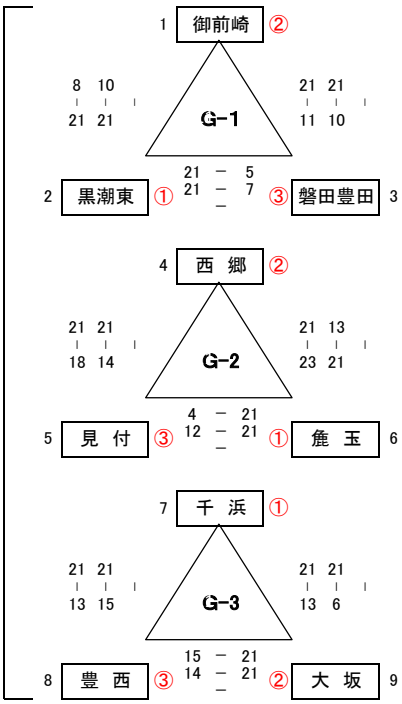

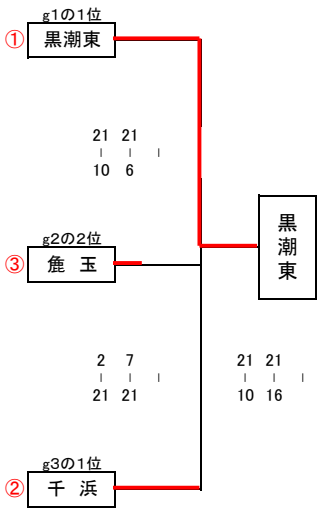

女子Ⅱ部　結果	
Gブロック	
順位	チーム名
第１位	黒 潮 東
第２位	千　浜
第３位	鹿　玉

１日目　３位まで会場表彰

かんぽ生命 ドリームカップ　第39回 全日本バレーボール小学生大会 静岡県大会

令和 元年 6月16日・23日

【 男子の部 】　【 6/16 】
会場：吉田総合体育館　Ａコート

1	浜 松 城 北	西部1位（浜松市）
2	焼 津 西	中部4位（焼津市）
3	錦田ユナイテッド	東部3位（三島市）
4	富士サイプレス	東部2位（富士市）
5	千 浜	西部4位（掛川市）
6	榛原ちびっこ	中部1位（牧之原市）

21-12 21-12
21-10 21-09
21-16 21-15
21-09 21-04
21-17 22-24 15-13

【 女子の部 】　【 6/16 】
会場：吉田総合体育館　Ｂコート

1	清水ジュニア	中部1位（静岡市）
2	桜 木	西部10位（掛川市）
3	深 山 ク ラ ブ	東部6位（伊東市）
4	袋 井 西	西部5位（袋井市）
5	大 須 賀	西部4位（掛川市）
6	有 度	中部8位（静岡市）
7	港	中部9位（焼津市）
8	FUJISUDO	東部3位（富士市）

21-13 21-19
21-12 21-14
21-15 21-14
21-05 21-10
21-19 17-21 15- 8
21-14 19-21 15-08
21-12 21-18

【 女子の部 】　【 6/16 】
会場：吉田町立住吉小学校　Ｃコート

9	つ ば さ	東部2位（長泉町）
10	菊 川	西部9位（菊川市）
11	豊 西	西部8位（浜松市）
12	高 洲	中部4位（藤枝市）
13	六 合	中部5位（島田市）
14	北 郷	東部7位（小山町）
15	田 町	中部11位（静岡市）
16	磐 田 東 部	西部1位（磐田市）

21-13 21-12
21-18 21-17
21-07 21-14
19-21 21-17 16-14
21-14 23-21
21-18 21-07
21-16 21-14
21-14 25-23

【 混合の部 】　【 6/23 】
会場：吉田総合体育館　０コート

1	長 泉 ゴ ッ ツ	東部1位（長泉町）
2	焼 津 豊 田	中部3位（焼津市）
3	大 富	中部2位（焼津市）
4	掛 川 城 北	西部1位（掛川市）

21-19 21-13
21-03 21-11
21-12 21-16
掛川城北
21-18 21-17

【 6/23 】

15-21 21-11 15-05
浜松城北
21-11 21-08
東海大会 出場決定戦
21-11 21-11
千 浜
湖 西
つばさ
21-15 20-22 15-13
21-15 21-16
有 度
大 井 川 東
21-14 21-19

【 男子の部 】　【 6/16 】
Ａコート　会場：吉田総合体育館

湖 西	西部2位（湖西市）	7
富 丘 フレンズ	東部4位（富士宮市）	8
清 水 ジュニア	中部2位（静岡市）	9
井 宮	中部3位（静岡市）	10
桜 木	西部3位（掛川市）	11
I Z U L U	東部1位（伊豆の国市）	12

11-21 21-18 15-07
21-07 21-08
21-13 21-08
23-21 21-17
21-11 21-08

【 女子の部 】　【 6/16 】
Ｄコート　会場：吉田総合体育館

青 島	中部2位（藤枝市）	17
大 淵	東部10位（富士市）	18
黒 潮 第 一	西部7位（御前崎市）	19
大仁リトルキャッツ	東部5位（伊豆の国市）	20
フレンズクラブ	東部4位（西伊豆町）	21
焼 津 東 南	中部7位（焼津市）	22
金 谷	中部10位（島田市）	23
御 前 崎	西部2位（御前崎市）	24

21-11 21-09
21-06 21-10
21-17 21-11
21-14 21-18
21-15 21-16
21-18 21-12
21-17 16-21 15-13

【 女子の部 】　【 6/16 】
Ｅコート　会場：吉田総合体育館

大 井 川 東	中部3位（焼津市）	25
大 岡	東部9位（沼津市）	26
富 丘 フレンズ	東部8位（富士宮市）	27
袋 井 北	西部3位（袋井市）	28
SIMADAV6	中部6位（島田市）	29
麁 玉	西部6位（浜松市）	30
大 洲	中部12位（藤枝市）	31
向 山	東部1位（三島市）	32

21-08 21-15
12-21 21-16 15-12
21-09 21-13
18-21 21-11 15-08
18-21 21-18 15-05
21-12 21-06
22-20 11-21 15-13

【 混合の部 】　【 6/23 】
０コート　会場：吉田総合体育館

貴 船 W E S T	東部2位（富士宮市）	5
新 居	西部2位（湖西市）	6
大 富 士	東部3位（富士宮市）	7
大 井 川 南	中部1位（焼津市）	8

15-21 21-11 15-04
21-11 22-20
22-20 21-18
21-18 21-17

2019年度（第41回） 東海バレーボール連盟小学生大会 組合せ

開催期日　令和元年7月28日（日）
会場　せきしんふれ愛アリーナ
（関市市総合体育館）

男子の部

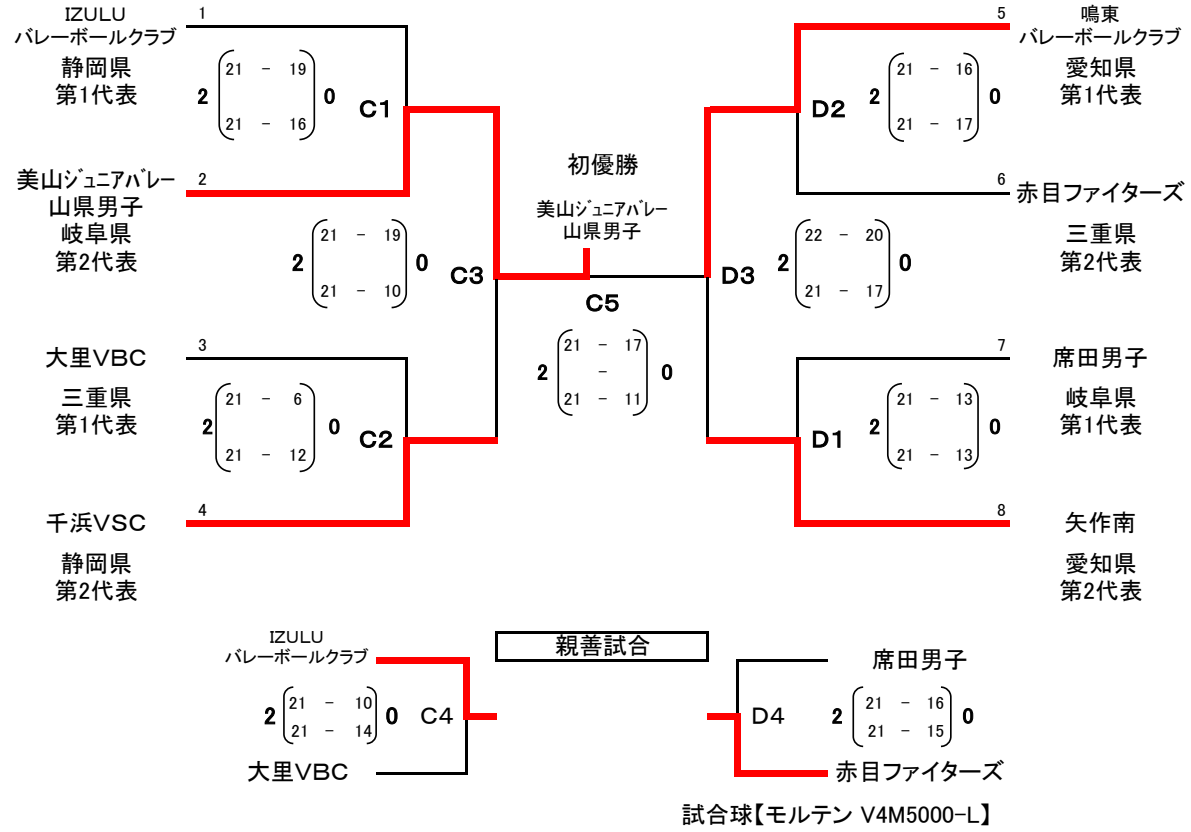

試合球【モルテン V4M5000-L】

女子の部

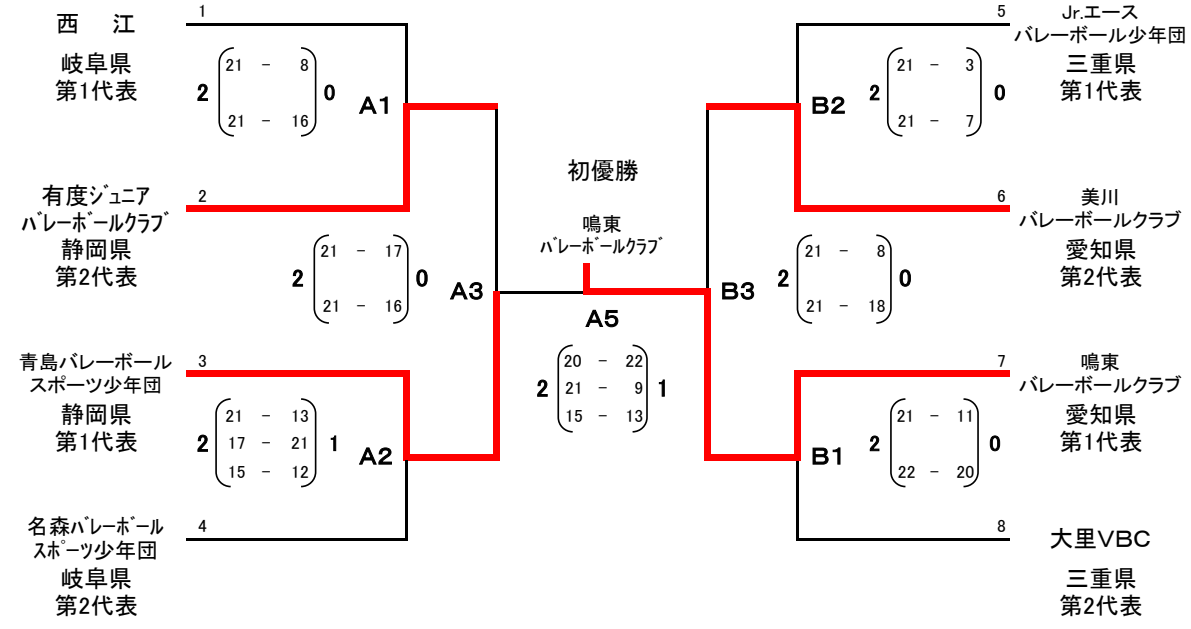

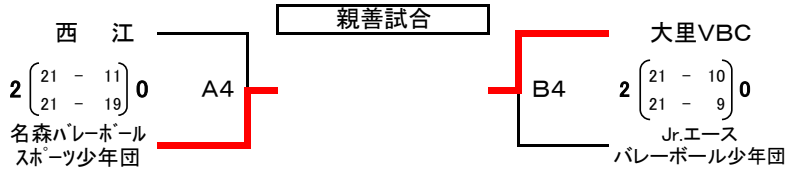

試合球【ミカサ MVA500】

男子予選　　第1日目結果8/7（水）

【1組】　【とどろきアリーナ】　Aコート

順位	チーム名	四海VBC	宮崎みまた	浜松城北	試合	勝	負	得セ	失セ	セット率	総得点	総失点	得点率
2	四海VBC （香川）		○ 21－16 21－18 2－0	● 19－21 16－21 0－2	2	1	1	2	2	1.00	77	76	1.013
3	宮崎みまた （宮崎）	● 16－21 18－21 0－2		● 21－23 12－21 0－2	2	0	2	0	4	0.00	67	86	0.779
1	浜松城北 （静岡）	○ 21－19 21－16 2－0	○ 23－21 21－12 2－0		2	2	0	4	0	MAX	86	68	1.265

【2組】　【とどろきアリーナ】　Aコート

順位	チーム名	夢クラブ	面瀬	Wink	試合	勝	負	得セ	失セ	セット率	総得点	総失点	得点率
1	夢クラブ （兵庫）		○ 21－8 21－11 2－0	○ 21－15 21－19 2－0	2	2	0	4	0	MAX	84	53	1.585
3	面瀬 （宮城）	● 8－21 11－21 0－2		● 25－23 16－21 12－15 1－2	2	0	2	1	4	0.25	72	101	0.713
2	Wink （茨城）	● 15－21 19－21 0－2	○ 23－25 21－16 15－12 2－1		2	1	1	2	3	0.67	93	95	0.979

【3組】　【とどろきアリーナ】　Dコート

順位	チーム名	別府大平山	かないJr	中島VBC	試合	勝	負	得セ	失セ	セット率	総得点	総失点	得点率
1	別府大平山 （大分）		○ 21－18 21－5 2－0	○ 21－13 21－19 2－0	2	2	0	4	0	MAX	84	55	1.527
2	かないJr （新潟）	● 18－21 5－21 0－2		○ 20－22 28－26 15－9 2－1	2	1	1	2	3	0.67	86	99	0.869
3	中島VBC （福島）	● 13－21 19－21 0－2	● 22－20 26－28 9－15 1－2		2	0	2	1	4	0.25	89	105	0.848

【4組】　【とどろきアリーナ】　Dコート

順位	チーム名	丸山VCB	平田JVC	柏原	試合	勝	負	得セ	失セ	セット率	総得点	総失点	得点率
2	丸山VCB （千葉）		○ 21－15 21－18 2－0	● 18－21 21－18 11－15 1－2	2	1	1	3	2	1.50	92	87	1.057
3	平田JVC （山口）	● 15－21 18－21 0－2		● 16－21 8－21 0－2	2	0	2	0	4	0.00	57	84	0.679
1	柏原 （大阪）	○ 21－18 18－21 15－11 2－1	○ 21－16 21－8 2－0		2	2	0	4	1	4.00	96	74	1.297

【5組】　【町田市立総合体育館】　Gコート

順位	チーム名	結の橋クラブ	浜宮少年	鴨田	試合	勝	負	得セ	失セ	セット率	総得点	総失点	得点率
2	結の橋クラブ （沖縄）		● 23－21 16－21 14－16 1－2	○ 21－12 21－16 2－0	2	1	1	3	2	1.50	95	86	1.105
1	浜宮少年 （和歌山）	○ 21－23 21－16 16－14 2－1		○ 21－15 21－16 2－0	2	2	0	4	1	4.00	100	84	1.190
3	鴨田 （高知）	● 12－21 16－21 0－2	● 15－21 16－21 0－2		2	0	2	0	4	0.00	59	84	0.702

【6組】　【町田市立総合体育館】　Gコート

順位	チーム名	江南男子	群馬大和	山形六小	試合	勝	負	得セ	失セ	セット率	総得点	総失点	得点率
3	江南男子 （愛知）		● 13－21 12－21 0－2	● 25－23 15－21 1－15 1－2	2	0	2	1	4	0.25	66	101	0.653
1	群馬大和 （群馬）	○ 21－13 21－12 2－0		○ 21－15 21－15 2－0	2	2	0	4	0	MAX	84	55	1.527
2	山形六小 （山形）	○ 23－25 21－15 15－1 2－1	● 15－21 15－21 0－2		2	1	1	2	3	0.67	89	83	1.072

【7組】　【町田市立総合体育館】　Jコート

順位	チーム名	大里	菊池Jr	服間男子	試合	勝	負	得セ	失セ	セット率	総得点	総失点	得点率
2	大里 （山梨）		● 16－21 19－21 0－2	○ 21－18 21－19 2－0	2	1	1	2	2	1.00	77	79	0.975
1	菊池Jr （熊本）	○ 21－16 21－19 2－0		○ 19－21 21－14 17－15 2－1	2	2	0	4	1	4.00	99	85	1.165
3	服間男子 （福井）	● 18－21 19－21 0－2	● 21－19 14－21 15－17 1－2		2	0	2	1	4	0.25	87	99	0.879

【8組】　【町田市立総合体育館】　Jコート

順位	チーム名	八本松	松阪	雫石排球男	試合	勝	負	得セ	失セ	セット率	総得点	総失点	得点率
1	八本松 （広島）		○ 21－8 21－9 2－0	○ 21－15 21－12 2－0	2	2	0	4	0	MAX	84	44	1.909
2	松阪 （三重）	● 8－21 9－21 0－2		○ 21－19 16－21 15－13 2－1	2	1	1	2	3	0.67	69	95	0.726
3	雫石排球男 （岩手）	● 15－21 12－21 0－2	● 19－21 21－16 13－15 1－2		2	0	2	1	4	0.25	80	94	0.851

男子予選　　第2日目結果8/8（木）

【1組】 【どろきアリーナ】 Aコート

順位	チーム名	浜松城北	雫石排球男	かないJr	試合	勝	負	得セ	失セ	セット率	総得点	総失点	得点率
1	浜松城北（静　岡）		○ 21－12 21－9 2－0	○ 21－13 21－15 2－0	2	2	0	4	0	MAX	84	49	1.714
2	雫石排球男（岩　手）	● 12－21 9－21 0－2		○ 21－18 21－12 2－0	2	1	1	2	2	1.00	63	72	0.875
3	かないJr（新　潟）	● 13－21 15－21 0－2	● 18－21 12－21 0－2		2	0	2	0	4	0.00	58	84	0.690

【2組】 【どろきアリーナ】 Aコート

順位	チーム名	はやぶさ	フォルツァ	山形六小	試合	勝	負	得セ	失セ	セット率	総得点	総失点	得点率
1	はやぶさ（滋　賀）		○ 21－9 21－11 2－0	○ 21－14 21－18 2－0	2	2	0	4	0	MAX	84	52	1.615
2	フォルツァ（岡　山）	● 9－21 11－21 0－2		○ 19－21 21－18 15－7 2－1	2	1	1	2	3	0.67	75	88	0.852
3	山形六小（山　形）	● 14－21 18－21 0－2	● 21－19 18－21 7－15 1－2		2	0	2	1	4	0.25	78	97	0.804

【3組】 【どろきアリーナ】 Dコート

順位	チーム名	ドラゴン	松茂SVC	片桐VBC	試合	勝	負	得セ	失セ	セット率	総得点	総失点	得点率
2	ドラゴン（埼　玉）		○ 21－10 21－16 2－0	● 18－21 16－21 0－2	2	1	1	2	2	1.00	76	68	1.118
3	松茂SVC（徳　島）	● 10－21 16－21 0－2		● 10－21 12－21 0－2	2	0	2	0	4	0.00	48	84	0.571
1	片桐VBC（奈　良）	○ 21－18 21－16 2－0	○ 21－10 21－12 2－0		2	2	0	4	0	MAX	84	56	1.500

【4組】 【どろきアリーナ】 Dコート

順位	チーム名	陵ヶ岡	宮崎みまた	結の橋クラブ	試合	勝	負	得セ	失セ	セット率	総得点	総失点	得点率
1	陵ヶ岡（京　都）		○ 21－14 21－13 2－0	○ 21－19 21－16 2－0	2	2	0	4	0	MAX	84	62	1.355
3	宮崎みまた（宮　崎）	● 14－21 13－21 0－2		● 14－21 21－18 15－17 1－2	2	0	2	1	4	0.25	77	98	0.786
2	結の橋クラブ（沖　縄）	● 19－21 16－21 0－2	○ 21－14 18－21 17－15 2－1		2	1	1	2	3	0.67	91	92	0.989

【5組】 【町田市立総合体育館】 Gコート

順位	チーム名	浜宮少年	東背振男子	四海VBC	試合	勝	負	得セ	失セ	セット率	総得点	総失点	得点率
1	浜宮少年（和歌山）		○ 21－12 21－14 2－0	○ 21－17 21－18 2－0	2	2	0	4	0	MAX	84	61	1.377
3	東背振男子（佐　賀）	● 12－21 14－21 0－2		● 15－21 14－21 0－2	2	0	2	0	4	0.00	55	84	0.655
2	四海VBC（香　川）	● 17－21 18－21 0－2	○ 21－15 21－14 2－0		2	1	1	2	2	1.00	77	71	1.085

【6組】 【町田市立総合体育館】 Gコート

順位	チーム名	柏原	錦江台男子	小松クラブ	試合	勝	負	得セ	失セ	セット率	総得点	総失点	得点率
1	柏原（大　阪）		○ 21－14 21－11 2－0	○ 21－15 21－14 2－0	2	2	0	4	0	MAX	84	54	1.556
2	錦江台男子（鹿児島）	● 14－21 11－21 0－2		○ 21－9 22－20 2－0	2	1	1	2	2	1.00	68	71	0.958
3	小松クラブ（石　川）	● 15－21 14－21 0－2	● 9－21 20－22 0－2		2	0	2	0	4	0.00	58	85	0.682

【7組】 【所沢市民体育館】 Jコート

順位	チーム名	東京杉一	服間男子	松阪	試合	勝	負	得セ	失セ	セット率	総得点	総失点	得点率
1	東京杉一（東　京）		○ 21－18 21－13 2－0	○ 21－10 21－13 2－0	2	2	0	4	0	MAX	84	54	1.556
2	服間男子（福　井）	● 18－21 13－21 0－2		○ 21－12 21－12 2－0	2	1	1	2	2	1.00	73	66	1.106
3	松阪（三　重）	● 10－21 13－21 0－2	● 12－21 12－21 0－2		2	0	2	0	4	0.00	47	84	0.560

【8組】 【所沢市民体育館】 Jコート

順位	チーム名	夢クラブ	稚内スワローズ	丸山VCB	試合	勝	負	得セ	失セ	セット率	総得点	総失点	得点率
1	夢クラブ（兵　庫）		○ 21－16 21－12 2－0	○ 21－17 21－15 2－0	2	2	0	4	0	MAX	84	60	1.400
3	稚内スワローズ（北海道）	● 16－21 12－21 0－2		● 16－21 18－21 0－2	2	0	2	0	4	0.00	62	84	0.738
2	丸山VCB（千　葉）	● 17－21 15－21 0－2	○ 21－16 21－18 2－0		2	1	1	2	2	1.00	74	76	0.974

準々決勝進出戦

1組1位
浜松城北（静　岡）
2
16　21　15
21　19　7
1
はやぶさ（滋　賀）
2組1位

準々決勝進出戦

3組1位
片桐ＶＢＣ（奈　良）
2
21　21
13　16
0
陵ヶ岡（京　都）
4組1位

準々決勝進出戦

5組1位
浜宮少年（和歌山）
2
21　21
13　13
0
柏原（大　阪）
6組1位

準々決勝進出戦

7組1位
東京杉一（東　京）
2
21　21
8　13
0
夢クラブ（兵　庫）
8組1位

第39回全日本小学生大会

男子決勝トーナメント結果　8/9（金）　とどろきアリーナ

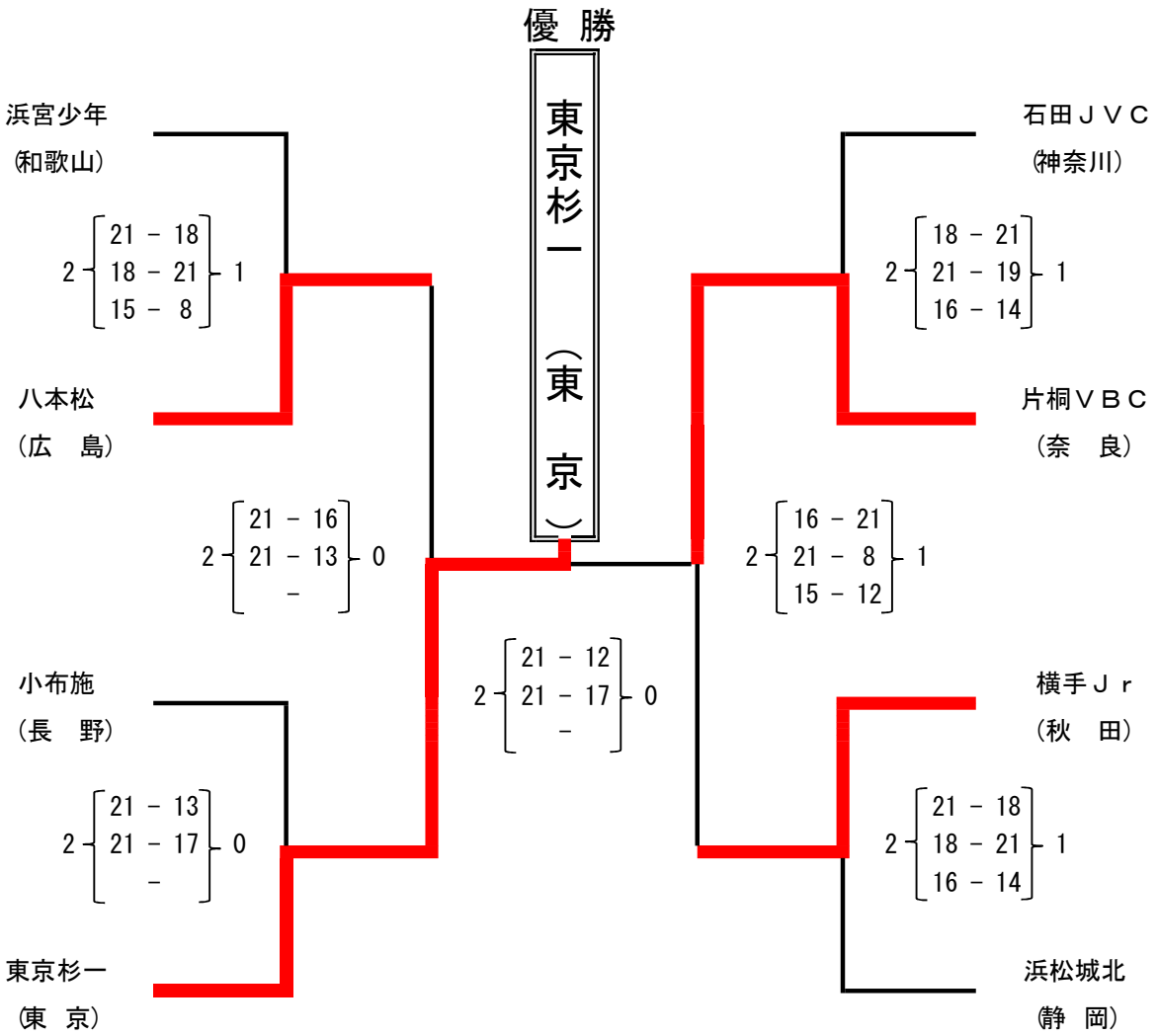

第39回全日本小学生大会

女子予選　　第1日目結果8/7（水）

【9組】【所沢市民体育館】　　Nコート

順位	チーム名	葛城	協和	HT	試合	勝	負	得セ	失セ	セット率	総得点	総失点	得点率
1	葛城（奈良）		○ 21-16 / 21-10 / 2-0	○ 21-17 / 21-13 / 2-0	2	2	0	4	0	MAX	84	56	1.500
3	協和（秋田）	● 16-21 / 10-21 / 0-2		● 12-21 / 16-21 / 0-2	2	0	2	0	4	0.00	54	84	0.643
2	HT（神奈川）	● 17-21 / 13-21 / 0-2	○ 21-12 / 21-16 / 2-0		2	1	1	2	2	1.00	72	70	1.029

【0組】【所沢市民体育館】　　Nコート

順位	チーム名	高須	江北 JVC	鋳銭司	試合	勝	負	得セ	失セ	セット率	総得点	総失点	得点率
1	高須（岐阜）		○ 21-18 / 21-16 / 2-0	○ 21-14 / 23-21 / 2-0	2	2	0	4	0	MAX	86	69	1.246
2	江北 JVC（佐賀）	● 18-21 / 16-21 / 0-2		○ 21-16 / 23-21 / 2-0	2	1	1	2	2	1.00	78	79	0.987
3	鋳銭司（山口）	● 14-21 / 21-23 / 0-2	● 16-21 / 21-23 / 0-2		2	0	2	0	4	0.00	72	88	0.818

【1組】【カルッツかわさき】　　Qコート

順位	チーム名	上富田VBC	江別中央	粕屋 JVC	試合	勝	負	得セ	失セ	セット率	総得点	総失点	得点率
2	上富田VBC（和歌山）		○ 24-22 / 21-15 / 2-0	● 24-26 / 21-19 / 6-15 / 1-2	2	1	1	3	2	1.50	96	97	0.990
3	江別中央（南北海道）	● 22-24 / 15-21 / 0-2		● 17-21 / 12-21 / 0-2	2	0	2	0	4	0.00	66	87	0.759
1	粕屋 JVC（福岡）	○ 26-24 / 19-21 / 15-6 / 2-1	○ 21-17 / 21-12 / 2-0		2	2	0	4	1	4.00	102	80	1.275

【2組】【カルッツかわさき】　　Qコート

順位	チーム名	社西	鴨田	市貝スポ少	試合	勝	負	得セ	失セ	セット率	総得点	総失点	得点率
2	社西（福井）		○ 21-18 / 21-16 / 2-0	● 19-21 / 17-21 / 0-2	2	1	1	2	2	1.00	78	76	1.026
3	鴨田（高知）	● 18-21 / 16-21 / 0-2		● 11-21 / 16-21 / 0-2	2	0	2	0	4	0.00	61	84	0.726
1	市貝スポ少（栃木）	○ 21-19 / 21-17 / 2-0	○ 21-11 / 21-16 / 2-0		2	2	0	4	0	MAX	84	63	1.333

【3組】【カルッツかわさき】　　Tコート

順位	チーム名	豊中千成	日南ラビッツ	尾上	試合	勝	負	得セ	失セ	セット率	総得点	総失点	得点率
1	豊中千成（大阪）		○ 21-13 / 10-21 / 15-7 / 2-1	○ 27-25 / 21-14 / 2-0	2	2	0	4	1	4.00	94	80	1.175
3	日南ラビッツ（宮崎）	● 13-21 / 21-10 / 7-15 / 1-2		● 17-21 / 15-21 / 0-2	2	0	2	1	4	0.25	73	88	0.830
2	尾上（青森）	● 25-27 / 14-21 / 0-2	○ 21-17 / 21-15 / 2-0		2	1	1	2	2	1.00	81	80	1.013

【4組】【カルッツかわさき】　　Tコート

順位	チーム名	津幡町Jr	津田浜っ子	東桂	試合	勝	負	得セ	失セ	セット率	総得点	総失点	得点率
2	津幡町Jr（石川）		● 12-21 / 15-21 / 0-2	○ 21-19 / 21-18 / 2-0	2	1	1	2	2	1.00	69	79	0.873
1	津田浜っ子（徳島）	○ 21-12 / 21-15 / 2-0		○ 21-13 / 21-12 / 2-0	2	2	0	4	0	MAX	84	52	1.615
3	東桂（山梨）	● 19-21 / 18-21 / 0-2	● 13-21 / 12-21 / 0-2		2	0	2	0	4	0.00	62	84	0.738

【5組】【大田区総合体育館】　　Wコート

順位	チーム名	二見V	スマイルK	諫早	試合	勝	負	得セ	失セ	セット率	総得点	総失点	得点率
1	二見V（三重）		○ 17-21 / 21-15 / 15-11 / 2-1	○ 19-21 / 21-15 / 15-9 / 2-1	2	2	0	4	2	2.00	108	92	1.174
2	スマイルK（茨城）	● 21-17 / 15-21 / 11-15 / 1-2		○ 21-12 / 21-13 / 2-0	2	1	1	3	2	1.50	89	78	1.141
3	諫早（長崎）	● 21-19 / 15-21 / 9-15 / 1-2	● 12-21 / 13-21 / 0-2		2	0	2	1	4	0.25	70	97	0.722

【6組】【大田区総合体育館】　　Wコート

順位	チーム名	蔵王桜田	小野	つばさ	試合	勝	負	得セ	失セ	セット率	総得点	総失点	得点率
3	蔵王桜田（山形）		● 8-21 / 10-21 / 0-2	● 7-21 / 20-22 / 0-2	2	0	2	0	4	0.00	45	85	0.529
1	小野（愛媛）	○ 21-8 / 21-10 / 2-0		○ 21-11 / 21-17 / 2-0	2	2	0	4	0	MAX	84	46	1.826
2	つばさ（静岡）	○ 21-7 / 22-20 / 2-0	● 11-21 / 17-21 / 0-2		2	1	1	2	2	1.00	71	69	1.029

女子予選　　第2日目結果8/8　水）

【1組】　【どろきアリーナ】　Bコート

順位	チーム名	大元	三島JVC	HT	試合	勝	負	得セ	失セ	セット率	総得点	総失点	得点率
2	大元（岡山）		○ 21-10 21-7 2-0	● 21-15 18-21 3-15 1-2	2	1	1	3	2	1.50	84	68	1.235
3	三島JVC（新潟）	● 10-21 7-21 0-2		● 8-21 7-21 0-2	2	0	2	0	4	0.00	32	84	0.381
1	HT（神奈川）	○ 15-21 21-18 15-3 2-1	○ 21-8 21-7 2-0		2	2	0	4	1	4.00	93	57	1.632

【2組】　【どろきアリーナ】　Bコート

順位	チーム名	旭川永山西	鋳銭司	スマイルK	試合	勝	負	得セ	失セ	セット率	総得点	総失点	得点率
2	旭川永山西（北北海道）		○ 21-18 21-12 2-0	● 16-21 11-21 0-2	2	1	1	2	2	1.00	69	72	0.958
3	鋳銭司（山口）	● 18-21 12-21 0-2		● 11-21 21-17 7-15 1-2	2	0	2	1	4	0.25	69	95	0.726
1	スマイルK（茨城）	○ 21-16 21-11 2-0	○ 21-11 17-21 15-7 2-1		2	2	0	4	1	4.00	95	66	1.439

【3組】　【どろきアリーナ】　Eコート

順位	チーム名	二見V	蔵王桜田	尾上	試合	勝	負	得セ	失セ	セット率	総得点	総失点	得点率
1	二見V（三重）		○ 21-12 21-7 2-0	○ 21-16 13-21 15-6 2-1	2	2	0	4	1	4.00	91	62	1.468
3	蔵王桜田（山形）	● 12-21 7-21 0-2		● 13-21 11-21 0-2	2	0	2	0	4	0.00	43	84	0.512
2	尾上（青森）	● 16-21 21-13 6-15 1-2	○ 21-13 21-11 2-0		2	1	1	3	2	1.50	85	73	1.164

【4組】　【どろきアリーナ】　Eコート

順位	チーム名	和VBC	協和	上富田VBC	試合	勝	負	得セ	失セ	セット率	総得点	総失点	得点率
1	和VBC（京都）		○ 21-10 21-8 2-0	○ 21-14 19-21 15-9 2-1	2	2	0	4	1	4.00	97	62	1.565
3	協和（秋田）	● 10-21 8-21 0-2		● 10-21 10-21 0-2	2	0	2	0	4	0.00	38	84	0.452
2	上富田VBC（和歌山）	● 14-21 21-19 9-15 1-2	○ 21-10 21-10 2-0		2	1	1	3	2	1.50	86	75	1.147

【5組】　【町田市立総合体育館】　Hコート

順位	チーム名	市貝スポ少	諫早	若鮎新宮	試合	勝	負	得セ	失セ	セット率	総得点	総失点	得点率
3	市貝スポ少（栃木）		● 13-21 21-12 11-15 1-2	● 5-21 23-25 0-2	2	0	2	1	4	0.25	73	94	0.777
1	諫早（長崎）	○ 21-13 12-21 15-11 2-1		○ 21-17 12-21 16-14 2-1	2	2	0	4	2	2.00	97	97	1.000
2	若鮎新宮（兵庫）	○ 21-5 25-23 2-0	● 17-21 21-12 14-16 1-2		2	1	1	3	2	1.50	98	77	1.273

【6組】　【町田市立総合体育館】　Hコート

順位	チーム名	駒沢JVC	みつわ台	湖南	試合	勝	負	得セ	失セ	セット率	総得点	総失点	得点率
1	駒沢JVC（東京）		○ 21-17 21-13 2-0	○ 21-13 21-15 2-0	2	2	0	4	0	MAX	84	58	1.448
3	みつわ台（千葉）	● 17-21 13-21 0-2		● 20-22 13-21 0-2	2	0	2	0	4	0.00	63	85	0.741
2	湖南（長野）	● 13-21 15-21 0-2	○ 22-20 21-13 2-0		2	1	1	2	2	1.00	71	75	0.947

【7組】　【所沢市民体育館】　Kコート

順位	チーム名	高須	東桂	つばさ	試合	勝	負	得セ	失セ	セット率	総得点	総失点	得点率
1	高須（岐阜）		○ 21-13 21-16 2-0	○ 21-18 21-11 2-0	2	2	0	4	0	MAX	84	58	1.448
3	東桂（山梨）	● 13-21 16-21 0-2		● 14-21 10-21 0-2	2	0	2	0	4	0.00	53	84	0.631
2	つばさ（静岡）	● 18-21 11-21 0-2	○ 21-14 21-10 2-0		2	1	1	2	2	1.00	71	66	1.076

【8組】　【所沢市民体育館】　Kコート

順位	チーム名	香南VBC	松江南	軽米	試合	勝	負	得セ	失セ	セット率	総得点	総失点	得点率
1	香南VBC（香川）		○ 21-8 21-9 2-0	○ 21-9 21-17 2-0	2	2	0	4	0	MAX	84	43	1.953
3	松江南（島根）	● 8-21 9-21 0-2		● 16-21 21-17 13-15 1-2	2	0	2	1	4	0.25	67	95	0.705
2	軽米（岩手）	● 9-21 17-21 0-2	○ 21-16 17-21 15-13 2-1		2	1	1	2	3	0.67	79	92	0.859

準々決勝進出戦

1組1位　ＨＴ（神奈川）
1
19　25　5
21　23　15
2
スマイルＫ（茨　城）
2組1位

準々決勝進出戦

3組1位　二見Ｖ（三　重）
2
18　21　15
21　9　8
1
和ＶＢＣ（京　都）
4組1位

準々決勝進出戦

5組1位　諫早（長　崎）
1
12　23　14
21　21　16
2
駒沢ＪＶＣ（東　京）
6組1位

準々決勝進出戦

7組1位　高須（岐　阜）
0
14　16
21　21
2
香南ＶＢＣ（香　川）
8組1位

混合予選　　第 1日目結果8/7（水）

【11組】 【ルッツかわさき】　　Rコート

順位	チーム名	PIECE☆	美土里小	小名浜西	麦島VBC	試合	勝点	勝点順位	勝	負	得セ	失セ	セット率	ｾｯﾄ率	総得点	総失点	得点率
2	PIECE☆ （山口）		○ 21－13 21－10 2－0	● 9－21 6－21 0－2	○ 21－3 21－8 2－0	3	5	2	2	1	4	2	2.00	2.000	57	65	0.877
3	美土里小 （群馬）	● 13－21 10－21 0－2		● 5－21 8－21 0－2	○ 21－10 21－9 2－0	3	4	3	1	2	2	4	0.50	0.500	36	84	0.429
1	小名浜西 （福島）	○ 21－9 21－6 2－0	○ 21－5 21－8 2－0		○ 21－7 21－3 2－0	3	6	1	3	0	6	0	MAX	10.000	84	28	3.000
4	麦島VBC （熊本）	● 3－21 8－21 0－2	● 10－21 9－21 0－2	● 7－21 3－21 0－2		3	3	4	0	3	0	6	0.00	0.000	40	126	0.317

【12組】 【大田区総合体育館】　　Uコート

順位	チーム名	松阪ジュニア	掛川城北	国分寺スポ少	神代	試合	勝点	勝点順位	勝	負	得セ	失セ	セット率	ｾｯﾄ率	総得点	総失点	得点率
2	松阪ジュニア （三重）		○ 21－9 21－18 2－0	● 19－21 10－21 0－2	○ 22－20 16－21 15－9 2－1	3	5	2	2	1	4	3	1.33	1.333	71	69	1.029
4	掛川城北 （静岡）	● 9－21 18－21 0－2		● 7－21 19－21 0－2	● 7－21 19－21 0－2	3	3	4	0	3	0	6	0.00	0.000	53	84	0.631
1	国分寺スポ少 （香川）	○ 21－19 21－10 2－0	○ 21－7 21－19 2－0		○ 20－22 22－20 15－6 2－1	3	6	1	3	0	6	1	6.00	6.000	84	55	1.527
3	神代 （長崎）	● 20－22 21－16 9－15 1－2	○ 21－7 21－19 2－0	● 22－20 20－22 6－15 1－2		3	4	3	1	2	4	4	1.00	1.000	140	136	1.029

【13組】 【大田区総合体育館】　　Xコート

順位	チーム名	粉河	岡崎JVC	アルナイト	大里南	試合	勝点	勝点順位	勝	負	得セ	失セ	セット率	ｾｯﾄ率	総得点	総失点	得点率
2	粉河 （和歌山）		● 21－17 20－22 6－15 1－2	○ 21－9 21－12 2－0	○ 21－16 15－21 15－11 2－1	3	5	2	2	1	5	3	1.67	1.667	89	75	1.187
1	岡崎JVC （愛知）	○ 17－21 22－20 15－6 2－1		○ 21－4 21－5 2－0	○ 16－21 21－13 15－5 2－1	3	6	1	3	0	6	2	3.00	3.000	96	56	1.714
4	アルナイト （岡山）	● 9－21 12－21 0－2	● 4－21 5－21 0－2		● 16－21 10－21 0－2	3	3	4	0	3	0	6	0.00	0.000	30	84	0.357
3	大里南 （福岡）	● 16－21 21－15 11－15 1－2	● 21－16 13－21 5－15 1－2	○ 21－16 21－10 2－0		3	4	3	1	2	4	4	1.00	1.000	129	129	1.000

第39回全日本小学生大会

混合予選　　第2日目結果8/8（木）

【1組】【とどろきアリーナ】　Cコート

順位	チーム名	比叡平	大江VBC	安心院JVC	試合	勝点	勝	負	得セ	失セ	セット率	総得点	総失点	得点率
1	比叡平（滋賀）		○ 21-10, 21-8（2-0）	○ 21-11, 21-8（2-0）	2	4	2	0	4	0	MAX	84	37	2.270
3	大江VBC（京都）	● 10-21, 8-21（0-2）		● 12-21, 11-21（0-2）	2	2	0	2	0	4	0.00	41	84	0.488
2	安心院JVC（大分）	● 11-21, 8-21（0-2）	○ 21-12, 21-11（2-0）		2	3	1	1	2	2	1.00	61	65	0.938

【2組】【とどろきアリーナ】　Cコート

順位	チーム名	勝平	中井	薫スターズ	試合	勝点	勝	負	得セ	失セ	セット率	総得点	総失点	得点率
1	勝平（秋田）		○ 21-13, 21-16（2-0）	○ 21-19, 22-20（2-0）	2	4	2	0	4	0	MAX	85	68	1.250
2	中井（神奈川）	● 13-21, 16-21（0-2）		○ 21-4, 21-12（2-0）	2	3	1	1	2	2	1.00	71	58	1.224
3	薫スターズ（東京）	● 19-21, 20-22（0-2）	● 4-21, 12-21（0-2）		2	2	0	2	0	4	0.00	55	85	0.647

【3組】【町田市立総合体育館】　Fコート

順位	チーム名	大和	しばはし	さだ西っ子	試合	勝点	勝	負	得セ	失セ	セット率	総得点	総失点	得点率
1	大和（奈良）		○ 21-16, 21-17（2-0）	○ 21-18, 22-24, 15-13（2-1）	2	4	2	0	4	1	4.00	100	88	1.136
3	しばはし（山形）	● 16-21, 17-21（0-2）		● 8-21, 15-21（0-2）	2	2	0	2	0	4	0.00	56	84	0.667
2	さだ西っ子（大阪）	● 18-21, 24-22, 13-15（1-2）	○ 21-8, 21-15（2-0）		2	3	1	1	3	2	1.50	97	81	1.198

【4組】【町田市立総合体育館】　Fコート

順位	チーム名	陵南バレー	ますらお	蓮田	試合	勝点	勝	負	得セ	失セ	セット率	総得点	総失点	得点率
2	陵南バレー（岐阜）		○ 21-10, 21-11（2-0）	● 18-21, 17-21（0-2）	2	3	1	1	2	2	1.00	77	63	1.222
3	ますらお（茨城）	● 10-21, 11-21（0-2）		● 12-21, 14-21（0-2）	2	2	0	2	0	4	0.00	47	84	0.560
1	蓮田（埼玉）	○ 21-18, 21-17（2-0）	○ 21-12, 21-14（2-0）		2	4	2	0	4	0	MAX	84	61	1.377

【5組】【町田市立総合体育館】　Iコート

順位	チーム名	芦口	君津JVC	松阪ジュニア	試合	勝点	勝	負	得セ	失セ	セット率	総得点	総失点	得点率
1	芦口（宮城）		○ 21-12, 21-7（2-0）	○ 15-21, 21-11, 15-11（2-1）	2	4	2	0	4	1	4.00	93	62	1.500
3	君津JVC（千葉）	● 12-21, 7-21（0-2）		● 14-21, 10-21（0-2）	2	2	0	2	0	4	0.00	43	84	0.512
2	松阪ジュニア（三重）	● 21-15, 11-21, 11-15（1-2）	○ 21-14, 21-10（2-0）		2	3	1	1	3	2	1.50	85	75	1.133

【6組】【町田市立総合体育館】　Iコート

順位	チーム名	岡崎JVC	東和	吉賀	試合	勝点	勝	負	得セ	失セ	セット率	総得点	総失点	得点率
1	岡崎JVC（愛知）		○ 21-7, 21-17（2-0）	○ 14-21, 21-10, 15-5（2-1）	2	4	2	0	4	1	4.00	92	60	1.533
3	東和（岩手）	● 7-21, 17-21（0-2）		● 19-21, 21-15, 13-15（1-2）	2	2	0	2	1	4	0.25	77	93	0.828
2	吉賀（島根）	● 21-14, 10-21, 5-15（1-2）	○ 21-19, 15-21, 15-13（2-1）		2	3	1	1	3	3	1.00	87	103	0.845

【7組】【所沢市民体育館】　Lコート

順位	チーム名	青島M	掛川城北	広島中筋	試合	勝点	勝	負	得セ	失セ	セット率	総得点	総失点	得点率
2	青島M（宮崎）		○ 22-20, 21-14（2-0）	● 19-21, 21-19, 13-15（1-2）	2	3	1	1	3	2	1.50	96	89	1.079
3	掛川城北（静岡）	● 20-22, 14-21（0-2）		● 11-21, 8-21（0-2）	2	2	0	2	0	4	0.00	53	85	0.624
1	広島中筋（広島）	○ 21-19, 19-21, 15-13（2-1）	○ 21-11, 21-8（2-0）		2	4	2	0	4	1	4.00	97	72	1.347

【8組】【所沢市民体育館】　Lコート

順位	チーム名	小名浜西	増穂	中城ガッツ	試合	勝点	勝	負	得セ	失セ	セット率	総得点	総失点	得点率
1	小名浜西（福島）		○ 21-6, 21-10（2-0）	○ 21-10, 21-5（2-0）	2	4	2	0	4	0	MAX	84	31	2.710
2	増穂（山梨）	● 6-21, 10-21（0-2）		○ 21-18, 20-22, 15-11（2-1）	2	3	1	1	2	3	0.67	72	93	0.774
3	中城ガッツ（沖縄）	● 10-21, 5-21（0-2）	● 18-21, 22-20, 11-15（1-2）		2	2	0	2	1	4	0.25	66	98	0.673

【9組】【浦安市運動公園総合体育館】　Oコート

順位	チーム名	遠別	苫生VBC	粉河	試合	勝点	勝	負	得セ	失セ	セット率	総得点	総失点	得点率
2	遠別（北北海道）		○ 21-6, 21-7（2-0）	● 13-21, 12-21（0-2）	2	3	1	1	2	2	1.00	67	55	1.218
3	苫生VBC（青森）	● 6-21, 7-21（0-2）		● 8-21, 8-21（0-2）	2	2	0	2	0	4	0.00	29	84	0.345
1	粉河（和歌山）	○ 21-13, 21-12（2-0）	○ 21-8, 21-8（2-0）		2	4	2	0	4	0	MAX	84	41	2.049

【10組】【浦安市運動公園総合体育館】　Oコート

順位	チーム名	国分寺スポ少	アルナイト	PECE☆	試合	勝点	勝	負	得セ	失セ	セット率	総得点	総失点	得点率
1	国分寺スポ少（香川）		○ 21-4, 21-9（2-0）	○ 21-7, 21-10（2-0）	2	4	2	0	4	0	MAX	84	30	2.800
3	アルナイト（岡山）	● 4-21, 9-21（0-2）		● 13-21, 21-16, 14-16（1-2）	2	2	0	2	1	4	0.25	61	95	0.642
2	PECE☆（山口）	● 7-21, 10-21（0-2）	○ 21-13, 16-21, 16-14（2-1）		2	3	1	1	2	3	0.67	70	90	0.778

準々決勝進出戦

1組1位　比叡平（滋賀）　2
21－10
22－20
0　勝平（秋田）　2組1位

準々決勝進出戦

3組1位　大和（奈良）　2
21－18
21－14
0　蓮田（埼玉）　4組1位

準々決勝進出戦

5組1位　芦口（宮城）　2
21－19
21－9
0　岡崎ＪＶＣ（愛知）　6組1位

準々決勝進出戦

7組1位　広島中筋（広島）　0
19－21
19－21
2　小名浜西（福島）　8組1位

準々決勝進出戦

9組1位　粉河（和歌山）　1
18－21
21－18
7－15
2　国分寺スポ少（香川）　10組1位

主　催　　一般社団法人　静岡県バレーボール協会
主　管　　静岡県小学生バレーボール連盟

第４８回静岡県小学生バレーボール大会〔会長杯〕　兼
令和元年度静岡県スポーツ少年団バレーボール交流会　東部地区予選　組み合わせ

男子の部　予選　１０月２０日（日）

Aグループ　＜ 富士宮市立大富士小学校 ＞

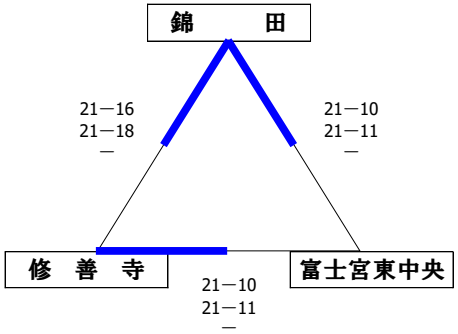

リーグ戦の各試合結果は、左側に勝利チームの得点を記入しています。

Bグループ　＜ 富士宮市立富丘小学校 ＞

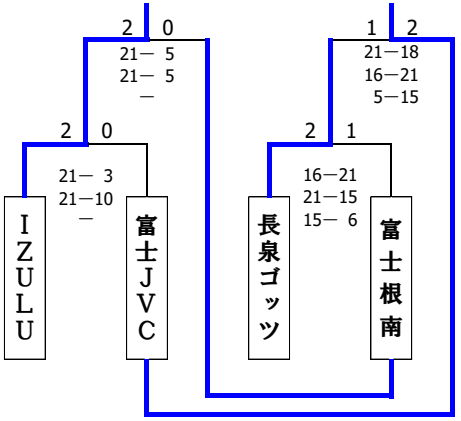

Cグループ　＜ 富士宮市立富丘小学校 ＞

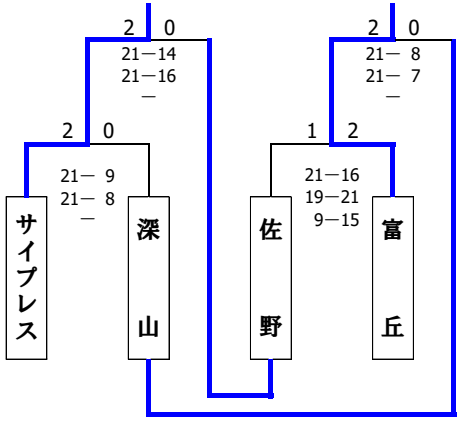

トーナメント戦の各試合結果は、それぞれの側にそのチームの得点を記入しています。

男子の部　決勝　１０月２０日（日）　＜ 富士宮市立富丘小学校 ＞

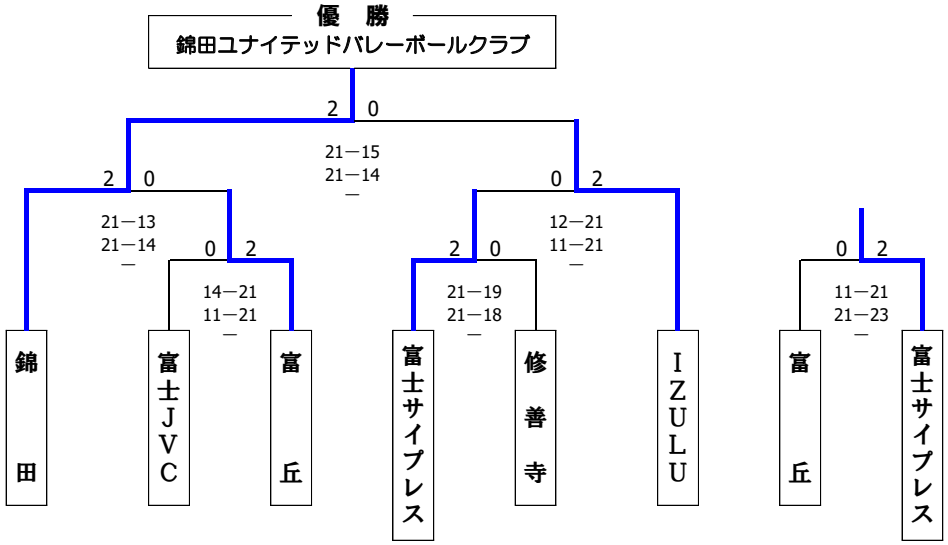

トーナメント戦の各試合結果は、それぞれの側にそのチームの得点を記入しています。

男子の部　最終順位			
優　勝	錦田ユナイテッドバレーボールクラブ	第７位	長泉ゴッツバレーボールクラブ
準優勝	ＩＺＵＬＵバレーボールクラブ		富士宮東中央バレーボールスポーツ少年団
第３位	富士サイプレスジュニア		佐野バレーボールスポーツ少年団
第４位	富丘フレンズバレーボール少年団		富士根南あすなろバレーボールスポーツ少年団
第５位	富士ＪＶＣ		深山クラブジュニアバレーボールスポーツ少年団
	修善寺ジュニアバレーボール教室		

上位４チームは、会長杯県大会に出場する。

主　催　　一般社団法人　静岡県バレーボール協会
主　管　　静岡県小学生バレーボール連盟

第４８回静岡県小学生バレーボール大会〔会長杯〕　兼
令和元年度静岡県スポーツ少年団バレーボール交流会　東部地区予選　組み合わせ

女子の部　予選　１０月２０日（日）

A・Bグループ … 小山町立北郷中学校
C・Dグループ … 小山町立北郷小学校

Aグループ

勝者はAグループ１位として１～４位Tへ

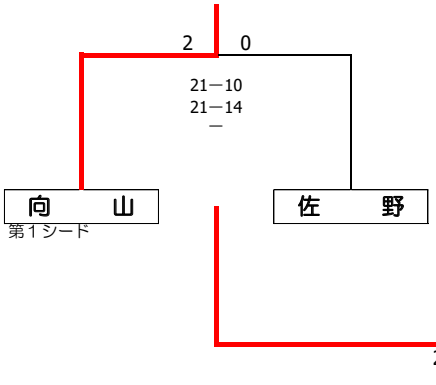

リーグ１位はAグループ２位として５～８位Tへ

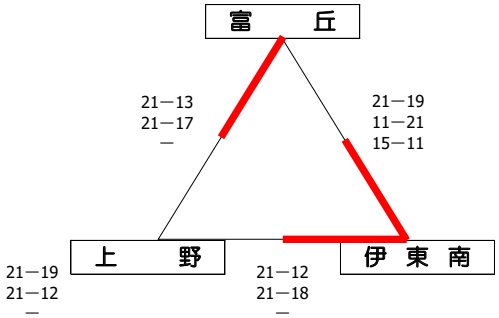

Bグループ

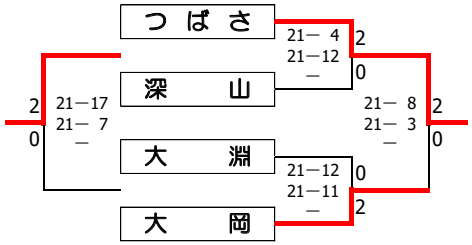

Cグループ

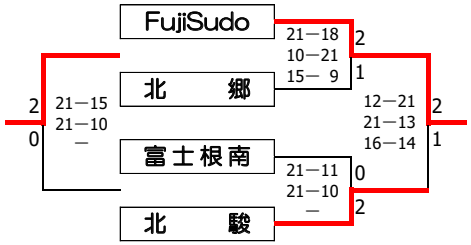

Dグループ

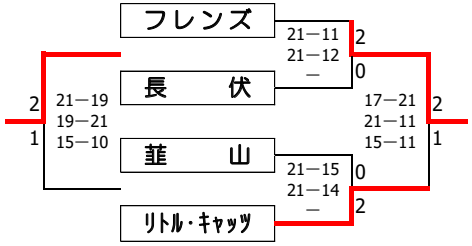

この組み合わせ表の各試合結果は、左側に勝利チームの得点を記入しています。

女子の部　決勝　１０月２０日（日）

１～８位T … 小山町立北郷中学校
９～12位T … 小山町立北郷小学校

１～４位トーナメント

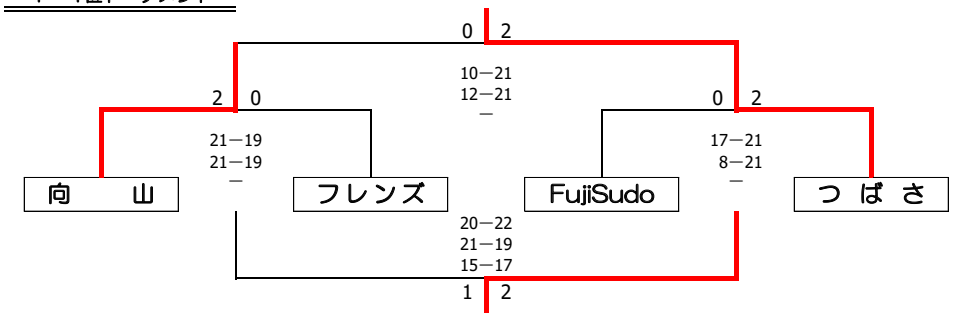

５～８位トーナメント

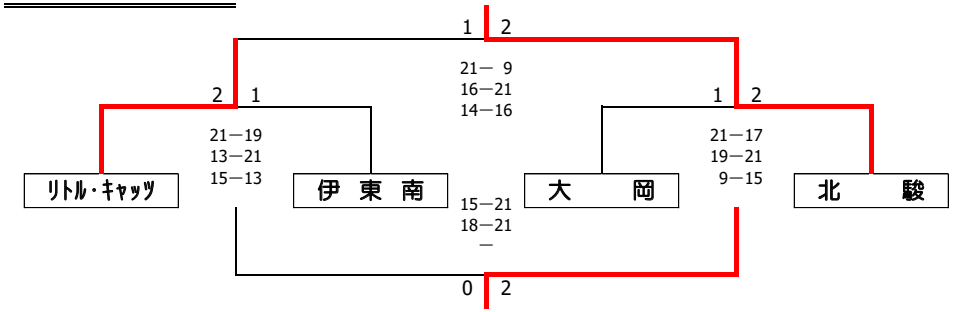

９～12位トーナメント

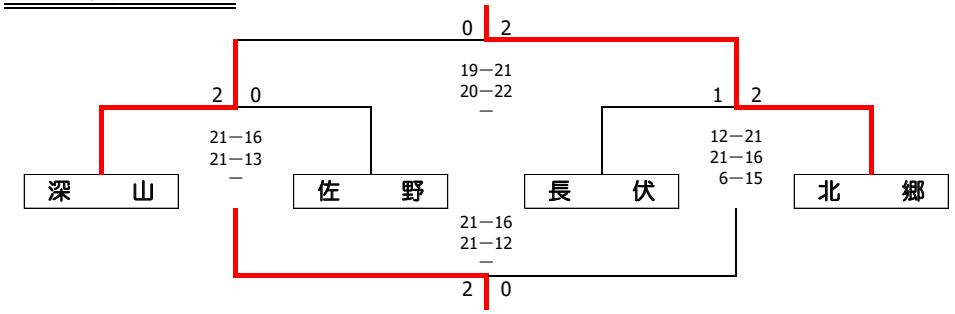

女子の部　最終順位			
優　勝	つばさバレーボール少年団	第７位	大岡バレーボールスポーツ少年団
準優勝	向山バレーボールスポーツ少年団	第８位	伊東南ジュニアバレーボールクラブ
第３位	ＦｕｊｉＳｕｄｏバレーボールクラブ	第９位	北郷ジュニアバレーボールクラブ
第４位	フレンズクラブスポーツ少年団	第１０位	深山クラブジュニアバレーボールスポーツ少年団
第５位	北駿バレーボールクラブ	第１１位	佐野バレーボールスポーツ少年団
第６位	大仁リトル・キャッツ	第１２位	長伏ＶＳＣ

上位１１チームは、会長杯県大会に出場する。

この組み合わせ表の各試合結果は、それぞれの側にそのチームの得点を記入しています。

主　催　　一般社団法人　静岡県バレーボール協会
主　管　　静岡県小学生バレーボール連盟

第４８回静岡県小学生バレーボール大会〔会長杯〕　兼
令和元年度静岡県スポーツ少年団バレーボール交流会　東部地区予選　組み合わせ

混合の部　予選　　１０月２０日（日）　　＜ 富士宮市立大富士小学校 ＞

Aグループ

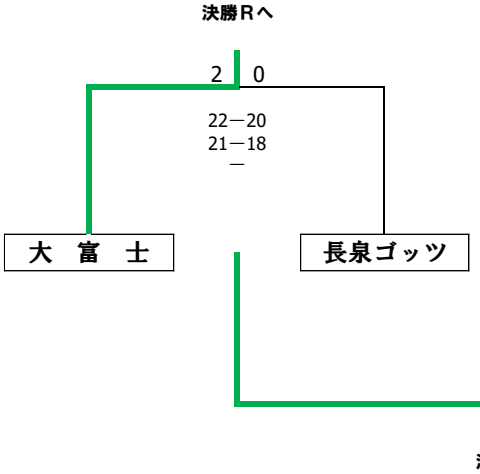

Bグループ

１位が決勝Rへ、２位は予選３位決定戦へ進む

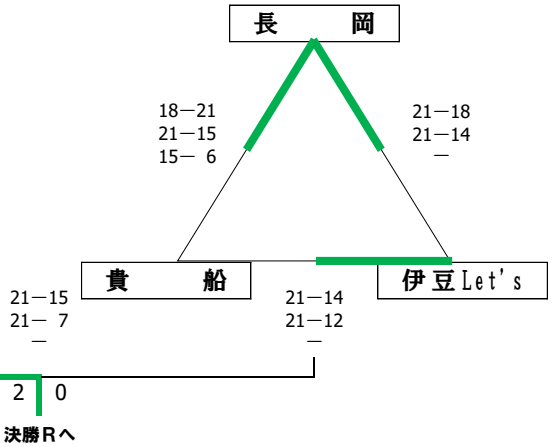

トーナメント戦の各試合結果は、それぞれのチーム側にそのチームの得点を記入しています。
リーグ戦の各試合結果は、左側に勝利チームの得点を記入しています。

混合の部　決勝

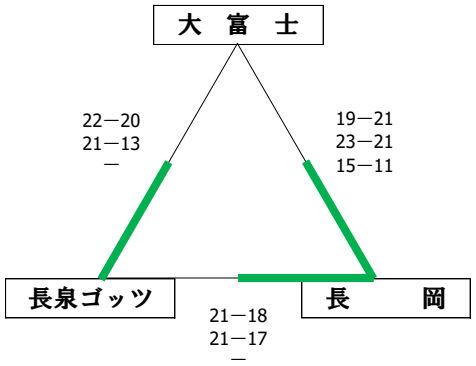

男女混合の部　最終順位	
優　勝	長岡ジュニアバレーボールクラブ
準優勝	長泉ゴッツバレーボールクラブ
第３位	大富士バレーボールスポーツ少年団
第４位	伊豆Ｌｅｔ’ｓ
	貴船ＷＥＳＴバレーボールスポーツ少年団

上位２チームは、会長杯県大会に出場する。

決勝リーグの各試合結果は、左側に勝利チームの得点を記入しています。

第48回　静岡県小学生バレーボール大会　（会長杯）（中部予選） 1日目 元年.10.20　（抽選　元年.10.2）
「女子の部」　（ミカサ）　県大会10チーム

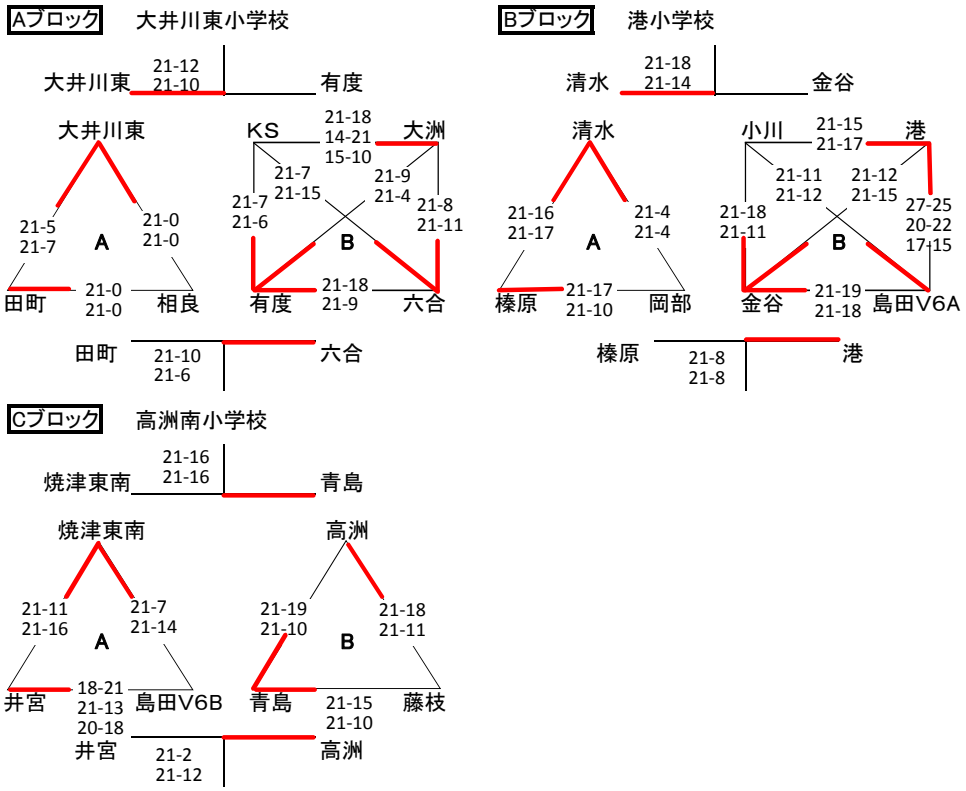

大会タイムスケジュール

開場	8:30
アップ	8:30～40
第1試合以外	8:40～50
第1試合	8:50～9:00
監督会議	9:00～10
開会式	9:10～20
第1試合開始	9:40

連絡事項
1.勝ち上がりチームは申込書の競技のサイン
　を受け順位戦に持参（予選一日目）
2.総務は結果を当日中に
競技委員長　道下　淳　まで、FAX報告
FAX　0548-27-1680　　電話同番号
　＊FAX番号　部外秘　本件のみ使用可

「混合の部」（モルテン）　大井川南小学校
元年.10.27
県大会3チーム

予選

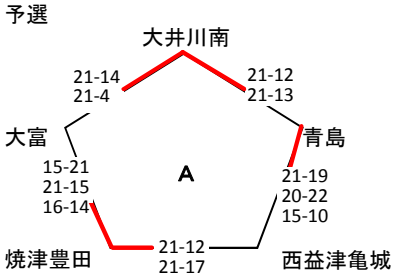

A-6　西益津亀城　21-18 21-19　青島

A-7　大井川南　21-15 21-13　焼津豊田

順位	1位	2位	3位
	大井川南	焼津豊田	西益津亀城

「男子の部」（モルテン）清水小学校　元年.10.27
県大会4チーム

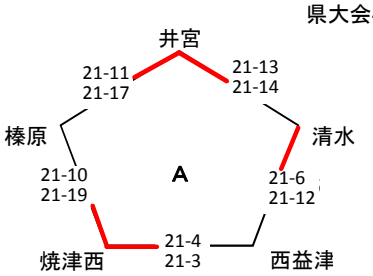

A-6　清水　21-15 17-21 15-10　榛原

A-7　焼津西　21-23 21-7 15-9　井宮

順位	1位	2位	3位	4位
	焼津西	井宮	清水	榛原

大会タイムスケジュール

開場	8:00
アップ	8:00～10
第1試合以外	8:10～20
第1試合	8:20～8:30
監督会議	8:30～8:40
開会式	8:40～8:50
第1試合開始	9:10

連絡事項
1.開場時間が男子の部と混合の部は
　30分繰り上がります
2.総務は結果を当日中に
競技委員長　道下　淳　まで、FAX報告
FAX　0548-27-1680　　電話同番号
　＊FAX番号　部外秘　本件のみ使用可

「女子順位決定戦」　　２日目　　元年.10.27

1位～3位　大井川東小学校　　4位～6位

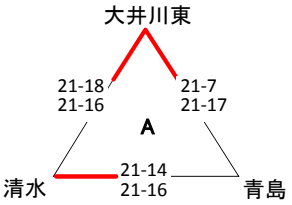

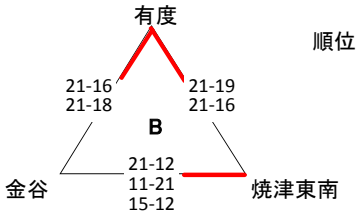

順位

1位　大井川東
2位　清水
3位　青島
4位　有度
5位　焼津東南
6位　金谷
7位　高洲
8位　六合
9位　港
10位　井宮

7位～9位　川崎小学校　　10位～12位

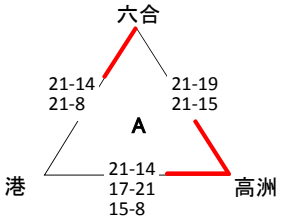

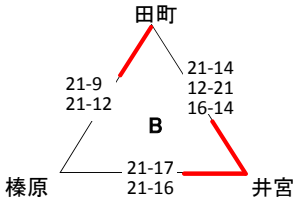

大会タイムスケジュール

開場	8:30
アップ	8:30～40
第1試合以外	8:40～50
第1試合	8:50～9:00
監督会議	9:00～10
開会式	9:10～20
第1試合開始	9:40

連絡事項

1.勝ち上がりチームは申込書の競技のサイン
　を受け順位戦に持参（予選一日目）
2.総務は結果を当日中に
競技委員長　道下　淳　まで、FAX報告
　FAX番号　　0548-27-1680
　＊FAX番号　部外秘　本件のみ使用可

第48回 静岡県小学生バレーボール大会（兼）令和 元年度 静岡県スポーツ少年団交流会 西部地区大会

大会日：令和 元年10月20日

【 男子の部 】 予選大会 10/13

Aブロック 会場：湖西市立東小学校・湖西アメニティプラザ

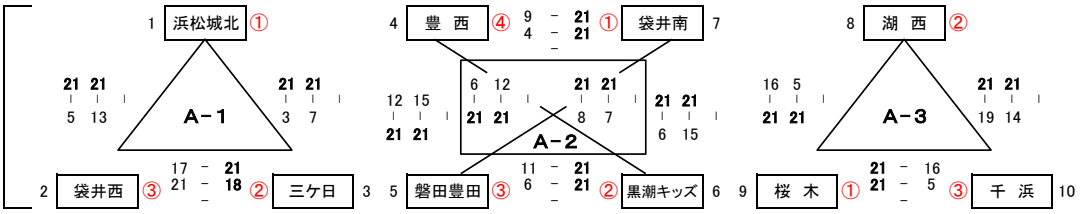

男子の部 成績表	
各ブロック１・２位	
A1の1位	浜 松 城 北
A2の1位	袋 井 南
A3の1位	桜 木
A1の2位	三 ケ 日
A2の2位	黒潮キッズ
A3の2位	湖 西

【 混合の部 】 決勝大会 10/13

Bブロック 会場：湖西市立鷲津小学校

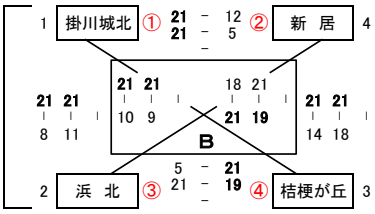

混合の部 結果	
第１位	掛 川 城 北
第２位	新 居
第３位	浜 北
第４位	桔 梗 が 丘

県大会上位3チーム出場

【 6女の部 】 予選大会 10/13

Cブロック 会場：湖西市立白須賀小学校・湖西アメニティプラザ

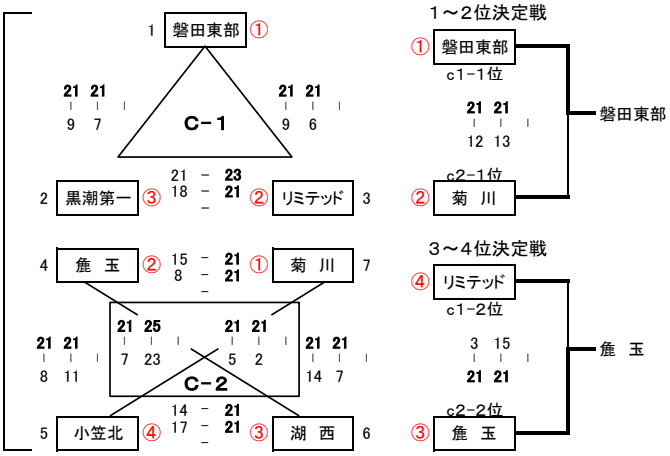

【 6女の部 】 第１日目 10/13

Dブロック 会場：湖西アメニティプラザ

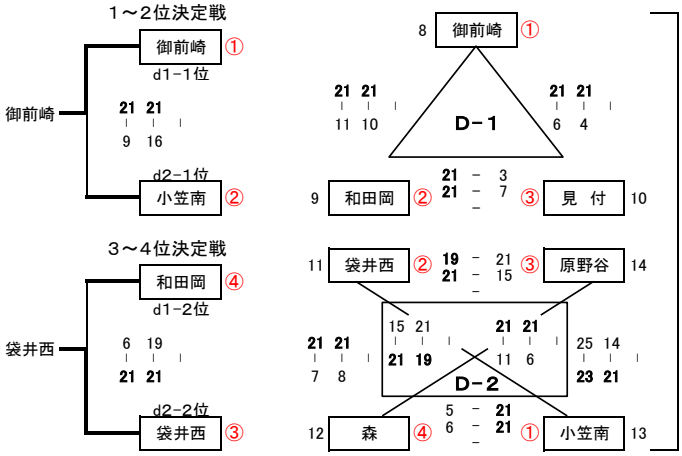

【 6女の部 】 予選大会 10/13

Eブロック 会場：湖西アメニティプラザ

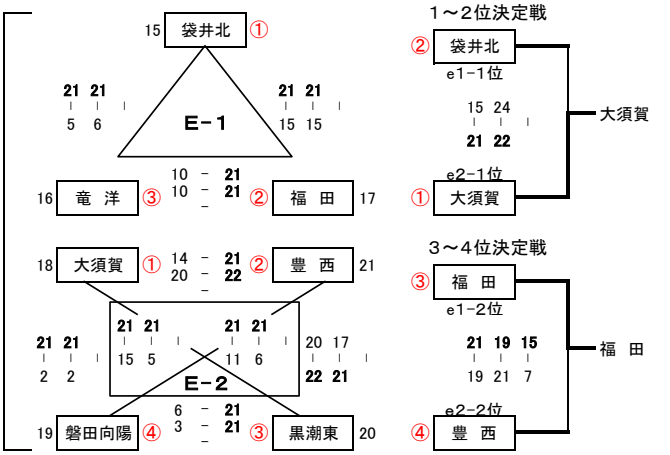

６女の部 成績表	
各ブロック１位	
１位～３位	
Cの１位	磐 田 東 部
Dの１位	御 前 崎
Eの１位	大 須 賀

６女の部 成績表	
各ブロック２位	
４位～６位	
Cの２位	菊 川
Dの２位	小 笠 南
Eの２位	袋 井 北

６女の部 成績表	
各ブロック３位	
７位～９位	
Cの３位	麁 玉
Dの３位	袋 井 西
Eの３位	福 田

６女の部 成績表	
各ブロック４位	
10位～12位	
Cの４位	リミテッド
Dの４位	和 田 岡
Eの４位	豊 西

第48回 静岡県小学生バレーボール大会（兼）令和 元年度 静岡県スポーツ少年団交流会 西部地区大会

【 男子の部 】 決勝大会 10/20 会場： アメニティプラザ Aコート 大会日：令和 元年10月20日

Aブロック 1位～3位決定リーグ戦

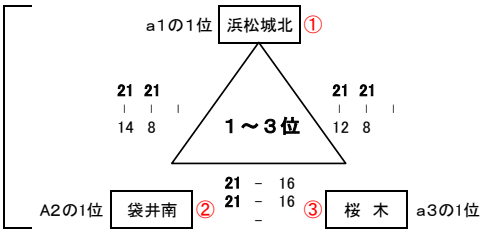

Aブロック 4位～6位決定リーグ戦

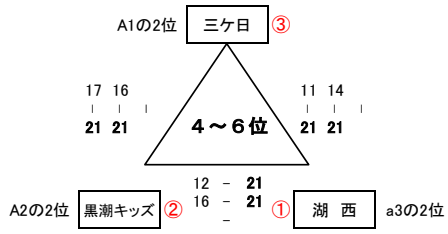

男子の部 結果	
第１位	浜 松 城 北
第２位	袋 井 南
第３位	桜 木
第４位	湖 西
第５位	黒潮キッズ
第６位	三 ケ 日

県大会上位4チーム出場

【 6女の部 】 決勝大会 10/20 会場： アメニティプラザ Bコート

1位～3位決定リーグ戦

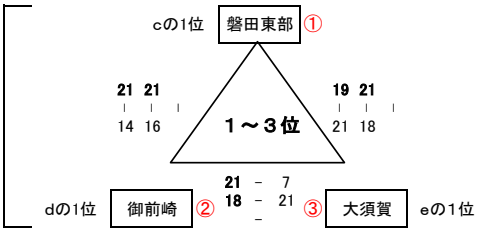

4位～6位決定リーグ戦

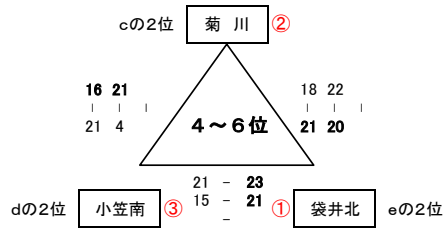

6女の部 結果	
第１位	磐 田 東 部
第２位	御 前 崎
第３位	大 須 賀
第４位	袋 井 北
第５位	菊 川
第６位	小 笠 南

【 6女の部 】 決勝大会 10/20 会場： アメニティプラザ Cコート

7位～9位決定リーグ戦

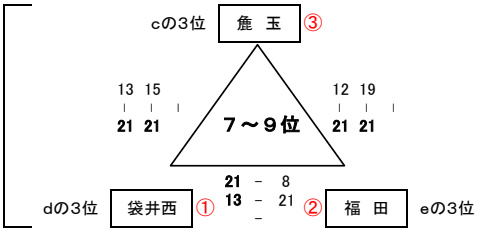

10位～12位決定リーグ戦

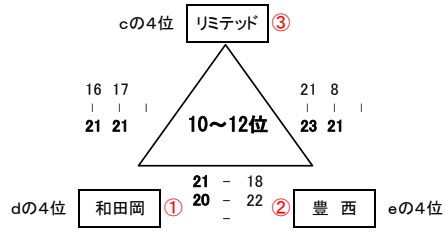

6女の部 結果	
第７位	袋 井 西
第８位	福 田
第９位	鹿 玉
第10位	和 田 岡
第11位	豊 西
第12位	リミテッド

県大会上位11チーム出場

【 5女の部 】 予選大会 10/20

Fブロック 会場：磐田市立北部小学校

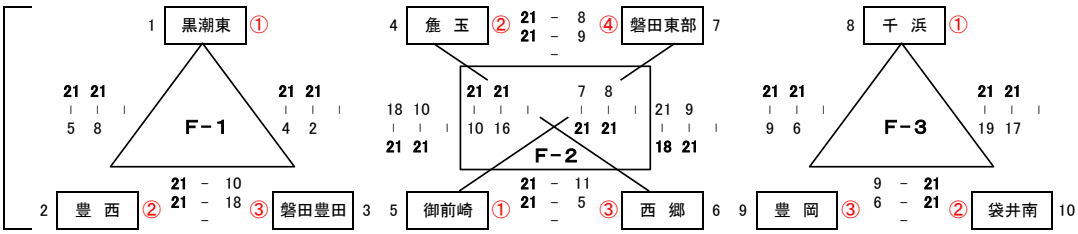

５女の部 成績表	
各ブロック1･2位	
F1の1位	黒 潮 東
F2の1位	御 前 崎
F3の1位	千 浜
F1の2位	豊 西
F2の2位	鹿 玉
F3の2位	袋 井 南

【 5女の部 】 決勝大会 10/20

会場：磐田市立北部小学校

1位～3位決定リーグ戦

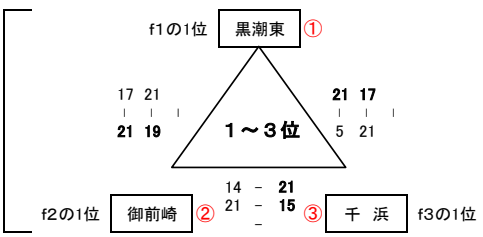

4位～6位決定リーグ戦

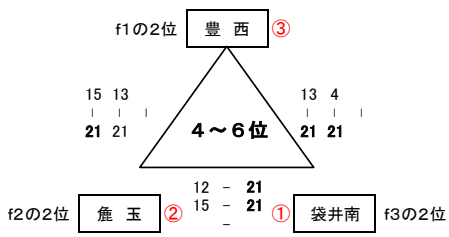

５女の部 結果	
第１位	黒 潮 東
第２位	御 前 崎
第３位	千 浜
第４位	袋 井 南
第５位	鹿 玉
第６位	豊 西

上位チームはシード権へ

第 48 回　静岡県小学生バレーボール大会 (兼) 令和　1年度 静岡県スポーツ少年団バレーボール交流会

令和 1年11月10日・11月17日

【 男子の部 】　【 11/10 】
会場:静岡アリーナ(メイン)　Aコート

1	浜 松 城 北	西部1位 (浜松市)
2	榛原ちびっ子	中部4位 (牧之原市)
3	富士サイプレス	東部3位 (富士市)
4	I Z U L U	東部2位 (伊豆の国市)
5	湖　　西	西部4位 (湖西市)
6	焼　津　西	中部1位 (焼津市)

21-14 21-7 / 21-14 19-21 15-6 / 21-14 21-10 / 21-6 21-8 / 21-17 21-18

【 男子の部 】　【 11/10 】
Fコート　会場:静岡アリーナ(サブ)

西部2位 (袋井市)	袋　井　南	7
東部4位 (富士宮市)	富丘フレンズ	8
中部2位 (静岡市)	井　　宮	9
中部3位 (静岡市)	清水ジュニア	10
西部3位 (掛川市)	桜　　木	11
東部1位 (三島市)	錦田ユナイテッド	12

21-8 21-12 / 21-10 14-21 17-15 / 21-5 21-5 / 13-21 23-21 15-11 / 18-21 21-18 15-12

会場:菊川市民総合体育館
【 11/17 】

袋井南

18-21 21-19 15-12

【 女子の部 】　【 11/10 】
会場:静岡アリーナ(メイン)　Bコート

1	つ　ば　さ	東部1位 (長泉町)
2	豊　　西	西部11位 (浜松市)
3	金　　谷	中部6位 (島田市)
4	菊　　川	西部5位 (菊川市)
5	袋　井　北	西部4位 (袋井市)
6	伊　東　南	東部8位 (伊東市)
7	北　　郷	東部9位 (小山町)
8	青　　島	中部3位 (藤枝市)

21-5 21-8 / 21-12 17-21 15-12 / 21-16 18-21 15-5 / 21-15 21-7 / 23-21 21-15 / 21-8 21-10 / 21-17 21-11

会場:菊川市民総合体育館
【 11/17 】

【 女子の部 】　【 11/10 】
Cコート　会場:静岡アリーナ(メイン)

東部2位 (三島市)	向　　山	17
西部10位 (掛川市)	和　田　岡	18
西部7位 (袋井市)	袋　井　西	19
中部5位 (焼津市)	焼津東南	20
中部4位 (静岡市)	有　　度	21
東部7位 (沼津市)	大　　岡	22
東部10位 (伊東市)	深山クラブ	23
西部2位 (御前崎市)	御　前　崎	24

21-10 21-7 / 21-17 18-21 15-11 / 21-8 21-13 / 21-19 21-18 / 21-12 21-16 / 22-20 21-14 / 21-12 21-8

つばさ

21-9 19-21 15-12

21-13 21-12

21-9 21-15

【 女子の部 】　【 11/10 】
会場:静岡アリーナ(サブ)　Eコート

9	清水ジュニア	中部2位 (静岡市)
10	亀　　玉	西部9位 (浜松市)
11	福　　田	西部8位 (磐田市)
12	フレンズクラブ	東部4位 (西伊豆町)
13	北　　駿	東部5位 (御殿場市)
14	高　　洲	中部7位 (藤枝市)
15	井　　宮	中部10位 (静岡市)
16	磐田東部	西部1位 (磐田市)

21-8 21-16 / 21-19 21-7 / 21-23 21-17 15-7 / 19-21 21-10 15-13 / 21-10 21-8 / 21-17 21-16 / 21-10 21-10

【 女子の部 】　【 11/10 】
Dコート　会場:静岡アリーナ(メイン)

東部3位 (富士市)	FujiSudo	25
中部9位 (焼津市)	港	26
中部8位 (島田市)	六　　合	27
西部3位 (掛川市)	大　須　賀	28
東部6位 (伊豆の国市)	大仁リトルキャッツ	29
西部6位 (菊川市)	小　笠　南	30
東部11位 (三島市)	佐　　野	31
中部1位 (焼津市)	大井川東	32

21-18 19-21 15-11 / 21-13 21-16 / 21-16 21-13 / 21-17 21-14 / 21-16 21-15 / 21-11 21-16 / 21-4 21-17

【 混合の部 】　【 11/10 】
会場:静岡アリーナ(メイン) Aコート

1	掛 川 城 北	西部1位 (掛川市)
2	西益津亀城	中部3位 (藤枝市)
3	浜　　北	西部3位 (浜松市)
4	長　　岡	東部1位 (伊豆の国市)

21-15 21-4 / 21-8 21-17 / 21-16 21-10

会場:菊川市民総合体育館
【 11/17 】

掛川城北

21-19 21-13

【 混合の部 】　【 11/10 】
Fコート 会場:静岡アリーナ(サブ)

西部2位 (湖西市)	新　　居	5
中部2位 (焼津市)	焼津豊田	6
東部2位 (長泉町)	長泉ゴッツ	7
中部1位 (焼津市)	大井川南	8

21-10 21-19 / 21-16 21-19 / 21-17 21-17

2019年度（第31回）東海ブロックスポーツ少年団競技別交流大会
兼
第17回全国スポーツ少年団バレーボール交流大会東海ブロック予選会

2019年12月14日

岐阜メモリアルセンター「ふれ愛ドーム」

男　　子	
優　勝	袋井南ジュニアバレーボールクラブスポーツ少年団(静岡県)
準優勝	内部バレーボールスポーツ少年団(三重県)
第三位	プリュームスポーツ少年団（愛知県）
第四位	鵜沼第二バレースポーツ少年団（岐阜県）

優勝した袋井南ジュニアバレーボールクラブスポーツ少年団(静岡県)は
2020年3月27日（金）～29日（日）に岐阜県で行われる全国大会に出場

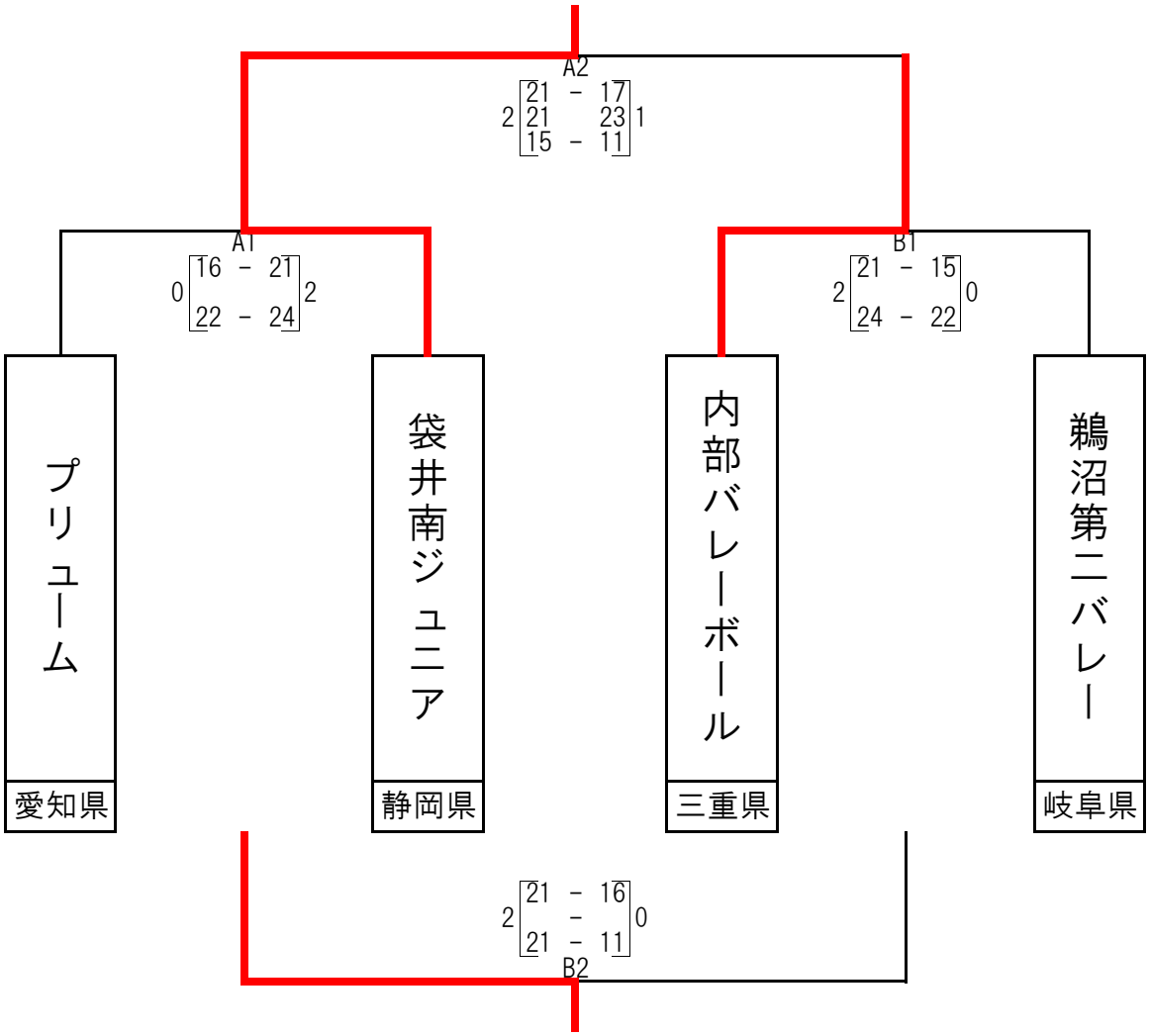

主　催　　一般社団法人　静岡県バレーボール協会
主　管　　静岡県小学生バレーボール連盟　　東部小学生バレーボール連盟

第４６回静岡県小学生バレーボール選抜優勝大会　東部地区予選　１日目結果

男子の部　１日目　　１月１２日（日）　＜ 伊豆の国市 長岡体育館 ＞

※各グループ上位２チームは、２日目の県大会出場決定戦へ進む。
※各グループ下位２チームは、２日目の交流戦へ進む。

Aグループ

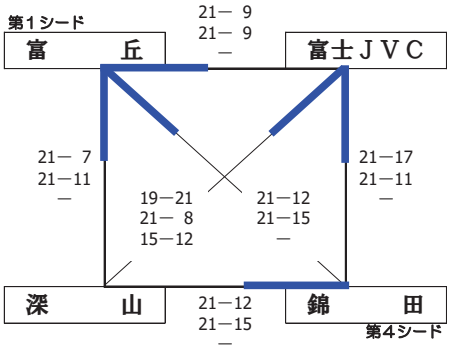

Bグループ

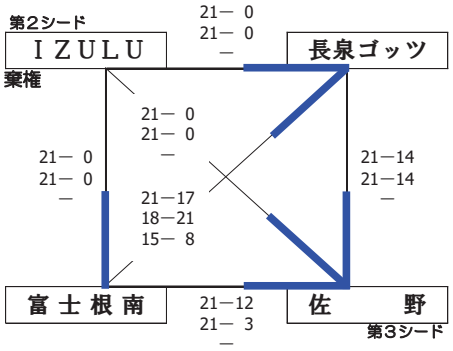

この組み合わせ表の各試合結果は、左側に勝利チームの得点を記入しています。

主　催　　一般社団法人　静岡県バレーボール協会
主　管　　静岡県小学生バレーボール連盟　　東部小学生バレーボール連盟

第４６回静岡県小学生バレーボール選抜優勝大会　東部地区予選　最終結果

男子の部　２日目　　１月１９日（日）

１～４位決定戦　　＜ 伊豆の国市 長岡体育館 ＞

５～８位決定戦　　＜ 伊豆の国市立大仁小学校 ＞

１～４位決定戦

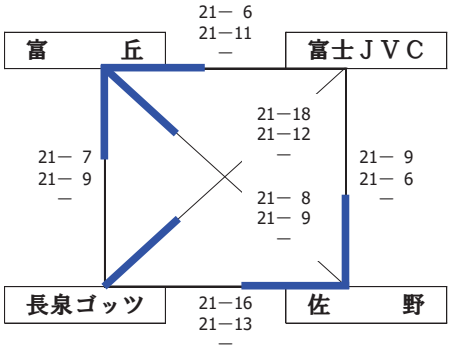

５～８位決定戦

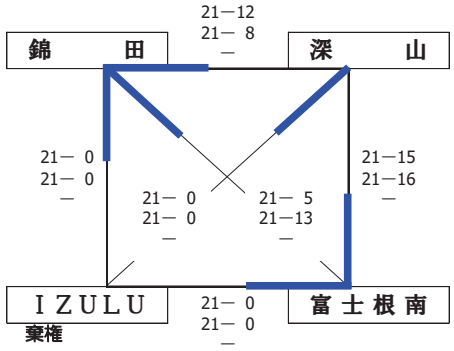

この組み合わせ表の各試合結果は、左側に勝利チームの得点を記入しています。

男子の部　最終順位			
優　勝	富丘フレンズバレーボール少年団	第５位	錦田ユナイテッドバレーボールクラブ
準優勝	佐野バレーボールスポーツ少年団	第６位	富士根南バレーボールスポーツ少年団
第３位	長泉ゴッツバレーボールクラブ	第７位	深山クラブＪＶＳＣ
第４位	富士ＪＶＣ	第８位	ＩＺＵＬＵバレーボールクラブ

＊**上位３チーム**は、２／１１に富士市立富士川体育館にて開催される静岡県大会に出場する。

主　催　　一般社団法人　静岡県バレーボール協会
主　管　　静岡県小学生バレーボール連盟　　東部小学生バレーボール連盟

第４６回静岡県小学生バレーボール選抜優勝大会　東部地区予選　１日目結果

女子の部　１日目　　１月１２日（日）

Ａ・Ｂグループ　＜ 伊豆の国市 長岡体育館 ＞

Ｃ・Ｄグループ　＜ 伊豆の国市立大仁小学校 ＞

※各グループ上位２チームは、２日目の県大会出場決定戦へ進む。
※各グループの３位は、２日目の交流戦に進む。

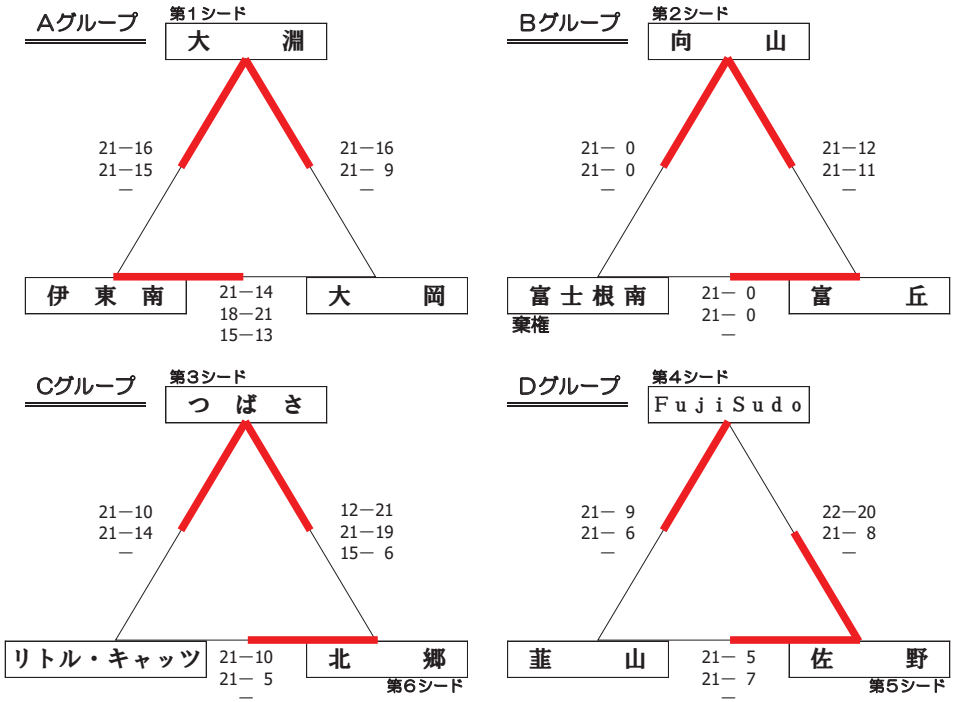

この組み合わせ表の各試合結果は、左側に勝利チームの得点を記入しています。

主　催　　一般社団法人　静岡県バレーボール協会
主　管　　静岡県小学生バレーボール連盟　　東部小学生バレーボール連盟

第４６回静岡県小学生バレーボール選抜優勝大会　東部地区予選　最終結果

女子の部　２日目　　１月１９日（日）

＜ 伊豆の国市 長岡体育館 ＞

１～４位決定戦

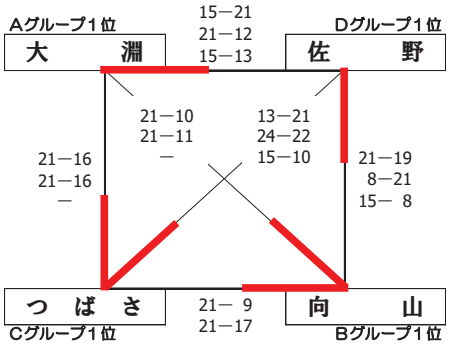

＜ 伊豆の国市 長岡体育館 ＞

５～８位決定戦

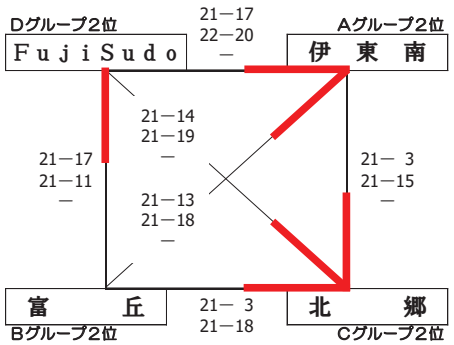

＜ 伊豆の国市立大仁小学校 ＞

９～１２位交流戦

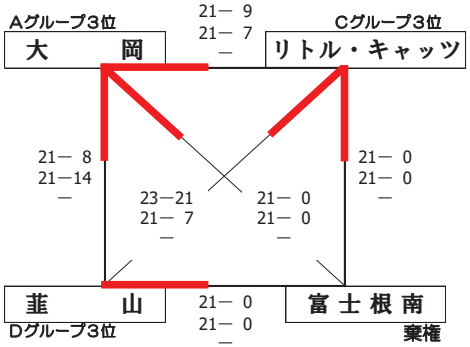

女子の部　最終順位	
優　勝	向山バレーボールスポーツ少年団
準優勝	つばさバレーボール少年団
第３位	佐野バレーボールスポーツ少年団
第４位	大淵バレーボールクラブ
第５位	北郷ジュニアバレーボールクラブ
第６位	伊東南ジュニアバレーボールクラブ
第７位	ＦｕｊｉＳｕｄｏ．ＶＣ
第８位	富丘フレンズバレーボール少年団
第９位	大岡バレーボールスポーツクラブ
第10位	大仁リトル・キャッツ
第11位	韮山バレーボールスポーツ少年団
第12位	富士根南バレーボールスポーツ少年団

＊**上位６チーム**は、２／１１に富士市立富士川体育館にて開催される静岡県大会に出場する。

このリーグ戦の各試合結果は、左側に勝利チームの得点を記入しています。

第46回　静岡県小学生バレーボール選抜優勝大会　　1日目　2.1.12　（抽選　2.1.5）

「女子の部」　（ミカサ）

Aブロック　青島小学校

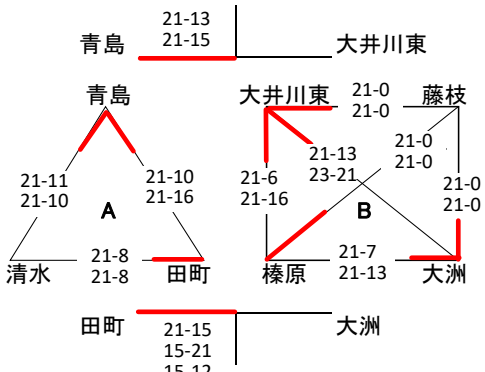

Bブロック　高洲小学校

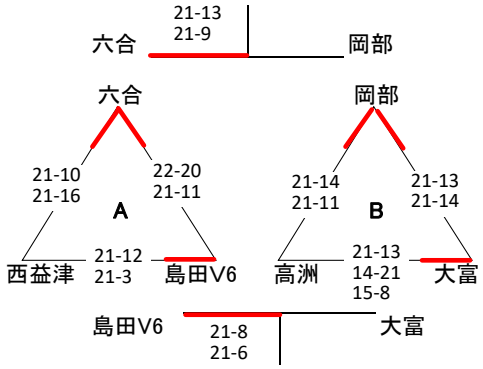

Cブロック　島田五和小学校

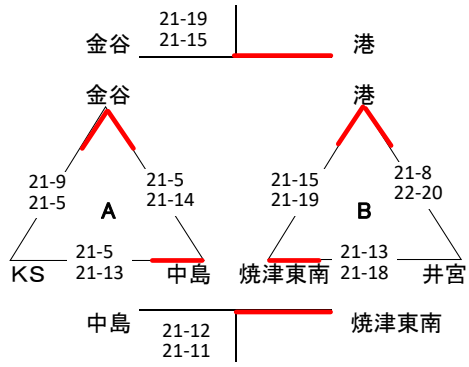

「女子順位決定戦」　　2日目　2.1.19

1位～6位決定戦　青島　小学校　（ミカサ）

1位～3位

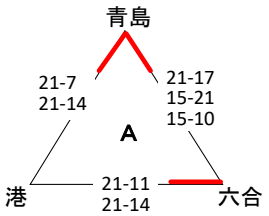

4位～6位

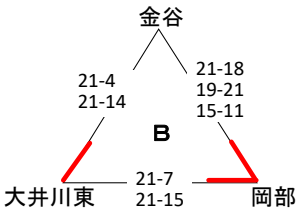

順位
1位　青島
2位　六合
3位　港

4位　岡部
5位　大井川東
6位　金谷

「男子の部」（モルテン）細江小学校　2.1.12
青島北小学校　2.1.19

		青島	井宮	榛原	清水	焼津西	勝	負	順位
1	青島		○ 21-1 21-15	○ 21-11 21-12	○ 21-0 21-0	○ 21-13 21-14	4	0	1
2	井宮	● 1-21 15-21		● 16-21 11-21	○ 21-0 21-0	● 8-21 18-21	1	3	4
3	榛原	● 11-21 12-21	○ 21-16 21-11		○ 21-0 21-0	● 21-0 21-0	2	2	3
4	清水	● 0-21 0-21	● 0-21 0-21	● 0-21 0-21		● 0-21 0-21	0	4	5
5	焼津西	● 13-21 14-21	○ 21-8 21-18	○ 21-14 21-15	○ 21-0 21-0		3	1	2

1日目
第1試合　1−2
第2試合　3−4
第3試合　5−1
第4試合　2−3
第5試合　4−5

2日目
第1試合　4−1
第2試合　2−5
第3試合　3−1
第4試合　4−2
第5試合　5−3

令和　1年度　第46回　静岡県小学生バレーボール選抜優勝大会・西部地区大会

令和　2年　1月12日・19日

【 5年男子の部 】大会1日目　令和　2年　1月12日

〔 Aブロック 〕　会場：　御前崎市浜岡北小学校

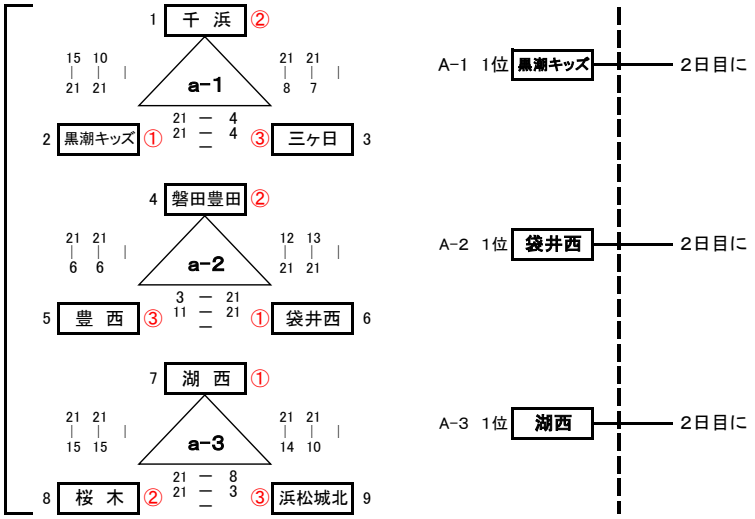

【 5年男子の部 】　令和　2年　1月19日

大会2日目　1～3位決定リーグ戦

会場：　菊川市民総合体育館

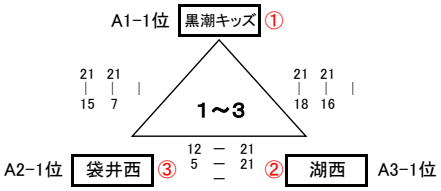

5年男子の部結果	
1位～3位は県大会へ	
1位	黒 潮 キ ッ ズ
2位	湖　　西
3位	袋　井　西

【 5年女子の部 】　大会1日目　令和　2年　1月12日

〔 Bブロック 〕　会場：　御前崎市白羽小学校

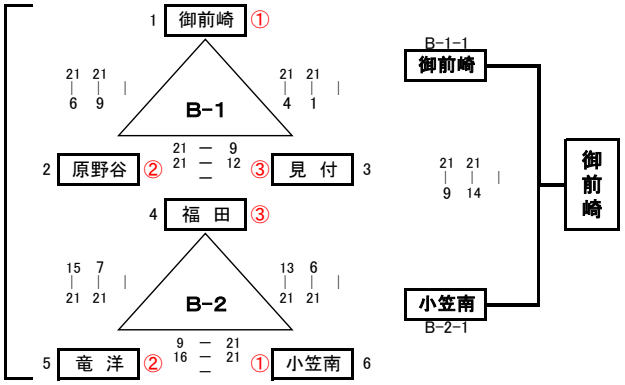

〔 Cブロック 〕　会場：　御前崎市比木体育館

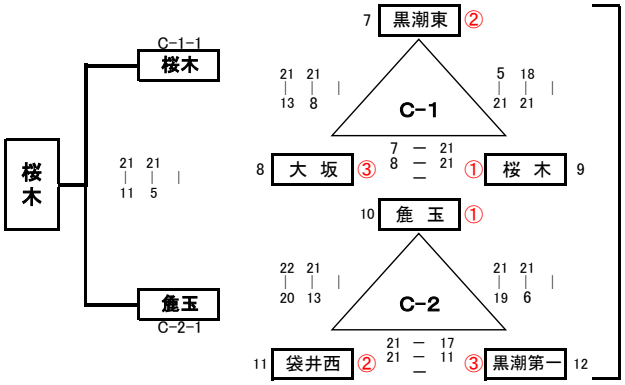

〔 Dブロック 〕　会場：　掛川市立千浜小学校

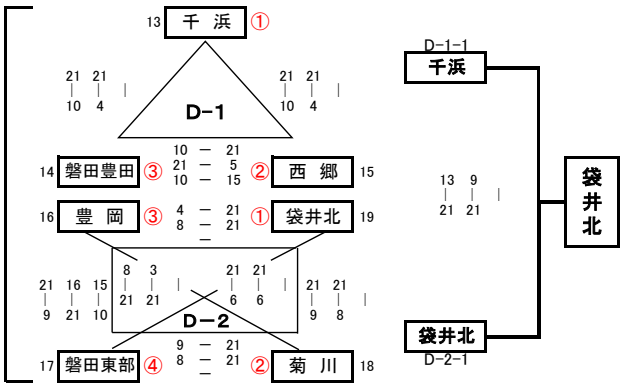

〔 Eブロック 〕　会場：　袋井市立袋井南小学校

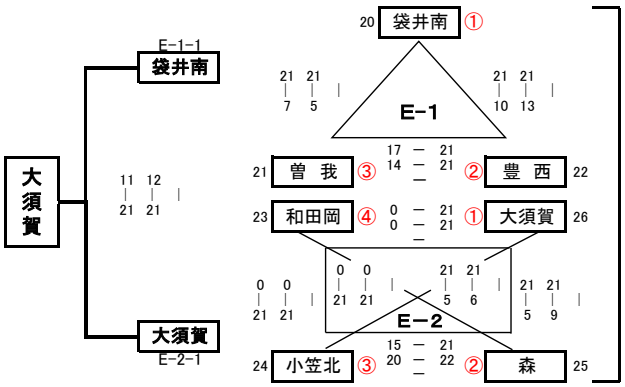

【 5年女子の部 】令和　2年　1月19日

大会2日目　1～4位決定リーグ戦

会場：　菊川市民総合体育館

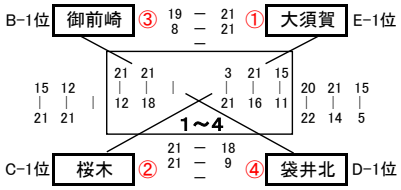

5年女子の部結果	
1位～5位は県大会へ	
1位	大　須　賀
2位	桜　　木
3位	御　前　崎
4位	袋　井　北
5位	千　　浜
6位	袋　井　南
7位	小　笠　南
8位	麁　　玉

【 5年女子の部 】令和　2年　1月19日

大会2日目　5～8位決定リーグ戦

会場：　菊川市民総合体育館

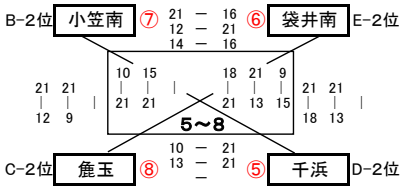

令和　1年度　第46回　静岡県小学生バレーボール選抜優勝大会・西部地区大会

令和　2年　1月12日・19日

【　4年女子の部　】　令和　2年　1月12日　※ブロック表彰

〔 Fブロック 〕　会場：　掛川市立西郷小学校

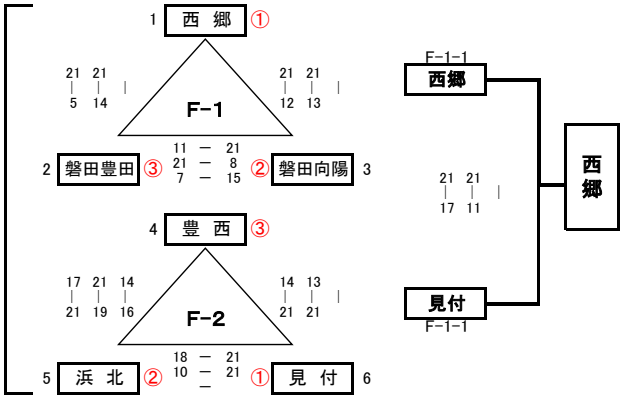

順位	4年女子の部
優　勝	西　　郷
準優勝	見　　付
第三位	磐　田　向　陽
第三位	浜　　北

西部六年生お別れ大会

【　6年男子の部　】　令和　2年　1月12日　※ブロック表彰

〔 Gブロック 〕会場：浜松市立北浜小学校

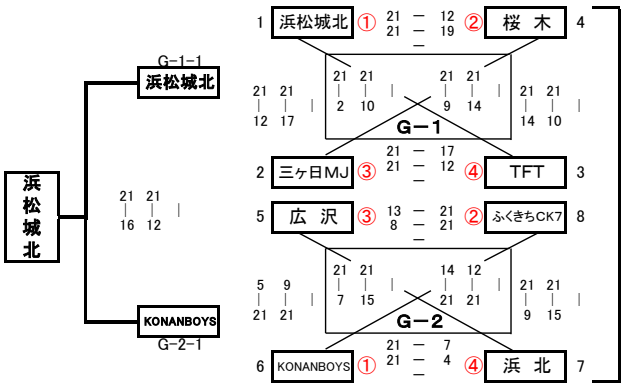

※　合同チームの紹介（男子）

番号	合同チーム名	登録チーム名
2	三ヶ日MJ	三ヶ日・浜松城北
3	TFT	袋井西・磐田豊田・豊西
6	KONANBOYS	湖西・袋井南
8	ふくきちCT7	千浜・桔梗が丘・倉真・黒潮キッズ

【　6年女子の部　】　令和　2年　1月12日　※ブロック表彰

〔 Hブロック 〕　会場：　袋井市立高南小学校

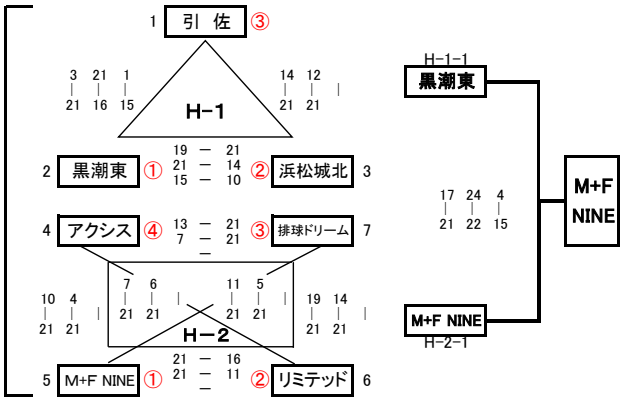

【　6年女子の部　】　令和　2年　1月12日　※ブロック表彰

〔 Iブロック 〕　会場：　菊川市立小笠南小学校

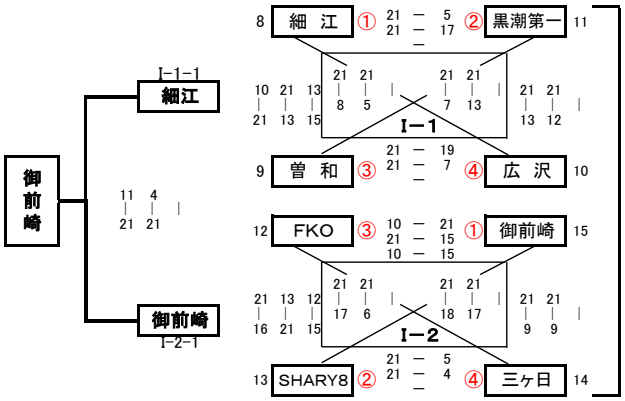

【　6年女子の部　】　令和　2年　1月12日　※ブロック表彰

〔 Jブロック 〕 会場：掛川市立第一小学校

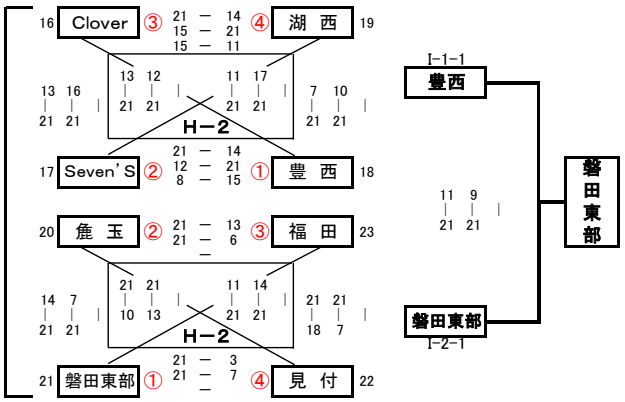

※　合同チームの紹介（女子）

番号	合同チーム名	登録チーム名
5	M＋F NINE	森・袋井西
9	曽和	曽我・和田岡
12	FKO	大須賀・袋井北
13	SHARY8	小笠南・小笠北・菊川・城東
16	Ciover	磐田向陽・磐田豊田・竜洋
17	Seven'S	桔梗が丘・原野谷

西部地区６年生・お別れ大会　結果

順位	男子の部	女子の部		
	Gブロック	Hブロック	Iブロック	Jブロック
優　勝	浜松城北	M+F NINE	御前崎	磐田東部
準優勝	KONANBOYS	黒潮東	細江	豊西
第三位	桜木	浜松城北	黒潮第一	Seven'S
第三位	ふくきちCK7	リミテッド	SHARY8	鹿玉

第46回　静岡県小学生バレーボール選抜優勝大会　兼　天神屋カップ

富士川体育館　　A･B･C･Dコート　　令和 2年 2月 11日

【男子の部】

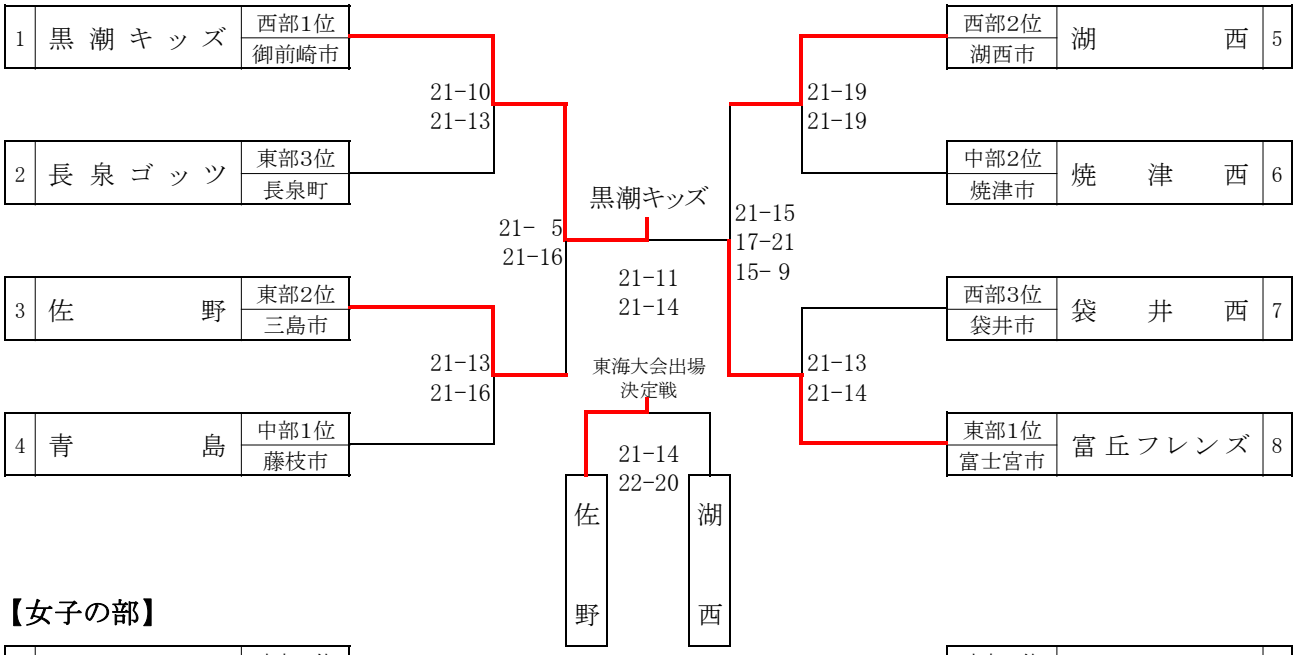

【女子の部】

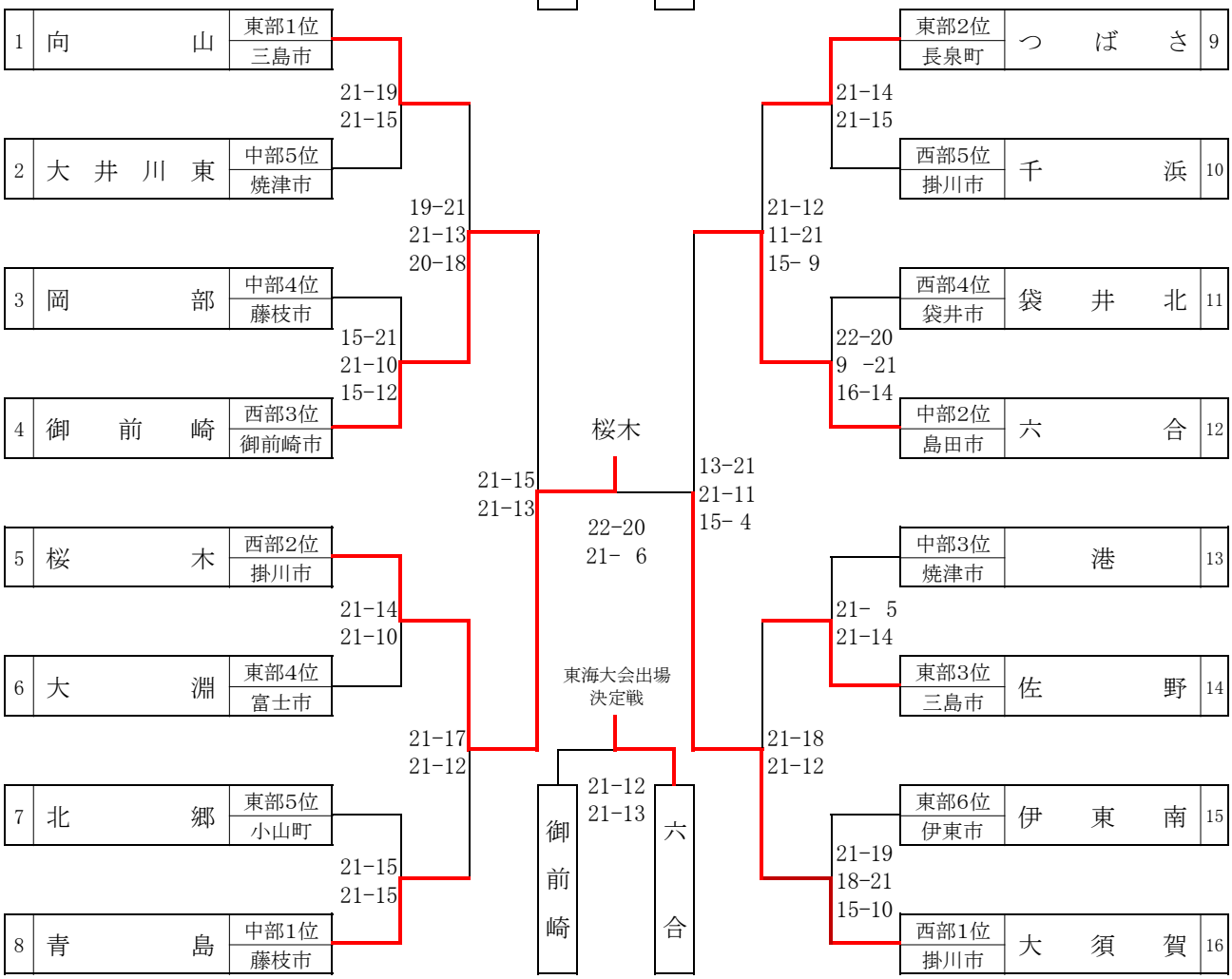

令和元年度(第21回) 東海小学生バレーボール連盟新人大会 予選 結果

令和　2年　2月22日

【 男子の部 】

A 組

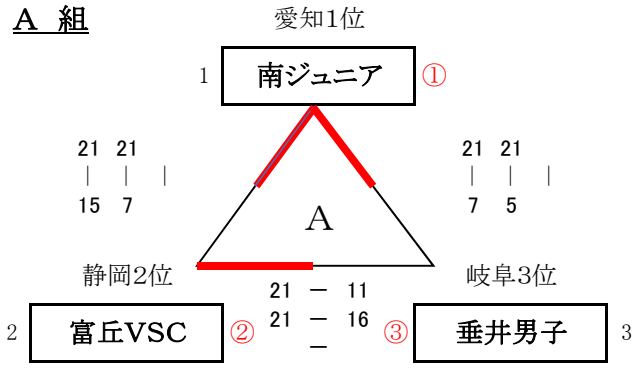

B 組

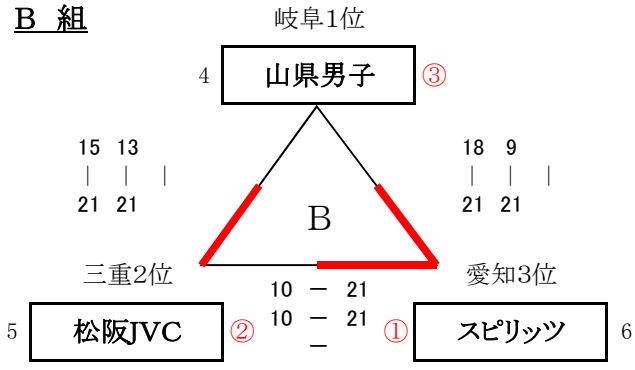

C 組

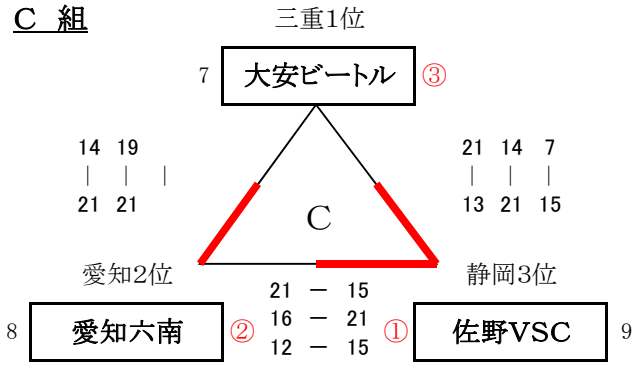

D 組

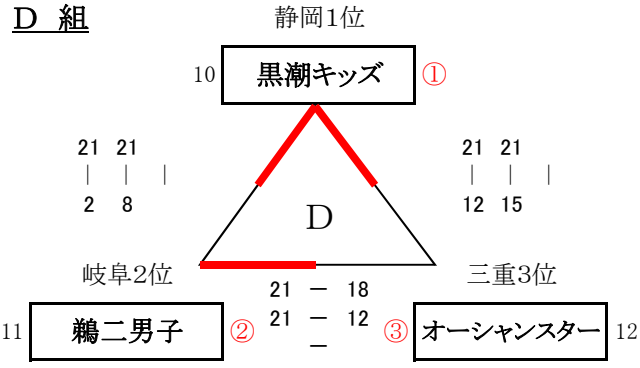

【 女子の部 】

E 組

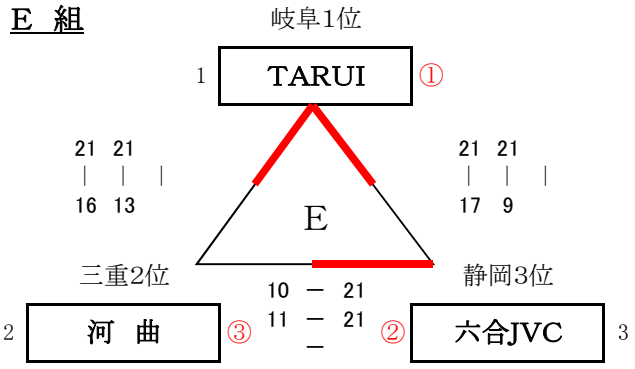

F 組

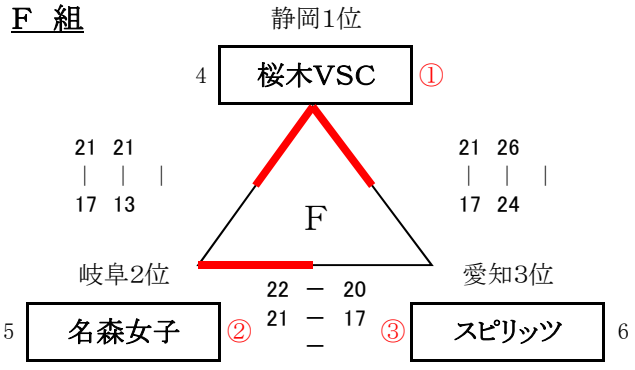

G 組

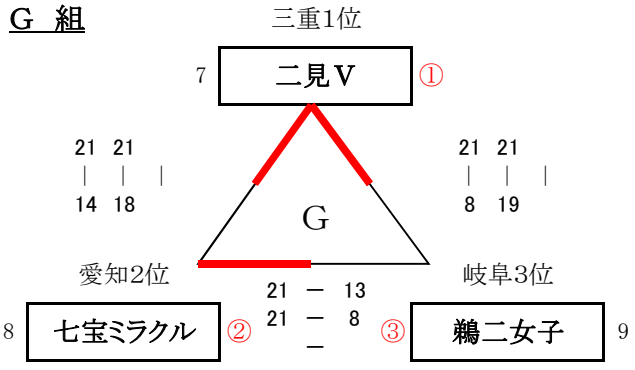

H 組

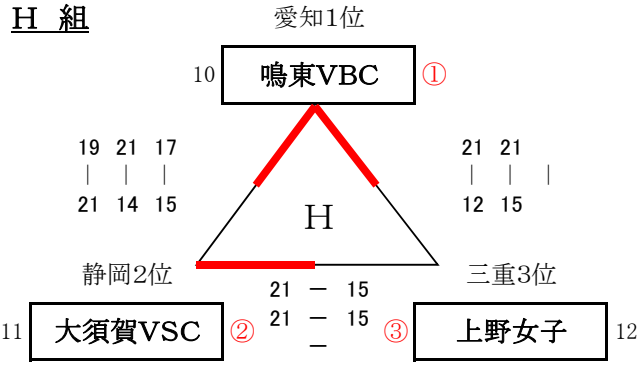

令和元年度 （ 第21回 ）
東海小学生バレーボール連盟新人大会　順位決定戦 結果　　令和　2年　2月23日

【 男子の部 】
第1位　南ジュニア
第2位　黒潮キッズVSC
第3位　小坂スピリッツ
第3位　佐野バレーボールスポーツ少年団

【 女子の部 】
第1位　二見バレー少年団
第2位　桜木バレーボールスポーツ少年団
第3位　TARUI
第3位　鳴東バレーボールクラブ

【 男子の部 】

＜ 1～4位決定戦 ＞

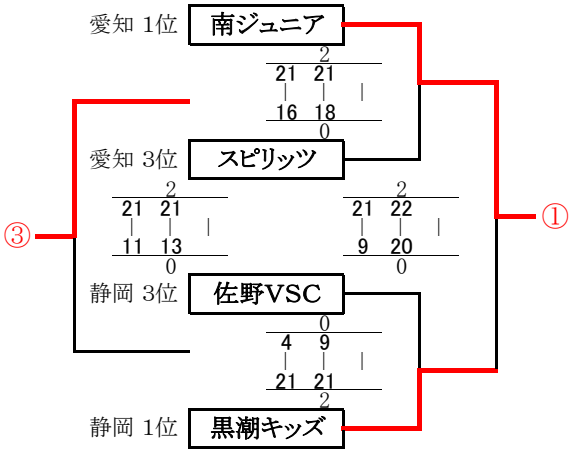

＜ 5～8位決定戦 ＞

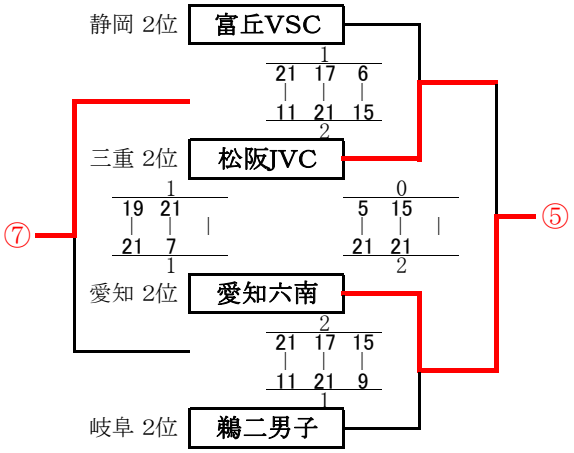

＜ 9～12位決定戦 ＞

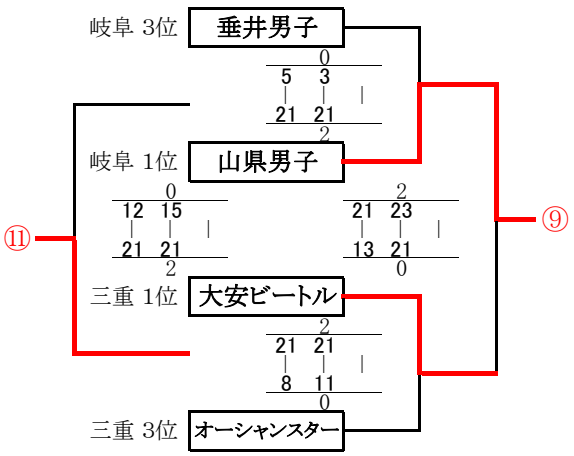

【 女子の部 】

＜ 1～4位決定戦 ＞

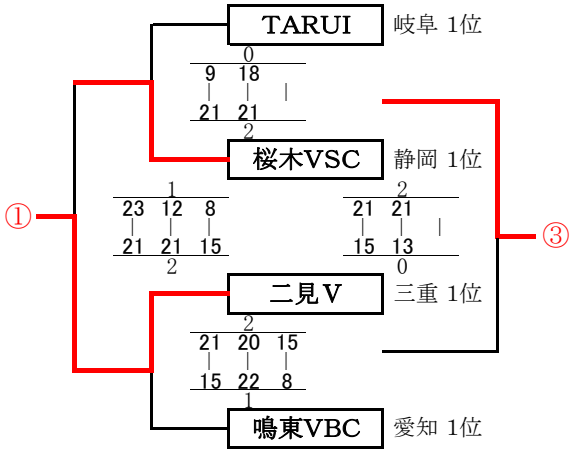

＜ 5～8位決定戦 ＞

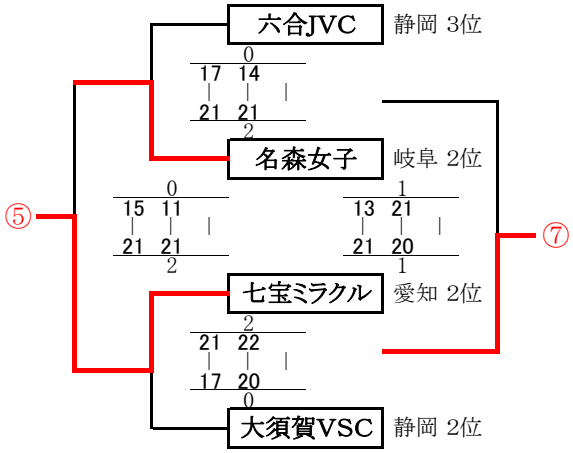

＜ 9～12位決定戦 ＞

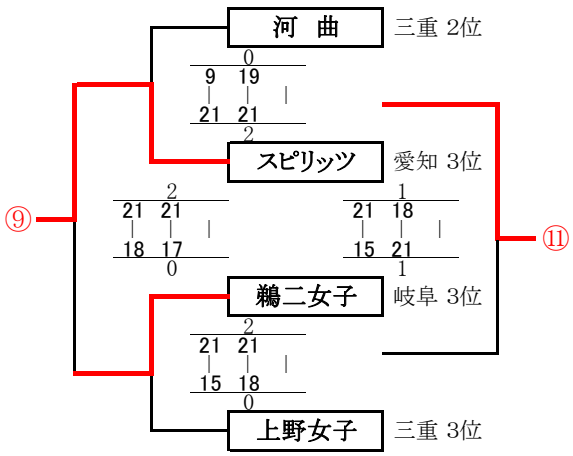

ビーチバレーボール部

［掲載大会］

- 第33回ビーチバレージャパン 静岡県予選
  第30回全日本ビーチバレー女子選手権大会 静岡県予選

  → 第33回ビーチバレージャパン

  → 第30回　全日本ビーチバレー女子選手権大会（ビーチバレージャパンレディース2019）

- 第8回静岡県ビーチバレージュニア選手権大会 兼 第74回国民体育大会静岡県予選会

  →第4回東海ビーチバレー選手権大会

  → 第18回全日本ビーチバレージュニア男子選手権大会

  → '19マドンナカップ in 伊予市ビーチバレージャパン女子ジュニア選手権大会

- 第21回～第30回　SBCオープンビーチバレー大会（日本ビーチバレー連盟公認大会）

  ※第24回大会は台風のため中止となりました。

  ※第29回大会、第30回大会は感染症予防のため中止となりました。

- 第2回ビーチバレー清水カップ
- JBVサテライト　U-23　静岡大会

※「国体」の大会結果は『全体』の項目に掲載

第33回ビーチバレージャパン／第30回全日本ビーチバレー女子選手権大会

静岡県予選会結果

2019年６月２日９時から

静岡市駿河区大浜海岸　特設コート

SEED	NAME	PT	NAME	PT	合計PT
1	佐藤亮太	3167	小川将司	222	3389
2	豊田茂稔	1255	関寛之	1098	2353
3	Leon Horsley	234	中山辰彦	309	543
4	谷下諒	67	吉林唯人	73	140
5	藤原澄人	55	山本聡志	24	79

男子

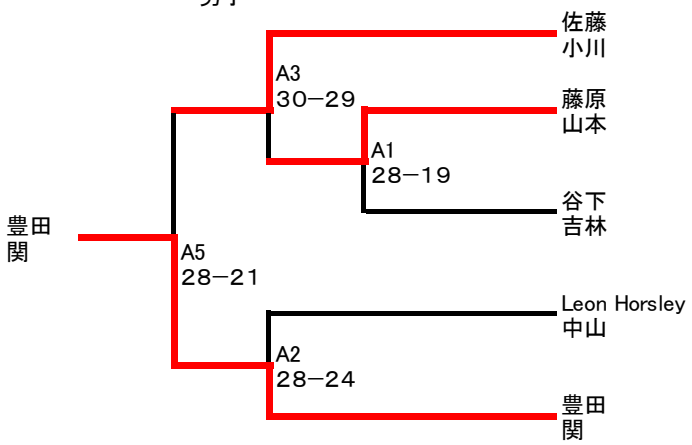

SEED	NAME	PT	NAME	PT	合計PT
1	小倉愛菜	145	花島野乃	137	282
2	大橋野乃華	13	小嶋能和	0	13

女子

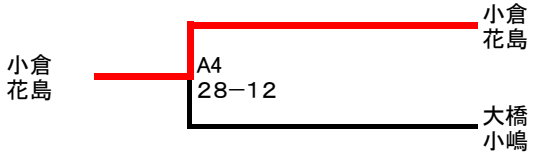

2019•５•13付けオフィシャルポイント適用

全日本選手権　第33回ビーチバレージャパン

2019/08/10

湘南・藤沢市鵠沼海岸

Ｃ ブ ロ ッ ク

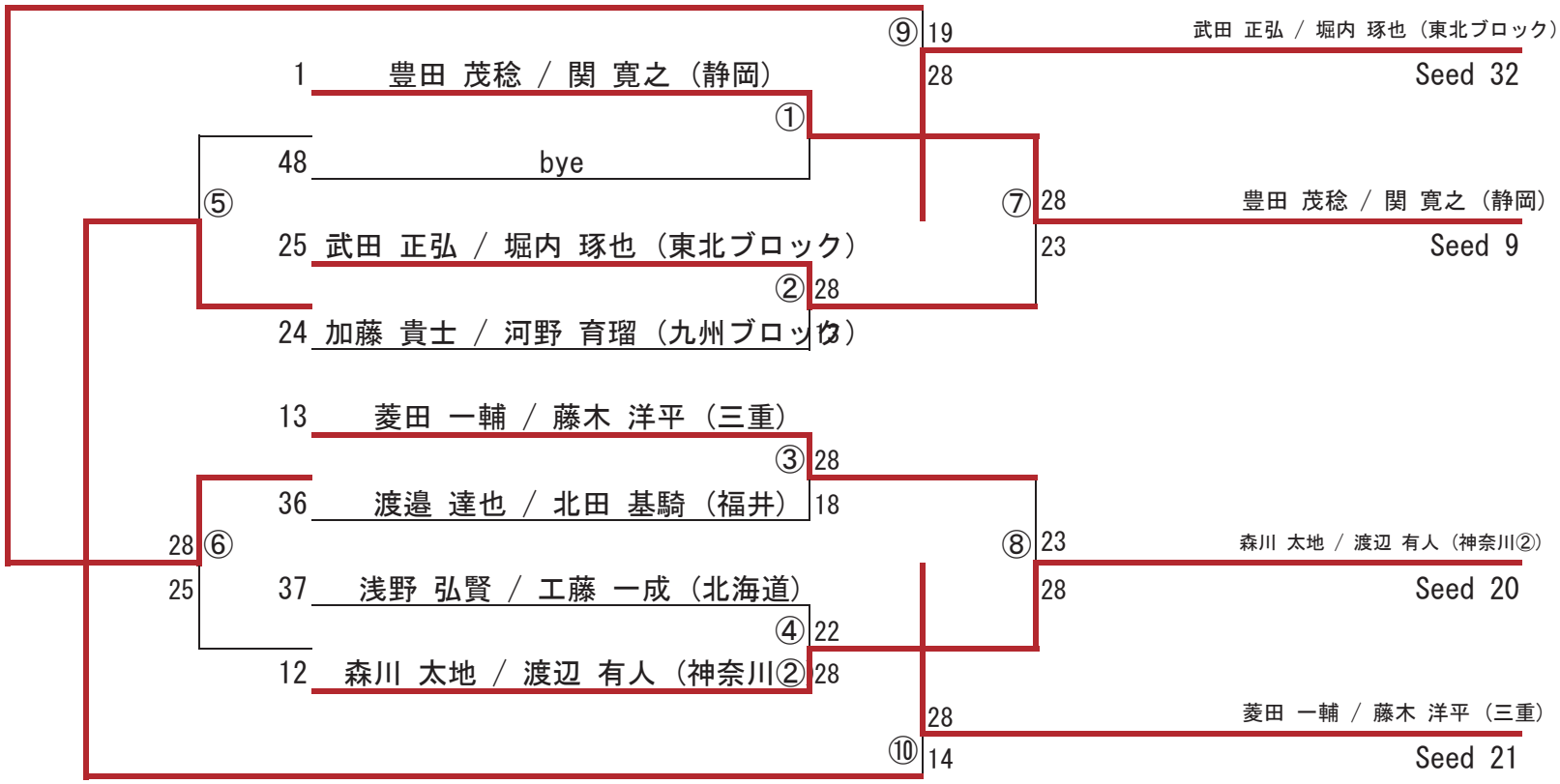

第33回 ビーチバレージャパン （男子）
決勝トーナメント

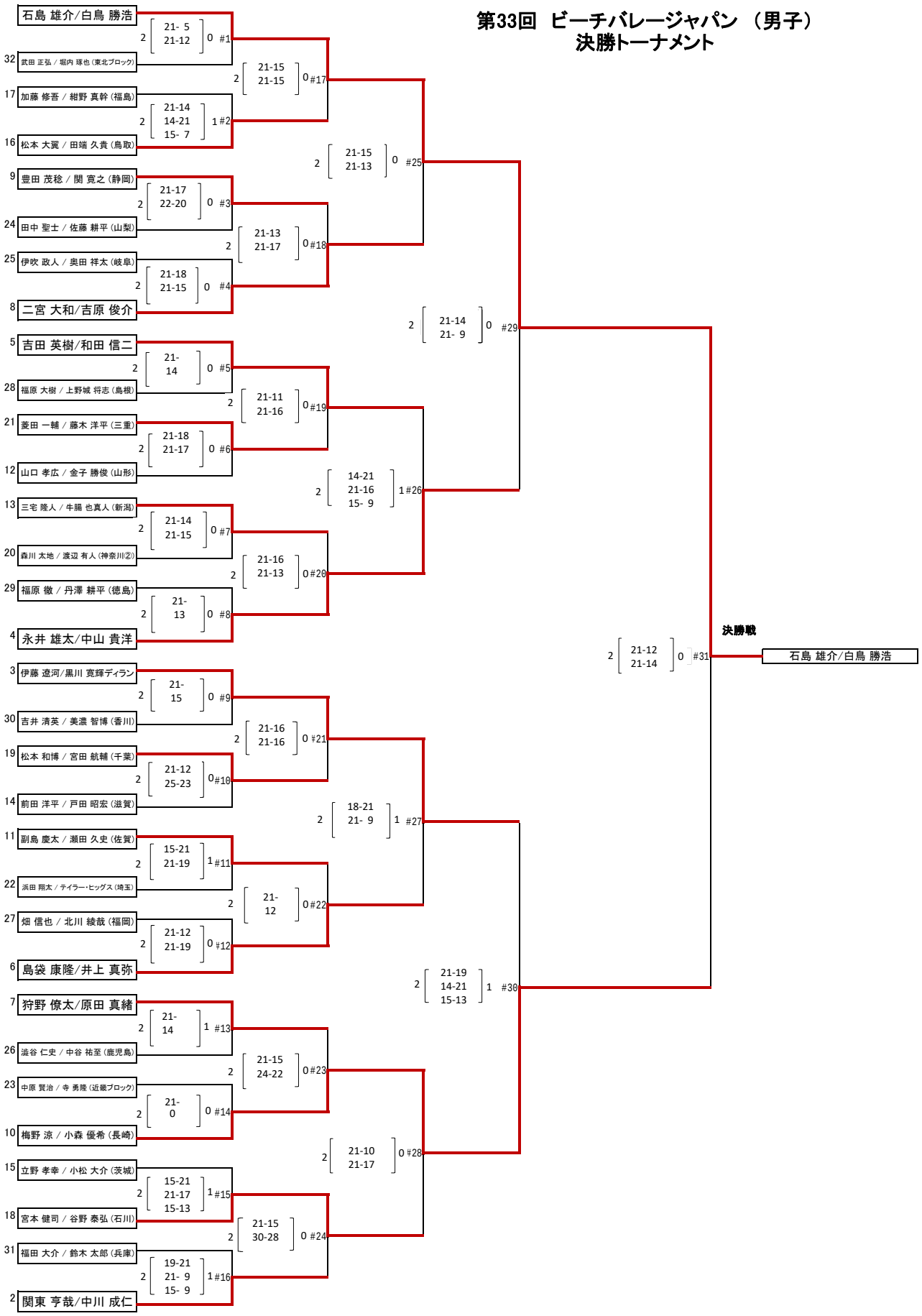

第30回　全日本ビーチバレー女子選手権大会

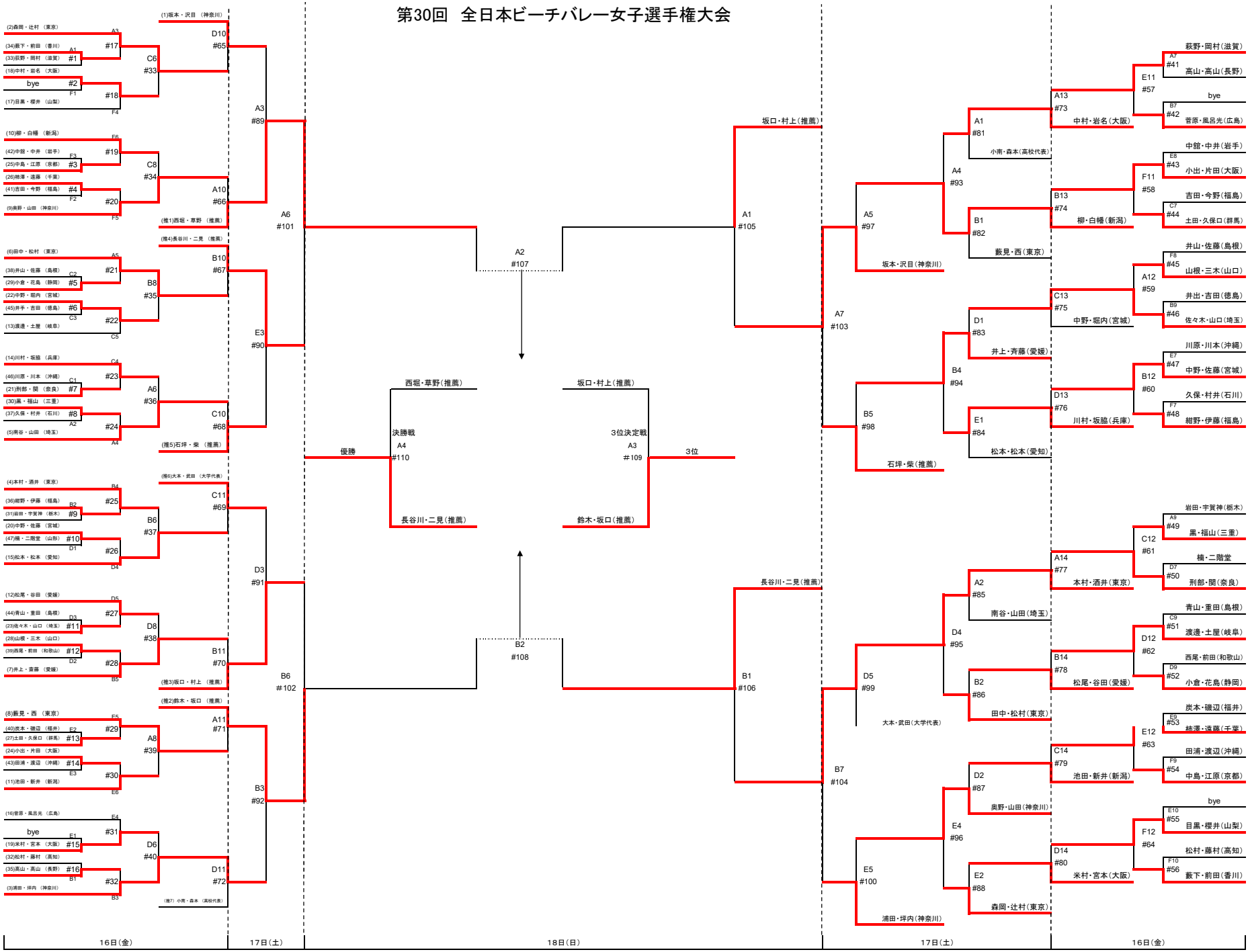

令和元年度　第8回静岡県ビーチバレージュニア選手権兼第74回国民体育大会静岡県予選会結果

令和元年7月7日

男子結果

36チーム

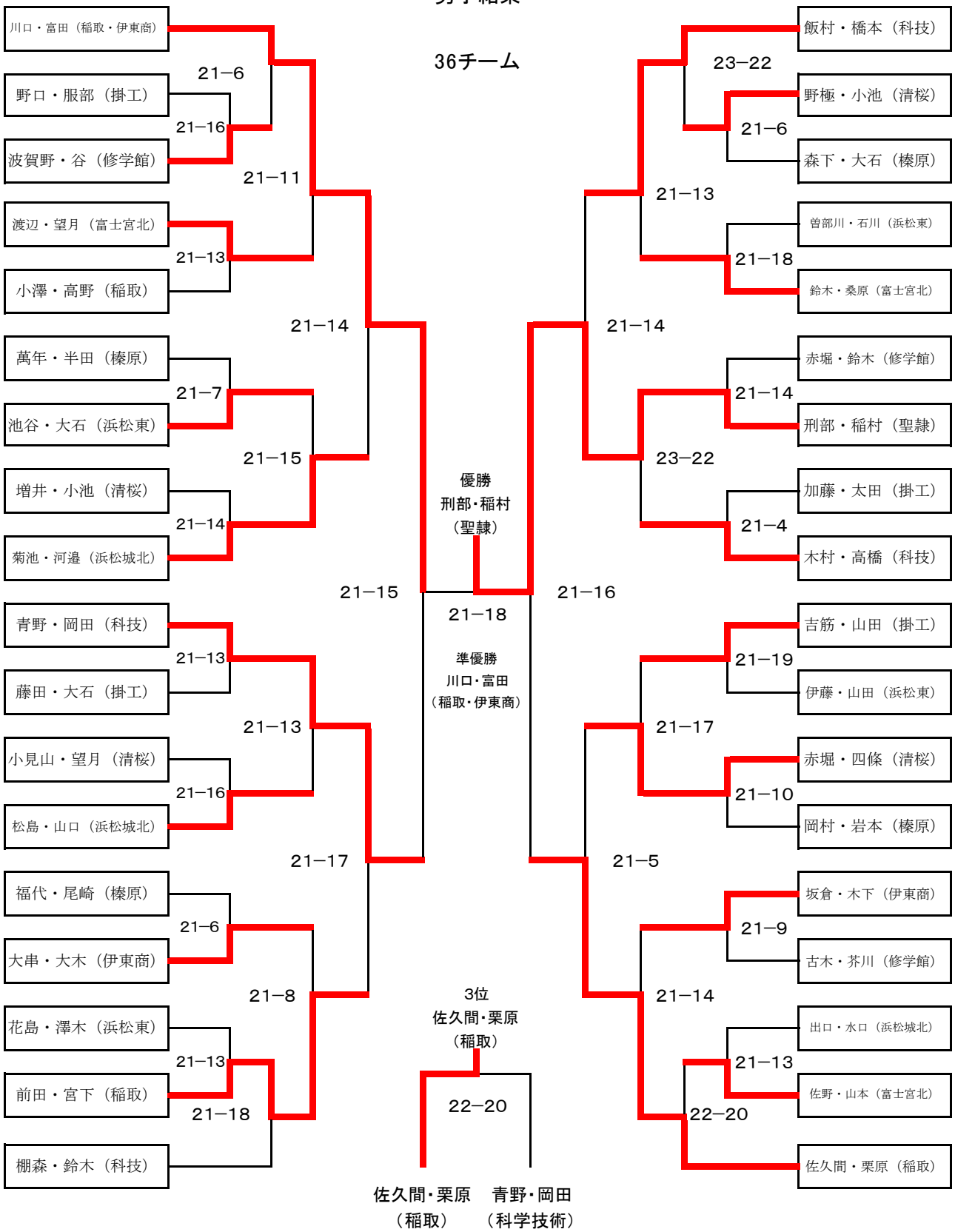

令和元年度　第8回静岡県ビーチバレージュニア選手権兼第74回国民体育大会静岡県予選会結果

令和元年7月7日

女子結果

36チーム

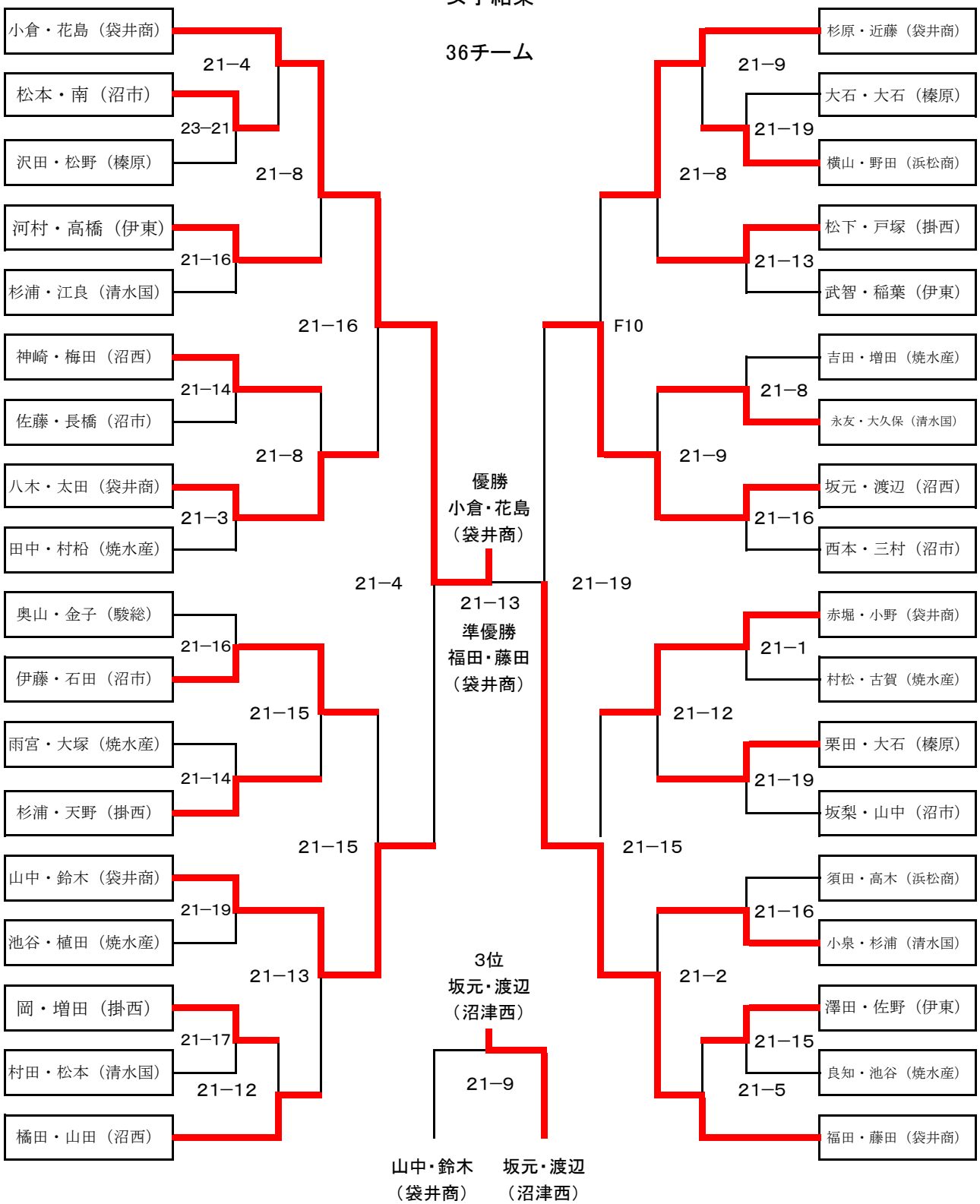

大会日：2019/08/25

会　場：長良川サービスセンター サンドコート

2019 第4回東海ビーチバレーボール選手権大会
男子予選リーグ戦

＜対戦表＞

	Pool A	永田・今井 （県立岐阜商業高校）	藤川・篠塚 （津工業高校B）	山田・武藤 （東海学園東海高校）	勝	負	得点	失点	得失差	得点率	順位
①	永田・今井 （県立岐阜商業高校）		× 24 — 28	○ 28 — 19	1	1	52	47	5	1.106	2
②	藤川・篠塚 （津工業高校B）	○ 28 — 24		○ 28 — 13	2	0	56	37	19	1.514	1
③	山田・武藤 （東海学園東海高校）	× 19 — 28	× 13 — 28		0	2	32	56	−24	0.571	3

Pool A 順位	
1位	藤川・篠塚 （津工業高校B）
2位	永田・今井 （県立岐阜商業高校）
3位	山田・武藤 （東海学園東海高校）

	Pool B	刑部・稲村 （聖隷クリストファー高校）	永津・市川 （岐阜工業高校）	土方・池村 （津工業高校C）	勝	負	得点	失点	得失差	得点率	順位
④	刑部・稲村 （聖隷クリストファー高校）		○ 28 — 20	× 24 — 28	1	1	52	48	4	1.083	2
⑤	永津・市川 （岐阜工業高校）	× 20 — 28		× 11 — 28	0	2	31	56	−25	0.554	3
⑥	土方・池村 （津工業高校C）	○ 28 — 24	○ 28 — 11		2	0	56	35	21	1.600	1

Pool B 順位	
1位	土方・池村 （津工業高校C）
2位	刑部・稲村 （聖隷クリストファー高校）
3位	永津・市川 （岐阜工業高校）

	Pool C	生田・詫間 （碧南工業高校A）	川口・冨田 （稲取高校・伊東商業高校）	棚橋・細江 （関商工高校）	勝	負	得点	失点	得失差	得点率	順位
⑦	生田・詫間 （碧南工業高校A）		○ 28 — 19	○ 28 — 12	2	0	56	31	25	1.806	1
⑧	川口・冨田 （稲取高校・伊東商業高校）	× 19 — 28		b−3 × 26 — 28	0	2	45	56	−11	0.804	3
⑨	棚橋・細江 （関商工高校）	× 12 — 28	○ 28 — 26		1	1	40	54	−14	0.741	2

Pool C 順位	
1位	生田・詫間 （碧南工業高校A）
2位	棚橋・細江 （関商工高校）
3位	川口・冨田 （稲取高校・伊東商業高校）

	Pool D	川村・森 （津工業高校A）	山田・中村 （碧南工業高校B）	佐久間・栗原 （稲取高校）	勝	負	得点	失点	得失差	得点率	順位
⑩	川村・森 （津工業高校A）		○ 28 — 12	○ 28 — 18	2	0	56	30	26	1.867	1
⑪	山田・中村 （碧南工業高校B）	× 12 — 28		× 25 — 28	0	2	37	56	−19	0.661	3
⑫	佐久間・栗原 （稲取高校）	× 18 — 28	○ 28 — 25		1	1	46	53	−7	0.868	2

Pool D 順位	
1位	川村・森 （津工業高校A）
2位	佐久間・栗原 （稲取高校）
3位	山田・中村 （碧南工業高校B）

大会日：2019/08/25

会　場：長良川サービスセンター サンドコート

2019 第4回東海ビーチバレーボール選手権大会
女子予選リーグ戦

＜対戦表＞

	Pool E	小倉・花島 （袋井商業高校A）	大庭・柳原 （西陵高校B）	近藤・近藤 （海津明誠高校C）	勝	負	得点	失点	得失差	得点率	順位
①	小倉・花島 （袋井商業高校A）		○ 28 — 21	× 27 — 28	1	1	55	49	6	1.122	1
②	大庭・柳原 （西陵高校B）	× 21 — 28		○ 28 — 21	1	1	49	49	0	1.000	2
③	近藤・近藤 （海津明誠高校C）	○ 28 — 27	× 21 — 28		1	1	49	55	−6	0.891	3

Pool E 順位	
1位	小倉・花島 （袋井商業高校A）
2位	大庭・柳原 （西陵高校B）
3位	近藤・近藤 （海津明誠高校C）

	Pool F	黒・福山 （津商業高校A）	福田・藤田 （袋井商業高校B）	松井・關岡 （名古屋市立工芸高校）	勝	負	得点	失点	得失差	得点率	順位
④	黒・福山 （津商業高校A）		○ 28 — 25	○ 28 — 21	2	0	56	46	10	1.217	1
⑤	福田・藤田 （袋井商業高校B）	× 25 — 28		○ 28 — 25	1	1	53	53	0	1.000	2
⑥	松井・關岡 （名古屋市立工芸高校）	× 21 — 28	× 25 — 28		0	2	46	56	−10	0.821	3

Pool F 順位	
1位	黒・福山 （津商業高校A）
2位	福田・藤田 （袋井商業高校B）
3位	松井・關岡 （名古屋市立工芸高校）

	Pool G	中村・稲葉 （海津明誠高校A）	鈴木・倉田 （津商業高校B）	坂元・渡辺 （沼津西高校）	勝	負	得点	失点	得失差	得点率	順位
⑦	中村・稲葉 （海津明誠高校A）		○ 28 — 20	× 18 — 28	1	1	46	48	−2	0.958	2
⑧	鈴木・倉田 （津商業高校B）	× 20 — 28		× 18 — 28	0	2	38	56	−18	0.679	3
⑨	坂元・渡辺 （沼津西高校）	○ 28 — 18	○ 28 — 18		2	0	56	36	20	1.556	1

Pool G 順位	
1位	坂元・渡辺 （沼津西高校）
2位	中村・稲葉 （海津明誠高校A）
3位	鈴木・倉田 （津商業高校B）

	Pool H	筧・浅井 （西陵高校A）	桑原・山田 （海津明誠高校B）	川合・渡邉 （四日市商業高校）	勝	負	得点	失点	得失差	得点率	順位
⑩	筧・浅井 （西陵高校A）		○ 28 — 13	○ 28 — 18	2	0	56	31	25	1.806	1
⑪	桑原・山田 （海津明誠高校B）	× 13 — 28		× 17 — 28	0	2	30	56	−26	0.536	3
⑫	川合・渡邉 （四日市商業高校）	× 18 — 28	○ 28 — 17		1	1	46	45	1	1.022	2

Pool H 順位	
1位	筧・浅井 （西陵高校A）
2位	川合・渡邉 （四日市商業高校）
3位	桑原・山田 （海津明誠高校B）

2019 第4回東海ビーチバレーボール選手権大会

大会日：2019/08/25
会　場：長良川サービスセンター サンドコート

男子決勝トーナメント

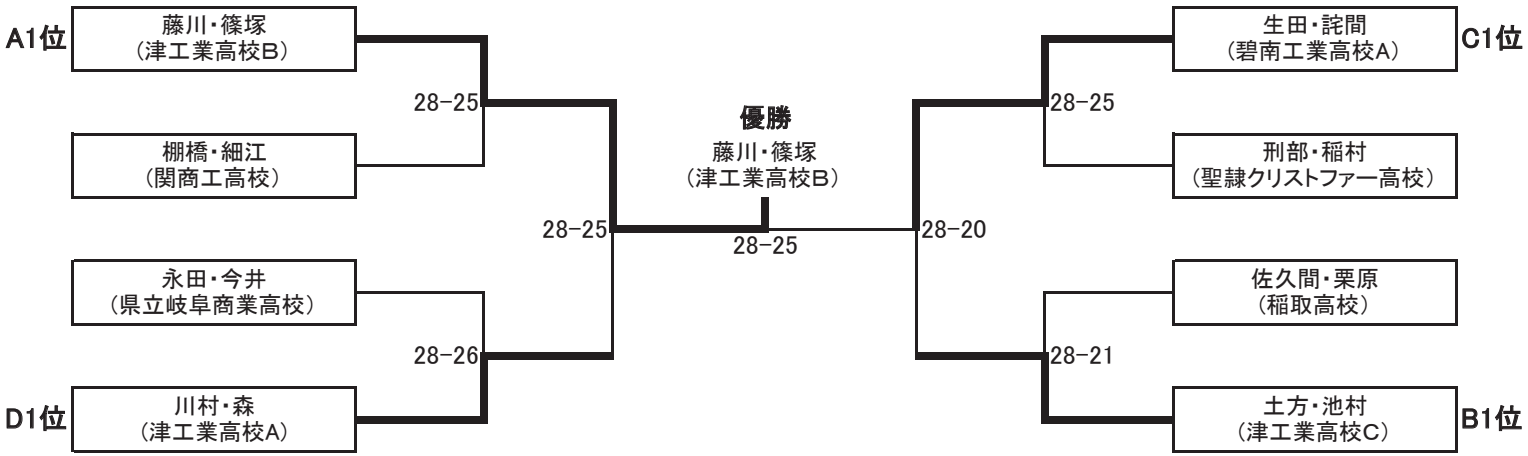

＜男子結果＞

優勝	藤川・篠塚 （津工業高校B）
準優勝	生田・詫間 （碧南工業高校A）
3位タイ	土方・池村 （津工業高校C）
3位タイ	川村・森 （津工業高校A）

女子決勝トーナメント

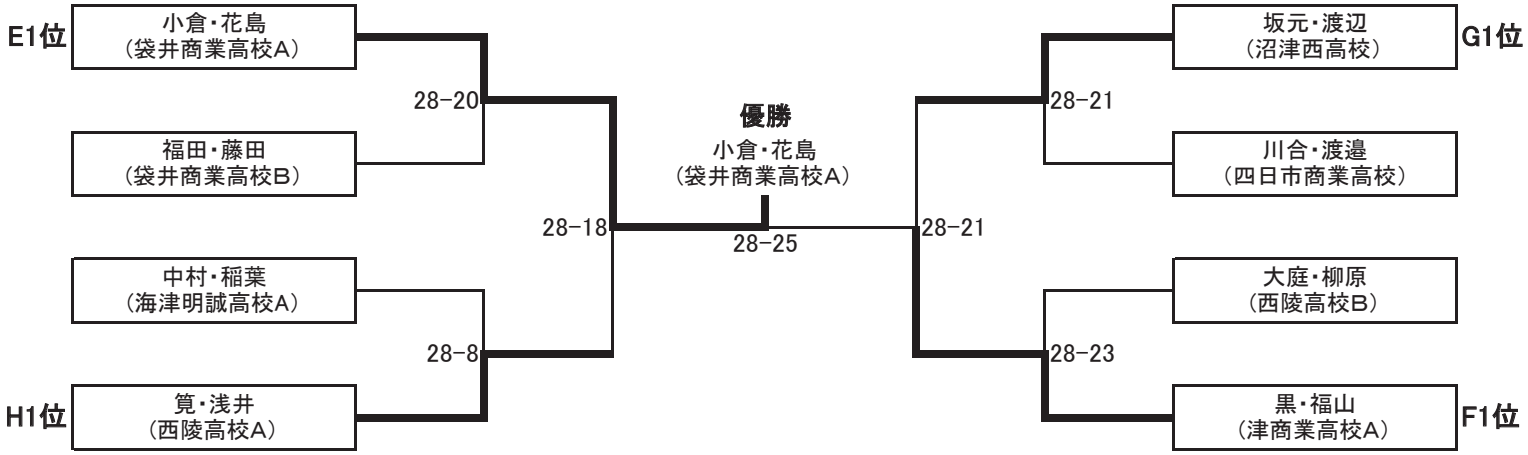

＜女子結果＞

優勝	小倉・花島 （袋井商業高校A）
準優勝	黒・福山 （津商業高校A）
3位タイ	筧・浅井 （西陵高校A）
3位タイ	坂元・渡辺 （沼津西高校）

第18回全日本ビーチバレージュニア男子選手権大会

予　選　グ　ル　ー　プ　戦　結　果

〔　8　月　10　日　（　土　）　〕

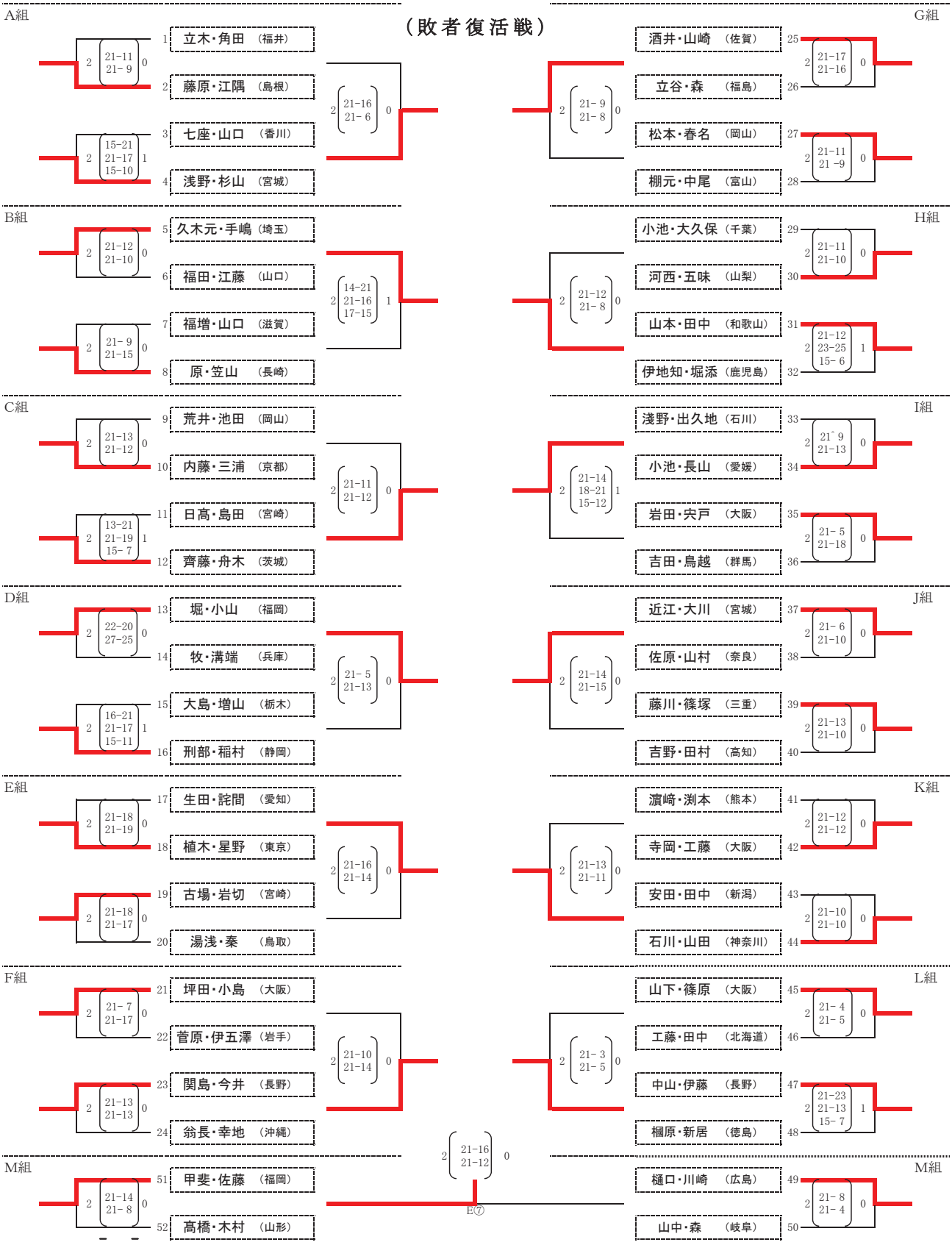

第18回全日本ビーチバレージュニア男子選手権大会
決勝トーナメント結果

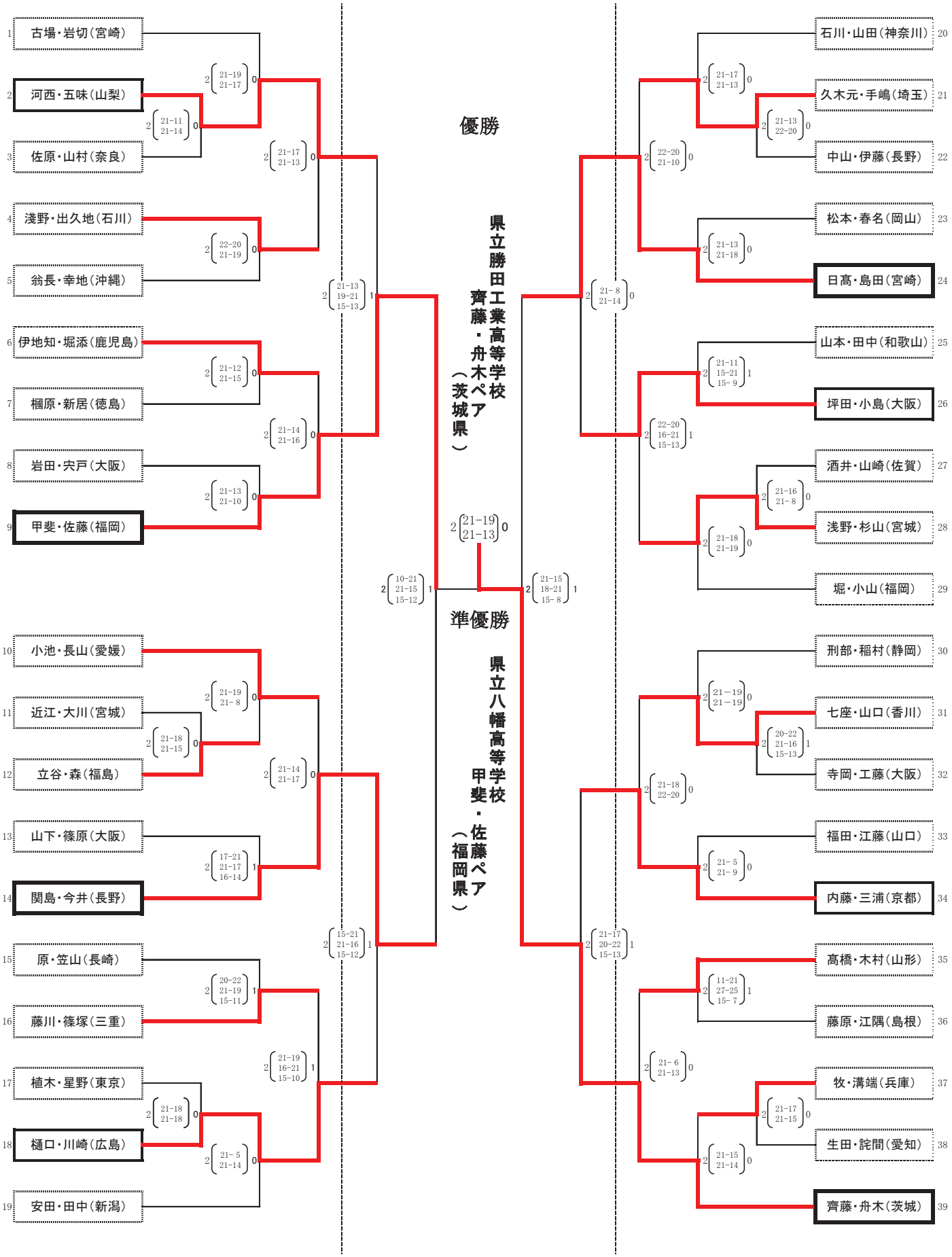

'19ﾏﾄﾞﾝﾅｶｯﾌﾟin伊予市ﾋﾞｰﾁﾊﾞﾚｰｼﾞｬﾊﾟﾝ女子ｼﾞｭﾆｱ選手権大会（予選グループ戦試合結果）

会場　伊予市五色姫浜海浜公園ビーチバレーコート

2019年8月9日(金)

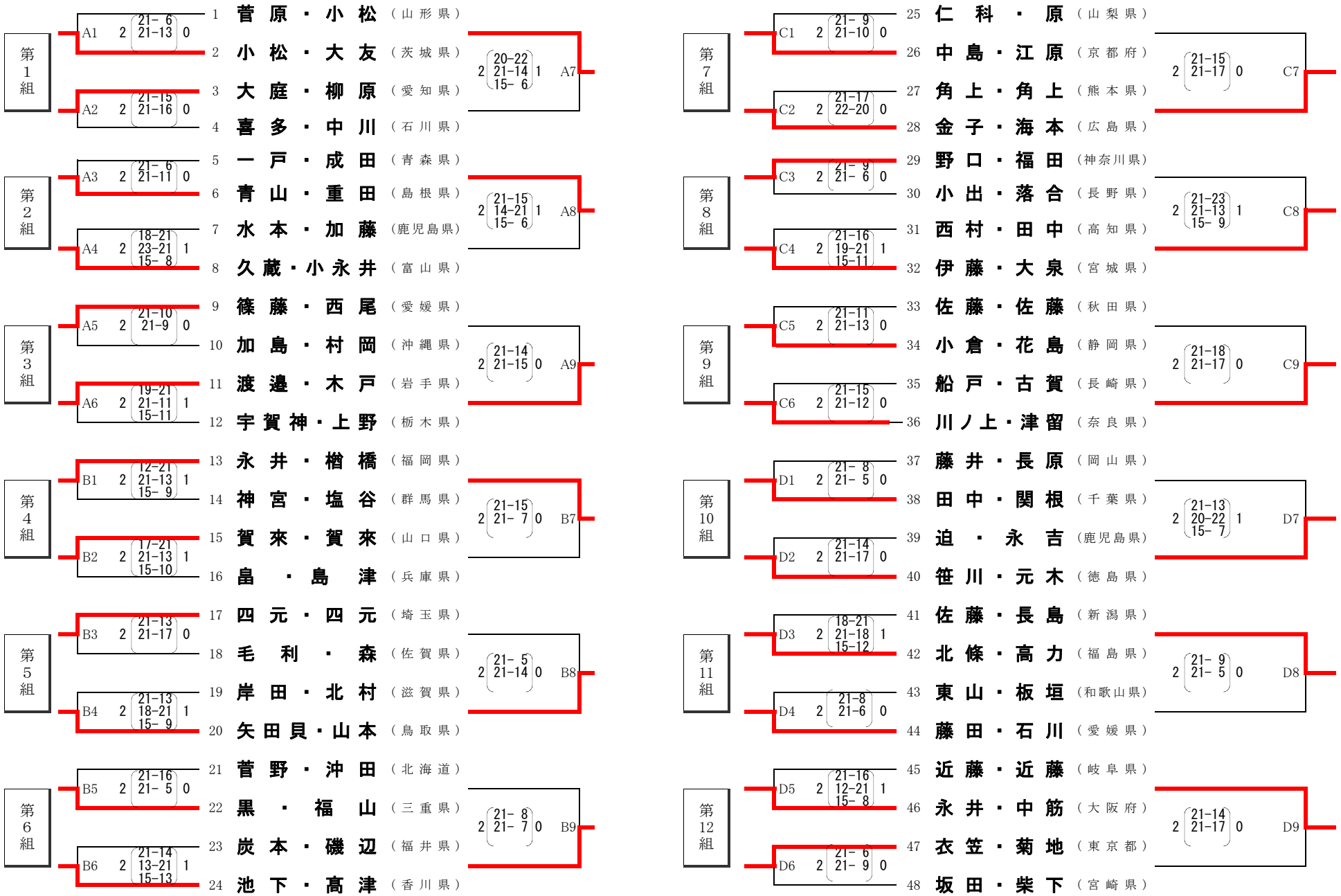

'19ﾏﾄﾞﾝﾅｶｯﾌﾟ in伊予市ﾋﾞｰﾁﾊﾞﾚｰｼﾞｬﾊﾟﾝ女子ｼﾞｭﾆｱ選手権大会　決勝ﾄｰﾅﾒﾝﾄ

会場　伊予市五色姫海浜公園ビーチバレーコート

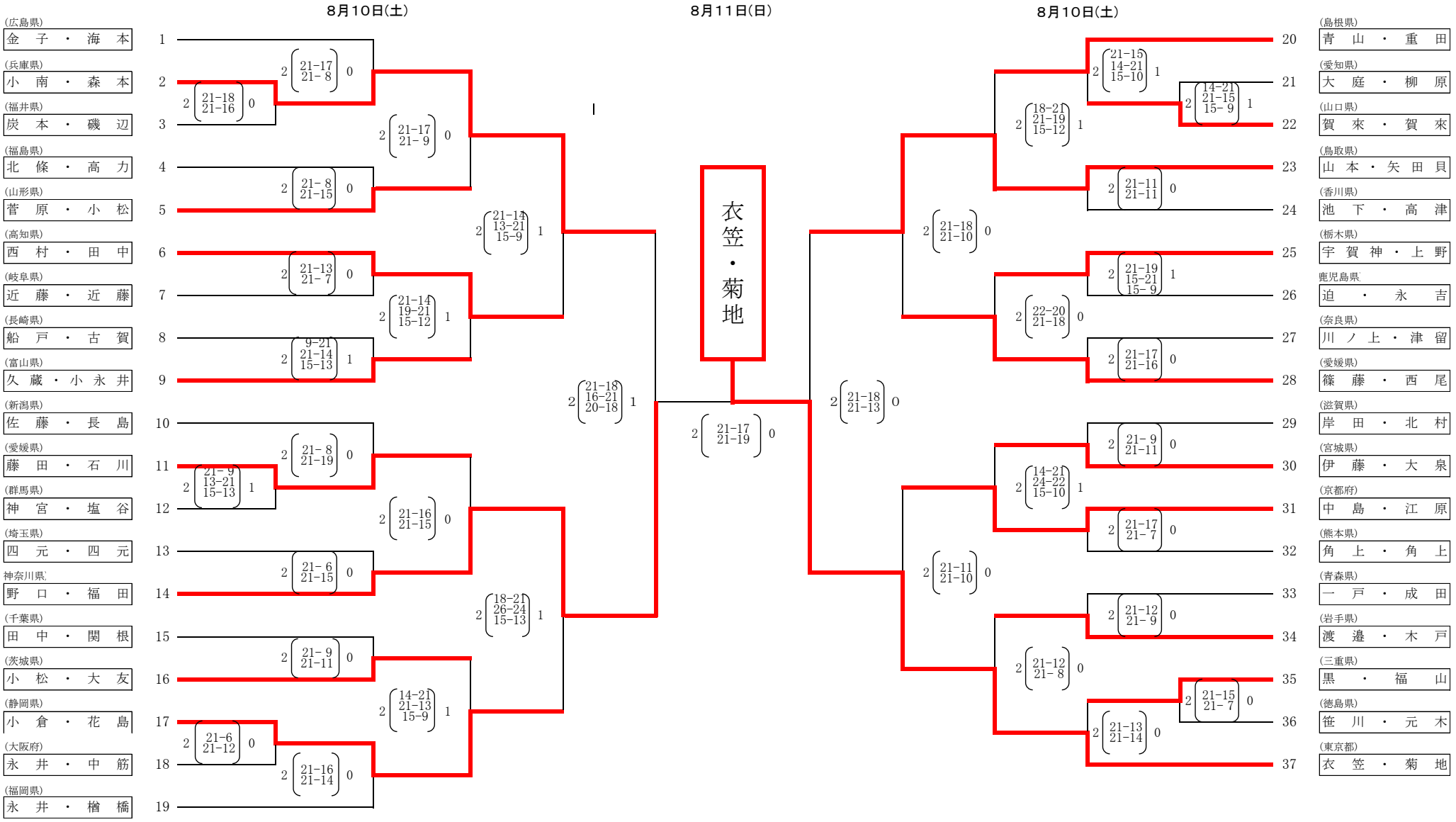

◆SBCオープンビーチバレー大会（日本ビーチバレー連盟公認大会）

・5／4　第21回　SBCオープンビーチバレー大会（日本ビーチバレー連盟公認大会）
男子優勝　佐藤 ・ 平 （参加数19チーム）
女子優勝　松本・渡邊 （参加数9チーム）

・5／5　第22回　SBCオープンビーチバレー大会（日本ビーチバレー連盟公認大会）
男子優勝　和田・吉田 （参加数26チーム）
女子優勝　松本・渡邊 （参加数9チーム）

・9／7　第23回　SBCオープンビーチバレー大会（日本ビーチバレー連盟公認大会）
男子優勝　田端・小野寺（参加数22チーム）
女子優勝　南谷・浦田 （参加数12チーム）

9／8　第24回　SBCオープンビーチバレー大会（日本ビーチバレー連盟公認大会）
台風のため中止

・11／3　第25回　SBCオープンビーチバレー大会（日本ビーチバレー連盟公認大会）
男子優勝　佐藤・平 （参加数15チーム）
女子優勝　小出・片田 （参加数8チーム）

・11／4　第26回　SBCオープンビーチバレー大会（日本ビーチバレー連盟公認大会）
男子優勝　黒川・畑辺（参加数11チーム）
女子優勝　小出・片田 （参加数8チーム）

・2／15　第27回　SBCオープンビーチバレー大会（日本ビーチバレー連盟公認大会）
男子優勝　佐藤・小野寺（参加数23チーム）
女子優勝　米村・浦田 （参加数10チーム）

・2／16　第28回　SBCオープンビーチバレー大会（日本ビーチバレー連盟公認大会）
男子優勝　佐藤・進藤（参加数14チーム）
女子優勝　米村・浦田 （参加数12チーム）

・ 3／14　第29回　SBCオープンビーチバレー大会（日本ビーチバレー連盟公認大会）
中止

・3／15　第30回　SBCオープンビーチバレー大会（日本ビーチバレー連盟公認大会）
中止

◆第2回ビーチバレー清水カップ（10月19日～20日清水マリンパーク）

〈男子〉
優勝　　石島雄介 ・ 白鳥勝浩
準優勝　 高橋 巧 ・ 長谷川徳海
〈女子〉
優勝　　鈴木千代・坂口由里香
準優勝　 溝江明香・橋本涼加

◆JBV サテライト U-23 静岡大会（11月9日～10日掛川市大東ビーチスポーツ公園）

・11月9日
〈男子〉
優勝　 黒川寛輝ディラン・渡邊晃成
〈女子〉
優勝　 坪内紫苑 ・ 藪見真歩
・11月10日
〈男子〉
優勝　 黒川寛輝ディラン ・ 渡邊晃成
〈女子〉
優勝　 奥野 由 ・ 武田ひかり

ソフトバレーボール部

［掲載大会］

- 第26回県民スポーツ・レクリエーション祭ソフトバレー競技
- 第4回全国ソフトバレーフリー予選
- 第20回ソフトバレーレディースフェスティバル
  第17回ソフトバレーメンズフェスティバル

- 第29回ソフトバレー東海ブロックフェスティバル

第26回県民スポーツレクリエーション祭

2019/4/14

於:このはなアリーナ

種別	レディース	ファミリー	スポレク	ブロンズ	シルバーE	シルバーF	フリー1・2	フリー3・4
1位	チームうめパン	浜松蒲SVC－B	K・フレンズ	Dispatch	SVC三嶋	Fuji山クラブ	浜松いなさA	4610クラブ
2位	S・Vレモン	グリーンオニオン	HOP'S	88－friend	パラダイス磐田A	皐月倶楽部	信号待ちのピンクパンサー	燦々会
3位	ドランカーズ	パラダイス磐田	トーマス	TRINITY	中島SRC－B	中島SRC－C	Luana	浜松いなさB
4位	ARAGAS☆楽会	浜松蒲SVC－A	88－spring	88－rock	チームうめパン	ゆりかもめK	VanQuish	
5位	浜松いなさGF		ホッパーズ	BEERS	ゆりかもめY	パラダイス磐田B		
6位			RESPECT	信号待ちのピンクパンサー				
7位			稲葉オーシャンズ	GENESIS				
8位			中島SRC－A					

全国	K・フレンズ	無	Fuji山クラブ
東海	トーマス	TRINITY	SVC三嶋
	ホッパーズ	信号待ちのピンクパンサー	皐月倶楽部
補欠	中島SRC－A	BEERS	パラダイス磐田A

第4回全国ソフトバレーフリー予選

2019/6/1
このはなアリーナ・サブ

チーム名	勝	負	順位
爽Sou	4	0	1
みゆき	3	1	2
チョッパー	2	2	3
VanQuish	1	3	4
BOOST	0	4	5

VanQuish	0	7 − 15 13 − 15	2	みゆき
チョッパー	1	16 − 14 12 − 15 9 − 15	2	爽Sou
VanQuish	2	15 − 9 17 − 16	0	BOOST
みゆき	2	15 − 12 15 − 13	0	チョッパー
爽Sou	2	15 − 8 15 − 11	0	BOOST
VanQuish	1	12 − 15 17 − 16 13 − 15	2	チョッパー
みゆき	2	15 − 10 15 − 9	0	BOOST
VanQuish	0	9 − 15 11 − 15	2	爽Sou
チョッパー	2	15 − 11 15 − 10	0	BOOST
みゆき	0	9 − 15 12 − 15	2	爽Sou

令和元年度　第20回ソフトバレーレディース・　第17回ソフトバレーメンズ　フェスティバル

2020/2/23
於:吉田町総合体育館

		1位	2位	3位	4位	5位	6位	7位	8位
レディース	1位リーグ	MUGEN	チームウメパンA	RCひまわり					
	2位リーグ	シャンクス	御前崎排球	LaLe					
	3位リーグ	焼津天照	チームウメパンB	皐月倶楽部					
	フリー	Konatsu	金剛ﾊﾟｰｶｰﾗｲｼﾞﾝｸﾞ②	金剛ﾊﾟｰｶｰﾗｲｼﾞﾝｸﾞ①	ROUGH				
メンズ	フリー	RCひまわり	MUGEN	SHANKS	チョッパー	BOOST	信号待ちのピンクパンサー		
トリムⅠ	F・G	ARAGAS楽会	MIX	Dispatch	Smile×Risa	ブルーシャイン	Luana	燦々会	流星
	H	トーマス	稲葉アローズ	Cloud Nine	RESPECT	TEAM ECO(ﾁｰﾑｴｺ)			
トリムⅡ	I	スーパーハウス	N-ONE	パラダイス磐田	+α(ﾌﾟﾗｽｱｯﾙﾌｧｰ)	稲葉オーシャンズ			
	J	HOP'S	ホッパーズ	浜松瑞穂	焼津天照	皐月倶楽部			
ねんりん	K	チームウメパンB	チームウメパンA	中島SRC-B	ゆりかもめY	ゆりかもめK			

第29回ソフトバレー・東海ブロックフェスティバル
予選リーグ結果

【小学生の部】 Aブロック

順位	県名	市町村名	チーム名
1	静岡県	伊豆の国市	長岡JVC
2	愛知県	豊田市	浄水クラブ
3	三重県	四日市市	橋北
4	岐阜県	山県市	TSC

【小学生の部】 Bブロック

順位	県名	市町村名	チーム名
1	静岡県	三島市	佐野VSC
2	愛知県	豊橋市	豊橋Stars
3	岐阜県	山県市	高富ジュニアバレー
4	三重県	津市	上野女子スポーツ少年団

【ファミリーの部】 Aブロック

順位	県名	市町村名	チーム名
1	愛知県	稲沢市	レッドビッキーズ A
2	静岡県	磐田市	グリーンオニオン
3	愛知県	愛西市	ハッピー
4	岐阜県	郡上郡	クローバードリーム

【ファミリーの部】 Bブロック

順位	県名	市町村名	チーム名
1	静岡県	浜松市	浜松蒲SVC
2	三重県	鈴鹿市	かるてっと
3	愛知県	稲沢市	レッドビッキーズ B
4	愛知県	豊川市	おしゃモン

【スポレクの部】 Aブロック

順位	県名	市町村名	チーム名
1	三重県	松阪市	松阪水曜会
2	愛知県	稲沢市	レッドビッキーズ
3	岐阜県	各務原市	各務SVC
4	静岡県	島田市	ホッパーズ

【スポレクの部】 Bブロック

順位	県名	市町村名	チーム名
1	岐阜県	羽島市	ジンギスカン
2	三重県	津市	Lupin
3	愛知県	豊田市	T－SKYプラス
4	静岡県	焼津市	トーマス

【ブロンズの部】 Aブロック

順位	県名	市町村名	チーム名
1	三重県	伊勢市	伊勢okage隊
2	愛知県	豊明市	REBEL
3	静岡県	菊川市	信号待ちのPP
4	岐阜県	不破郡	垂井SV

【ブロンズの部】 Bブロック

順位	県名	市町村名	チーム名
1	愛知県	半田市	ダブル
2	静岡県	焼津市	Dispatch
3	愛知県	名古屋市	中川クラブ
4	三重県	鈴鹿市	ピノキオ

【シルバーの部】 Aブロック

順位	県名	市町村名	チーム名
1	三重県	伊勢市	伊勢okage隊
2	岐阜県	各務原市	石山クラブ
3	静岡県	磐田市	Fuji山クラブ
4	愛知県	名古屋市	中川クラブ

【シルバーの部】 Bブロック

順位	県名	市町村名	チーム名
1	岐阜県	山県市	HIRO
2	愛知県	半田市	知多クラブ
3	三重県	三重郡	KISS
4	静岡県	磐田市	パラダイス磐田

【レディースの部】 Aブロック

順位	県名	市町村名	チーム名
1	岐阜県	岐阜市	や～ぐなぁ
2	三重県	桑名市	一（はじめ）
3	静岡県	掛川市	LaLe
4	愛知県	豊橋市	異　舞

【レディースの部】 Bブロック

順位	県名	市町村名	チーム名
1	岐阜県	各務原市	石山（ハピネス）
2	愛知県	豊田市	T－SKYママ
3	愛知県	半田市	ミラクル
4	三重県	いなべ市	SESAME

※予選リーグ各ブロック1・2位は決勝リーグ

※予選リーグ各ブロック3・4位は順位決定リーグ

第1日目　予選リーグ

勝者:　2
敗者:　1
棄権/没収:　0　×

1 コート　　種別:　【小学生の部】　　A ブロック

	長岡JVC	TSC	橋北	浄水クラブ	勝敗採点	ｾｯﾄ率	ﾎﾟｲﾝﾄ率	順位
長岡JVC 静岡県		2 (15-1, 15-2) 0	2 (15-10, 15-7) 0	2 (15-8, 15-5) 0	3 － 0 6	6 / 0	90 / 33 2.727	1
TSC 岐阜県	0 (1-15, 2-15) 2		0 (1-15, 7-15) 2	0 (0-15, 5-15) 2	0 － 3 3	0 / 6 0.000	16 / 90 0.178	4
橋北 三重県	0 (10-15, 7-15) 2	2 (15-1, 15-7) 0		1 (7-15, 15-8, 8-15) 2	1 － 2 4	3 / 4 0.750	77 / 76 1.013	3
浄水クラブ 愛知県	0 (8-15, 5-15) 2	2 (15-0, 15-5) 0	2 (15-7, 8-15, 15-8) 1		2 － 1 5	4 / 3 1.333	81 / 65 1.246	2

10 コート　　種別:　【小学生の部】　　B ブロック

	高富ジュニアバレー	上野女子スポーツ少年団	豊橋Stars	佐野VSC	勝敗採点	ｾｯﾄ率	ﾎﾟｲﾝﾄ率	順位
高富ジュニアバレー 岐阜県		2 (15-1, 15-3) 0	0 (12-15, 9-15) 2	0 (8-15, 10-15) 2	1 － 2 4	2 / 4 0.500	69 / 64 1.078	3
上野女子スポーツ少年団 三重県	0 (1-15, 3-15) 2		0 (4-15, 13-15) 2	0 (5-15, 2-15) 2	0 － 3 3	0 / 6 0.000	28 / 90 0.311	4
豊橋Stars 愛知県	2 (15-12, 15-9) 0	2 (15-4, 15-13) 0		0 (12-15, 7-15) 2	2 － 1 5	4 / 2 2.000	79 / 68 1.162	2
佐野VSC 静岡県	2 (15-8, 15-10) 0	2 (15-5, 15-2) 0	2 (15-12, 15-7) 0		3 － 0 6	6 / 0	90 / 44 2.045	1

5 コート　　種別:　【ファミリーの部】　　A ブロック

	グリーンオニオン	クローバードリーム	ハッピー	レッドビッキーズA	勝敗採点	ｾｯﾄ率	ﾎﾟｲﾝﾄ率	順位
グリーンオニオン 静岡県		2 (15-6, 15-8) 0	2 (15-4, 16-14) 0	0 (13-15, 7-15) 2	2 － 1 5	4 / 2 2.000	81 / 62 1.306	2
クローバードリーム 岐阜県	0 (6-15, 8-15) 2		0 (7-15, 12-15) 2	0 (2-15, 5-15) 2	0 － 3 3	0 / 6 0.000	40 / 90 0.444	4
ハッピー 愛知県	0 (4-15, 14-16) 2	2 (15-7, 15-12) 0		0 (12-15, 4-15) 2	1 － 2 4	2 / 4 0.500	64 / 80 0.800	3
レッドビッキーズA 愛知県	2 (15-13, 15-7) 0	2 (15-2, 15-5) 0	2 (15-12, 15-4) 0		3 － 0 6	6 / 0	90 / 43 2.093	1

6 コート　　種別:　【ファミリーの部】　　B ブロック

	おしゃモン	レッドビッキーズB	かるてっと	浜松蒲SVC	勝敗採点	ｾｯﾄ率	ﾎﾟｲﾝﾄ率	順位
おしゃモン 愛知県		0 (9-15, 11-15) 2	0 (13-15, 11-15) 2	0 (11-15, 6-15) 2	0 － 3 3	0 / 6 0.000	61 / 90 0.678	4
レッドビッキーズB 愛知県	2 (15-9, 15-11) 0		0 (10-15, 12-15) 2	0 (11-15, 9-15) 2	1 － 2 4	2 / 4 0.500	72 / 80 0.900	3
かるてっと 三重県	2 (15-13, 15-11) 0	2 (15-10, 15-12) 0		0 (12-15, 11-15) 2	2 － 1 5	4 / 2 2.000	83 / 76 1.092	2
浜松蒲SVC 静岡県	2 (15-11, 15-6) 0	2 (15-11, 15-9) 0	2 (15-12, 15-11) 0		3 － 0 6	6 / 0	90 / 60 1.500	1

第1日目　予選リーグ

勝者:　2
敗者:　1
棄権/没収:　0　×

3 コート　　種別:　【スポレクの部】　　A ブロック

	レッドビッキーズ	ホッパーズ	各務SVC	松阪水曜会	勝敗 採点	ｾｯﾄ率	ﾎﾟｲﾝﾄ率	順位
レッドビッキーズ 愛知県		2 (15 − 6, 17 − 15, −) 0	2 (12 − 15, 15 − 13, 15 − 11) 1	0 (10 − 15, 10 − 15, −) 2	2 − 1 5	4 / 3 1.333	94 / 90 1.044	2
ホッパーズ 静岡県	0 (6 − 15, 15 − 17, −) 2		1 (8 − 15, 15 − 8, 9 − 15) 2	0 (16 − 17, 12 − 15, −) 2	0 − 3 3	1 / 6 0.167	81 / 102 0.794	4
各務SVC 岐阜県	1 (15 − 12, 13 − 15, 11 − 15) 2	2 (15 − 8, 8 − 15, 15 − 9) 1		2 (15 − 13, 14 − 16, 15 − 8) 1	2 − 1 5	5 / 4 1.250	121 / 111 1.090	3
松阪水曜会 三重県	2 (15 − 10, 15 − 10, −) 0	2 (17 − 16, 15 − 12, −) 0	1 (13 − 15, 16 − 14, 8 − 15) 2		2 − 1 5	5 / 2 2.500	99 / 92 1.076	1

8 コート　　種別:　【スポレクの部】　　B ブロック

	トーマス	ジンギスカン	Lupin	T−SKYプラス	勝敗 採点	ｾｯﾄ率	ﾎﾟｲﾝﾄ率	順位
トーマス 静岡県		0 (11 − 15, 13 − 15, −) 2	1 (15 − 11, 8 − 15, 15 − 17) 2	0 (15 − 17, 16 − 17, −) 2	0 − 3 3	1 / 6 0.167	93 / 107 0.869	4
ジンギスカン 岐阜県	2 (15 − 11, 15 − 13, −) 0		2 (15 − 11, 15 − 9, −) 0	2 (15 − 9, 15 − 11, −) 0	3 − 0 6	6 / 0	90 / 64 1.406	1
Lupin 三重県	2 (11 − 15, 15 − 8, 17 − 15) 1	0 (11 − 15, 9 − 15, −) 2		2 (15 − 10, 15 − 7, −) 0	2 − 1 5	4 / 3 1.333	93 / 85 1.094	2
T−SKYプラス 愛知県	2 (17 − 15, 17 − 16, −) 0	0 (9 − 15, 11 − 15, −) 2	0 (10 − 15, 7 − 15, −) 2		1 − 2 4	2 / 4 0.500	71 / 91 0.780	3

4 コート　　種別:　【ブロンズの部】　　A ブロック

	REBEL	信号待ちのPP	垂井SV	伊勢okage隊	勝敗 採点	ｾｯﾄ率	ﾎﾟｲﾝﾄ率	順位
REBEL 愛知県		2 (16 − 14, 15 − 11, −) 0	2 (15 − 8, 15 − 2, −) 0	0 (11 − 15, 14 − 16, −) 2	2 − 1 5	4 / 2 2.000	86 / 66 1.303	2
信号待ちのPP 静岡県	0 (14 − 16, 11 − 15, −) 2		2 (15 − 6, 15 − 9, −) 0	1 (9 − 15, 15 − 12, 10 − 15) 2	1 − 2 4	3 / 4 0.750	89 / 88 1.011	3
垂井SV 岐阜県	0 (8 − 15, 2 − 15, −) 2	0 (6 − 15, 9 − 15, −) 2		0 (6 − 15, 0 − 15, −) 2	0 − 3 3	0 / 6 0.000	31 / 90 0.344	4
伊勢okage隊 三重県	2 (15 − 11, 16 − 14, −) 0	2 (15 − 9, 12 − 15, 15 − 10) 1	2 (15 − 6, 15 − 0, −) 0		3 − 0 6	6 / 1 6.000	103 / 65 1.585	1

7 コート　　種別:　【ブロンズの部】　　B ブロック

	Dispatch	ダブル	ピノキオ	中川クラブ	勝敗 採点	ｾｯﾄ率	ﾎﾟｲﾝﾄ率	順位
Dispatch 静岡県		0 (15 − 17, 6 − 15, −) 2	2 (15 − 12, 15 − 10, −) 0	2 (15 − 13, 15 − 13, −) 0	2 − 1 5	4 / 2 2.000	81 / 80 1.013	2
ダブル 愛知県	2 (17 − 15, 15 − 6, −) 0		2 (15 − 10, 15 − 6, −) 0	2 (15 − 8, 15 − 12, −) 0	3 − 0 6	6 / 0	92 / 57 1.614	1
ピノキオ 三重県	0 (12 − 15, 10 − 15, −) 2	0 (10 − 15, 6 − 15, −) 2		0 (13 − 15, 10 − 15, −) 2	0 − 3 3	0 / 6 0.000	61 / 90 0.678	4
中川クラブ 愛知県	0 (13 − 15, 13 − 15, −) 2	0 (8 − 15, 12 − 15, −) 2	2 (15 − 13, 15 − 10, −) 0		1 − 2 4	2 / 4 0.500	76 / 83 0.916	3

第1日目　予選リーグ

勝者:　2
敗者:　1
棄権/没収:　0　×

2 コート　　種別:　【シルバーの部】　　A ブロック

	石山クラブ	伊勢okage隊	中川クラブ	Fuji山クラブ	勝敗 採点	ｾｯﾄ率	ﾎﾟｲﾝﾄ率	順位
石山クラブ 岐阜県		0 (12 − 15 / 12 − 15 / −) 2	2 (15 − 13 / 15 − 13 / −) 0	2 (15 − 11 / 13 − 15 / 15 − 12) 1	2 − 1 5	4 / 3 1.333	97 / 94 1.032	2
伊勢okage隊 三重県	2 (15 − 12 / 15 − 12 / −) 0		2 (15 − 8 / 15 − 9 / −) 0	2 (15 − 11 / 15 − 12 / −) 0	3 − 0 6	6 / 0	90 / 64 1.406	1
中川クラブ 愛知県	0 (13 − 15 / 13 − 15 / −) 2	0 (8 − 15 / 9 − 15 / −) 2		1 (11 − 15 / 16 − 14 / 8 − 15) 2	0 − 3 3	1 / 6 0.167	78 / 104 0.750	4
Fuji山クラブ 静岡県	1 (11 − 15 / 15 − 13 / 12 − 15) 2	0 (11 − 15 / 12 − 15 / −) 2	2 (15 − 11 / 14 − 16 / 15 − 8) 1		1 − 2 4	3 / 5 0.600	105 / 108 0.972	3

9 コート　　種別:　【シルバーの部】　　B ブロック

	KISS	知多クラブ	パラダイス磐田	HIRO	勝敗 採点	ｾｯﾄ率	ﾎﾟｲﾝﾄ率	順位
KISS 三重県		0 (14 − 16 / 9 − 15 / −) 2	2 (15 − 12 / 15 − 9 / −) 0	0 (13 − 15 / 11 − 15 / −) 2	1 − 2 4	2 / 4 0.500	77 / 82 0.939	3
知多クラブ 愛知県	2 (16 − 14 / 15 − 9 / −) 0		1 (12 − 15 / 15 − 10 / 13 − 15) 2	1 (16 − 17 / 16 − 14 / 13 − 15) 2	1 − 2 4	4 / 4 1.000	116 / 109 1.064	2
パラダイス磐田 静岡県	0 (12 − 15 / 9 − 15 / −) 2	2 (15 − 12 / 10 − 15 / 15 − 13) 1		0 (4 − 15 / 7 − 15 / −) 2	1 − 2 4	2 / 5 0.400	72 / 100 0.720	4
HIRO 岐阜県	2 (15 − 13 / 15 − 11 / −) 0	2 (17 − 16 / 14 − 16 / 15 − 13) 1	2 (15 − 4 / 15 − 7 / −) 0		3 − 0 6	6 / 1 6.000	106 / 80 1.325	1

移動 コート　　種別:　【レディースの部】　　A ブロック

	や～ぐなぁ	ー（はじめ）	異　舞	LaLe	勝敗 採点	ｾｯﾄ率	ﾎﾟｲﾝﾄ率	順位
や～ぐなぁ 岐阜県		2 (15 − 8 / 14 − 16 / 15 − 12) 1	2 (15 − 12 / 12 − 15 / 15 − 10) 1	2 (16 − 14 / 15 − 9 / −) 0	3 − 0 6	6 / 2 3.000	117 / 96 1.219	1
ー（はじめ） 三重県	1 (8 − 15 / 16 − 14 / 12 − 15) 2		2 (16 − 14 / 10 − 15 / 15 − 6) 1	2 (15 − 12 / 15 − 13 / −) 0	2 − 1 5	5 / 3 1.667	107 / 104 1.029	2
異　舞 愛知県	1 (12 − 15 / 15 − 12 / 10 − 15) 2	1 (14 − 16 / 15 − 10 / 6 − 15) 2		1 (15 − 9 / 13 − 15 / 13 − 15) 2	0 − 3 3	3 / 6 0.500	113 / 122 0.926	4
LaLe 静岡県	0 (14 − 16 / 9 − 15 / −) 2	0 (12 − 15 / 13 − 15 / −) 2	2 (9 − 15 / 15 − 13 / 15 − 13) 1		1 − 2 4	2 / 5 0.400	87 / 102 0.853	3

移動 コート　　種別:　【レディースの部】　　B ブロック

	SESAME	ミラクル	T－SKYママ	石山（ハピネス）	勝敗 採点	ｾｯﾄ率	ﾎﾟｲﾝﾄ率	順位
SESAME 三重県		2 (15 − 11 / 11 − 15 / 15 − 10) 1	0 (13 − 15 / 10 − 15 / −) 2	0 (10 − 15 / 9 − 15 / −) 2	1 − 2 4	2 / 5 0.400	83 / 96 0.865	4
ミラクル 愛知県	1 (11 − 15 / 15 − 11 / 10 − 15) 2		0 (8 − 15 / 9 − 15 / −) 2	2 (15 − 12 / 15 − 12 / −) 0	1 − 2 4	3 / 4 0.750	83 / 95 0.874	3
T－SKYママ 愛知県	2 (15 − 13 / 15 − 10 / −) 0	2 (15 − 8 / 15 − 9 / −) 0		0 (9 − 15 / 14 − 16 / −) 2	2 − 1 5	4 / 2 2.000	83 / 71 1.169	2
石山（ハピネス） 岐阜県	2 (15 − 10 / 15 − 9 / −) 0	0 (12 − 15 / 12 − 15 / −) 2	2 (15 − 9 / 16 − 14 / −) 0		2 − 1 5	4 / 2 2.000	85 / 72 1.181	1

第２９回ソフトバレー・東海ブロックフェスティバル
決勝リーグ結果

【小学生の部】 １・２位グループ

順位	県名	市町村名	チーム名
1	静岡県	伊豆の国市	長岡JVC
2	静岡県	三島市	佐野VSC
3	愛知県	豊田市	浄水クラブ
4	愛知県	豊橋市	豊橋Stars

【小学生の部】 ３・４位グループ

順位	県名	市町村名	チーム名
1	岐阜県	山県市	高富ジュニアバレー
2	三重県	四日市市	橋北
3	三重県	津市	上野女子スポーツ少年団
4	岐阜県	山県市	TSC

【ファミリーの部】 １・２位グループ

順位	県名	市町村名	チーム名
1	静岡県	浜松市	浜松蒲SVC
2	愛知県	稲沢市	レッドビッキーズ A
3	静岡県	磐田市	グリーンオニオン
4	三重県	鈴鹿市	かるてっと

【ファミリーの部】 ３・４位グループ

順位	県名	市町村名	チーム名
1	愛知県	稲沢市	レッドビッキーズ B
2	愛知県	愛西市	ハッピー
3	愛知県	豊川市	おしゃモン
4	岐阜県	郡上郡	クローバードリーム

【ブロンズの部】 １・２位グループ

順位	県名	市町村名	チーム名
1	愛知県	豊明市	REBEL
2	三重県	伊勢市	伊勢okage隊
3	静岡県	焼津市	Dispatch
4	愛知県	半田市	ダブル

【ブロンズの部】 ３・４位グループ

順位	県名	市町村名	チーム名
1	静岡県	菊川市	信号待ちのPP
2	愛知県	名古屋市	中川クラブ
3	三重県	鈴鹿市	ピノキオ
4	岐阜県	不破郡	垂井SV

【スポレクの部】 １・２位グループ

順位	県名	市町村名	チーム名
1	岐阜県	羽島市	ジンギスカン
2	三重県	松阪市	松阪水曜会
3	三重県	津市	Lupin
4	愛知県	稲沢市	レッドビッキーズ

【スポレクの部】 ３・４位グループ

順位	県名	市町村名	チーム名
1	静岡県	島田市	ホッパーズ
2	岐阜県	各務原市	各務SVC
3	愛知県	豊田市	T－SKYプラス
4	静岡県	焼津市	トーマス

【シルバーの部】 １・２位グループ

順位	県名	市町村名	チーム名
1	三重県	伊勢市	伊勢okage隊
2	岐阜県	各務原市	石山クラブ
3	愛知県	半田市	知多クラブ
4	岐阜県	山県市	HIRO

【シルバーの部】 ３・４位グループ

順位	県名	市町村名	チーム名
1	愛知県	名古屋市	中川クラブ
2	三重県	三重郡	KISS
3	静岡県	磐田市	Fuji山クラブ
4	静岡県	磐田市	パラダイス磐田

【レディースの部】 １・２位グループ

順位	県名	市町村名	チーム名
1	三重県	桑名市	一（はじめ）
2	愛知県	豊田市	T－SKYママ
3	岐阜県	岐阜市	や～ぐなぁ
4	岐阜県	各務原市	石山（ハピネス）

【レディースの部】 ３・４位グループ

順位	県名	市町村名	チーム名
1	愛知県	豊橋市	異　舞
2	三重県	いなべ市	SESAME
3	静岡県	掛川市	LaLe
4	愛知県	半田市	ミラクル

第2日目　決勝リーグ

勝者: 2
敗者: 1
棄権/没収: 0　×

1 コート　　種別:　【小学生の部】　　1･2位グループ

	長岡JVC	浄水クラブ	佐野VSC	豊橋Stars	勝敗 採点	ｾｯﾄ率	ﾎﾟｲﾝﾄ率	順位
長岡JVC 静岡県		1 (13 − 15, 15 − 9, 8 − 15) 2	2 (15 − 10, 15 − 12, −) 0	2 (15 − 5, 15 − 10, −) 0	2 − 1 5	5 / 2 2.500	96 / 76 1.263	1
浄水クラブ 愛知県	2 (15 − 13, 9 − 15, 15 − 8) 1		0 (13 − 15, 13 − 15, −) 2	2 (13 − 15, 17 − 16, 15 − 11) 1	2 − 1 5	4 / 4 1.000	110 / 108 1.019	3
佐野VSC 静岡県	0 (10 − 15, 12 − 15, −) 2	2 (15 − 13, 15 − 13, −) 0		2 (15 − 12, 15 − 2, −) 0	2 − 1 5	4 / 2 2.000	82 / 70 1.171	2
豊橋Stars 愛知県	0 (5 − 15, 10 − 15, −) 2	1 (15 − 13, 16 − 17, 11 − 15) 2	0 (12 − 15, 2 − 15, −) 2		0 − 3 3	1 / 6 0.167	71 / 105 0.676	4

10 コート　　種別:　【小学生の部】　　3･4位グループ

	橋北	TSC	高富ジュニアバレー	上野女子スポーツ少年団	勝敗 採点	ｾｯﾄ率	ﾎﾟｲﾝﾄ率	順位
橋北 三重県		2 (15 − 10, 15 − 1, −) 0	1 (15 − 9, 10 − 15, 7 − 15) 2	2 (15 − 10, 15 − 5, −) 0	2 − 1 5	5 / 2 2.500	92 / 65 1.415	2
TSC 岐阜県	0 (10 − 15, 1 − 15, −) 2		0 (11 − 15, 8 − 15, −) 2	0 (9 − 15, 9 − 15, −) 2	0 − 3 3	0 / 6 0.000	48 / 90 0.533	4
高富ジュニアバレー 岐阜県	2 (9 − 15, 15 − 10, 15 − 7) 1	2 (15 − 11, 15 − 8, −) 0		2 (15 − 7, 15 − 6, −) 0	3 − 0 6	6 / 1 6.000	99 / 64 1.547	1
上野女子スポーツ少年団 三重県	0 (10 − 15, 5 − 15, −) 2	2 (15 − 9, 15 − 9, −) 0	0 (7 − 15, 6 − 15, −) 2		1 − 2 4	2 / 4 0.500	58 / 78 0.744	3

5 コート　　種別:　【ファミリーの部】　　1･2位グループ

	レッドビッキーズA	グリーンオニオン	浜松蒲SVC	かるてっと	勝敗 採点	ｾｯﾄ率	ﾎﾟｲﾝﾄ率	順位
レッドビッキーズA 愛知県		2 (15 − 7, 16 − 17, 15 − 8) 1	0 (7 − 15, 13 − 15, −) 2	2 (15 − 12, 16 − 14, −) 0	2 − 1 5	4 / 3 1.333	97 / 88 1.102	2
グリーンオニオン 静岡県	1 (7 − 15, 17 − 16, 8 − 15) 2		0 (9 − 15, 12 − 15, −) 2	2 (15 − 9, 16 − 14, −) 0	1 − 2 4	3 / 4 0.750	84 / 99 0.848	3
浜松蒲SVC 静岡県	2 (15 − 7, 15 − 13, −) 0	2 (15 − 9, 15 − 12, −) 0		2 (15 − 10, 15 − 12, −) 0	3 − 0 6	6 / 0	90 / 63 1.429	1
かるてっと 三重県	0 (12 − 15, 14 − 16, −) 2	0 (9 − 15, 14 − 16, −) 2	0 (10 − 15, 12 − 15, −) 2		0 − 3 3	0 / 6 0.000	71 / 92 0.772	4

6 コート　　種別:　【ファミリーの部】　　3･4位グループ

	ハッピー	クローバードリーム	レッドビッキーズB	おしゃモン	勝敗 採点	ｾｯﾄ率	ﾎﾟｲﾝﾄ率	順位
ハッピー 愛知県		2 (15 − 8, 15 − 9, −) 0	0 (8 − 15, 11 − 15, −) 2	2 (15 − 12, 15 − 11, −) 0	2 − 1 5	4 / 2 2.000	79 / 70 1.129	2
クローバードリーム 岐阜県	0 (8 − 15, 9 − 15, −) 2		0 (7 − 15, 13 − 15, −) 2	0 (13 − 15, 12 − 15, −) 2	0 − 3 3	0 / 6 0.000	62 / 90 0.689	4
レッドビッキーズB 愛知県	2 (15 − 8, 15 − 11, −) 0	2 (15 − 7, 15 − 13, −) 0		2 (15 − 12, 15 − 12, −) 0	3 − 0 6	6 / 0	90 / 63 1.429	1
おしゃモン 愛知県	0 (12 − 15, 11 − 15, −) 2	2 (15 − 13, 15 − 12, −) 0	0 (12 − 15, 12 − 15, −) 2		1 − 2 4	2 / 4 0.500	77 / 85 0.906	3

第2日目　決勝リーグ

勝者:　2
敗者:　1
棄権/没収:　0　×

3 コート　　種別:　【スポレクの部】　1・2位グループ

	松阪水曜会	レッドビッキーズ	ジンギスカン	Lupin	勝敗 採点	ｾｯﾄ率	ﾎﾟｲﾝﾄ率	順位
松阪水曜会 三重県		2 (15-11, 15-12) 0	1 (15-10, 9-15, 11-15) 2	2 (15-11, 15-13) 0	2 - 1 5	5 / 2 2.500	95 / 87 1.092	2
レッドビッキーズ 愛知県	0 (11-15, 12-15) 2		0 (13-15, 13-15) 2	1 (17-16, 9-15, 13-15) 2	0 - 3 3	1 / 6 0.167	88 / 106 0.830	4
ジンギスカン 岐阜県	2 (10-15, 15-9, 15-11) 1	2 (15-13, 15-13) 0		2 (15-10, 15-13) 0	3 - 0 6	6 / 1 6.000	100 / 84 1.190	1
Lupin 三重県	0 (11-15, 13-15) 2	2 (16-17, 15-9, 15-13) 1	0 (10-15, 13-15) 2		1 - 2 4	2 / 5 0.400	93 / 99 0.939	3

8 コート　　種別:　【スポレクの部】　3・4位グループ

	各務SVC	ホッパーズ	T－SKYプラス	トーマス	勝敗 採点	ｾｯﾄ率	ﾎﾟｲﾝﾄ率	順位
各務SVC 岐阜県		1 (15-11, 13-15, 13-15) 2	2 (15-10, 15-13) 0	1 (15-6, 11-15, 14-16) 2	1 - 2 4	4 / 4 1.000	111 / 101 1.099	2
ホッパーズ 静岡県	2 (11-15, 15-13, 15-13) 1		2 (10-15, 15-8, 15-9) 1	2 (15-8, 15-10) 0	3 - 0 6	6 / 2 3.000	111 / 91 1.220	1
T－SKYプラス 愛知県	0 (10-15, 13-15) 2	1 (15-10, 8-15, 9-15) 2		2 (16-14, 13-15, 15-13) 1	1 - 2 4	3 / 5 0.600	99 / 112 0.884	3
トーマス 静岡県	2 (6-15, 15-11, 16-14) 1	0 (8-15, 10-15) 2	1 (14-16, 15-13, 13-15) 2		1 - 2 4	3 / 5 0.600	97 / 114 0.851	4

4 コート　　種別:　【ブロンズの部】　1・2位グループ

	伊勢okage隊	REBEL	ダブル	Dispatch	勝敗 採点	ｾｯﾄ率	ﾎﾟｲﾝﾄ率	順位
伊勢okage隊 三重県		0 (14-16, 8-15) 2	2 (15-10, 13-15, 15-7) 1	2 (13-15, 16-14, 17-16) 1	2 - 1 5	4 / 4 1.000	111 / 108 1.028	2
REBEL 愛知県	2 (16-14, 15-8) 0		2 (15-7, 17-15) 0	2 (15-9, 15-12) 0	3 - 0 6	6 / 0	93 / 65 1.431	1
ダブル 愛知県	1 (10-15, 15-13, 7-15) 2	0 (7-15, 15-17) 2		1 (10-15, 16-14, 10-15) 2	0 - 3 3	2 / 6 0.333	90 / 119 0.756	4
Dispatch 静岡県	1 (15-13, 14-16, 16-17) 2	0 (9-15, 12-15) 2	2 (15-10, 14-16, 15-10) 1		1 - 2 4	3 / 5 0.600	110 / 112 0.982	3

7 コート　　種別:　【ブロンズの部】　3・4位グループ

	信号待ちのPP	垂井SV	中川クラブ	ピノキオ	勝敗 採点	ｾｯﾄ率	ﾎﾟｲﾝﾄ率	順位
信号待ちのPP 静岡県		2 (15-6, 15-11) 0	2 (17-15, 10-15, 15-10) 1	2 (15-12, 15-11) 0	3 - 0 6	6 / 1 6.000	102 / 80 1.275	1
垂井SV 岐阜県	0 (6-15, 11-15) 2		0 (11-15, 6-15) 2	0 (13-15, 15-17) 2	0 - 3 3	0 / 6 0.000	62 / 92 0.674	4
中川クラブ 愛知県	1 (15-17, 15-10, 10-15) 2	2 (15-11, 15-6) 0		2 (15-10, 15-11) 0	2 - 1 5	5 / 2 2.500	100 / 80 1.250	2
ピノキオ 三重県	0 (12-15, 11-15) 2	2 (15-13, 17-15) 0	0 (10-15, 11-15) 2		1 - 2 4	2 / 4 0.500	76 / 88 0.864	3

第2日目　決勝リーグ

勝者:　2
敗者:　1
棄権/没収:　0　×

2 コート　　種別:　【シルバーの部】　1・2位グループ

	伊勢okage隊	石山クラブ	HIRO	知多クラブ	勝敗 採点	ｾｯﾄ率	ﾎﾟｲﾝﾄ率	順位
伊勢okage隊 三重県		2 (15 − 10, 16 − 14, −) 0	2 (15 − 6, 15 − 9, −) 0	2 (17 − 16, 15 − 12, −) 0	3 − 0 6	6 / 0	93 / 67 1.388	1
石山クラブ 岐阜県	0 (10 − 15, 14 − 16, −) 2		1 (15 − 10, 11 − 15, 14 − 16) 2	2 (15 − 10, 15 − 12, −) 0	1 − 2 4	3 / 4 0.750	94 / 94 1.000	2
HIRO 岐阜県	0 (6 − 15, 9 − 15, −) 2	2 (10 − 15, 15 − 11, 16 − 14) 1		0 (9 − 15, 10 − 15, −) 2	1 − 2 4	2 / 5 0.400	75 / 100 0.750	4
知多クラブ 愛知県	0 (16 − 17, 12 − 15, −) 2	0 (10 − 15, 12 − 15, −) 2	2 (15 − 9, 15 − 10, −) 0		1 − 2 4	2 / 4 0.500	80 / 81 0.988	3

9 コート　　種別:　【シルバーの部】　3・4位グループ

	Fuji山クラブ	中川クラブ	KISS	パラダイス磐田	勝敗 採点	ｾｯﾄ率	ﾎﾟｲﾝﾄ率	順位
Fuji山クラブ 静岡県		0 (10 − 15, 14 − 16, −) 2	0 (9 − 15, 11 − 15, −) 2	2 (15 − 9, 15 − 11, −) 0	1 − 2 4	2 / 4 0.500	74 / 81 0.914	3
中川クラブ 愛知県	2 (15 − 10, 16 − 14, −) 0		2 (11 − 15, 15 − 12, 15 − 11) 1	2 (15 − 10, 15 − 5, −) 0	3 − 0 6	6 / 1 6.000	102 / 77 1.325	1
KISS 三重県	2 (15 − 9, 15 − 11, −) 0	1 (15 − 11, 12 − 15, 11 − 15) 2		2 (16 − 17, 15 − 10, 15 − 9) 1	2 − 1 5	5 / 3 1.667	114 / 97 1.175	2
パラダイス磐田 静岡県	0 (9 − 15, 11 − 15, −) 2	0 (10 − 15, 5 − 15, −) 2	1 (17 − 16, 10 − 15, 9 − 15) 2		0 − 3 3	1 / 6 0.167	71 / 106 0.670	4

移動 コート　　種別:　【レディースの部】　1・2位グループ

	や～ぐなぁ	ー（はじめ）	石山（ハピネス）	T－SKYママ	勝敗 採点	ｾｯﾄ率	ﾎﾟｲﾝﾄ率	順位
や～ぐなぁ 岐阜県		0 (11 − 15, 11 − 15, −) 2	2 (8 − 15, 15 − 9, 15 − 13) 1	0 (16 − 17, 10 − 15, −) 2	1 − 2 4	2 / 5 0.400	86 / 99 0.869	3
ー（はじめ） 三重県	2 (15 − 11, 15 − 11, −) 0		2 (15 − 12, 15 − 5, −) 0	2 (15 − 8, 10 − 15, 15 − 7) 1	3 − 0 6	6 / 1 6.000	100 / 69 1.449	1
石山（ハピネス） 岐阜県	1 (15 − 8, 9 − 15, 13 − 15) 2	0 (12 − 15, 5 − 15, −) 2		0 (16 − 17, 15 − 17, −) 2	0 − 3 3	1 / 6 0.167	85 / 102 0.833	4
T－SKYママ 愛知県	2 (17 − 16, 15 − 10, −) 0	1 (8 − 15, 15 − 10, 7 − 15) 2	2 (17 − 16, 17 − 15, −) 0		2 − 1 5	5 / 2 2.500	96 / 97 0.990	2

移動 コート　　種別:　【レディースの部】　3・4位グループ

	LaLe	異　舞	ミラクル	SESAME	勝敗 採点	ｾｯﾄ率	ﾎﾟｲﾝﾄ率	順位
LaLe 静岡県		0 (4 − 15, 10 − 15, −) 2	2 (15 − 4, 15 − 12, −) 0	1 (15 − 9, 13 − 15, 14 − 16) 2	1 − 2 4	3 / 4 0.750	86 / 86 1.000	3
異　舞 愛知県	2 (15 − 4, 15 − 10, −) 0		2 (15 − 10, 11 − 15, 15 − 13) 1	1 (15 − 9, 11 − 15, 13 − 15) 2	2 − 1 5	5 / 3 1.667	110 / 91 1.209	1
ミラクル 愛知県	0 (4 − 15, 12 − 15, −) 2	1 (10 − 15, 15 − 11, 13 − 15) 2		2 (15 − 4, 10 − 15, 15 − 12) 1	1 − 2 4	3 / 5 0.600	94 / 102 0.922	4
SESAME 三重県	2 (9 − 15, 15 − 13, 16 − 14) 1	2 (9 − 15, 15 − 11, 15 − 13) 1	1 (4 − 15, 15 − 10, 12 − 15) 2		2 − 1 5	5 / 4 1.250	110 / 121 0.909	2

ハンディキャップ部

［掲載大会］

- 第20回静岡県障害者スポーツ大会「わかふじスポーツ大会」バレーボール競技

第20回静岡県障害者スポーツ大会「わかふじ大会」
バレーボール競技

2019/9/23
於:静岡市北部体育館

＜知的の部＞

男子

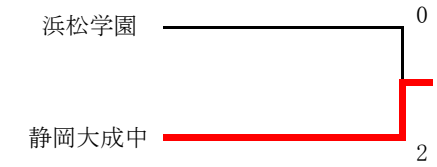

＜精神の部＞

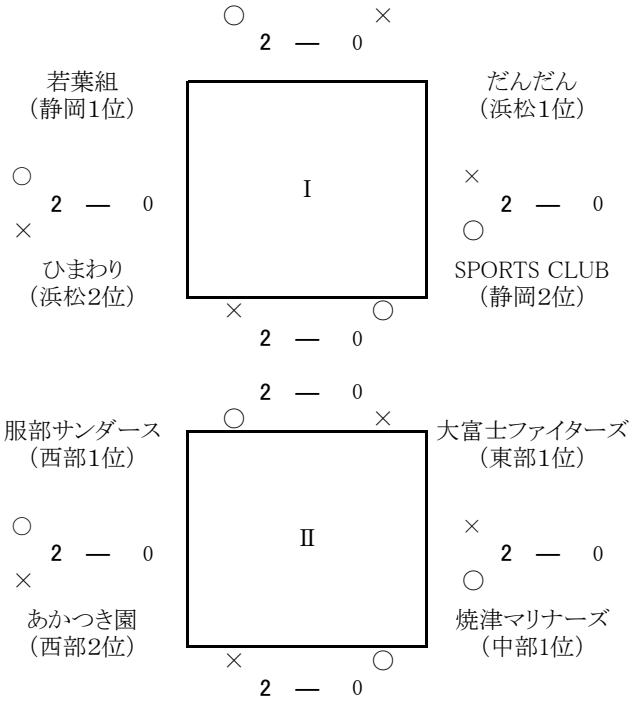

【決勝戦】

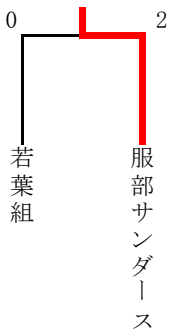

【3位決定戦】

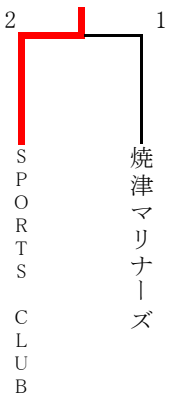

優勝	服部サンダース
準優勝	若葉組
第3位	SPORTS CLUB

ヤングクラブ部

［掲載大会］

- 第17回静岡県ヤングクラブバレーボール大会（U-14競技型）兼
  第22回全国ヤングバレーボールクラブ男女優勝大会　静岡県予選

  → 第22回全国ヤングバレーボールクラブ男女優勝大会(U-14)

- 第17回静岡県ヤングクラブバレーボール大会（U-19競技型）兼
  第22回全国ヤングバレーボールクラブ男女優勝大会　静岡県予選

  → 第22回全国ヤングバレーボールクラブ男女優勝大会(U-19)

- 第17回 静岡県ヤングバレーボールクラブ男女優勝大会

- 第11回「静岡の風」ヤングクラブバレーボール優勝大会

- 第17回アローズカップ争奪ヤングクラブバレーボール大会

  （感染症拡大防止のため、中止となりました）

第17回静岡県ヤングクラブバレーボール大会
兼　第22回全国ヤングバレーボールクラブ男女優勝大会　静岡県予選

【Ｕ１４競技型 男子】

大会期日　令和元年　５月　５日
大会会場　東レ三島工場体育館

〈予選グループ戦〉

Aグループ

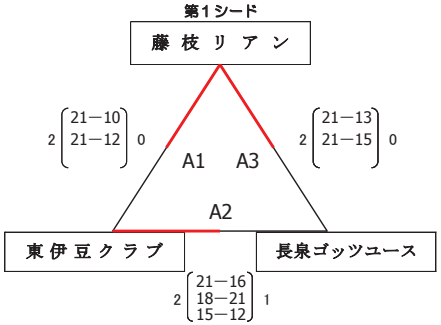

Bグループ

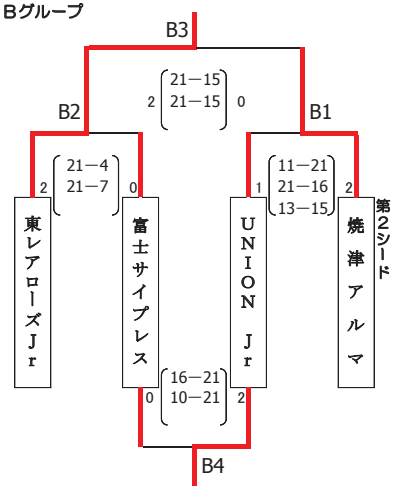

〈決勝トーナメント戦〉

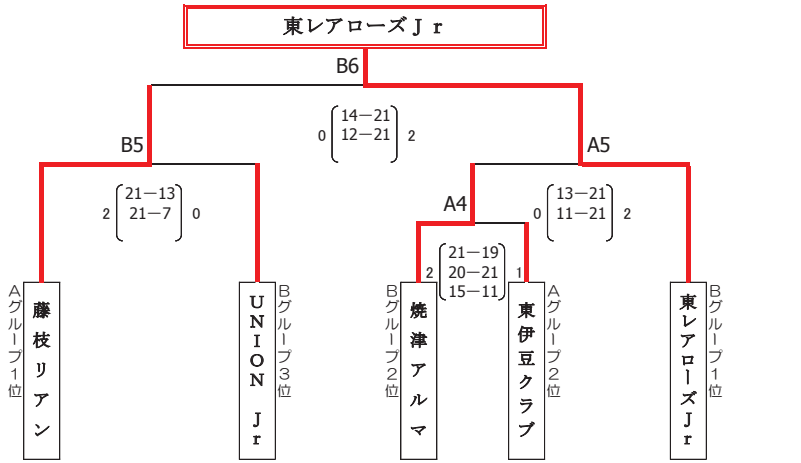

優　勝
東レアローズＪｒ

第三位
焼津アルマ

準優勝
藤枝リアン

第三位
ＵＮＩＯＮ　Ｊｒ

第17回静岡県ヤングクラブバレーボール大会
兼　第22回全国ヤングバレーボールクラブ男女優勝大会　静岡県予選

【Ｕ１４競技型 女子】

大会期日　令和元年　５月　５日
大会会場
Ａ・Ｂコート　三島市立北小学校体育館
Ｃ・Ｄコート　ウェルピアながいずみ

〈予選グループ戦〉

Aグループ

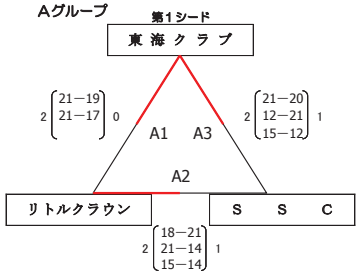

Bグループ

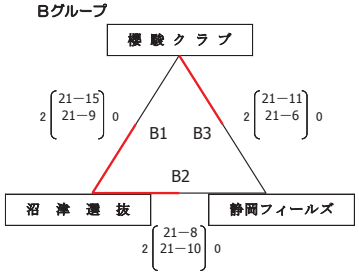

Cグループ

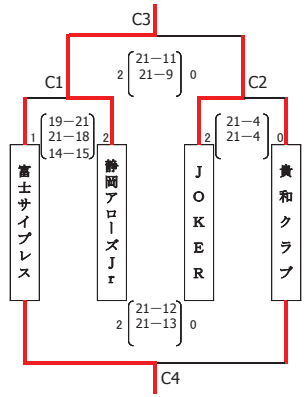

優　勝
静岡アローズＪｒ

準優勝
櫻験クラブ

第三位
富士サイプレス

第三位
東海クラブ

〈決勝トーナメント戦〉

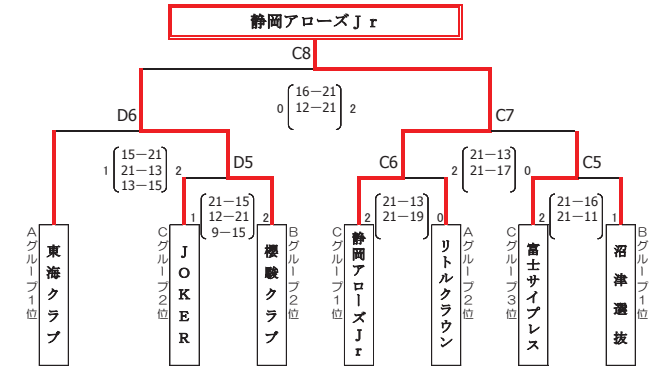

第22回全国ヤングバレーボールクラブ男女優勝大会 予選結果　《U-14男子》

2019年9月21日

A　グループ

アローズJr.	2	21 - 6 21 - 5	0	山梨クラブ男子	
アローズJr.	2	21 - 17 20 - 21 15 - 12	1	佐世保MAX	
佐世保MAX	2	21 - 11 21 - 11	0	山梨クラブ男子	

1位	アローズJr.	静岡県
2位	佐世保MAX	長崎県
3位	山梨クラブ男子	山梨県

B　グループ

西濃ジュニア（男子）	2	21 - 13 13 - 21 15 - 11	1	つくばユナイテッドサンガイアユース	
ALL HANSHIN	2	21 - 20 21 - 16	0	西濃ジュニア（男子）	
つくばユナイテッドサンガイアユース	2	21 - 20 18 - 21 15 - 14	1	ALL HANSHIN	

1位	ALL HANSHIN	兵庫県
2位	つくばユナイテッドサンガイアユース	茨城県
3位	西濃ジュニア（男子）	岐阜県

C　グループ

TEAM i	2	21 - 18 19 - 21 15 - 4	1	豊田合成トレフェルサU14	
豊田合成トレフェルサU14	2	21 - 14 21 - 16	0	TS.エクシード	
TEAM i	2	21 - 12 21 - 9	0	TS.エクシード	

1位	TEAM i	宮城県
2位	豊田合成トレフェルサU14	愛知県
3位	TS.エクシード	鳥取県

D　グループ

ヴィアティン三重U14	2	21 - 17 21 - 9	0	OWLS男子	
ヴィアティン三重U14	2	21 - 19 21 - 15	0	PROGRESS倉敷	
PROGRESS倉敷	2	21 - 15 19 - 21 15 - 11	1	OWLS男子	

1位	ヴィアティン三重U14	三重県
2位	PROGRESS倉敷	岡山県
3位	OWLS男子	岩手県

大会実行委員会

第22回全国ヤングバレーボールクラブ男女優勝大会 トーナメント戦結果《U－14 男子》

2019/9/22

（決勝トーナメント）

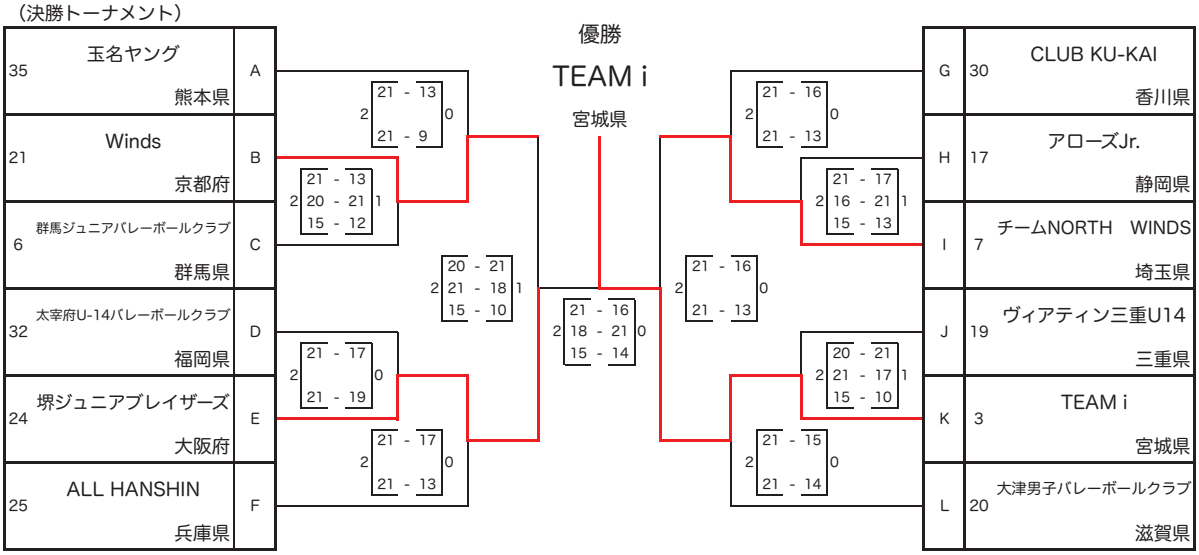

（２部－Ａ）

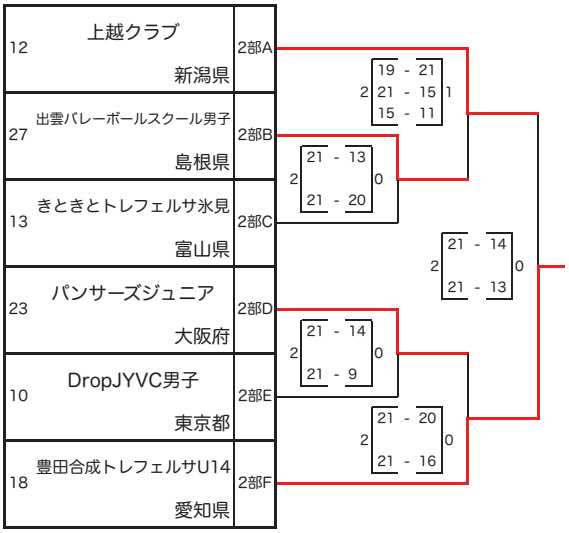

（２部－Ｂ）

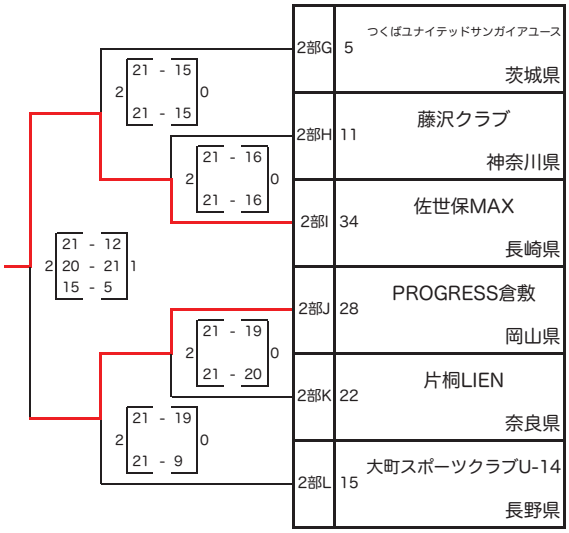

（３部－Ａ）

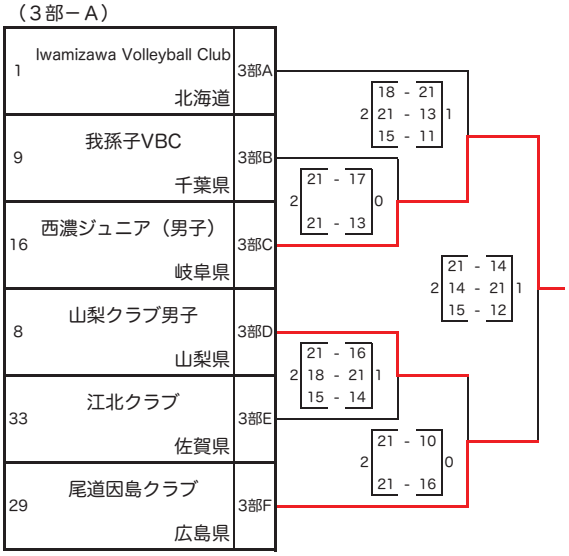

（３部－Ｂ）

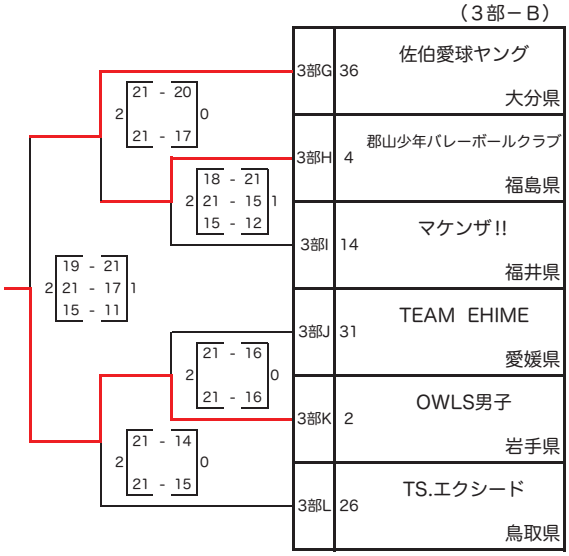

第22回全国ヤングバレーボールクラブ男女優勝大会 予選結果　《U-14女子》

2019年9月21日

I　グループ

櫻駿バレーボールクラブ	2	21 - 11 21 - 13	0	二本松クリサンセマムVBC	
兵庫はりまヤングバレーボールクラブ	2	21 - 10 16 - 21 15 - 3	1	櫻駿バレーボールクラブ	
兵庫はりまヤングバレーボールクラブ	2	21 - 17 21 - 15	0	二本松クリサンセマムVBC	

1位	兵庫はりまヤングバレーボールクラブ	兵庫県
2位	櫻駿バレーボールクラブ	静岡県
3位	二本松クリサンセマムVBC	福島県

J　グループ

DropJYVC女子	2	21 - 18 21 - 17	0	きときと氷見ジュニア	
出雲バレーボールスクール	2	21 - 19 21 - 20	0	きときと氷見ジュニア	
DropJYVC女子	2	21 - 12 20 - 21 15 - 7	1	出雲バレーボールスクール	

1位	DropJYVC女子	東京都
2位	出雲バレーボールスクール	島根県
3位	きときと氷見ジュニア	富山県

K　グループ

西濃ジュニア女子	2	21 - 12 21 - 6	0	Maharoバレーボールクラブ	
大和スポーツ少年団	2	21 - 16 13 - 21 15 - 9	1	西濃ジュニア女子	
大和スポーツ少年団	2	21 - 17 21 - 8	0	Maharoバレーボールクラブ	

1位	大和スポーツ少年団	広島県
2位	西濃ジュニア女子	岐阜県
3位	Maharoバレーボールクラブ	栃木県

L　グループ

STINGS Jr. OCEAN WINS	2	21 - 7 21 - 10	0	OWLS女子	
STINGS Jr. OCEAN WINS	2	21 - 13 21 - 10	0	豊中ヤング	
OWLS女子	2	21 - 19 17 - 21 15 - 8	1	豊中ヤング	

1位	STINGS Jr. OCEAN WINS	愛知県
2位	OWLS女子	岩手県
3位	豊中ヤング	大阪府

大会実行委員会

第22回全国ヤングバレーボールクラブ男女優勝大会 予選結果　《U-14女子》

2019年9月21日

M　グループ

TEAM-K	2	21 - 14 21 - 11	0	GIPFEL	
佐賀バレーボールクラブU-14女子	2	21 - 10 20 - 21 15 - 6	1	GIPFEL	
佐賀バレーボールクラブU-14女子	2	21 - 14 21 - 17	0	TEAM-K	

1位	佐賀バレーボールクラブU-14女子	佐賀県
2位	TEAM-K	新潟県
3位	GIPFEL	滋賀県

N　グループ

WINDS VOLLEYBALL ACADEMY	2	21 - 19 21 - 12	0	岡谷選抜バレーボールクラブ	
岡谷選抜バレーボールクラブ	2	21 - 6 21 - 10	0	北九州U14クラブ ブルースプリングス	
北九州U14クラブ ブルースプリングス	2	18 - 21 21 - 13 15 - 10	1	WINDS VOLLEYBALL ACADEMY	

1位	WINDS VOLLEYBALL ACADEMY	青森県
2位	岡谷選抜バレーボールクラブ	長野県
3位	北九州U14クラブ ブルースプリングス	福岡県

O　グループ

飛騨バレーボールクラブ	2	21 - 12 21 - 15	0	上富良野ＪＶＴ	
飛騨バレーボールクラブ	2	16 - 21 21 - 15 15 - 9	1	八代ドリーム	
八代ドリーム	2	21 - 10 20 - 21 15 - 6	1	上富良野ＪＶＴ	

1位	飛騨バレーボールクラブ	岐阜県
2位	八代ドリーム	熊本県
3位	上富良野ＪＶＴ	北海道

P　グループ

静岡アローズJr	2	21 - 12 21 - 19	0	宮城クラブ	
静岡アローズJr	2	21 - 14 21 - 11	0	JHS-8	
宮城クラブ	2	21 - 11 21 - 12	0	JHS-8	

1位	静岡アローズJr	静岡県
2位	宮城クラブ	宮城県
3位	JHS-8	徳島県

大会実行委員会

第22回全国ヤングバレーボールクラブ男女優勝大会 トーナメント戦結果《U－14 女子》

2019/9/22

（決勝トーナメント）

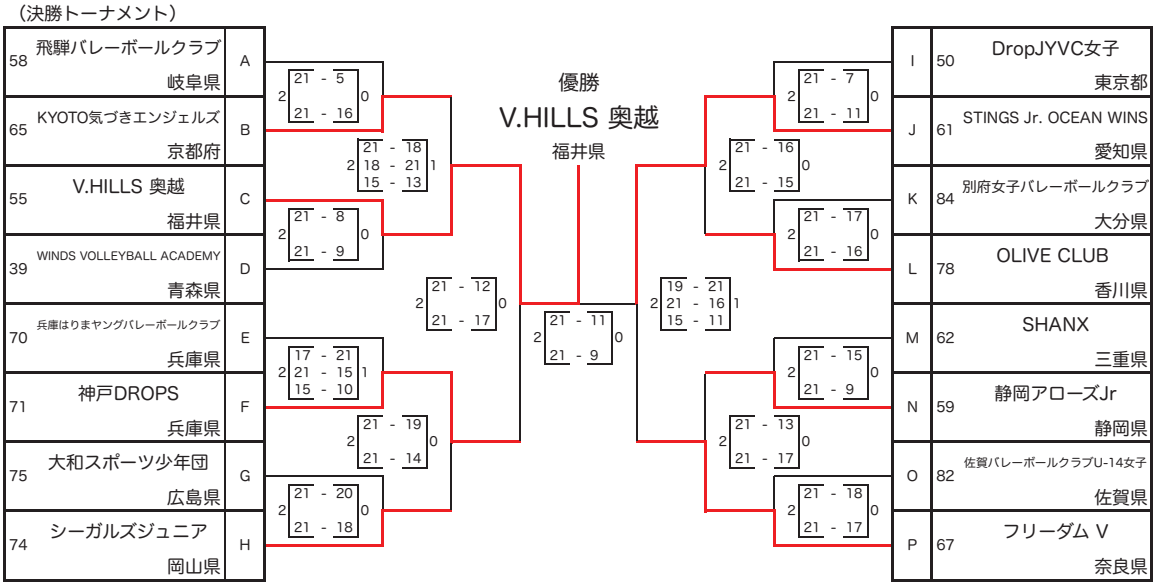

（２部-A）

（２部-B）

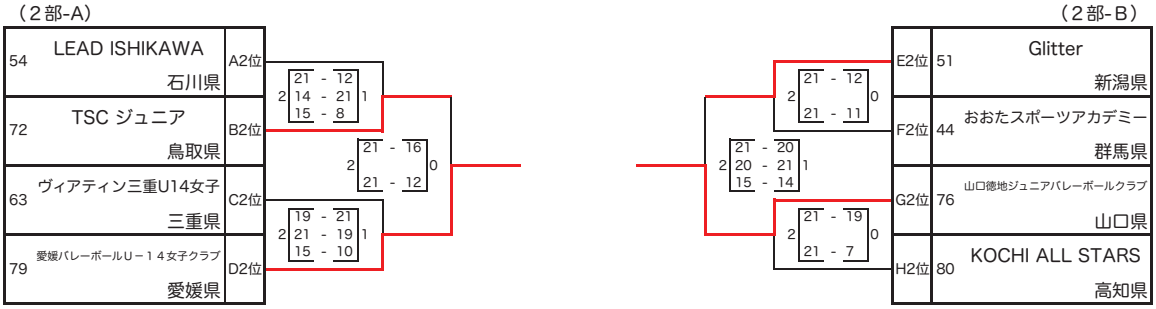

（２部-C）

（２部-D）

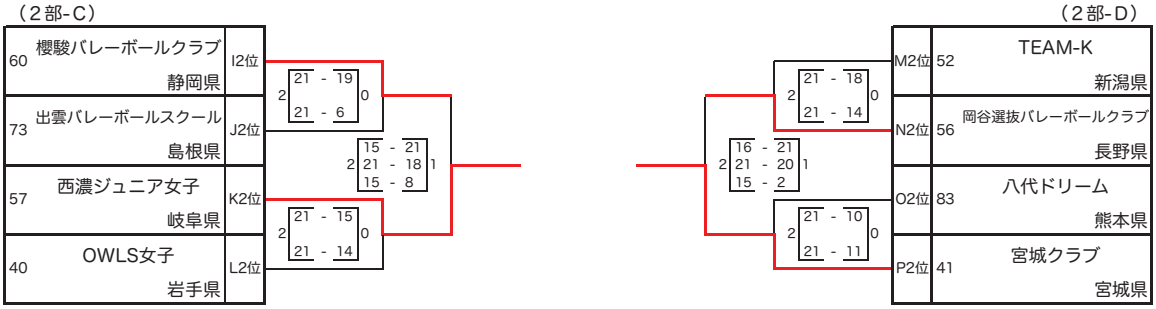

（３部-A）

（３部-B）

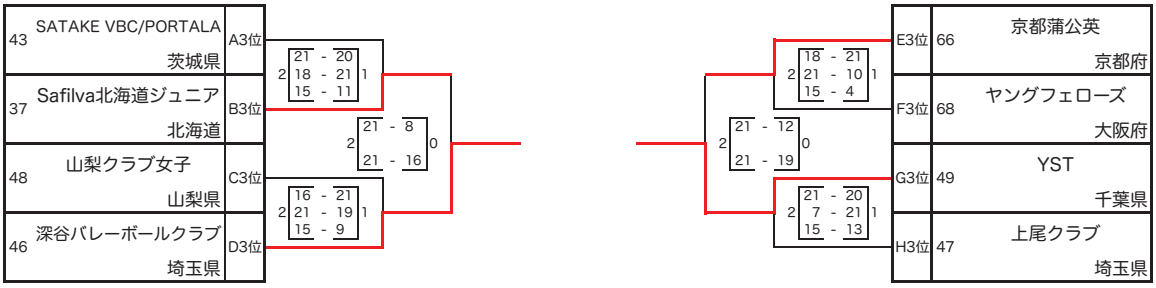

（３部-C）

（３部-D）

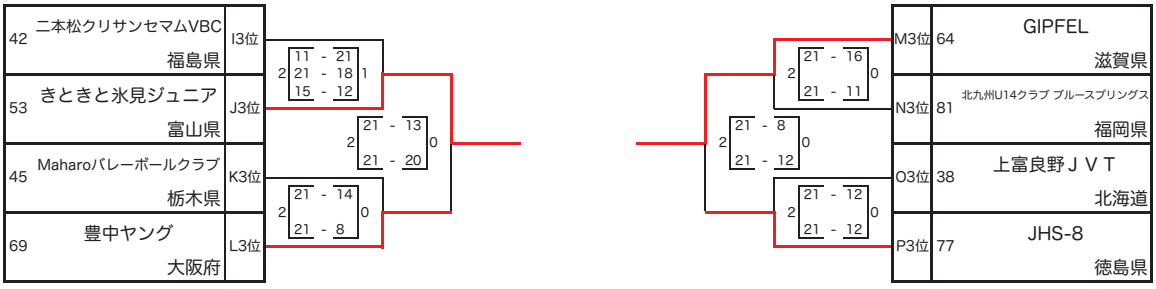

第17回静岡県ヤングクラブバレーボール大会
兼　第22回全国ヤングバレーボールクラブ男女優勝大会　静岡県予選

【Ｕ１９競技型　女子】

大会期日　令和元年7月7日
大会会場　富士市立大淵中学校体育館

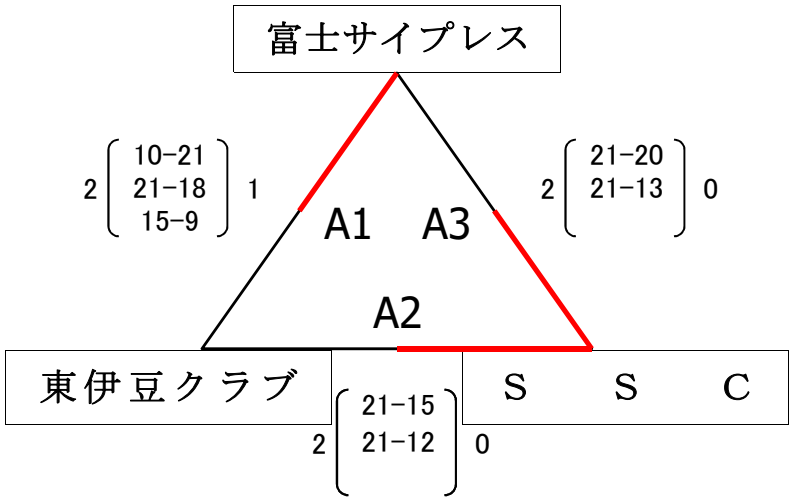

優　勝
S S C

準優勝
富士サイプレス

第三位
東伊豆クラブ

【Ｕ１９競技型　男子】

大会期日　令和元年7月7日
大会会場　富士市立大淵中学校体育館

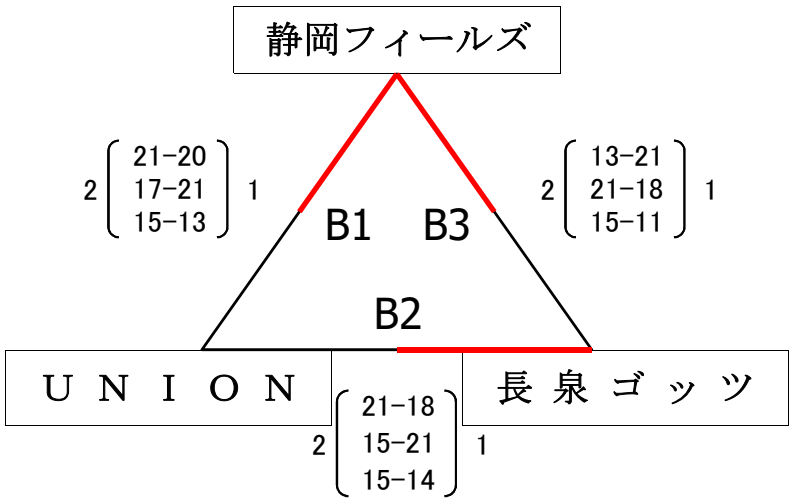

優　勝
静岡フィールズ

準優勝
長泉ゴッツ

第三位
ＵＮＩＯＮ

第22回全国ヤングバレーボールクラブ男女優勝大会 予選結果　《U-19男子》

2019年9月21日

A　グループ

DBF	2	21 - 19 16 - 21 15 - 12	1	Warriors男子
Warriors男子	2	21 - 5 21 - 11	0	KVCホエールズ
静岡フィールズU19	2	21 - 8 18 - 21 15 - 8	1	KVCホエールズ
DBF	2	21 - 18 21 - 18	0	静岡フィールズU19

1位	DBF	長野県
2位	Warriors男子	京都府
3位	静岡フィールズU19	静岡県
4位	KVCホエールズ	熊本県

B　グループ

岐南工業VC	2	21 - 17 21 - 12	0	大津男子バレーボールクラブOB's
大津男子バレーボールクラブOB's	2	21 - 7 21 - 4	0	博多スポーツクラブ
岐南工業VC	2	20 - 21 21 - 7 15 - 8	1	博多スポーツクラブ

1位	岐南工業VC	岐阜県
2位	大津男子バレーボールクラブOB's	滋賀県
3位	博多スポーツクラブ	福岡県

C　グループ

SADO Redseabreams	2	21 - 10 21 - 11	0	名古屋鯱メープルグリーン
名古屋鯱メープルグリーン	2	21 - 18 10 - 21 15 - 11	1	Kobe phoenix
SADO Redseabreams	2	12 - 21 21 - 17 15 - 10	1	Kobe phoenix

1位	SADO Redseabreams	新潟県
2位	名古屋鯱メープルグリーン	愛知県
3位	Kobe phoenix	兵庫県

D　グループ

Zeal	2	16 - 21 21 - 15 15 - 9	1	LARKS U19
LARKS U19	2	21 - 18 21 - 13	0	One's youth
One's youth	2	21 - 16 17 - 21 15 - 12	1	Zeal

1位	LARKS U19	三重県
2位	Zeal	東京都
3位	One's youth	大阪府

大会実行委員会

第22回全国ヤングバレーボールクラブ男女優勝大会 予選結果　《U-19女子》

2019年9月21日

A　グループ

OCEAN WINS U19	2	21 - 18 20 - 21 15 - 6	1	GIPFEL19	
GIPFEL19	2	21 - 11 21 - 11	0	SKY	
OCEAN WINS U19	2	21 - 13 21 - 10	0	SKY	

1位	OCEAN WINS U19	愛知県
2位	GIPFEL19	滋賀県
3位	SKY	島根県

B　グループ

SUZUKA	2	21 - 16 21 - 5	0	辰野ＶＢＣ	
SUZUKA	2	21 - 5 21 - 10	0	RIFUVBC	
辰野ＶＢＣ	2	21 - 11 21 - 11	0	RIFUVBC	

1位	SUZUKA	三重県
2位	辰野ＶＢＣ	長野県
3位	RIFUVBC	奈良県

C　グループ

あげおスターズＵ－１９	2	21 - 17 21 - 7	0	Warriors女子	
SOLEIL	2	18 - 21 21 - 15 15 - 10	1	Warriors女子	
あげおスターズＵ－１９	2	21 - 12 21 - 11	0	SOLEIL	

1位	あげおスターズＵ－１９	埼玉県
2位	SOLEIL	福岡県
3位	Warriors女子	京都府

D　グループ

ssc u-19	2	21 - 5 21 - 10	0	玉櫛One's youth	
Spring	2	21 - 6 21 - 19	0	玉櫛One's youth	
Spring	2	20 - 21 21 - 8 15 - 11	1	ssc u-19	

1位	Spring	佐賀県
2位	ssc u-19	静岡県
3位	玉櫛One's youth	大阪府

大会実行委員会

第22回全国ヤングバレーボールクラブ男女優勝大会 トーナメント戦結果

2019/9/22

《Ｕ－１９ 男子》

（決勝トーナメント）

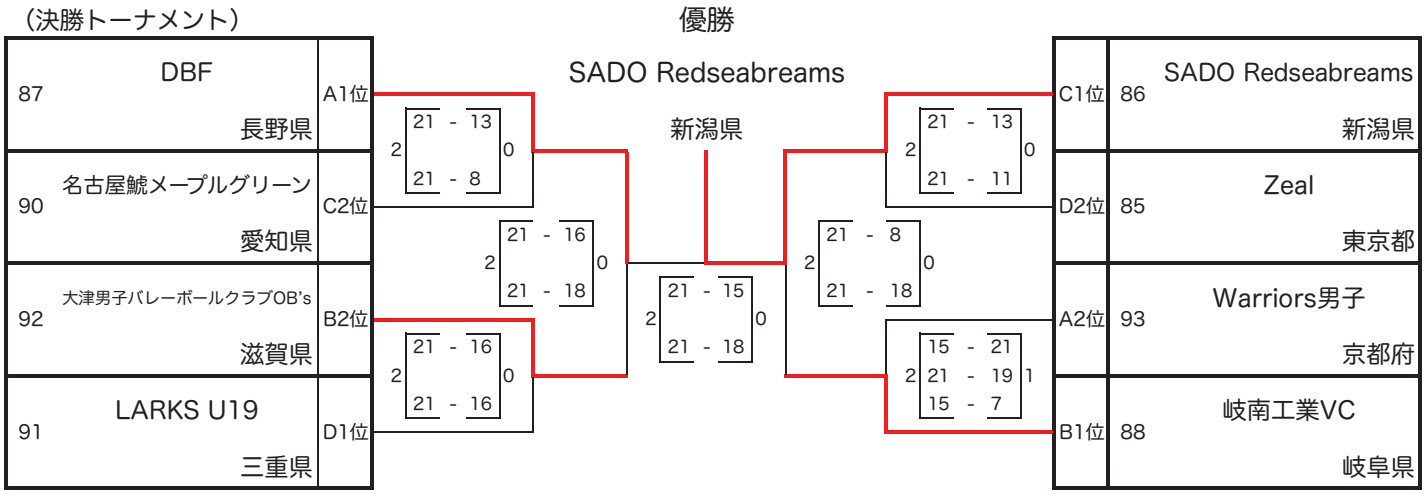

（２　部）

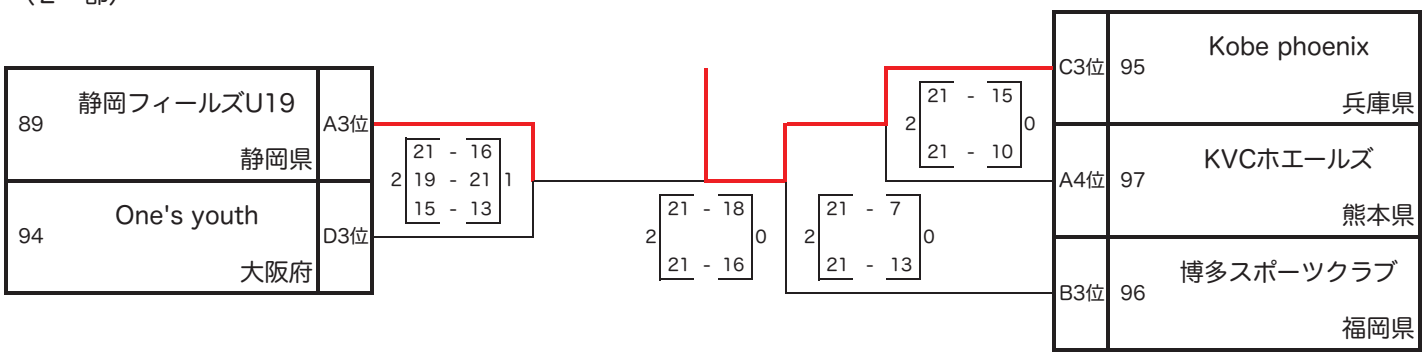

《Ｕ－１９ 女子》

（決勝トーナメント）

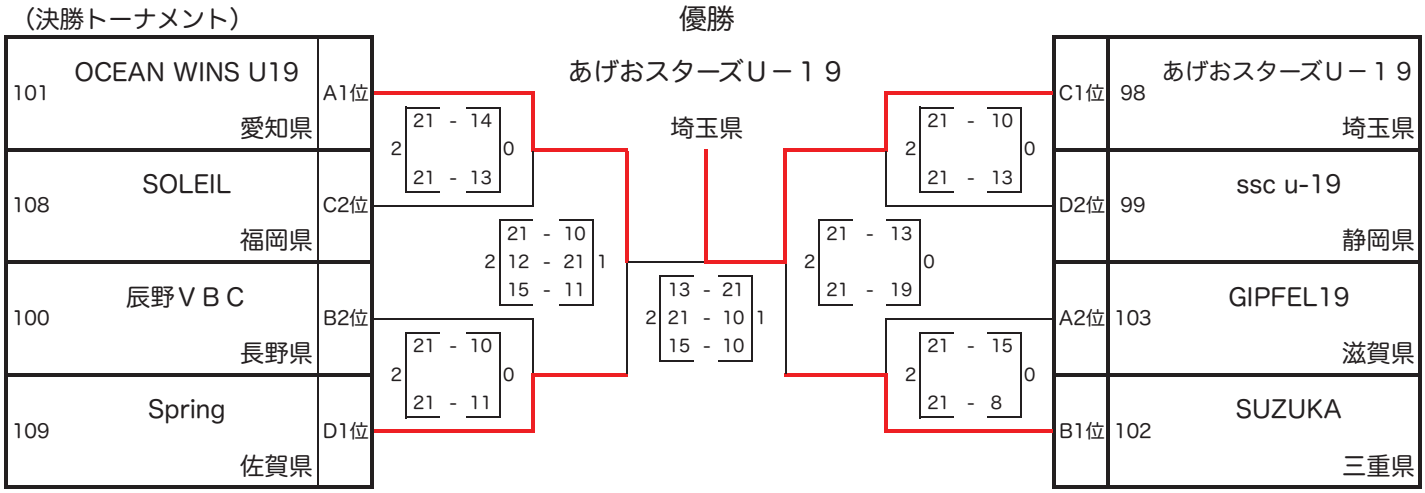

（２　部）

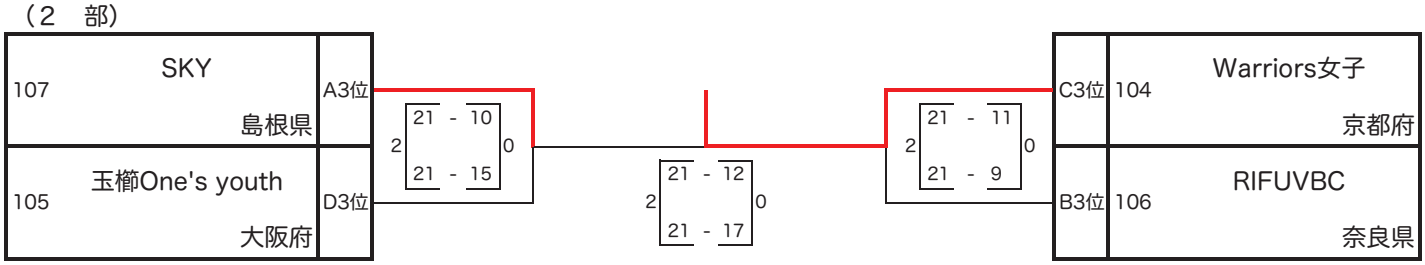

第１７回静岡県ヤングバレーボールクラブ男女優勝大会

Ｕ１４生涯型 男子　　会場：特種東海製紙体育館　　2019. 8. 11

〈予選グループ戦〉　Aグループ　　Bグループ

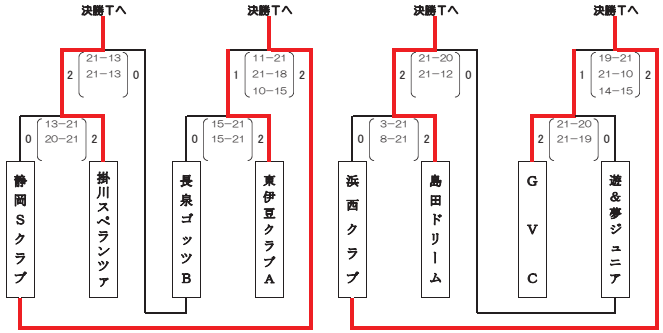

Cグループ

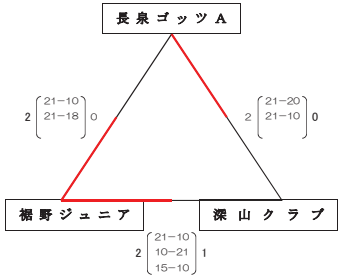

Ｕ１４生涯型 男子

〈決勝トーナメント戦〉

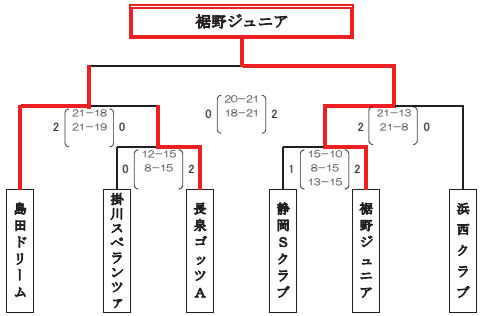

優　勝	第三位
裾野ジュニア	浜西クラブ
準優勝	第三位
島田ドリーム	長泉ゴッツＡ

第１７回静岡県ヤングバレーボールクラブ男女優勝大会

Ｕ１４生涯型 女子１部　　会場：このはなアリーナ（メイン）　　2019. 8. 11

〈予選グループ戦〉　Aグループ　　Bグループ

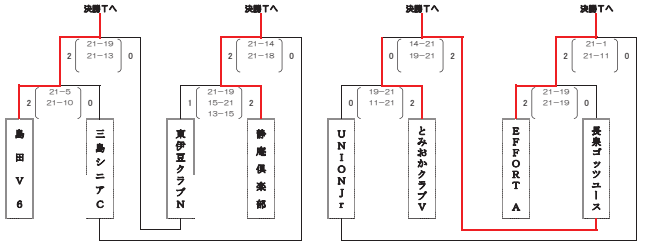

Cグループ

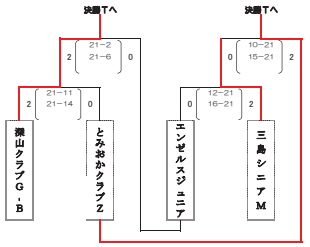

Ｕ１４生涯型 女子１部

〈決勝トーナメント戦〉

＊フリー抽選

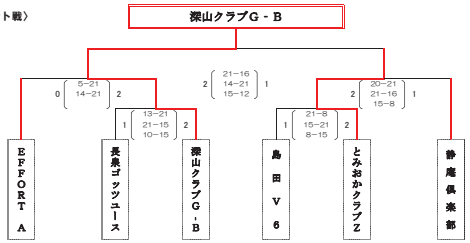

〈入れ替え順位決定トーナメント戦〉

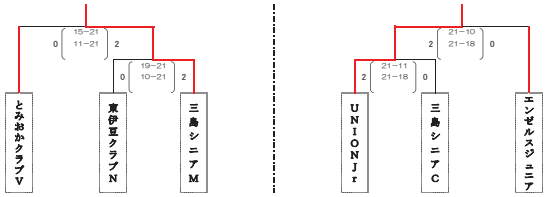

優　勝	第７位　　１部残留
深山クラブG-B	三島シニアM
準優勝	第７位　　１部残留
とみおかクラブZ	ＵＮＩＯＮＪｒ
第３位	第９位　　２部降格
ＥＦＦＯＲＴ　Ａ	とみおかクラブV
第３位	第９位　　２部降格
静鹿倶楽部	エンゼルスジュニア
第５位　　１部残留	第11位　　２部降格
長泉ゴッツユース	東伊豆クラブN
第５位　　１部残留	第11位　　２部降格
島田Ｖ６	三島シニアC

第１７回静岡県ヤングバレーボールクラブ男女優勝大会

Ｕ１４生涯型 女子２部　　会場：このはなアリーナ（メイン、サブ）　2019. 8. 11

〈予選グループ戦〉　Aグループ　　Bグループ

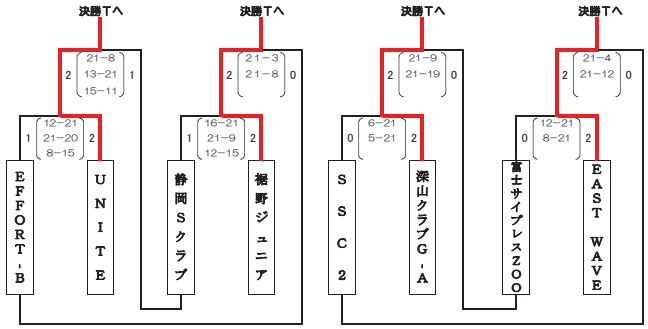

Ｕ１４生涯型 女子２部

〈決勝トーナメント戦〉

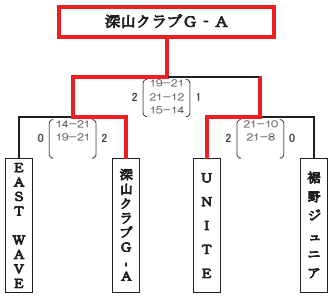

〈入れ替え順位決定トーナメント戦〉

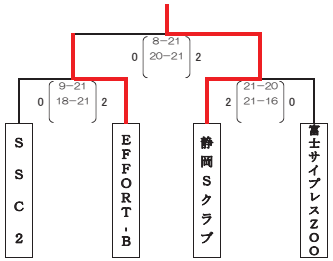

優　勝　　１部昇格	第５位　　２部残留予定
深山クラブＧ－Ａ	静岡Ｓクラブ
準優勝　　１部昇格	第５位　　２部残留予定
ＵＮＩＴＥ	ＥＦＦＯＲＴ－Ｂ
第３位　　１部昇格	第７位　　３部降格予定
ＥＡＳＴ　ＷＡＶＥ	ＳＳＣ２
第３位　　１部昇格	第７位　　３部降格予定
裾野ジュニア	富士サイプレスＺＯＯ

第１７回静岡県ヤングバレーボールクラブ男女優勝大会

Ｕ１４生涯型 女子３部　　会場：三島市立北小学校体育館　　2019. 8. 11

〈予選グループ戦〉　Aグループ　　Bグループ

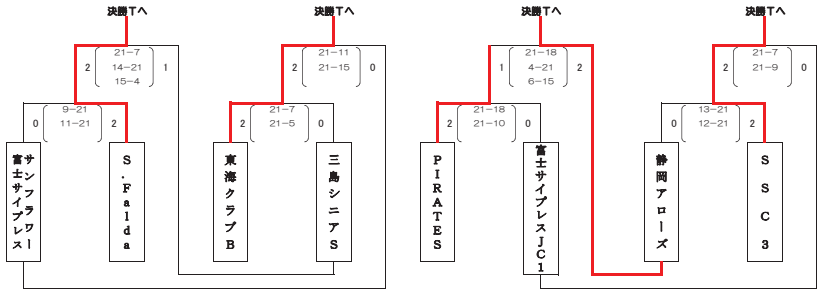

Ｕ１４生涯型 女子３部

〈決勝トーナメント戦〉

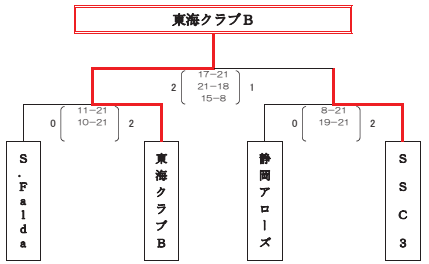

〈交流トーナメント戦〉

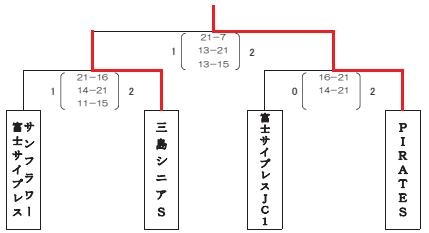

優　勝　　２部昇格	第５位　　３部残留
東海クラブＢ	ＰＩＲＡＴＥＳ
準優勝　　２部昇格	第５位　　３部残留
ＳＳＣ３	三島シニアＳ
第３位　　３部残留予定	第７位　　３部残留
Ｓ．Ｆａｌｄａ	富士サイプレスサンフラワー
第３位　　３部残留予定	第７位　　３部残留
静岡アローズ	富士サイプレスＪＣ１

第１７回静岡県ヤングバレーボールクラブ男女優勝大会

Ｕ１４競技型女子２部　　会場：三島市立南中学校体育館　　2019.8.11

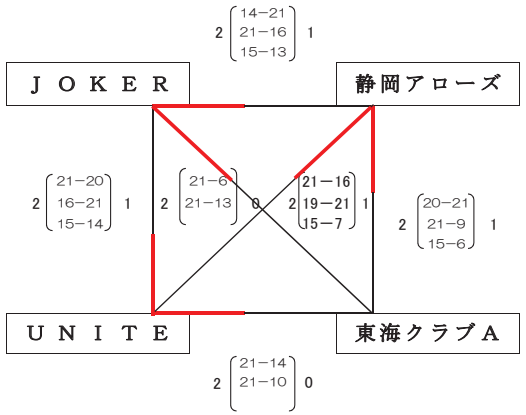

優　勝

ＪOKER

準優勝

ＵNITE

第三位

静岡アローズ

第１１回「静岡の風」ヤングクラブバレーボール優勝大会

2019.12.22

Ｕ１４競技型 女子　　**会場：富士市立大淵中学校（Ａ～Ｂコート）**

〈予選グループ戦〉

Aグループ

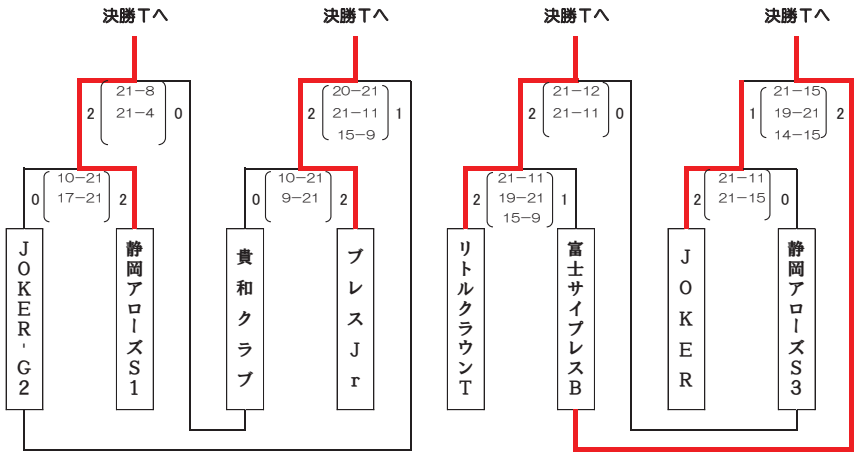

Bグループ

Ｕ１４競技型 女子　　**会場：富士市立大淵第一小学校（Ｃ～Ｄコート）**

〈予選グループ戦〉

Cグループ

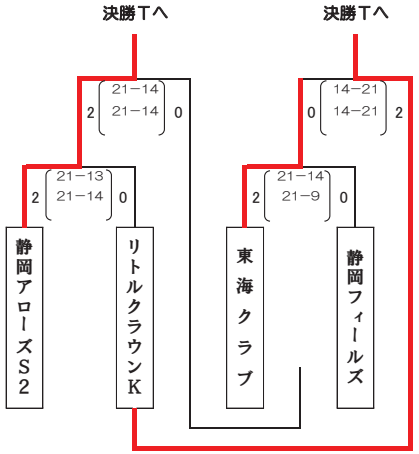

Dグループ

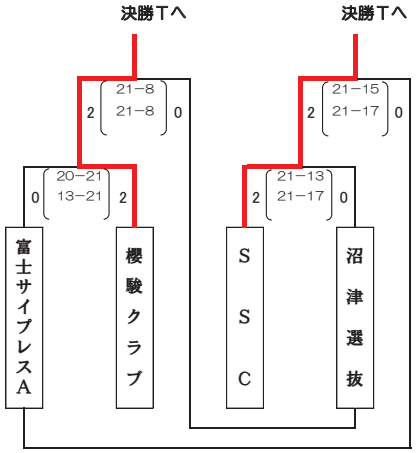

Ｕ１４競技型 女子　　**会場：富士市立大淵中学校（Ａ～Ｂコート）**

〈決勝トーナメント戦〉　　**：富士市立大淵第一小学校（Ｃ～Ｄコート）**

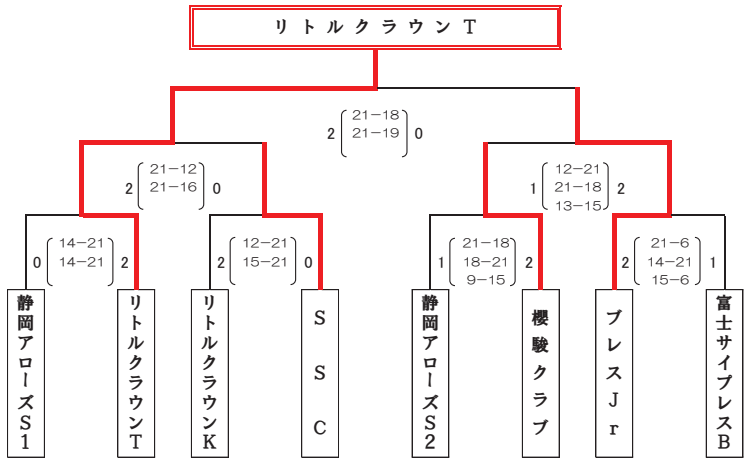

優　勝	準優勝
リトルクラウンT	ブレスJr
第三位	**第三位**
SSC	櫻駿クラブ

第１１回「静岡の風」ヤングクラブバレーボール優勝大会

2019.12.22

Ｕ１４競技型 男子　　**会場：日大桜アリーナ（Ａ・Ｂ・Ｃ・Ｄコート）**

〈予選グループ戦〉

Aグループ

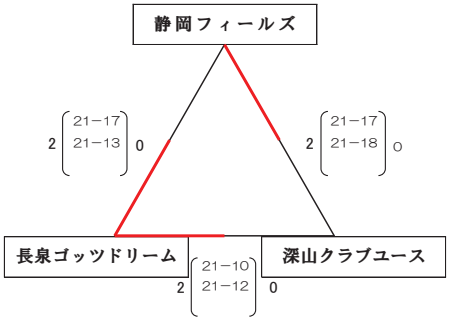

Bグループ

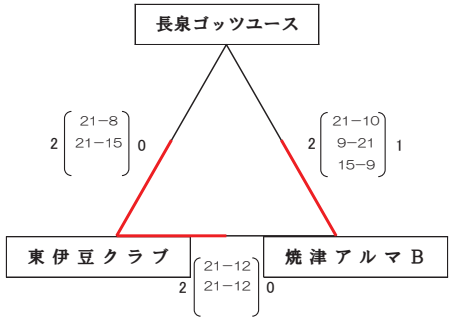

Cグループ

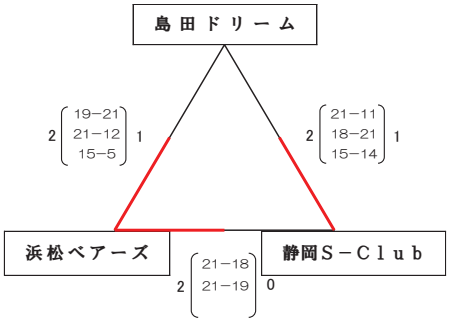

Dグループ

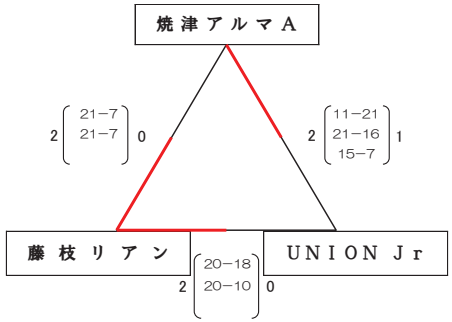

Ｕ１４競技型 男子　　**会場：日大桜アリーナ（Ａ・Ｂコート）**

〈決勝トーナメント戦〉

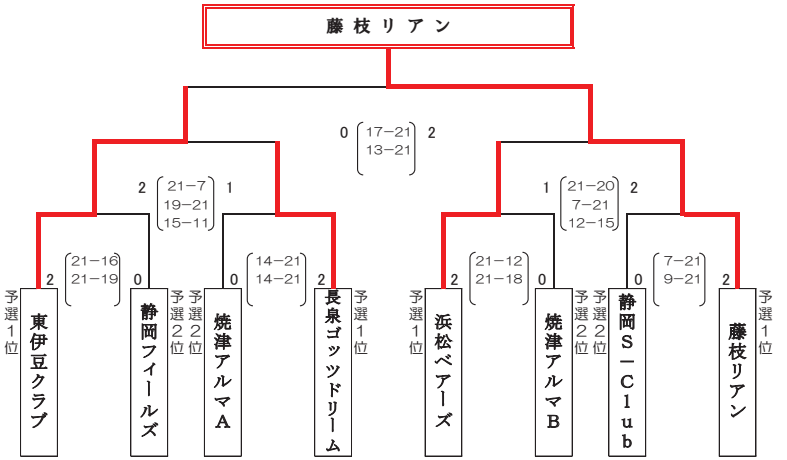

優　勝
藤枝リアン

準優勝
東伊豆クラブ

第三位
浜松ベアーズ

第三位
長泉ゴッツドリーム

〈交流トーナメント戦〉　　**会場：日大桜アリーナ（Ｄコート）**

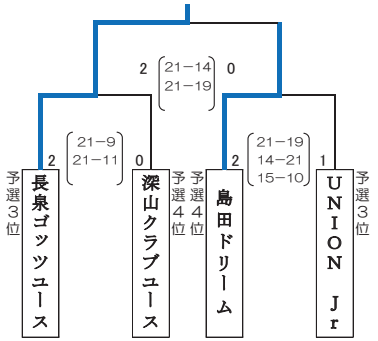

第１１回「静岡の風」ヤングクラブバレーボール優勝大会

2019.12.22

Ｕ１４生涯型 男子　　**会場：ウェルピアながいずみアリーナ（Ａ・Ｂコート）**

〈予選グループ戦〉　　**会場：特種東海製紙体育館（Ｃコート）**

Aグループ

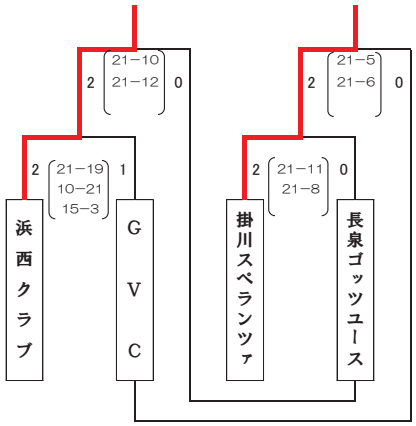

Bグループ

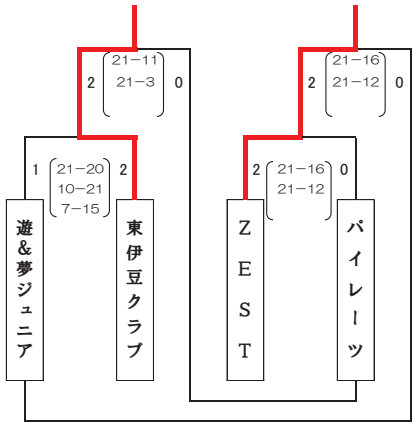

Cグループ

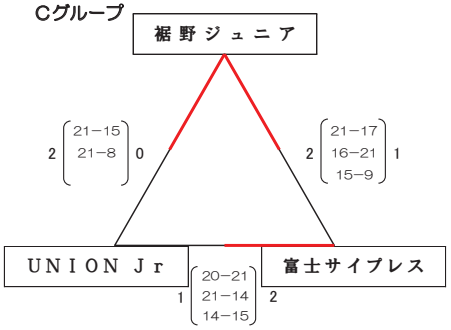

Ｕ１４生涯型 男子　　**会場：ウェルピアながいずみアリーナ（Ａ・Ｂコート）**

〈決勝トーナメント戦〉

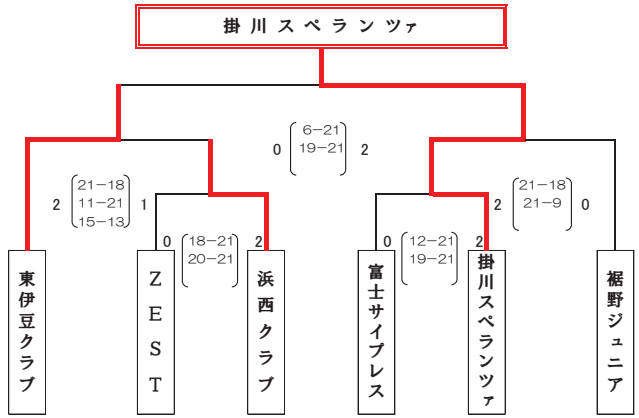

優　勝	準優勝
掛川スペランツァ	東伊豆クラブ
第三位	**第三位**
裾 野ジュニア	浜西クラブ

第１１回「静岡の風」ヤングクラブバレーボール優勝大会

2019.12.22

Ｕ１４生涯型 女子１部　　**会場：伊東市立南中学校（Ａ・Ｂ・Ｃコート）**

〈予選グループ戦〉

Aグループ

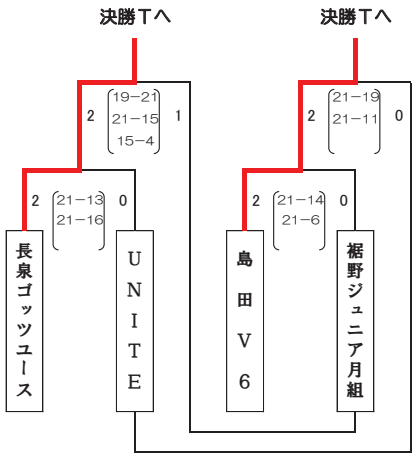

Bグループ

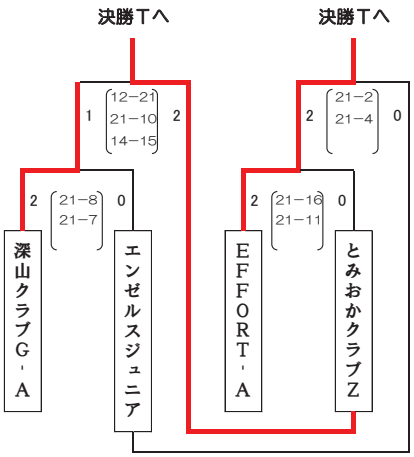

Cグループ

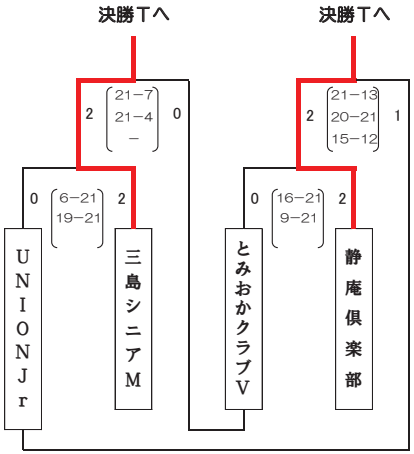

〈決勝トーナメント戦〉

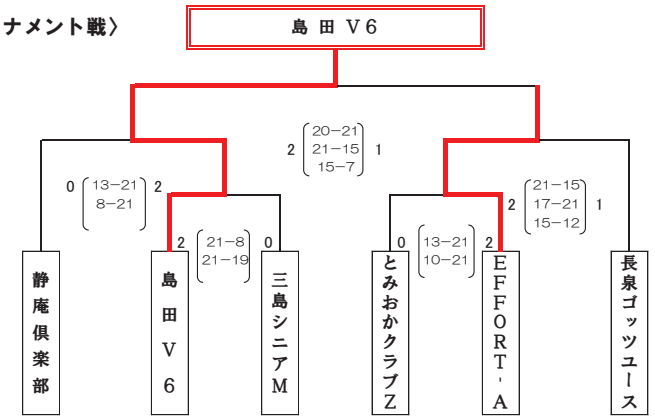

〈入れ替え順位決定トーナメント戦〉

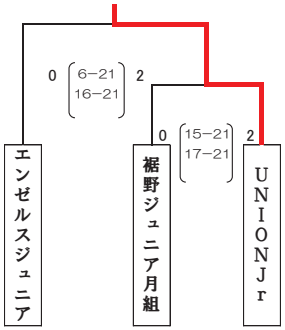

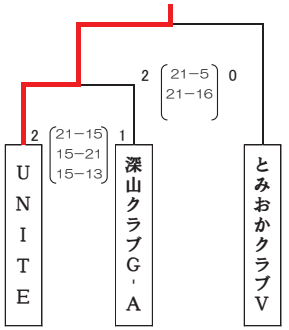

優　勝	**島 田 Ｖ ６**
準優勝	**ＥＦＦＯＲＴ－Ａ**
第３位	**静 庵 倶 楽 部**
第３位	**長泉ゴッツユース**
第５位	**三 島 シ ニ ア Ｍ**
第５位	**とみおかクラブＺ**

７位（１部残留）	**ＵＮＩＯＮ Ｊｒ**
７位（１部残留）	**ＵＮＩＴＥ**
９位（２部降格）	**エンゼルスジュニア**
９位（２部降格）	**裾野ジュニア月組**
１１位（２部降格）	**深山クラブＧ－Ａ**
１１位（２部降格）	**とみおかクラブＶ**

第１１回「静岡の風」ヤングクラブバレーボール優勝大会

2019.12.22

Ｕ１４生涯型 女子２部　　**会場：三島市立錦田小学校体育館（Ａ・Ｂコート）**

〈予選グループ戦〉

Aグループ

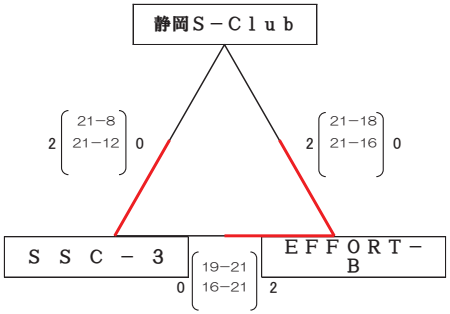

Bグループ

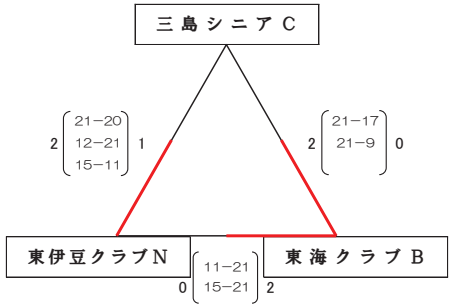

〈決勝トーナメント戦〉

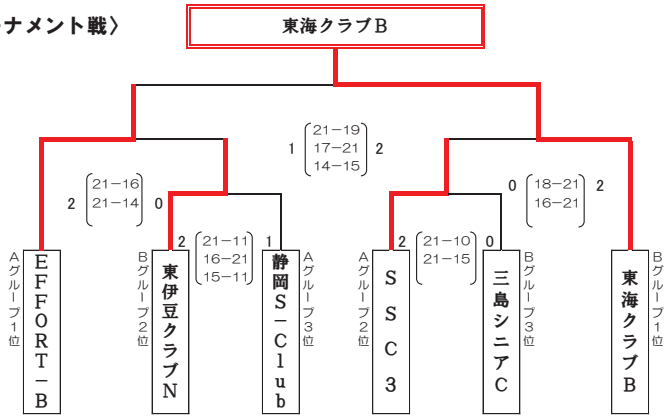

優　勝　（１部昇格）	準優勝　（１部昇格）
東海クラブＢ	ＥＦＦＯＲＴ－Ｂ
第３位　（１部昇格）	**第３位　（１部昇格）**
ＳＳＣ３	東伊豆クラブＮ
第５位　（３部降格）	**第５位　（３部降格）**
三島シニアＣ	静岡Ｓ－Ｃｌｕｂ

第１１回「静岡の風」ヤングクラブバレーボール優勝大会

2019.12.22

Ｕ１４生涯型 女子３部　　**会場：裾野市立東小学校体育館（Ａ・Ｂコート）**

〈予選グループ戦〉

Aグループ

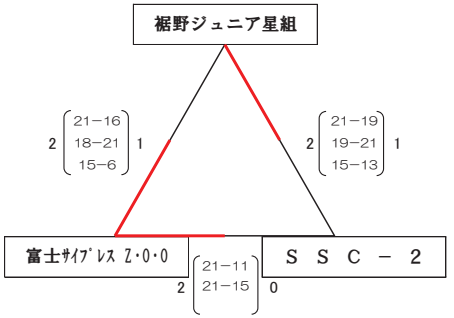

Bグループ

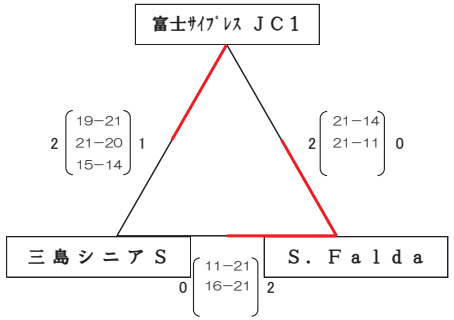

〈決勝トーナメント戦〉

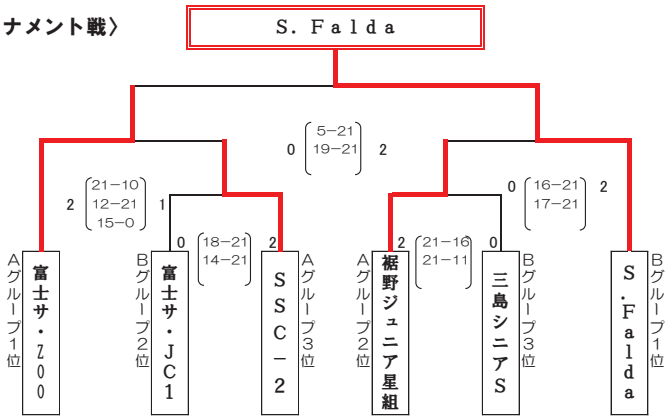

優　勝　（２部昇格）	準優勝　（２部昇格）
Ｓ．Ｆａｌｄａ	富士ｻｲﾌﾞﾚｽ Ｚ･０･０
第３位　（３部残留）	**第３位　（３部残留）**
裾野ジュニア星組	ＳＳＣ－２
第５位　（４部降格）	**第４位　（４部降格）**
三島シニアＳ	富士ｻｲﾌﾞﾚｽ ＪＣ１

第１１回「静岡の風」ヤングクラブバレーボール優勝大会

2019.12.22

Ｕ１４生涯型 女子４部　　**会場：伊東市立東小学校体育館（Ａ・Ｂコート）**

〈予選グループ戦〉

Aグループ

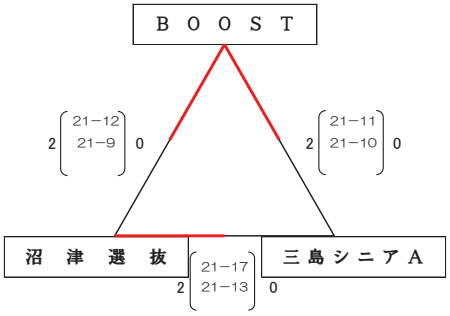

Bグループ

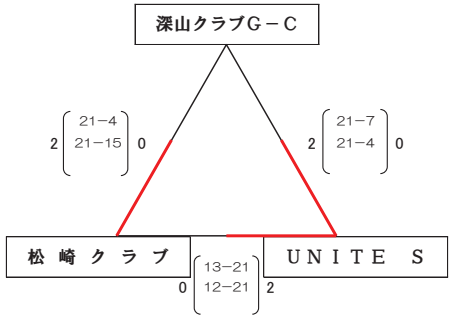

〈決勝トーナメント戦〉

＊フリー抽選

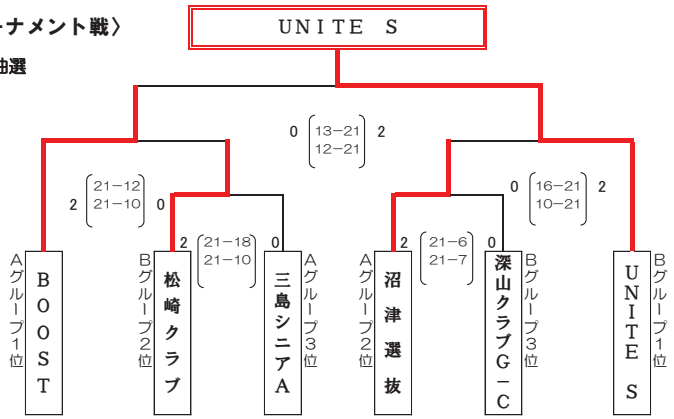

優　勝　（３部昇格）	**準優勝　（３部昇格）**
ＵＮＩＴＥ Ｓ	ＢＯＯＳＴ
第３位　（４部残留）	**第３位　（４部残留）**
沼津選抜	松崎クラブ
第５位　（４部残留）	**第５位　（４部残留）**
深山クラブＧ－Ｃ	三島シニアＡ