2022

Volleyball Annual

SHIZUOKA



一般社団法人 静岡県バレーボール協会

https://sva-shizuoka.or.jp/

「Volleyball　Annual　SHIZUOKA」

「Volleyball Annual SHIZUOKA」（アニュアル）は、（一社）静岡県バレーボール協会主催、主管または後援である大会などの「県内の大会結果集［年度別］」である。東海大会においては、これら大会を経て出場した県内チームの大会結果を添付し、また、2014 年度からは全国大会も同様の方式にて出場し、（公財）日本バレーボール協会ホームページや各連盟において公開している大会結果のみ添付してある。

なお、静岡県代表・静岡県選抜として出場したものや県内所属のトップチームが出場した大会結果についても掲載している。

過去のアニュアルや各大会の結果は以下 web 上に掲載。

【過去の「Volleyball　Annual　SHIZUOKA」の掲載 URL】

https://www.sva-shizuoka.or.jp/?p=350

【過去の県内・東海大会結果が掲載されている web ページ［(一社)静岡県バレーボール協会公式 HP］URL】

https://www.sva-shizuoka.or.jp/?p=314

【2022 年度の全国大会結果が掲載されている web ページ［(公財)日本バレーボール協会 HP］URL】

https://www.jva.or.jp/domestic2022/

INDEX

全　　体・・・・・・・・・・・・・・・・・・・・・・・・・　１
実　業　団　部・・・・・・・・・・・・・・・・・・・・・・・・２１
ク　ラ　ブ　部・・・・・・・・・・・・・・・・・・・・・・・・４３
マ　マ　さ　ん　部・・・・・・・・・・・・・・・・・・・・・・６６
大　　学　　部・・・・・・・・・・・・・・・・・・・・・・・１０３
高　　校　　部・・・・・・・・・・・・・・・・・・・・・・・１１３
中　学　校　部・・・・・・・・・・・・・・・・・・・・・・・１５６
小　学　生　部・・・・・・・・・・・・・・・・・・・・・・・１８８
ビーチバレーボール部・・・・・・・・・・・・・・・・・・・・２３２
ソフトバレーボール部・・・・・・・・・・・・・・・・・・・・２６３
ハンディキャップ部・・・・・・・・・・・・・・・・・・・・・２８３
ヤングクラブ部・・・・・・・・・・・・・・・・・・・・・・・２８４

（注）デジタルデータ化にあたり、ページの跨ぎ等で見づらさが生じることがあります。
また、ＰＤＦデータにページ番号を上乗せした関係で、ページ番号が見づらくなっているページがあります。ご了承ください

全　体

［掲載大会］

- 第70回黒鷲旗　全日本男女選抜バレーボール大会

- 天皇杯・皇后杯全日本バレーボール選手権

  → 静岡県ラウンド

  → 東海ブロックラウンド

  →ファイナルラウンド（男子・東レアローズ、女子・ブレス浜松が出場）

- 国民体育大会バレーボール競技

  → 第43回東海ブロック大会

  → いちご一会とちぎ国体(成年女子と少年男子が出場)

- 国民体育大会バレーボール競技（ビーチバレーボール競技）

  → 静岡県予選会

  → いちご一会とちぎ国体（少年男女）

- 中部日本６人制バレーボール総合男女選手権大会

  → 静岡県予選［一般の部］
  → 静岡県予選［高校の部は静岡県高校総体の結果による］
  ※静岡県高校総体の結果は高校部のページに掲載してあります。

  → 第72回　中部日本６人制バレーボール総合男女選手権大会

第70回黒鷲旗　全日本男女選抜バレーボール大会
男子グループ戦　結果

【 A組 】　　令和4年4月30日～5月2日　丸善インテックアリーナ大阪（大阪市中央体育館）

チーム名	ウルフドッグス名古屋	FC東京	VC長野トライデンツ	近畿大学	勝敗	セット率	ポイント率	順位
ウルフドッグス名古屋		2 { 25 — 18 23 — 25 25 — 20 } 1	2 { 25 — 18 25 — 17 } 0	2 { 25 — 23 25 — 14 } 0	3 － 0	6.00	1.28	1
FC東京	1 { 18 — 25 25 — 23 20 — 25 } 2		2 { 25 — 18 25 — 21 } 0	2 { 25 — 22 27 — 25 } 0	2 － 1	2.50	1.04	2
VC長野トライデンツ	0 { 18 — 25 17 — 25 } 2	0 { 18 — 25 21 — 25 } 2		2 { 28 — 26 27 — 25 } 0	1 － 2	0.50	0.85	3
近畿大学	0 { 23 — 25 14 — 25 } 2	0 { 22 — 25 25 — 27 } 2	0 { 26 — 28 25 — 27 } 2		0 － 3	0.00	0.86	4

【 B組 】

チーム名	サントリーサンバーズ	ジェイテクトSTINGS	大分三好ヴァイセアドラー	中央大学	勝敗	セット率	ポイント率	順位
サントリーサンバーズ		2 { 25 — 19 20 — 25 25 — 17 } 1	2 { 25 — 16 25 — 20 } 0	2 { 17 — 25 25 — 22 25 — 17 } 1	3 － 0	3.00	1.16	1
ジェイテクトSTINGS	1 { 19 — 25 25 — 20 17 — 25 } 2		2 { 25 — 18 25 — 18 } 0	2 { 25 — 18 25 — 17 } 0	2 － 1	2.50	1.14	2
大分三好ヴァイセアドラー	0 { 16 — 25 20 — 25 } 2	0 { 18 — 25 18 — 25 } 2		0 { 23 — 25 20 — 25 } 2	0 － 3	0.00	0.77	4
中央大学	1 { 25 — 17 22 — 25 17 — 25 } 2	0 { 18 — 25 17 — 25 } 2	2 { 25 — 23 25 — 20 } 0		1 － 2	0.75	0.93	3

【 C組 】

チーム名	パナソニックパンサーズ	JTサンダーズ広島	早稲田大学	富士通カワサキレッドスピリッツ	勝敗	セット率	ポイント率	順位
パナソニックパンサーズ		0 { 19 — 25 22 — 25 } 2	2 { 25 — 14 25 — 20 } 0	2 { 30 — 28 25 — 15 } 0	2 － 1	2.00	1.15	2
JTサンダーズ広島	2 { 25 — 19 25 — 22 } 0		1 { 25 — 22 23 — 25 18 — 25 } 2	2 { 25 — 21 25 — 21 } 0	2 － 1	2.50	1.07	1
早稲田大学	0 { 14 — 25 20 — 25 } 2	2 { 22 — 25 25 — 23 25 — 18 } 1		2 { 25 — 23 25 — 19 } 0	2 － 1	1.33	0.99	3
富士通カワサキレッドスピリッツ	0 { 28 — 30 15 — 25 } 2	0 { 21 — 25 21 — 25 } 2	0 { 23 — 25 19 — 25 } 2		0 － 3	0.00	0.82	4

【 D組 】

チーム名	東レアローズ	堺ブレイザーズ	順天堂大学	鎮西高等学校	勝敗	セット率	ポイント率	順位
東レアローズ		1 { 18 — 25 25 — 23 23 — 25 } 2	2 { 25 — 18 25 — 21 } 0	2 { 25 — 11 25 — 22 } 0	2 － 1	2.50	1.14	2
堺ブレイザーズ	2 { 25 — 18 23 — 25 25 — 23 } 1		2 { 25 — 21 25 — 18 } 0	2 { 26 — 24 25 — 12 } 0	3 － 0	6.00	1.23	1
順天堂大学	0 { 18 — 25 21 — 25 } 2	0 { 21 — 25 18 — 25 } 2		0 { 23 — 25 26 — 28 } 2	0 － 3	0.00	0.83	4
鎮西高等学校	0 { 11 — 25 22 — 25 } 2	0 { 24 — 26 12 — 25 } 2	2 { 25 — 23 28 — 26 } 0		1 － 2	0.50	0.81	3

第70回 黒鷲旗全日本男女選抜バレーボール大会

決勝トーナメント戦　結果

丸善インテックアリーナ大阪

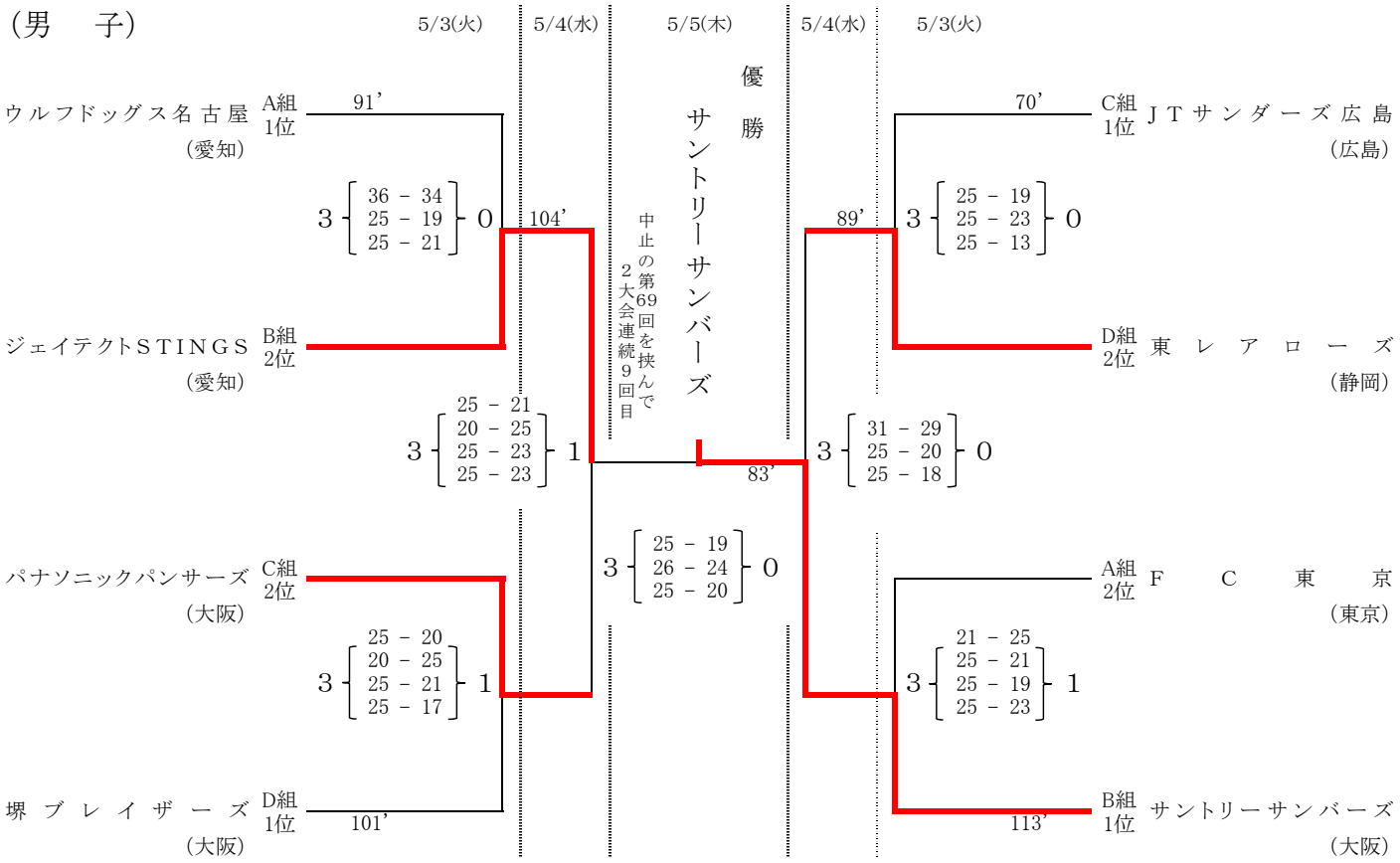

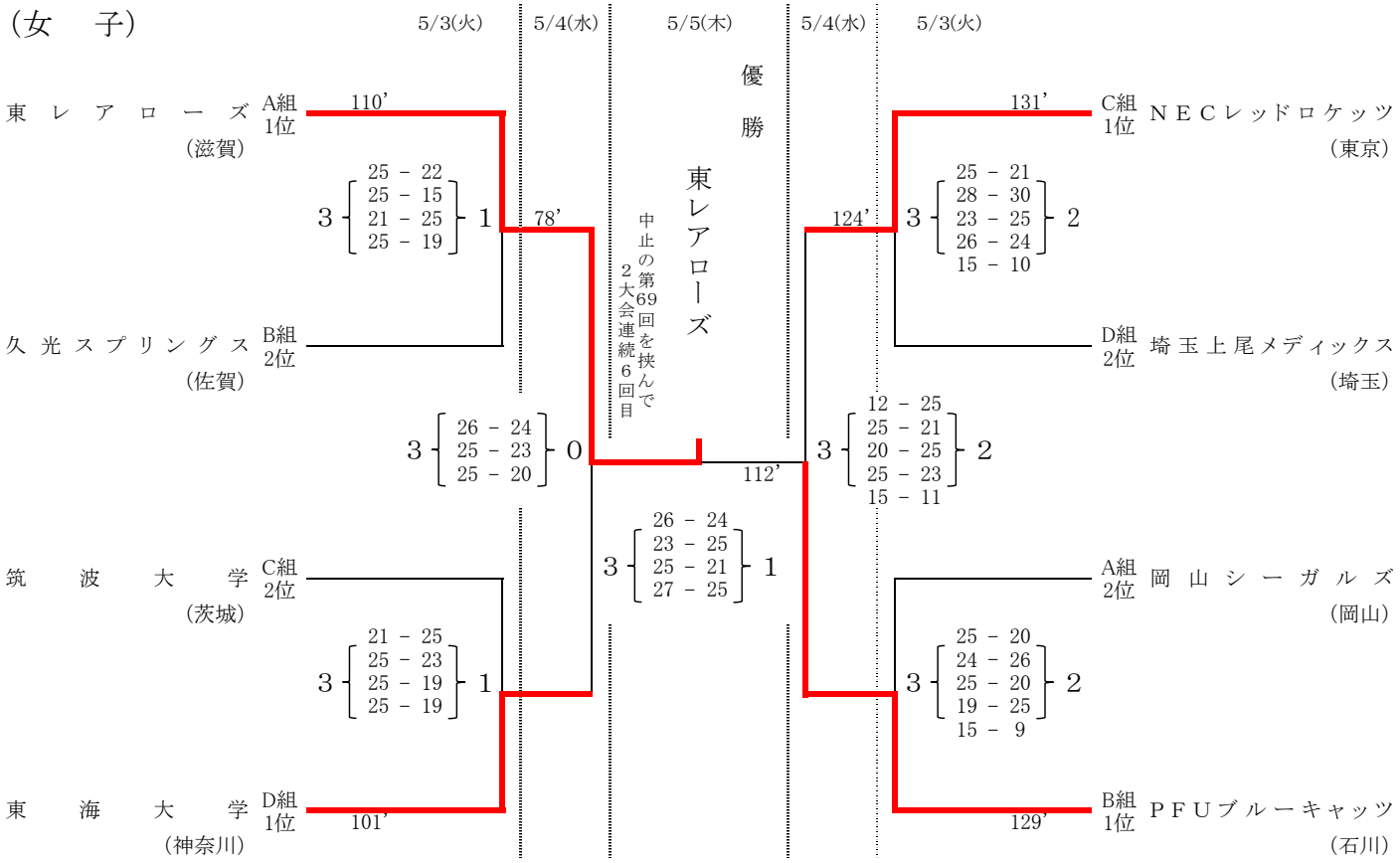

令和4年度　天皇杯・皇后杯全日本バレーボール選手権大会　静岡県ラウンド

【日時】令和4年7月10日（日）
【場所】このはなアリーナ

【男子】

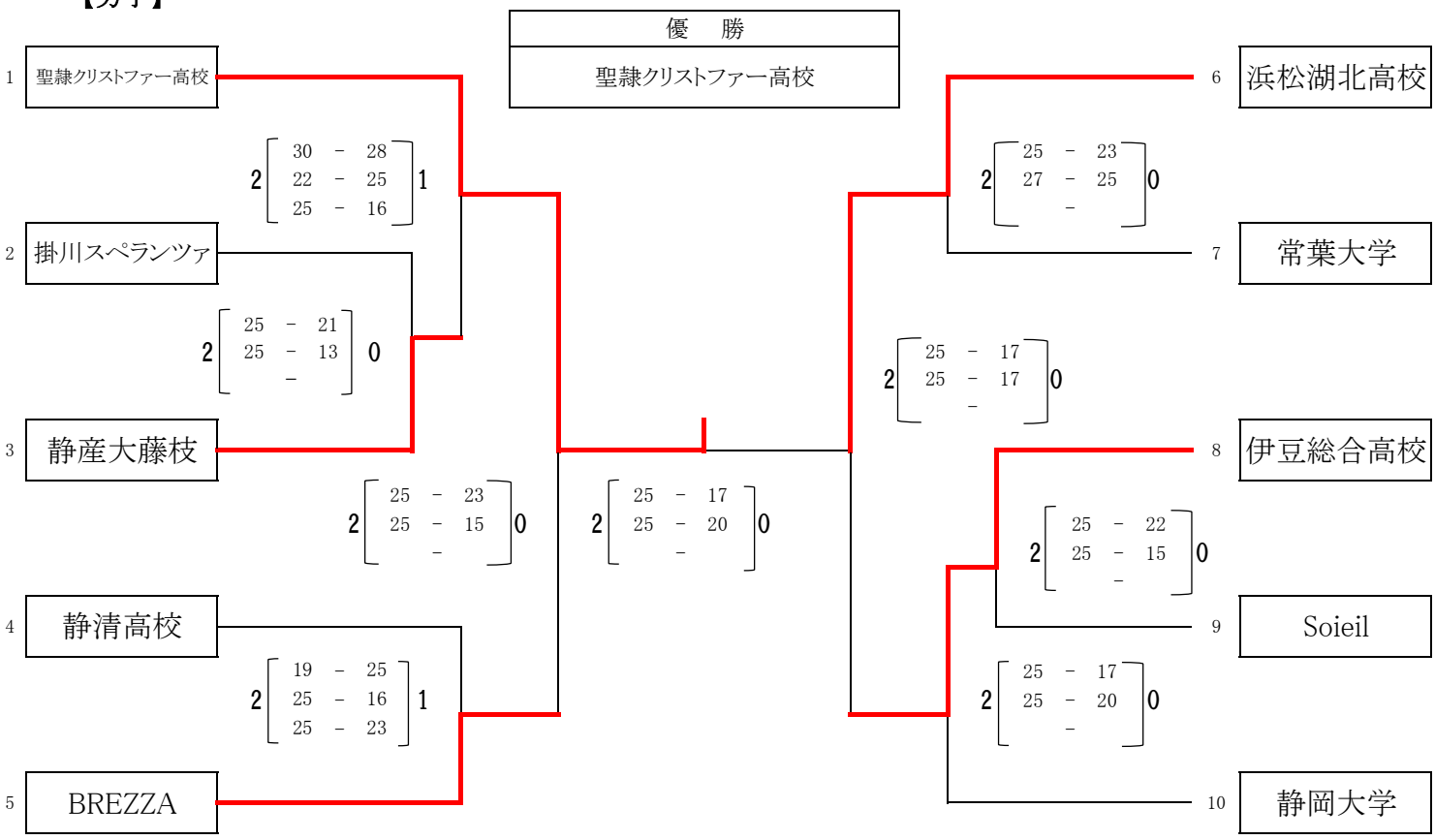

【女子】

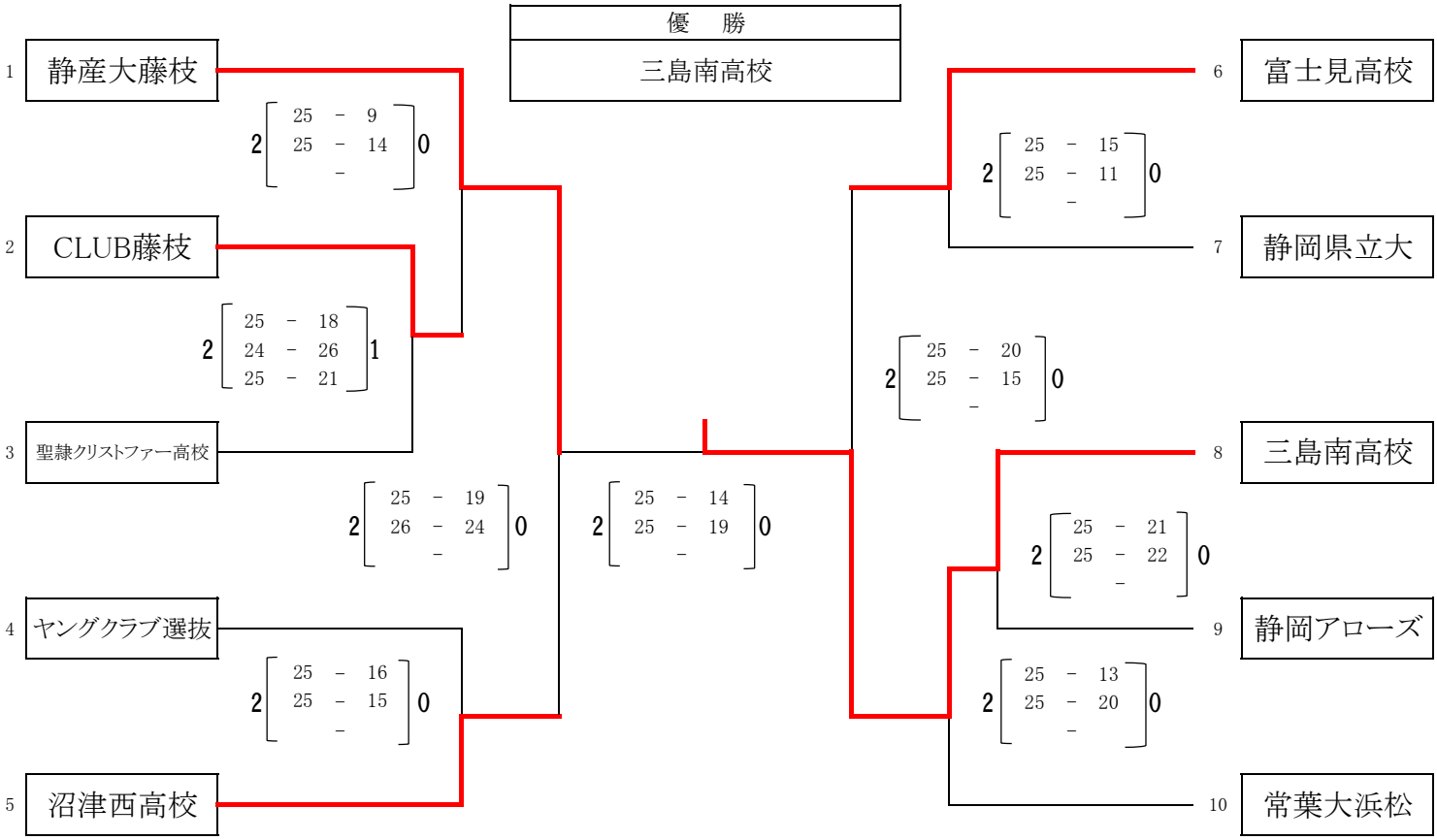

東海ブロックラウンド（男子）
日程：令和4年9月4日（日）
会場：三重交通Gスポーツの杜　伊勢（三重県）

チーム名	所属	カテゴリー

A グループ

ヴィアティン三重（三重・V2）1

＃ajisainet（愛知・クラブ）2

聖隷クリストファー高等学校（静岡・高校）3

トヨタ車体（愛知・実業団）4

愛知学院大学（愛知・大学）5

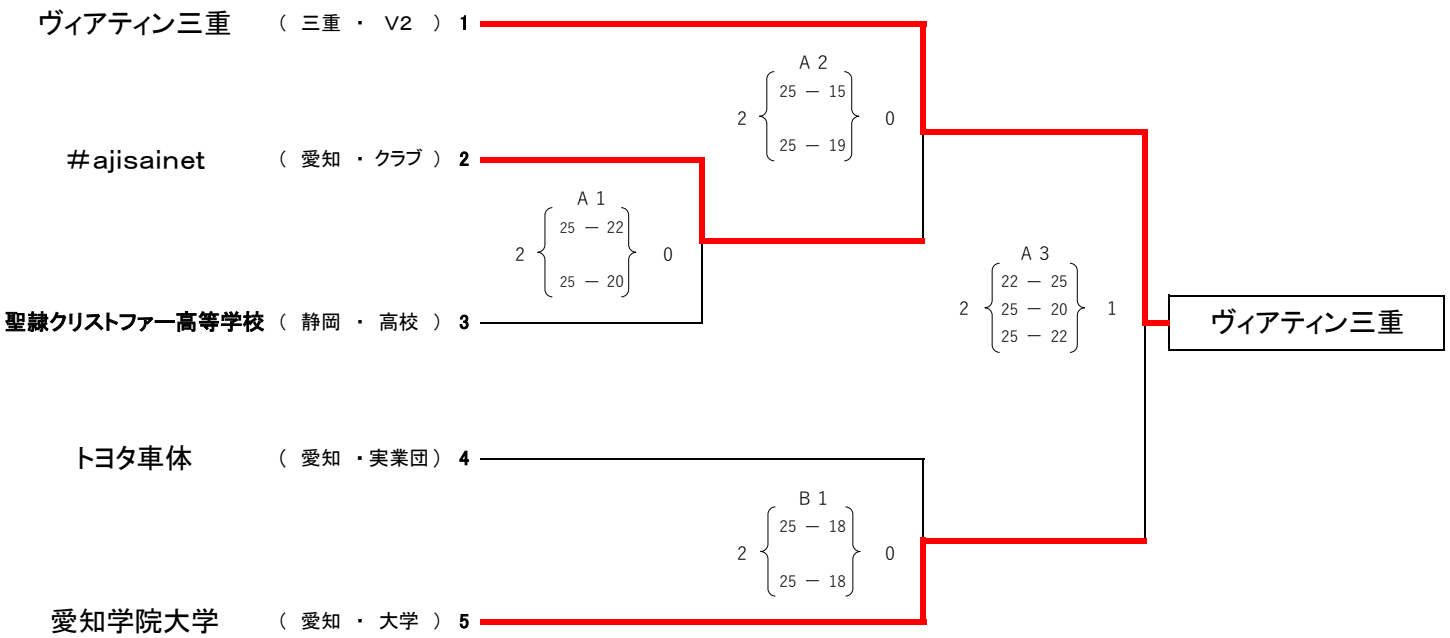

B グループ

トヨタ自動車サンホークス（愛知・V3）6

愛知工業大学名電高等学校（愛知・高校）7

岐阜協立大学（岐阜・大学）8

中京大学（愛知・大学）9

ECLAIR（三重・クラブ）10

アイシンティルマーレ（愛知・V2）11

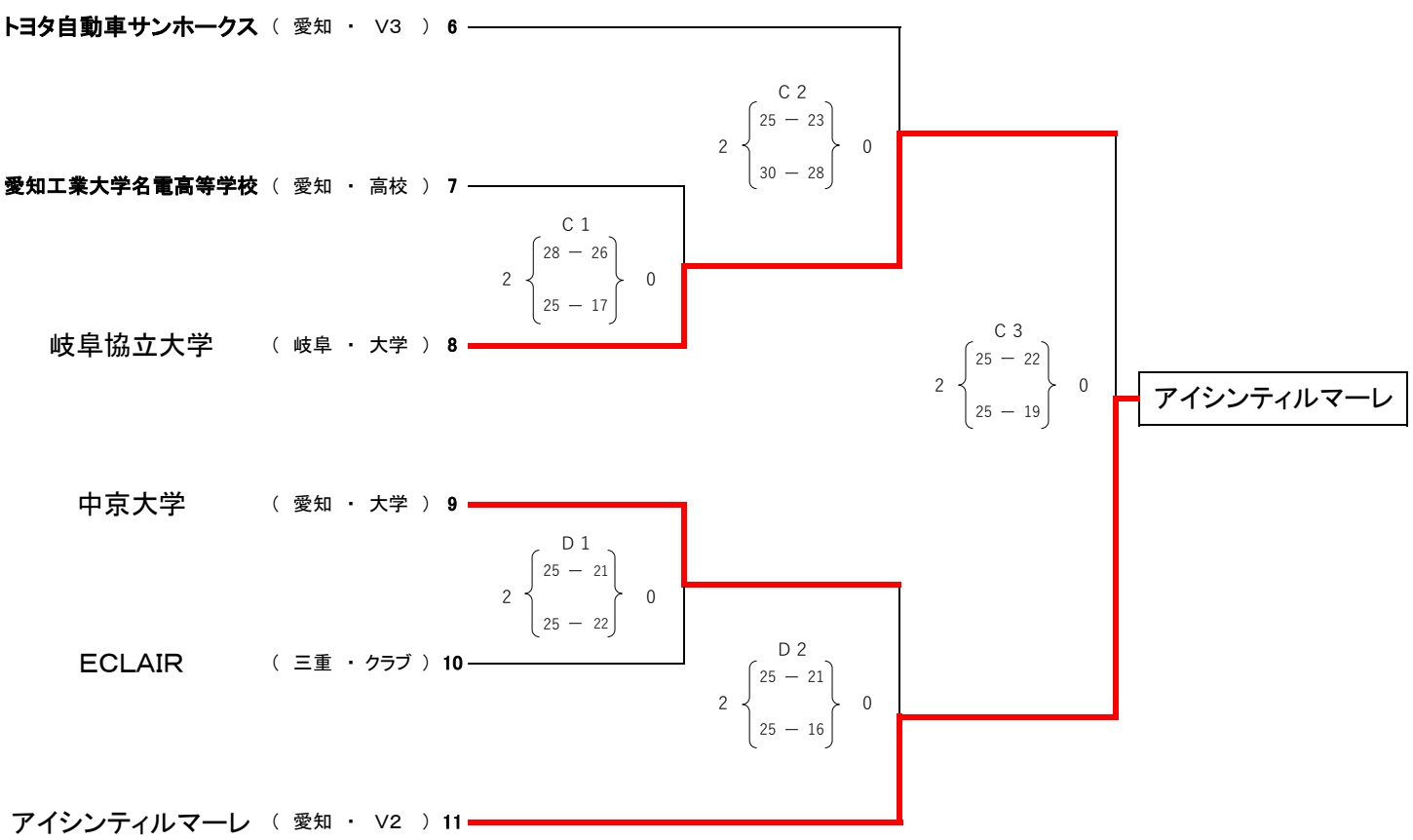

東海ブロックラウンド（女子）
日程：令和4年9月3日（土）
会場：三重交通Gスポーツの杜　伊勢（三重県）

チーム名	所属	カテゴリー	
A グループ			
ブレス浜松	静岡	V2	1
Lia's	三重	クラブ	2
東海学院大学	岐阜	大学	3
豊川高等学校	愛知	高校	4
岐阜協立大学	岐阜	大学	5
B グループ			
JAぎふリオレーナ	岐阜	V2	6
トヨタ自動車サンピエナ	愛知	実業団	7
皇學館大学	三重	大学	8
中京大学	愛知	大学	9
静岡県立三島南高等学校	静岡	高校	10
ヴィアティン三重	三重	V2	11

A 1：2 { 25 − 11 / 25 − 19 } 0

A 2：2 { 25 − 17 / 25 − 23 } 0

A 3：2 { 25 − 14 / 25 − 15 } 0

B 1：2 { 19 − 25 / 25 − 16 / 25 − 16 } 1

C 1：2 { 25 − 17 / 21 − 25 / 28 − 26 } 1

C 2：2 { 25 − 22 / 25 − 22 } 0

C 3：2 { 25 − 19 / 25 − 17 } 0

D 1：2 { 25 − 20 / 25 − 14 } 0

D 2：2 { 25 − 18 / 25 − 22 } 0

ブレス浜松

JAぎふリオレーナ

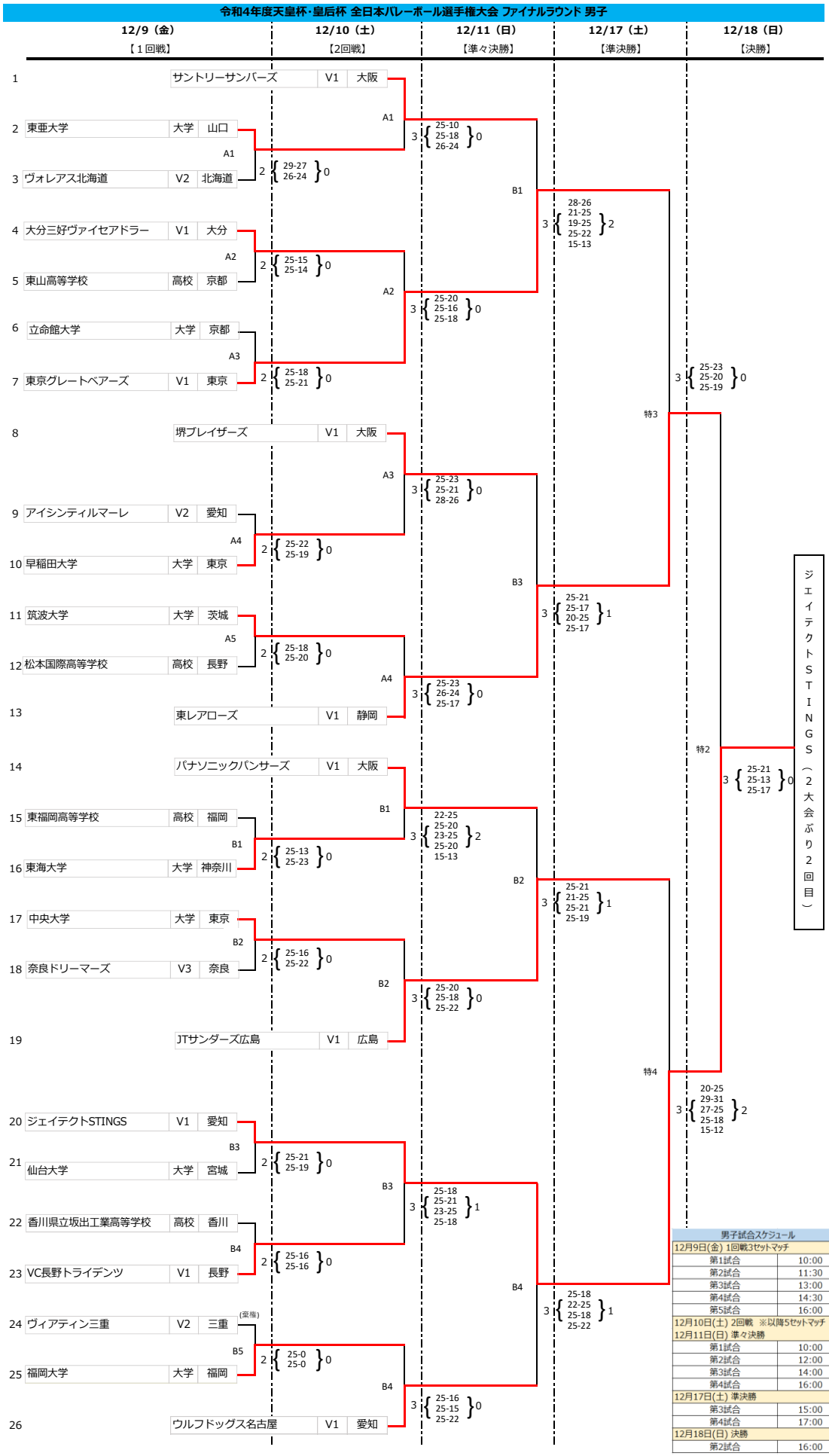
令和4年度天皇杯・皇后杯 全日本バレーボール選手権大会 ファイナルラウンド 男子
12/9（金）
【１回戦】
12/10（土）
【2回戦】
12/11（日）
【準々決勝】
12/17（土）
【準決勝】
12/18（日）
【決勝】
1 サントリーサンバーズ V1 大阪
2 東亜大学 大学 山口
3 ヴォレアス北海道 V2 北海道
4 大分三好ヴァイセアドラー V1 大分
5 東山高等学校 高校 京都
6 立命館大学 大学 京都
7 東京グレートベアーズ V1 東京
8 堺ブレイザーズ V1 大阪
9 アイシンティルマーレ V2 愛知
10 早稲田大学 大学 東京
11 筑波大学 大学 茨城
12 松本国際高等学校 高校 長野
13 東レアローズ V1 静岡
14 パナソニックパンサーズ V1 大阪
15 東福岡高等学校 高校 福岡
16 東海大学 大学 神奈川
17 中央大学 大学 東京
18 奈良ドリーマーズ V3 奈良
19 JTサンダーズ広島 V1 広島
20 ジェイテクトSTINGS V1 愛知
21 仙台大学 大学 宮城
22 香川県立坂出工業高等学校 高校 香川
23 VC長野トライデンツ V1 長野
24 ヴィアティン三重 V2 三重 (楽権)
25 福岡大学 大学 福岡
26 ウルフドッグス名古屋 V1 愛知
A1 3 { 25-10 25-18 26-24 } 0
A1 2 { 29-27 26-24 } 0
A2 2 { 25-15 25-14 } 0
A2 3 { 25-20 25-16 25-18 } 0
A3 2 { 25-18 25-21 } 0
A3 3 { 25-23 25-21 28-26 } 0
A4 2 { 25-22 25-19 } 0
A4 3 { 25-23 26-24 25-17 } 0
A5 2 { 25-18 25-20 } 0
B1 3 { 22-25 25-20 23-25 25-20 15-13 } 2
B1 2 { 25-13 25-23 } 0
B2 2 { 25-16 25-22 } 0
B2 3 { 25-20 25-18 25-22 } 0
B3 2 { 25-21 25-19 } 0
B3 3 { 25-18 25-21 23-25 25-18 } 1
B4 2 { 25-16 25-16 } 0
B4 3 { 25-16 25-15 25-22 } 0
B5 2 { 25-0 25-0 } 0
B1 3 { 28-26 21-25 19-25 25-22 15-13 } 2
B2 3 { 25-21 21-25 25-21 25-19 } 1
B3 3 { 25-21 25-17 20-25 25-17 } 1
B4 3 { 25-18 22-25 25-18 25-22 } 1
特2 3 { 25-21 25-13 25-17 } 0
特3 3 { 25-23 25-20 25-19 } 0
特4 3 { 20-25 29-31 27-25 25-18 15-12 } 2
ジェイテクトSTINGS（2大会ぶり2回目）
男子試合スケジュール
12月9日(金) 1回戦3セットマッチ
第1試合 10:00
第2試合 11:30
第3試合 13:00
第4試合 14:30
第5試合 16:00
12月10日(土) 2回戦 ※以降5セットマッチ
12月11日(日) 準々決勝
第1試合 10:00
第2試合 12:00
第3試合 14:00
第4試合 16:00
12月17日(土) 準決勝
第3試合 15:00
第4試合 17:00
12月18日(日) 決勝
第2試合 16:00

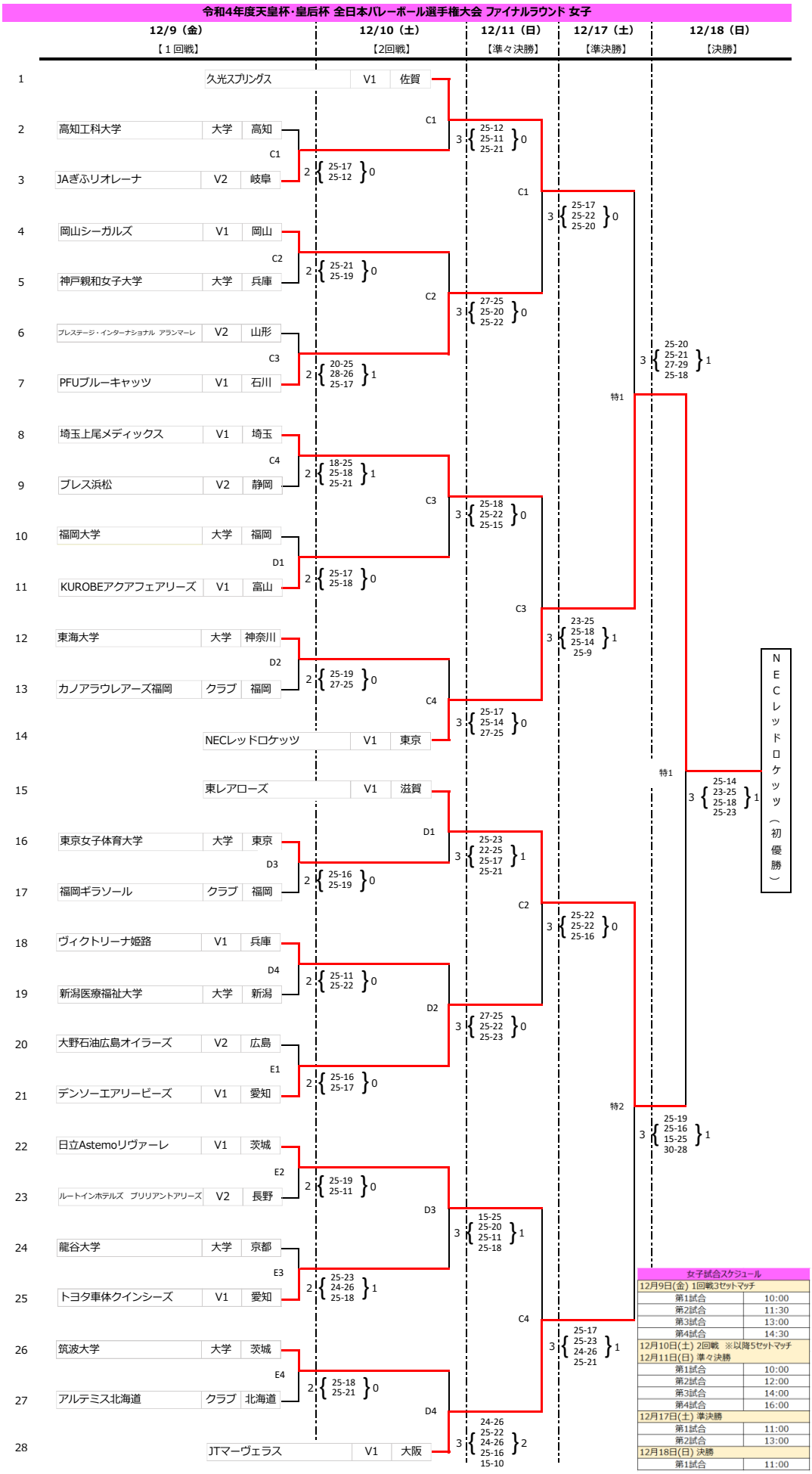
令和4年度天皇杯・皇后杯 全日本バレーボール選手権大会 ファイナルラウンド 女子
12/9（金）
【１回戦】
12/10（土）
【2回戦】
12/11（日）
【準々決勝】
12/17（土）
【準決勝】
12/18（日）
【決勝】
1 久光スプリングス V1 佐賀
2 高知工科大学 大学 高知
3 JAぎふリオレーナ V2 岐阜
4 岡山シーガルズ V1 岡山
5 神戸親和女子大学 大学 兵庫
6 ブレステージ・インターナショナル アランマーレ V2 山形
7 PFUブルーキャッツ V1 石川
8 埼玉上尾メディックス V1 埼玉
9 ブレス浜松 V2 静岡
10 福岡大学 大学 福岡
11 KUROBEアクアフェアリーズ V1 富山
12 東海大学 大学 神奈川
13 カノアラウレアーズ福岡 クラブ 福岡
14 NECレッドロケッツ V1 東京
15 東レアローズ V1 滋賀
16 東京女子体育大学 大学 東京
17 福岡ギラソール クラブ 福岡
18 ヴィクトリーナ姫路 V1 兵庫
19 新潟医療福祉大学 大学 新潟
20 大野石油広島オイラーズ V2 広島
21 デンソーエアリービーズ V1 愛知
22 日立Astemoリヴァーレ V1 茨城
23 ルートインホテルズ ブリリアントアリーズ V2 長野
24 龍谷大学 大学 京都
25 トヨタ車体クインシーズ V1 愛知
26 筑波大学 大学 茨城
27 アルテミス北海道 クラブ 北海道
28 JTマーヴェラス V1 大阪
C1 2 { 25-17 25-12 } 0
C1 3 { 25-12 25-11 25-21 } 0
C2 2 { 25-21 25-19 } 0
C2 3 { 27-25 25-20 25-22 } 0
C3 2 { 20-25 28-26 25-17 } 1
C3 3 { 25-18 25-22 25-15 } 0
C4 2 { 18-25 25-18 25-21 } 1
C4 3 { 25-17 25-14 27-25 } 0
D1 2 { 25-17 25-18 } 0
D1 3 { 25-23 22-25 25-17 25-21 } 1
D2 2 { 25-19 27-25 } 0
D2 3 { 27-25 25-22 25-23 } 0
D3 2 { 25-16 25-19 } 0
D3 3 { 15-25 25-20 25-11 25-18 } 1
D4 2 { 25-11 25-22 } 0
D4 3 { 24-26 25-22 24-26 25-16 15-10 } 2
E1 2 { 25-16 25-17 } 0
E2 2 { 25-19 25-11 } 0
E3 2 { 25-23 24-26 25-18 } 1
E4 2 { 25-18 25-21 } 0
C1 3 { 25-17 25-22 25-20 } 0
C2 3 { 25-22 25-22 25-16 } 0
C3 3 { 23-25 25-18 25-14 25-9 } 1
C4 3 { 25-17 25-23 24-26 25-21 } 1
特1 3 { 25-20 25-21 27-29 25-18 } 1
特2 3 { 25-19 25-16 15-25 30-28 } 1
特1 3 { 25-14 23-25 25-18 25-23 } 1
NECレッドロケッツ（初優勝）
女子試合スケジュール
12月9日(金) 1回戦3セットマッチ
第1試合 10:00
第2試合 11:30
第3試合 13:00
第4試合 14:30
12月10日(土) 2回戦 ※以降5セットマッチ
12月11日(日) 準々決勝
第1試合 10:00
第2試合 12:00
第3試合 14:00
第4試合 16:00
12月17日(土) 準決勝
第1試合 11:00
第2試合 13:00
12月18日(日) 決勝
第1試合 11:00

国民体育大会第43回東海ブロック大会
バレーボール競技（成年6人制） 試合結果

日程　令和4年8月21日（日）
会場　アテナ工業アリーナ（関市総合体育館）
　　メインA、B、C　サブDコート
使用球　男子：ミカサ製(V300W)ボール
　　女子：モルテン製(V5M5000)ボール

成年男子6人制

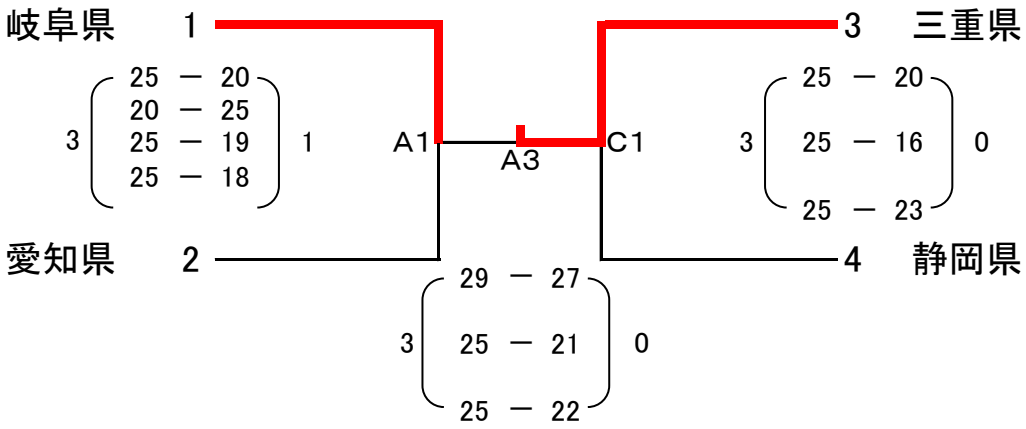

第一位：三重県　第二位：岐阜県　第三位：静岡県　第三位：愛知県

成年女子6人制

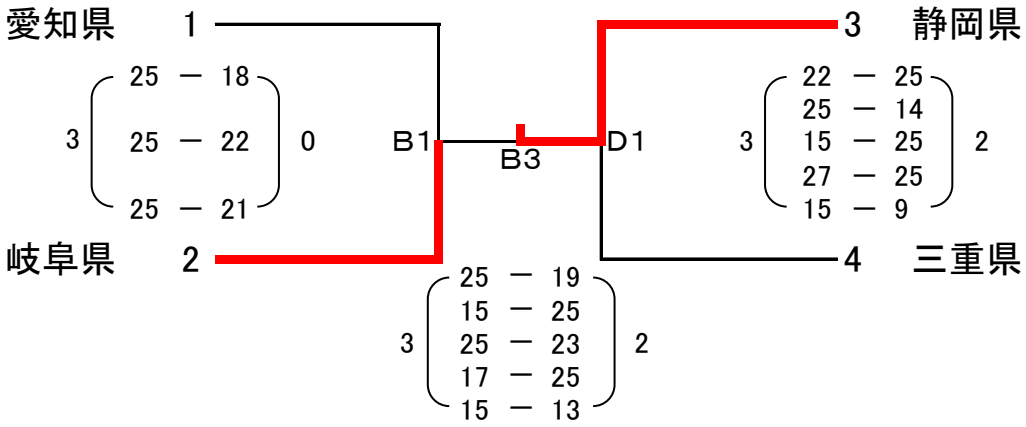

第一位：静岡県　第二位：岐阜県　第三位：三重県　第三位：愛知県

国民体育大会第43回東海ブロック大会
バレーボール競技（少年6人制） 試合結果

日程　令和4年8月20日（土）・21日（日）
会場　アテナ工業アリーナ（関市総合体育館） メインA、B、C サブDコート
使用球　男子：ミカサ製(V300W)ボール 女子：モルテン製(V5M5000)ボール

少年男子

月日		対戦			試合順
8/20（土）	1	静岡県	対 4	岐阜県	A1
	2	三重県	対 3	愛知県	C1
	3	愛知県	対 4	岐阜県	A2
	1	静岡県	対 2	三重県	C2
8/21（日）	2	三重県	対 4	岐阜県	A2
	1	静岡県	対 3	愛知県	C2

	県名
1	静岡県
2	三重県
3	愛知県
4	岐阜県

集計表

	静岡県	三重県	愛知県	岐阜県	試合数			セット率			得点率			順位
					数	勝	負	得	失	率	得	失	率	
静岡県		1 (25－23, 26－28, 19－25) 2	0 (16－25, 16－25) 2	2 (25－22, 25－23) 0	3	1	2	3	4	0.75	152	172	0.88	2
三重県	2 (23－25, 28－26, 25－19) 1		0 (19－25, 11－25) 2	0 (17－25, 19－25) 2	3	1	2	2	5	0.40	142	170	0.84	4
愛知県	2 (25－16, 25－16) 0	2 (25－19, 25－11) 0		2 (25－16, 25－12) 0	3	3	0	6	0	MAX	150	90	1.67	1
岐阜県	0 (22－25, 23－25) 2	2 (25－17, 25－19) 0	0 (16－25, 12－25) 2		3	1	2	2	4	0.50	124	136	0.91	3

少年女子

月日		対戦			試合順
8/20（土）	1	三重県	対 4	愛知県	B1
	2	岐阜県	対 3	静岡県	D1
	3	静岡県	対 4	愛知県	B2
	1	三重県	対 2	岐阜県	D2
8/21（日）	2	岐阜県	対 4	愛知県	B2
	1	三重県	対 3	静岡県	D2

	県名
1	三重県
2	岐阜県
3	静岡県
4	愛知県

集計表

	三重県	岐阜県	静岡県	愛知県	試合数			セット率			得点率			順位
					数	勝	負	得	失	率	得	失	率	
三重県		2 (23－25, 25－11, 25－12) 1	2 (25－20, 21－25, 25－17) 1	2 (25－22, 23－25, 25－22) 1	3	3	0	6	3	2.00	217	179	1.21	1
岐阜県	1 (25－23, 11－25, 12－25) 2		2 (26－24, 26－24) 0	0 (21－25, 14－25) 2	3	1	2	3	4	0.75	135	171	0.79	3
静岡県	1 (20－25, 25－21, 17－25) 2	0 (24－26, 24－26) 2		0 (20－25, 10－25) 2	3	0	3	1	6	0.17	140	173	0.81	4
愛知県	1 (22－25, 25－23, 22－25) 2	2 (25－21, 25－14) 0	2 (25－20, 25－10) 0		3	2	1	5	2	2.50	169	138	1.22	2

バレーボール競技結果

【成年女子】

競技委員長	堀越由有

C・Dコート：TKCいちごアリーナ（鹿沼総合体育館）

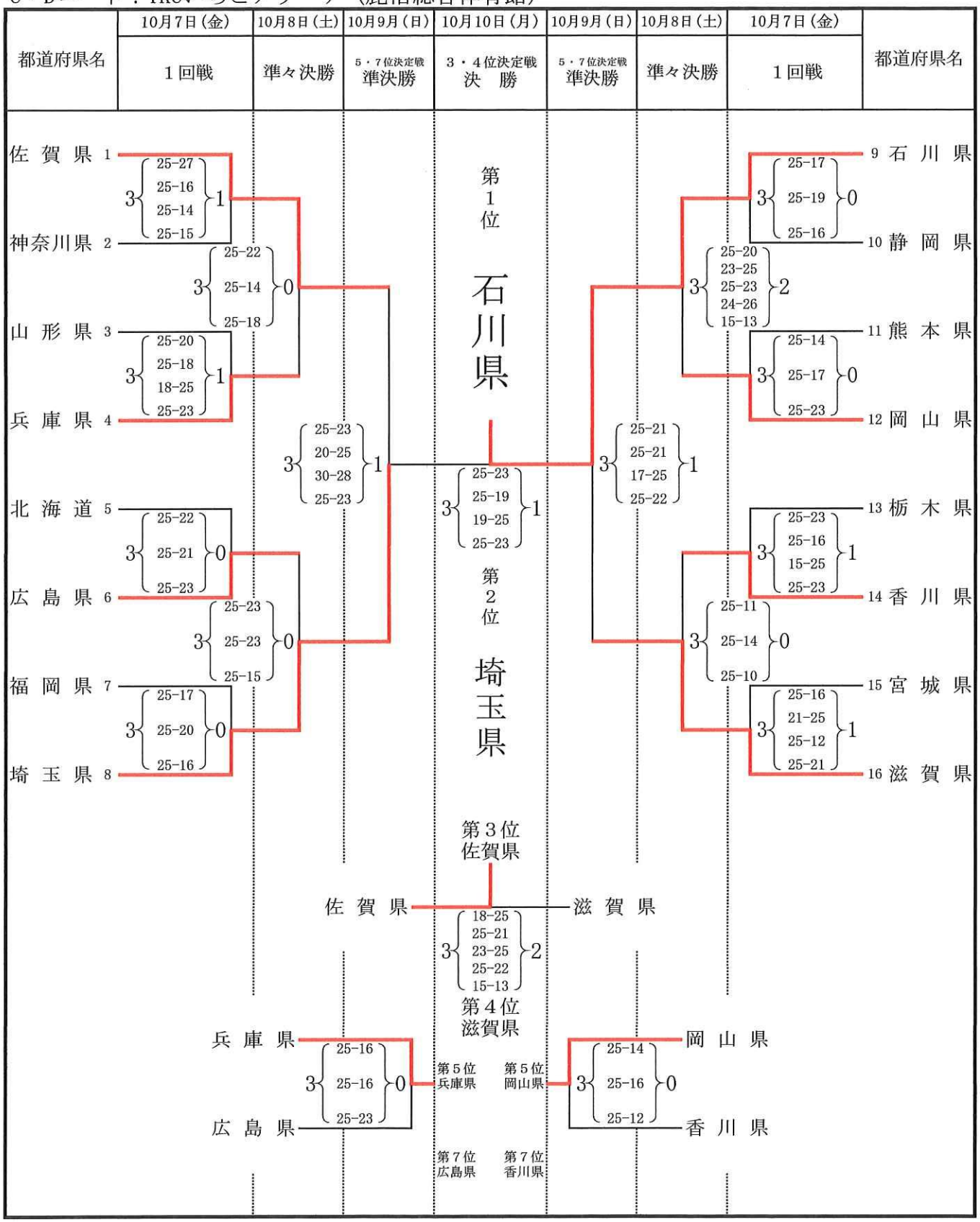

バレーボール競技結果

【少年男子】

競技委員長	堀越由高

Ｅ・Ｆコート：宇都宮市清原体育館

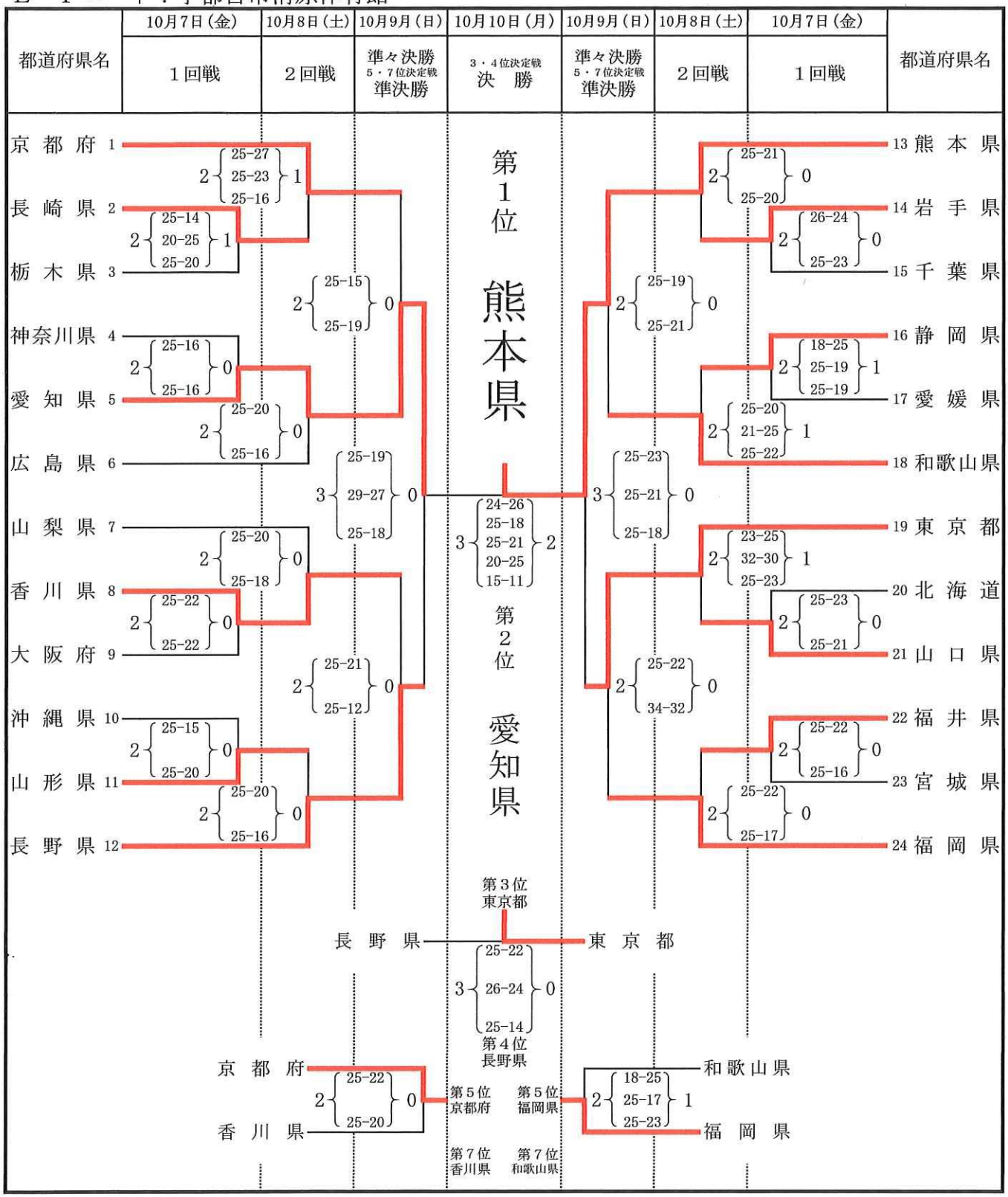

令和４年度 第11 回静岡県ビーチバレーボールジュニア選手権大会

POOL　STANDINGS

2022.07.02

焼津ふぃしゅーな

CLASS　　女子

POOL　A・B　COURT

SEED	NAME	山本・赤堀（浜松西）	鈴木・鈴木（沼津西）	柏木・水野（小笠）	勝	負	得点	失点	得失点率	順位	平均得失点	
1	山本・赤堀（浜松西）		10-21 ×	16-21 ×	0	2	26	42	0.619	3	0.3095	
	鈴木・鈴木（沼津西）	21-10 ○		14-21 ×	1	1	35	31	1.129	2		決勝T
	柏木・水野（小笠）	21-16 ○	21-14 ○		2	0	42	30	1.4	1		決勝T

POOL　A・B　COURT

SEED	NAME	水口・加藤（沼津商業）	佐藤・望月（清水国際）	鈴木・堀井（袋井商業）	勝	負	得点	失点	得失点率	順位	平均得失点	
	水口・加藤（沼津商業）		21-17 ○	7-21 ×	1	1	28	38	0.7368	2		決勝T
	佐藤・望月（清水国際）	17-21 ×		8-21 ×	0	2	25	42	0.5952	3	0.2962	
	鈴木・堀井（袋井商業）	21-7 ○	21-8 ○		2	0	42	15	2.8	1		決勝T

POOL　A・B　COURT

SEED	NAME	長島・山崎（袋井商業）	門西・吉田（沼津商業）	水島・渡邊（小笠）	勝	負	得点	失点	得失点率	順位	平均得失点	
	長島・山崎（袋井商業）		21-6 ○	21-6 ○	2	0	42	12	3.5	1		決勝T
	門西・吉田（沼津商業）	6-21 ×		20-22 ×	0	2	26	43	0.6047	3	0.3023	
	水島・渡邊（小笠）	6-21 ×	22-20 ○		1	1	28	41	0.6829	2		決勝T

POOL　C　COURT

SEED	NAME	鈴木・竹ノ内（沼津西）	山田・濱口（小笠）	杉本・山田（袋井商業）	伏見・鎌田（清水国際）	勝	負	得点	失点	得失点率	順位	平均得失点	
	鈴木・竹ノ内（沼津西）		13-21 ×	15-21 ×	21-9 ○	1	2	49	51	0.96	3	0.32	決勝T
	山田・濱口（小笠）	21-13 ○		20-22 ×	21-7 ○	2	1	62	42	1.48	2		決勝T
	杉本・山田（袋井商業）	21-15 ○	22-20 ○		21-3 ○	3	0	64	38	1.68	1		決勝T
	伏見・鎌田（清水国際）	9-21 ×	7-21 ×	3-21 ×		0	3	19	63	0.3	4	0.1	

POOL　D　COURT

SEED	NAME	風間・関（清水国際）	山下・西尾（掛川工業）	佐野・菊池（沼津商業）	大山・青木（沼津西）	勝	負	得点	失点	得失点率	順位	平均得失点	
	風間・関（清水国際）		21-15 ○	21-15 ○	13-21 ×	2	1	55	51	1.08	2		決勝T
	山下・西尾（掛川工業）	15-21 ×		14-21 ×	2-21 ×	0	3	31	63	0.49	4	0.245	
	佐野・菊池（沼津商業）	15-21 ×	21-14 ○		5-21 ×	1	2	41	40	1.03	3	0.3433	決勝T
	大山・青木（沼津西）	21-13 ○	21-2 ○	21-5 ○		3	0	63	20	3.15	1		決勝T

2022.07.03

焼津ふぃしゅーな

POOL STANDINGS

CLASS MENS

POOL A COURT

SEED	NAME	尾林・松澤（浜松城北）	望月・末吉（清水桜が丘）	鈴木・山口（浜松東）	勝	負	得点	失点	得失点率	平得失点率	順位	
1	尾林・松澤（浜松城北）		21-6 ○	21-7 ○	2	0	42	13	3.2308		1	決勝T
	望月・末吉（清水桜が丘）	6-21 ×		11-21 ×	0	2	17	42	0.4048	0.2024	3	
	鈴木・山口（浜松東）	7-21 ×	21-11 ○		1	1	28	32	0.875		2	決勝T

POOL B COURT

SEED	NAME	岡村・神谷（掛川工業）	神谷・西田（浜松城北）	杉山・大滝（清水桜が丘）	勝	負	得点	失点	得失点率	平得失点率	順位	
2	岡村・神谷（掛川工業）		21-16 ○	21-9 ○	2	0	42	25	1.68		1	決勝T
	神谷・西田（浜松城北）	16-21 ×		21-9 ○	1	1	37	30	1.2333		2	決勝T
	杉山・大滝（清水桜が丘）	9-21 ×	9-21 ×		0	2	18	42	0.4286	0.2143	3	

POOL C COURT

SEED	NAME	小長谷・橋本（清水桜が丘）	日吉・相模（浜松東）	三好・東野（浜松城北）	後藤・大石（掛川工業）	勝	負	得点	失点	得失点率	平得失点率	順位	
	小長谷・橋本（清水桜が丘）		17-21 ×	12-21 ×	21-15 ○	1	2	50	57	0.8772	0.2924	3	決勝T
	日吉・相模（浜松東）	21-17 ○		21-14 ○	21-6 ○	3	0	63	37	1.7027		1	決勝T
	三好・東野（浜松城北）	21-12 ○	14-21 ×		22-20 ○	2	1	57	53	1.0755		2	決勝T
	後藤・大石（掛川工業）	15-21 ×	6-21 ×	20-22 ×		0	3	41	64	0.6406	0.2135	4	

POOL D COURT

SEED	NAME	野中・松島（浜松東）	増田・青山（掛川工業）	小畑・木下（聖隷）	今井・荻野（静岡西）	勝	負	得点	失点	得失点率	平得失点率	順位	
	野中・松島（浜松東）		21-16 ○	18-21 ×	21-15 ○	2	1	60	52	1.1538		2	決勝T
	増田・青山（掛川工業）	16-21 ×		9-21 ×	14-21 ×	0	3	39	63	0.619	0.2063	4	
	小畑・木下（聖隷）	21-18 ○	21-9 ○		23-22 ○	3	0	65	49	1.3265		1	決勝T
	今井・荻野（静岡西）	15-21 ×	21-14 ○	22-23 ×		1	2	58	58	1	0.3333	3	決勝T

令和4年度　第11回静岡県ビーチバレージュニア選手権

2022/7/2.3

女子（2日）

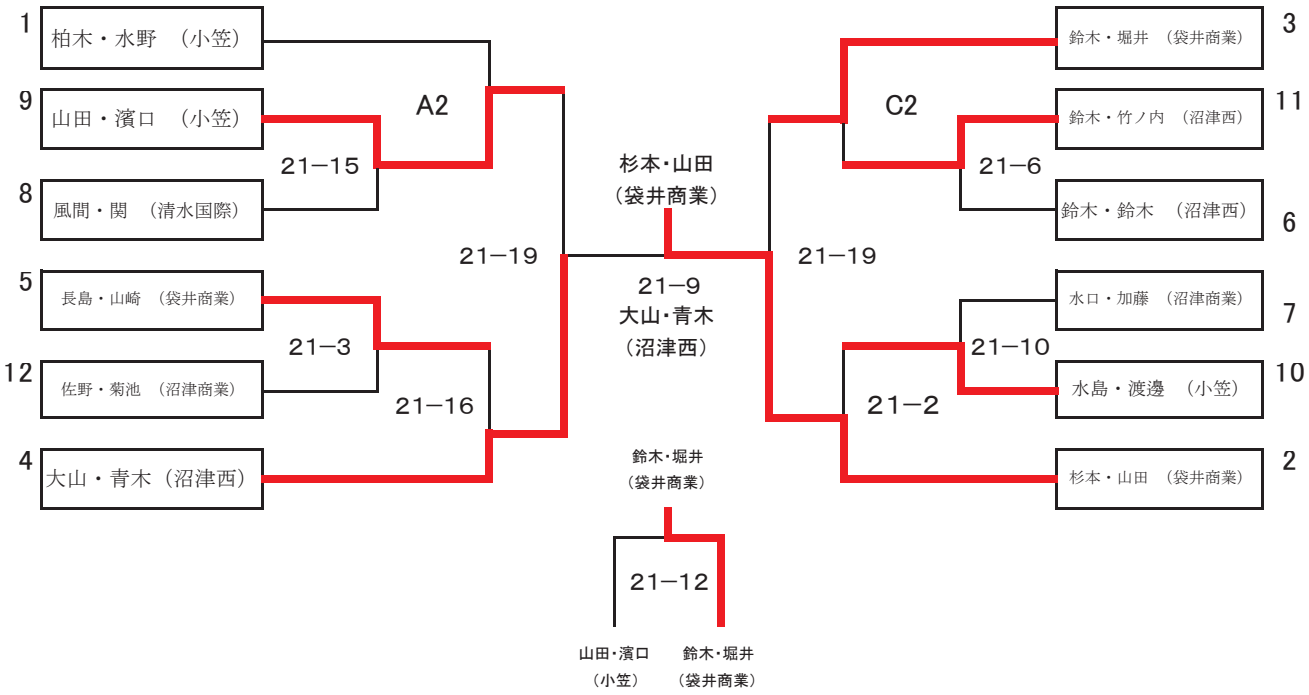

男子(3日)

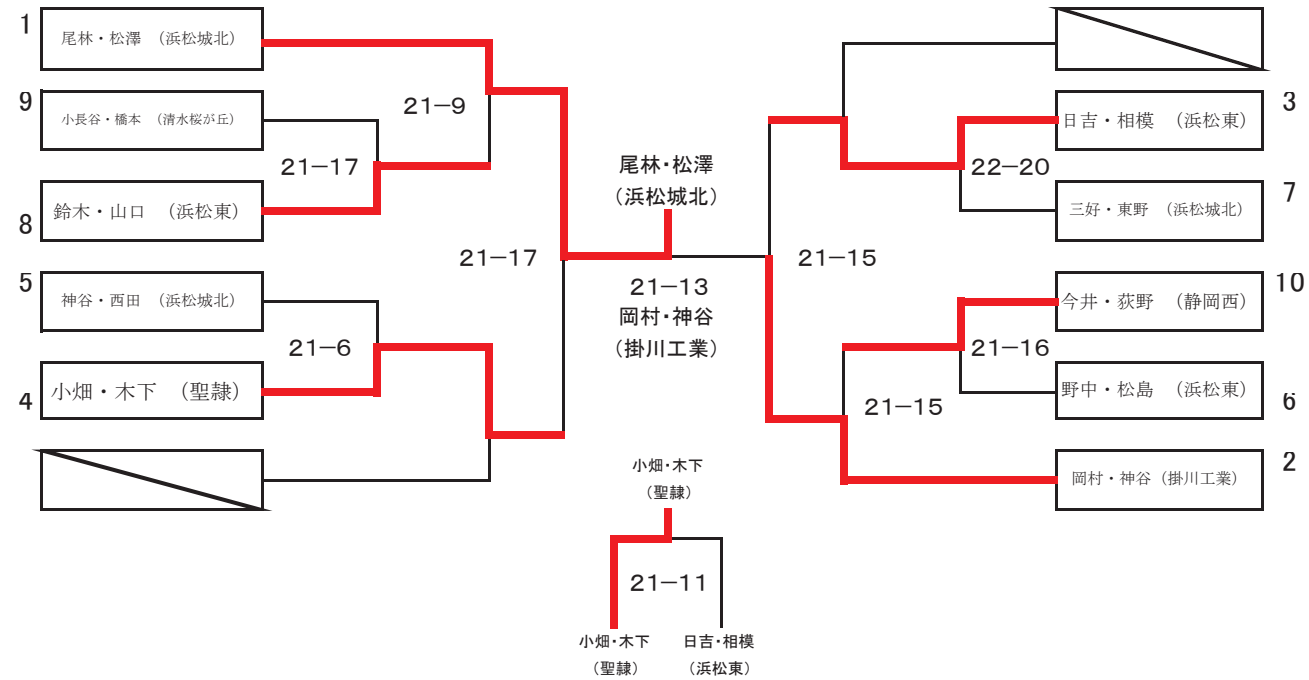

第77回国民体育大会　ビーチバレーボール種目

バレーボール（ビーチバレーボール）競技結果

【少年男子】

Ａ・Ｂコート：足利市特設ビーチバレーボール会場

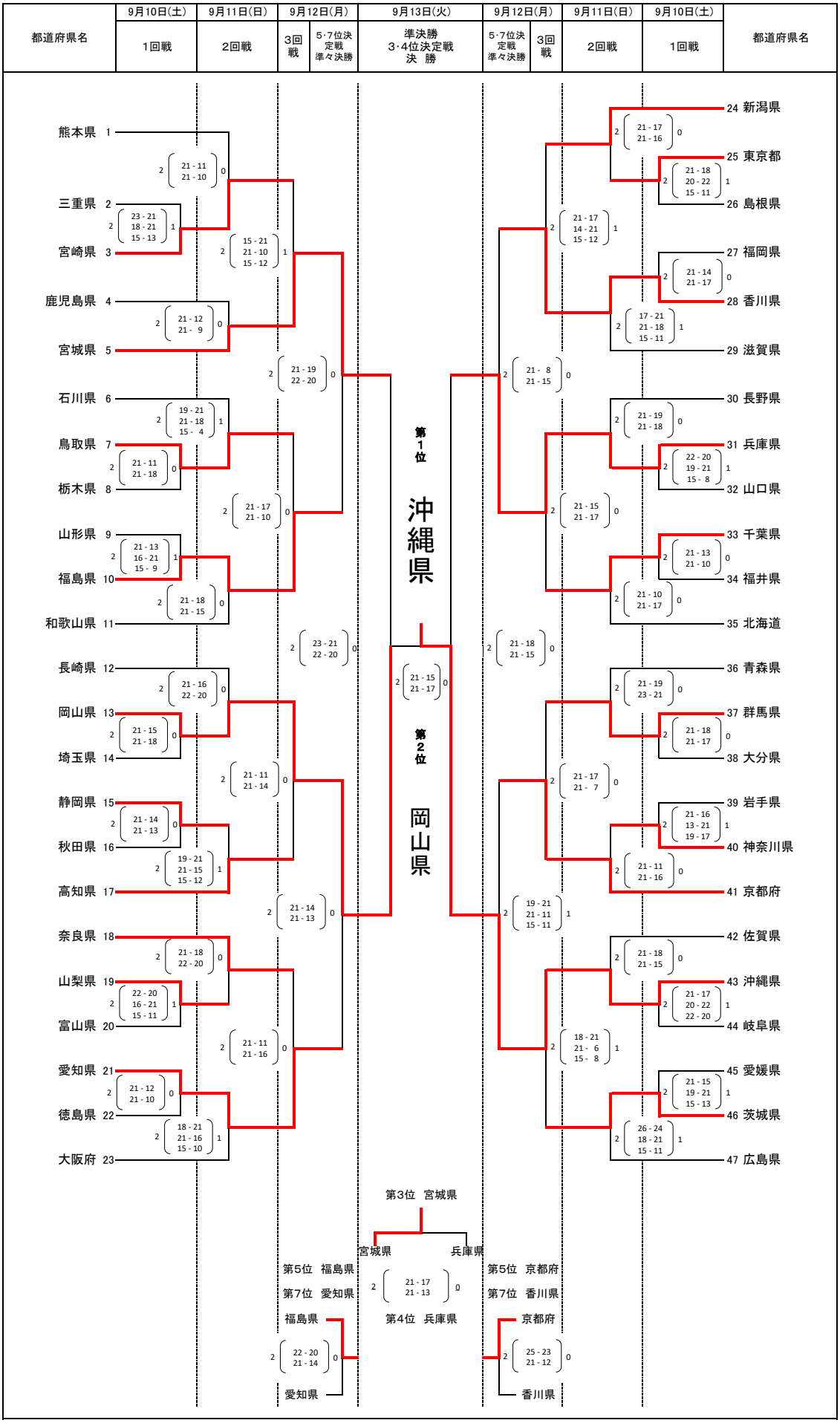

第77回国民体育大会　ビーチバレーボール種目

バレーボール（ビーチバレーボール）競技結果

【少年女子】

Ｃ・Ｄコート：足利市特設ビーチバレーボール会場

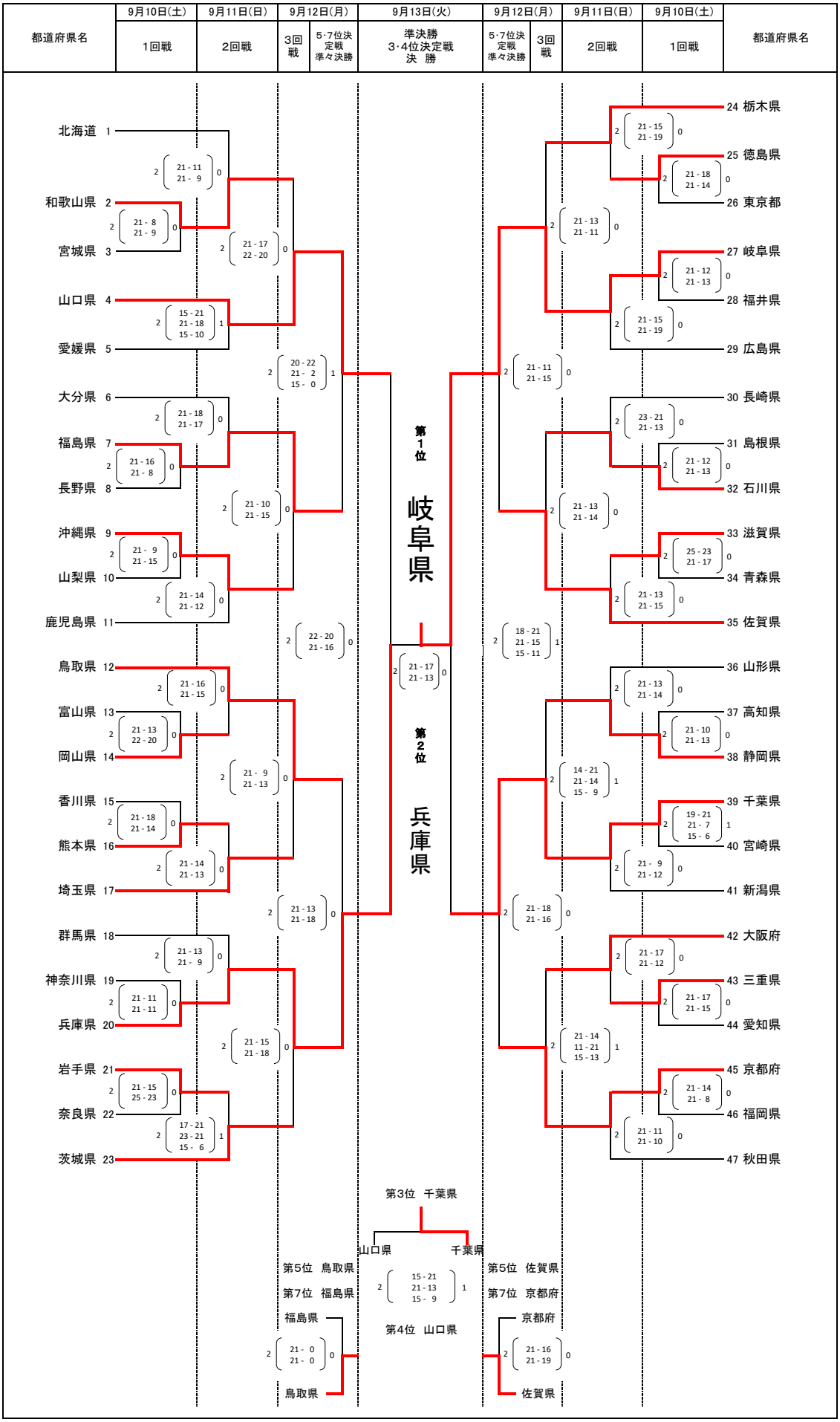

2022年度中部日本6人制バレーボール男女選手権大会静岡県予選会

2022 年 6 月 5 日（ 日 ）

会 場 : 日 大 三 島 体 育 館

【男子】

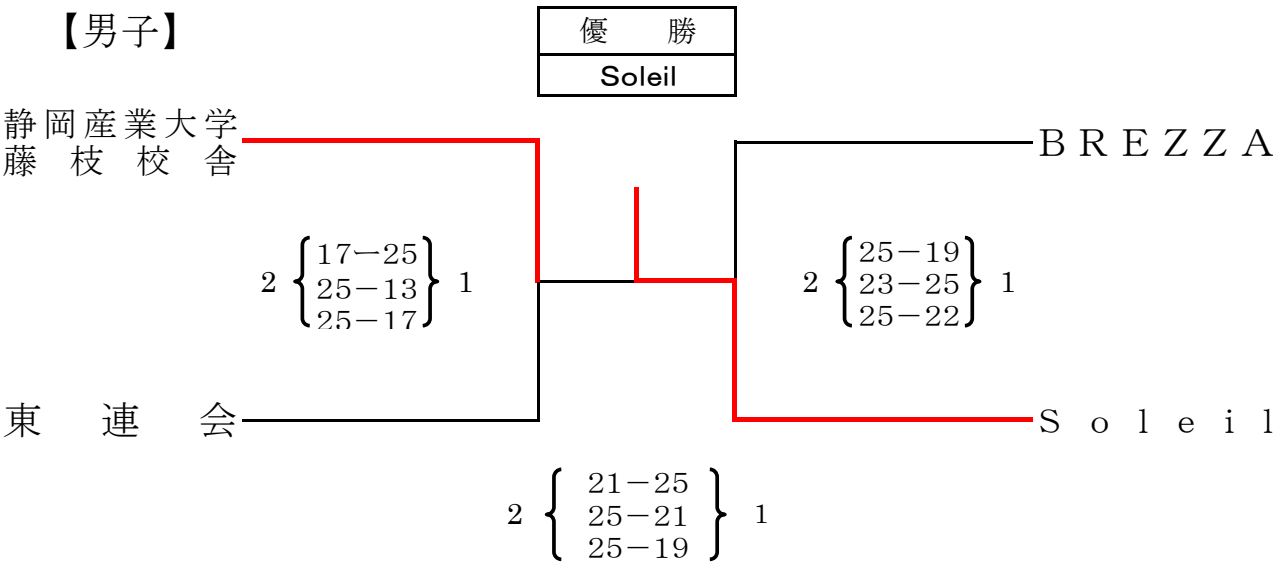

【女子】

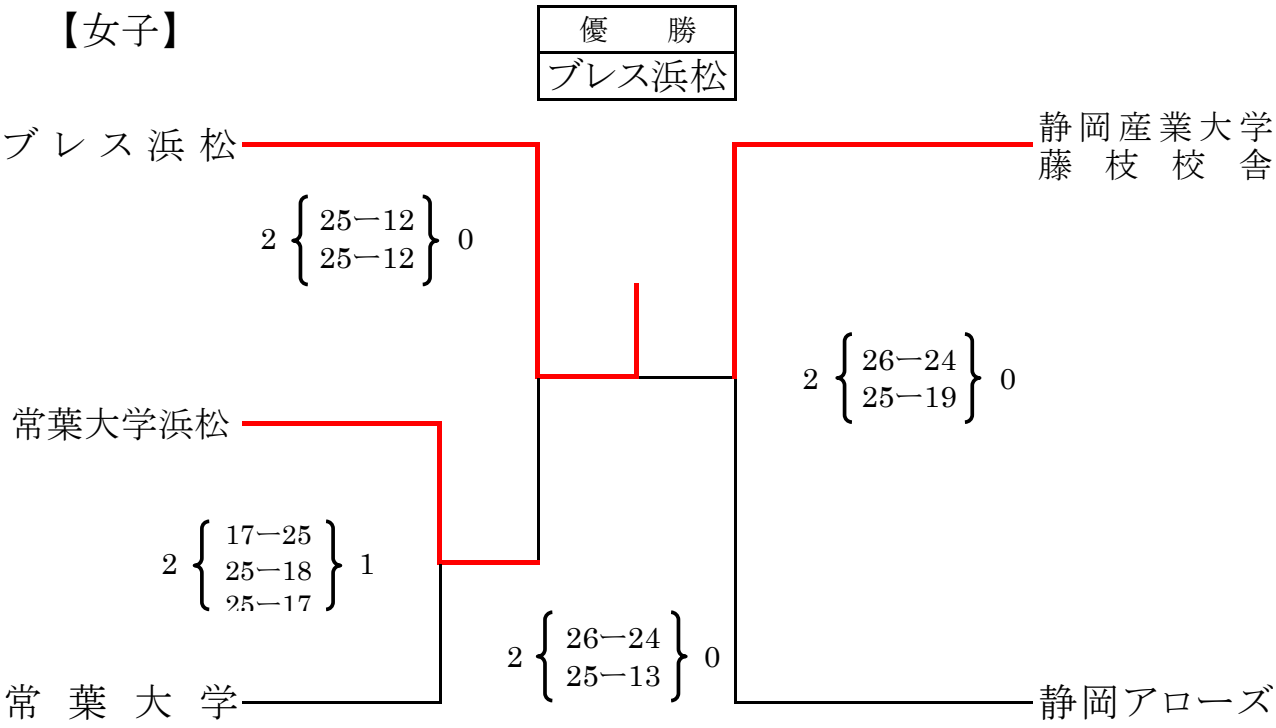

令和4年度 第72回中部日本6人制バレーボール総合男女選手権大会

一般の部　試合結果

開催期間 ： 令和4年7月17日(日)～7月18日(祝月)
会　　場 ： 飛騨高山ビッグアリーナ　A･B･Cコート(メイン)
Dコート(サブ)

【一般男子の部】

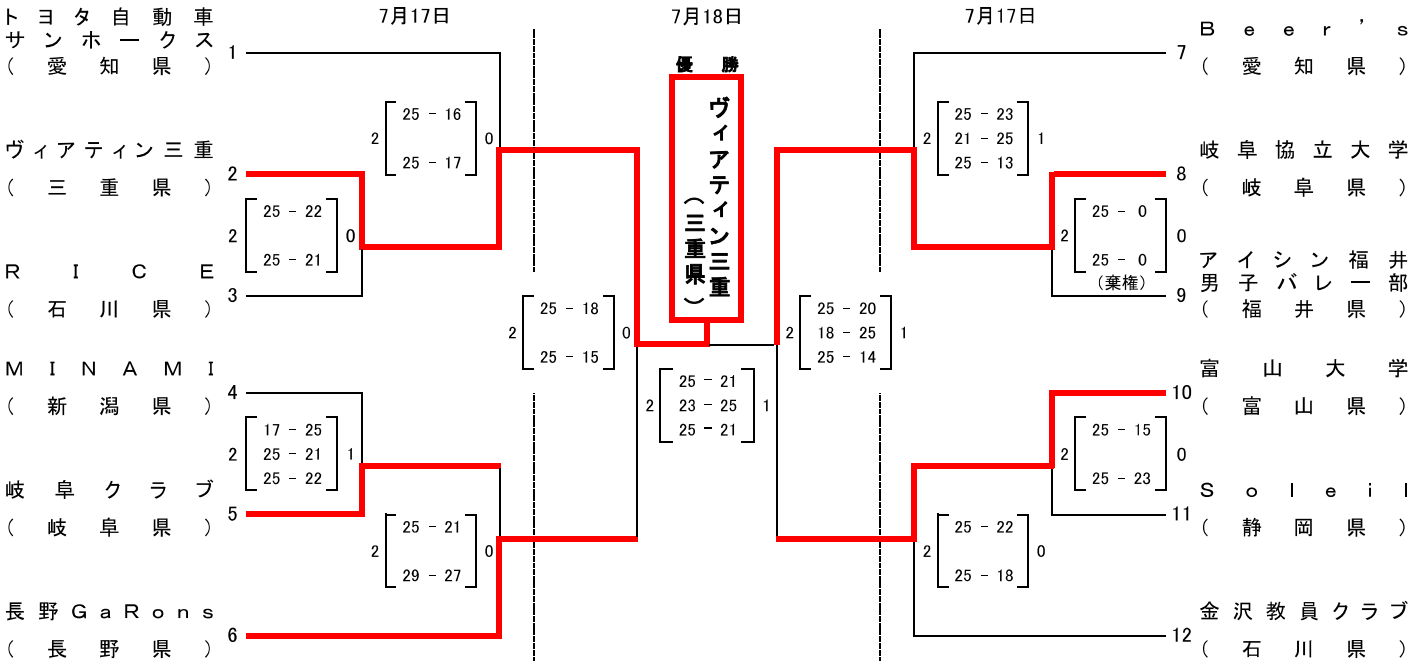

【一般女子の部】

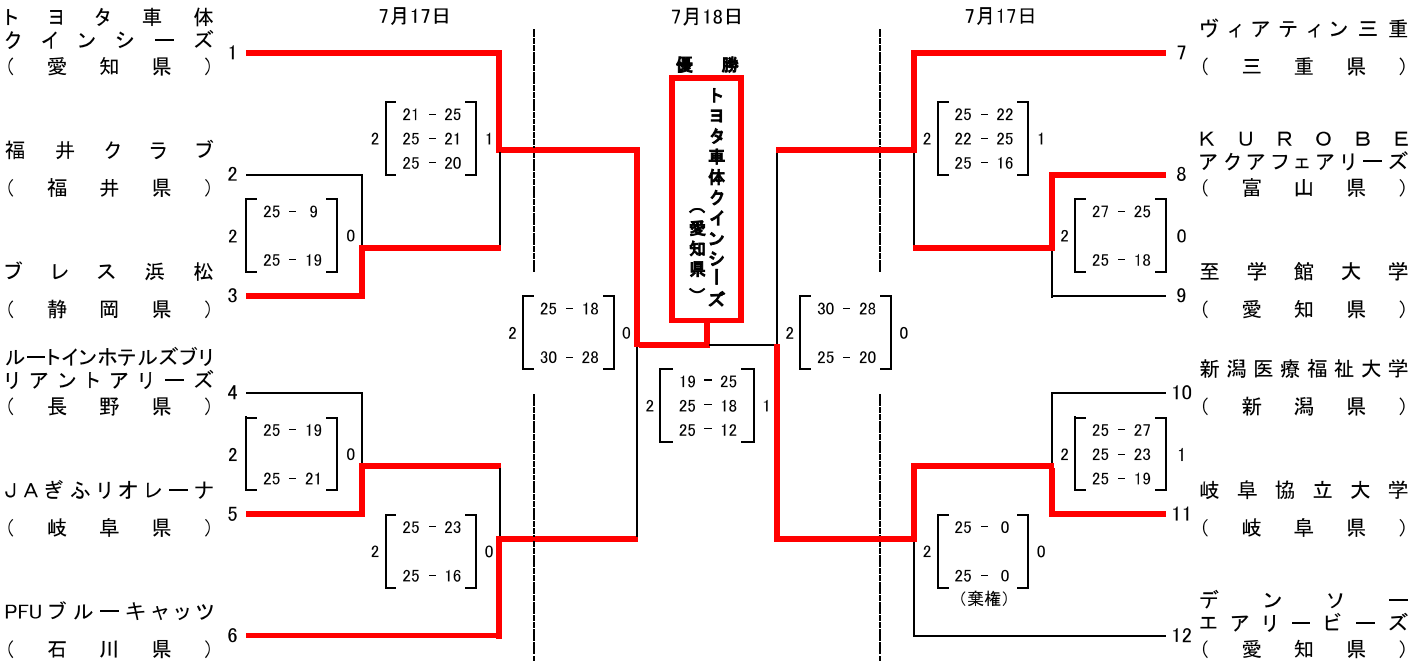

令和4年度 第72回中部日本6人制バレーボール総合男女選手権大会

高校の部　試合結果

開催期間 ： 令和4年7月17日(日)～7月18日(祝月)
会　　場 ： 山県市総合体育館　　A･B･C･Dコート

【高校男子の部】

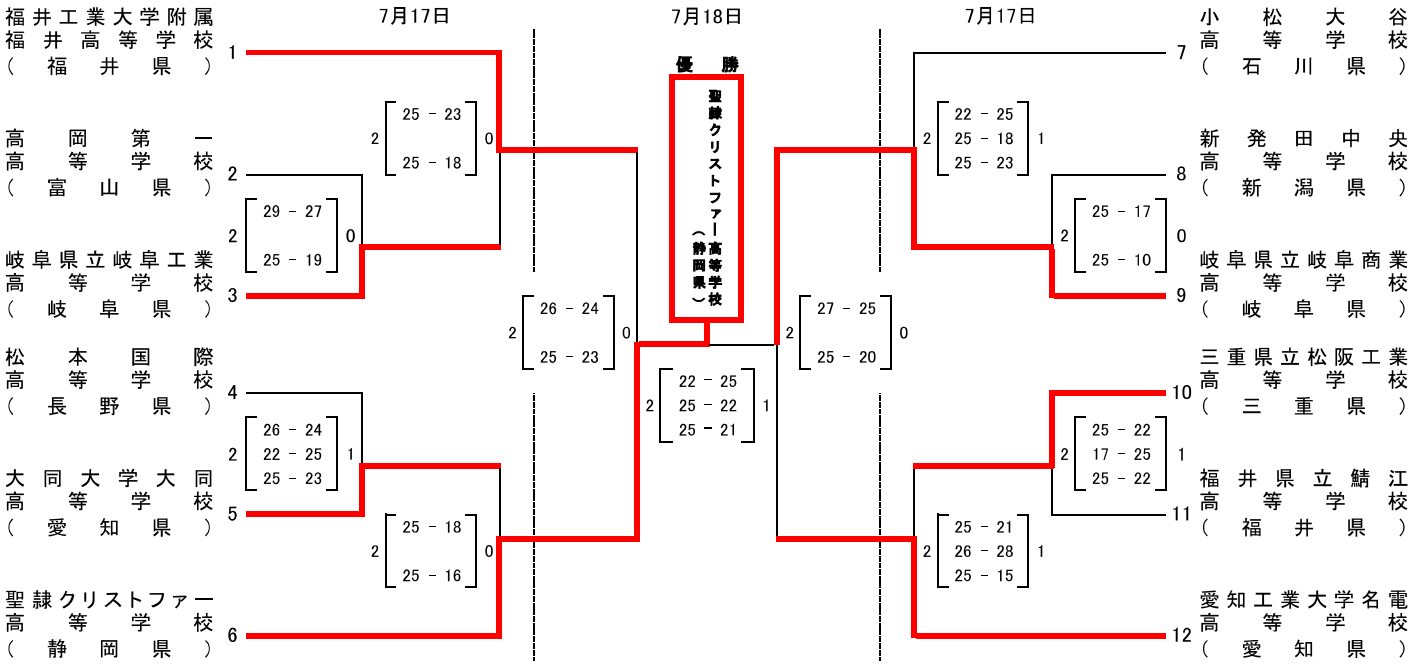

【高校女子の部】

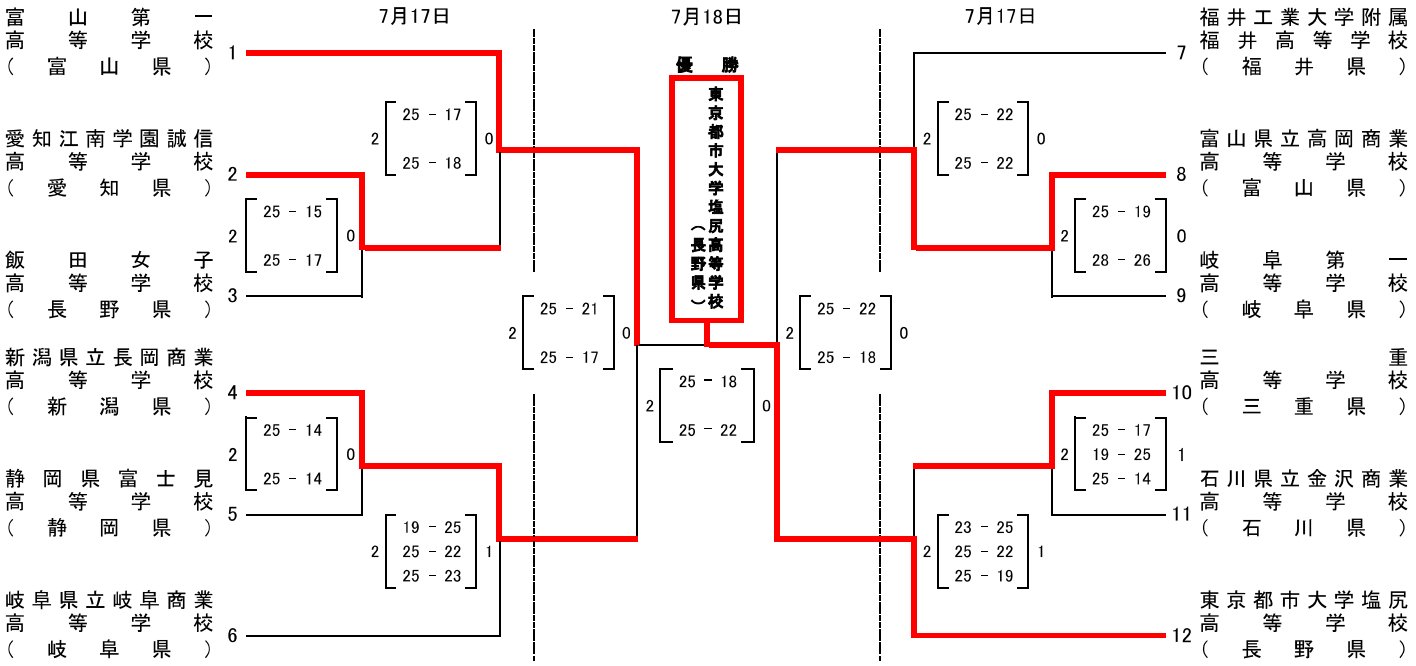

実業団部

【東レアローズ（男子）の戦績】

- 2022/23　V.LEAGUE DIVISION1 MEN

【ブレス浜松の戦績】

- 2022　V・サマーリーグ女子大会・・・東部大会
- 2022/23 V.LEAGUE DIVISION2 WOMEN

【県内試合、県内チームの戦績】

- 第75回東海９人制バレーボール選手権大会　静岡県予選大会
  → 第75回東海９人制バレーボール選手権大会
- 第52回静岡県９人制実業団リーグ戦 春季大会
  → 第12回東海９人制実業団リーグ
  → （中止）第37回東海９人制実業団男女選手権大会
  → 第51回静岐対抗９人制実業団選抜優勝大会
- （中止）第52回静岡県９人制実業団リーグ戦　秋季大会
- 第51回小山杯　全日本９人制実業団選手権大会 静岡県予選大会
  → 第75回全日本９人制実業団男子選手権大会
- 真田杯　第21回全国社会人９人制東ブロック 男女優勝大会　静岡県予選大会
  → 第21回全国社会人９人制東ブロック 男女優勝大会
- （中止）第26回静岡県実業団バレーボール連盟会長杯９人制男女優勝大会
- 全日本９人制総合男女選手権大会 静岡県予選大会
  → 第92回 全日本９人制総合男子選手権大会
  → 第91回 全日本９人制総合女子選手権大会

※（中止）はすべて新型コロナウイルス(COVID-19)に関連する中止

※「黒鷲旗」、「天皇杯・皇后杯」、「国体」、「中部総合」の大会結果は『全体』の項目に掲載

東レアローズ（男子）の戦績

C1 星取表

2022-23 V.LEAGUE DIVISION1 MEN　V・レギュラーラウンド

2023/03/26 現在

順位	V・レギュラーラウンド	WD名古屋	サントリー	パナソニック	堺	東レ	ジェイテクト	JT広島	東京GB	VC長野	大分三好	試合数	勝数	負数	ポイント	勝率	得セット	失セット	セット率	得点	失点	得点率
1	ウルフドッグス名古屋		○ 3-0 ● 1-3 ● 2-3 ○ 3-2	○ 3-2 ○ 3-2 ● 0-3 ● 1-3	○ 3-0 ○ 3-0 ○ 3-2 ○ 3-0	● 0-3 ● 0-3 ○ 3-1 ● 2-3	○ 3-0 ● 0-3 ● 0-3 ● 0-3	○ 3-1 ○ 3-0 ○ 3-0 ○ 3-0	○ 3-0 ○ 3-1 ○ 3-1 ○ 3-0	○ 3-0 ○ 3-0 ○ 3-0 ○ 3-2	○ 3-0 ○ 3-0 ○ 3-0 ○ 3-0	36	26	10	75	0.72	84	44	1.91	3006	2730	1.10
2	サントリーサンバーズ	● 0-3 ○ 3-1 ○ 3-2 ● 2-3		○ 3-2 ○ 3-2 ● 0-3 ● 0-3	● 0-3 ● 0-3 ● 0-3 ○ 3-1	○ 3-1 ● 1-3 ○ 3-1 ● 2-3	○ 3-2 ○ 3-2 ○ 3-1 ○ 3-1	○ 3-0 ○ 3-1 ○ 3-0 ○ 3-0	○ 3-2 ○ 3-1 ○ 3-0 ○ 3-0	● 1-3 ○ 3-0 ○ 3-1 ○ 3-0	○ 3-0 ○ 3-0 ● 1-3 ○ 3-0	36	25	11	71	0.69	82	54	1.52	3154	2958	1.07
3	パナソニックパンサーズ	● 2-3 ● 2-3 ○ 3-0 ○ 3-1	● 2-3 ● 2-3 ○ 3-0 ○ 3-0		● 1-3 ○ 3-0 ○ 3-1 ● 2-3	● 2-3 ● 1-3 ○ 3-1 ● 2-3	○ 3-2 ● 1-3 ● 0-3 ○ 3-2	○ 3-2 ○ 3-1 ○ 3-0 ○ 3-1	○ 3-0 ○ 3-0 ○ 3-0 ○ 3-0	○ 3-1 ○ 3-1 ○ 3-0 ● 2-3	○ 3-1 ○ 3-0 ○ 3-0 ○ 3-0	36	24	12	77	0.67	91	50	1.82	3263	2934	1.11
4	堺ブレイザーズ	● 0-3 ● 0-3 ● 2-3 ● 0-3	○ 3-0 ○ 3-0 ○ 3-0 ● 1-3	○ 3-1 ● 0-3 ● 1-3 ○ 3-2		● 2-3 ○ 3-1 ○ 3-2 ● 0-3	○ 3-0 ○ 3-1 ● 0-3 ○ 3-0	○ 3-1 ● 1-3 ○ 3-2 ● 1-3	○ 3-0 ○ 3-1 ○ 3-1 ○ 3-0	○ 3-0 ○ 3-1 ○ 3-1 ○ 3-1	○ 3-1 ○ 3-0 ○ 3-0 ○ 3-1	36	24	12	71	0.67	80	53	1.51	3080	2920	1.05
5	東レアローズ	○ 3-0 ○ 3-0 ● 1-3 ○ 3-2	● 1-3 ○ 3-1 ● 1-3 ○ 3-2	○ 3-2 ○ 3-1 ● 1-3 ○ 3-2	○ 3-2 ● 1-3 ● 2-3 ○ 3-0		○ 3-0 ● 1-3 ○ 3-0 ● 1-3	● 0-3 ● 1-3 ● 1-3 ○ 3-1	○ 3-0 ○ 3-0 ○ 3-2 ○ 3-2	○ 3-1 ○ 3-1 ○ 3-2 ● 0-3	○ 3-2 ● 2-3 ○ 3-1 ○ 3-0	36	23	13	62	0.64	82	63	1.30	3273	3215	1.02
6	ジェイテクト**STINGS**	● 0-3 ○ 3-0 ○ 3-0 ○ 3-0	● 2-3 ● 2-3 ● 1-3 ● 1-3	● 2-3 ○ 3-1 ○ 3-0 ● 2-3	● 0-3 ● 1-3 ○ 3-0 ● 0-3	● 0-3 ○ 3-1 ● 0-3 ○ 3-1		○ 3-1 ○ 3-0 ○ 3-0 ○ 3-1	○ 3-1 ● 0-3 ○ 3-2 ● 2-3	○ 3-0 ○ 3-0 ○ 3-0 ○ 3-1	○ 3-0 ○ 3-0 ○ 3-0 ○ 3-0	36	22	14	70	0.61	79	51	1.55	3016	2817	1.07
7	**JT**サンダーズ広島	● 1-3 ● 0-3 ● 0-3 ● 0-3	● 0-3 ● 1-3 ● 0-3 ● 0-3	● 2-3 ● 1-3 ● 0-3 ● 1-3	● 1-3 ○ 3-1 ● 2-3 ○ 3-1	○ 3-0 ○ 3-1 ○ 3-1 ● 1-3	● 1-3 ● 0-3 ● 0-3 ● 1-3		○ 3-0 ● 2-3 ○ 3-0 ○ 3-1	○ 3-0 ○ 3-0 ○ 3-2 ○ 3-0	○ 3-0 ○ 3-0 ○ 3-1 ○ 3-0	36	16	20	50	0.44	62	68	0.91	2935	2991	0.98
8	東京グレートベアーズ	● 0-3 ● 1-3 ● 1-3 ● 0-3	● 2-3 ● 1-3 ● 0-3 ● 0-3	● 0-3 ● 0-3 ● 0-3 ● 0-3	● 0-3 ● 1-3 ● 1-3 ● 0-3	● 0-3 ● 0-3 ● 2-3 ● 2-3	● 1-3 ○ 3-0 ● 2-3 ○ 3-2	● 0-3 ○ 3-2 ● 0-3 ● 1-3		○ 3-2 ○ 3-1 ○ 3-2 ○ 3-1	○ 3-1 ○ 3-0 ○ 3-1 ● 2-3	36	10	26	31	0.28	47	90	0.52	2902	3174	0.91
9	**VC**長野トライデンツ	● 0-3 ● 0-3 ● 0-3 ● 2-3	○ 3-1 ● 0-3 ● 1-3 ● 0-3	● 1-3 ● 1-3 ● 0-3 ○ 3-2	● 0-3 ● 1-3 ● 1-3 ● 1-3	● 1-3 ● 1-3 ● 2-3 ○ 3-0	● 0-3 ● 0-3 ● 0-3 ● 1-3	● 0-3 ● 0-3 ● 2-3 ● 0-3	● 2-3 ● 1-3 ● 2-3 ● 1-3		● 1-3 ● 1-3 ○ 3-0 ○ 3-1	36	5	31	19	0.14	38	97	0.39	2818	3218	0.88
10	大分三好ヴァイセアドラー	● 0-3 ● 0-3 ● 0-3 ● 0-3	● 0-3 ● 0-3 ○ 3-1 ● 0-3	● 1-3 ● 0-3 ● 0-3 ● 0-3	● 1-3 ● 0-3 ● 0-3 ● 1-3	● 2-3 ○ 3-2 ● 1-3 ● 0-3	● 0-3 ● 0-3 ● 0-3 ● 0-3	● 0-3 ● 0-3 ● 1-3 ● 0-3	● 1-3 ● 0-3 ● 1-3 ○ 3-2	○ 3-1 ○ 3-1 ● 0-3 ● 1-3		36	5	31	14	0.14	25	100	0.25	2554	3044	0.84

※ポイント=**3-0**・**3-1**勝利 **3**点、**3-2**勝利 **2**点、**2-3**敗戦 **1**点、**1-3**・**0-3**敗戦 **0**点　　※勝率=勝数÷試合数　セット率=得セット÷失セット　得点率=得点÷失点

※本票の著作権は一般社団法人日本バレーボールリーグ機構に帰属します。

ブレス浜松の戦績

2022 V・SUMMER LEAGUE 東部大会

2022/7/1～7/3
会場:深谷市総合体育館(深谷ビッグタートル)

１日目　　2022/7/1

		対戦相手		セット カウント	各ゲームスコア		
1	ルートイン	VS	浜松	2-1	25-21	19-25	15-13
2	埼玉上尾	VS	仙台	2-0	25-14	25-19	
3	ルートイン	VS	群馬銀行	2-0	25-18	25-15	

２日目　　2022/7/2

		対戦相手		セット カウント	各ゲームスコア		
1	NEC	VS	群馬銀行	2-1	25-20	20-25	15-8
2	ルートイン	VS	大学選抜	0-2	21-25	22-25	
3	群馬銀行	VS	浜松	2-1	25-22	20-25	16-14
4	NEC	VS	ルートイン	2-0	25-19	25-21	
5	浜松	VS	大学選抜	0-2	19-25	23-25	

３日目　　2022/7/3
順位決定トーナメント戦

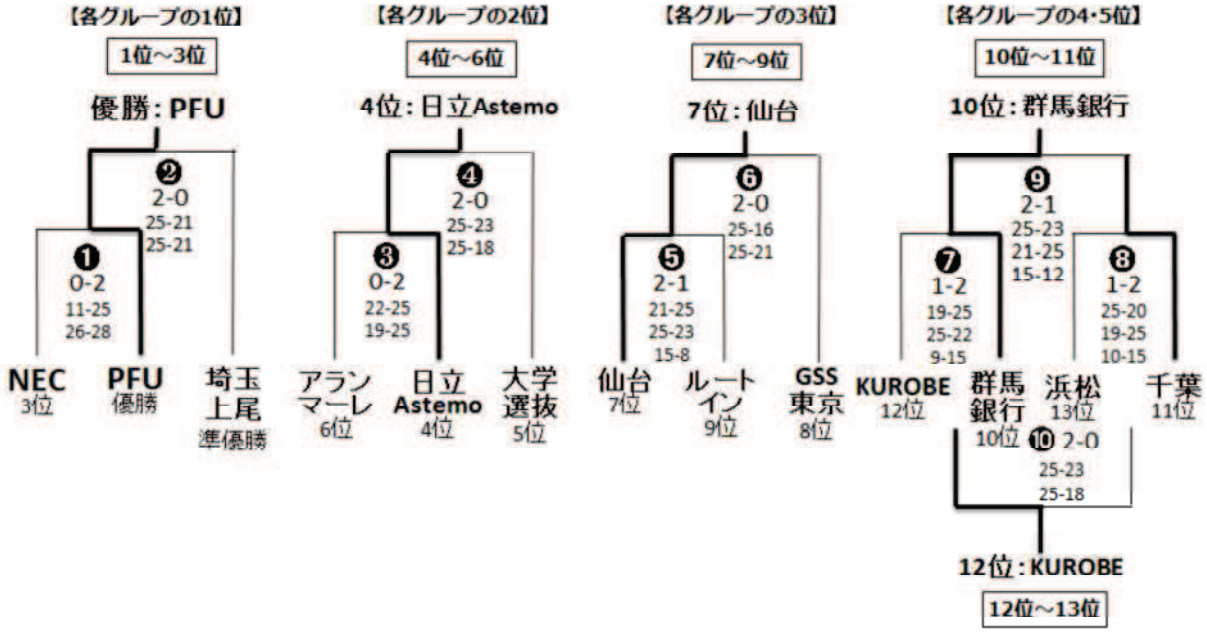

C1 星取表

2022-23 V.LEAGUE DIVISION2 WOMEN　V・レギュラーラウンド

2023/03/11 現在

順位	V・レギュラーラウンド	アランマーレ	ルートイン	群馬銀行	浜松	仙台	JAぎふ	GSS東京	熊本	千葉	大野石油	ヴィアティン	試合数	勝数	負数	ポイント	勝率	得セット	失セット	セット率	得点	失点	得点率
1	プレステージ・インターナショナルアランマーレ		○ 3-1 ● 1-3	○ 3-0 ○ 3-0	○ 3-2 ● 0-3	○ 3-0 ○ 3-1	○ 3-0 ○ 3-1	○ 3-1 ○ 3-2	○ 3-1 ○ 3-0	○ 3-2 ○ 3-0	○ 3-0 ○ 3-1	○ 3-0 ○ 3-0	20	18	2	51	0.90	55	18	3.06	1744	1528	1.14
2	ルートインホテルズブリリアントアリーズ	● 1-3 ○ 3-1		● 2-3 ○ 3-1	○ 3-2 ○ 3-1	○ 3-1 ○ 3-0	○ 3-0 ○ 3-0	○ 3-0 ● 1-3	● 2-3 ○ 3-0	○ 3-0 ○ 3-0	○ 3-0 ○ 3-1	● 1-3 ○ 3-1	20	15	5	46	0.75	52	23	2.26	1768	1555	1.14
3	群馬銀行グリーンウイングス	● 0-3 ● 0-3	○ 3-2 ● 1-3		○ 3-1 ○ 3-1	○ 3-1 ○ 3-1	○ 3-1 ● 1-3	○ 3-1 ○ 3-1	○ 3-1 ● 2-3	○ 3-0 ○ 3-0	○ 3-0 ○ 3-0	○ 3-1 ○ 3-0	20	15	5	45	0.75	49	26	1.88	1737	1590	1.09
4	ブレス浜松	● 2-3 ○ 3-0	● 2-3 ● 1-3	● 1-3 ● 1-3		● 2-3 ● 1-3	○ 3-1 ○ 3-0	○ 3-1 ○ 3-1	○ 3-1 ○ 3-1	○ 3-0 ○ 3-0	○ 3-2 ○ 3-2	○ 3-2 ○ 3-0	20	13	7	39	0.65	49	32	1.53	1796	1664	1.08
5	リガーレ仙台	● 0-3 ● 1-3	● 1-3 ● 0-3	● 1-3 ● 1-3	○ 3-2 ○ 3-1		○ 3-0 ○ 3-1	○ 3-0 ○ 3-0	○ 3-1 ● 1-3	○ 3-0 ○ 3-1	○ 3-2 ○ 3-2	○ 3-0 ○ 3-1	20	13	7	36	0.65	44	32	1.38	1744	1602	1.09
6	JAぎふリオレーナ	● 0-3 ● 1-3	● 0-3 ● 0-3	● 1-3 ○ 3-1	● 1-3 ● 0-3	● 0-3 ● 1-3		○ 3-1 ○ 3-1	○ 3-0 ○ 3-2	○ 3-0 ○ 3-0	○ 3-2 ○ 3-0	● 2-3 ○ 3-1	20	10	10	29	0.50	36	38	0.95	1590	1648	0.96
7	GSS東京サンビームズ	● 1-3 ● 2-3	● 0-3 ○ 3-1	● 1-3 ● 1-3	● 1-3 ● 1-3	● 0-3 ● 0-3	● 1-3 ● 1-3		○ 3-0 ● 1-3	○ 3-1 ○ 3-2	○ 3-0 ○ 3-2	○ 3-1 ○ 3-1	20	8	12	23	0.40	34	44	0.77	1671	1773	0.94
8	フォレストリーヴズ熊本	● 1-3 ● 0-3	○ 3-2 ● 0-3	● 1-3 ○ 3-2	● 1-3 ● 1-3	● 1-3 ○ 3-1	● 0-3 ● 2-3	● 0-3 ○ 3-1		● 0-3 ○ 3-1	● 2-3 ○ 3-2	○ 3-0 ○ 3-0	20	8	12	23	0.40	33	45	0.73	1686	1741	0.97
9	千葉エンゼルクロス	● 2-3 ● 0-3	● 0-3 ● 0-3	● 0-3 ● 0-3	● 0-3 ● 0-3	● 0-3 ● 1-3	● 0-3 ● 0-3	● 1-3 ● 2-3	○ 3-0 ● 1-3		● 1-3 ○ 3-1	○ 3-1 ○ 3-2	20	4	16	13	0.20	20	52	0.38	1495	1694	0.88
10	大野石油広島オイラーズ	● 0-3 ● 1-3	● 0-3 ● 1-3	● 0-3 ● 0-3	● 2-3 ● 2-3	● 2-3 ● 2-3	● 2-3 ● 0-3	● 0-3 ● 2-3	○ 3-2 ● 2-3	○ 3-1 ● 1-3		○ 3-0 ● 2-3	20	3	17	16	0.15	28	54	0.52	1637	1836	0.89
11	ヴィアティン三重	● 0-3 ● 0-3	○ 3-1 ● 1-3	● 1-3 ● 0-3	● 2-3 ● 0-3	● 0-3 ● 1-3	○ 3-2 ● 1-3	● 1-3 ● 1-3	● 0-3 ● 0-3	● 1-3 ● 2-3	● 0-3 ○ 3-2		20	3	17	9	0.15	20	56	0.36	1567	1804	0.87

※ポイント=3-0・3-1勝利 3点、3-2勝利 2点、2-3敗戦 1点、1-3・0-3敗戦 0点　　※勝率=勝数÷試合数　セット率=得セット÷失セット　得点率=得点÷失点

※本票の著作権は一般社団法人日本バレーボールリーグ機構に帰属します。

県内試合、県内チームの戦績

2022年度 第75回 東海9人制バレーボール選手権大会 静岡県予選大会

2022年4月17日

会場：東遠カルチャーパーク総合体育館「さんりーな」

【男子の部】

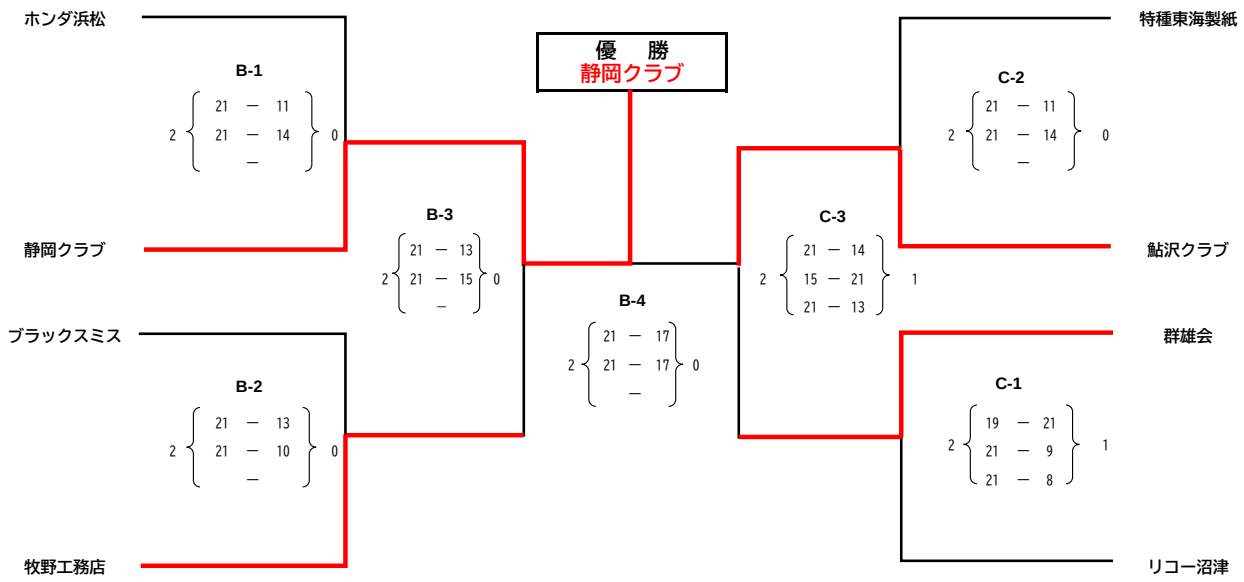

※優勝・準優勝チームは、5月15日（日）に愛知県岡崎市 で開催される本大会に出場する

【女子の部】

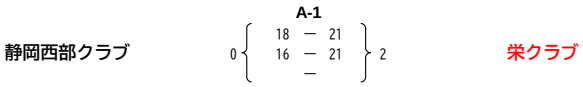

※優勝・準優勝チームは、5月15日（日）に愛知県岡崎市 で開催される本大会に出場する

令和４年度(第75回)東海９人制バレーボール選手権大会

結　　果

＜男子の部＞

Ａ・Ｂコート：岡崎中央総合公園体育館

2022/5/15

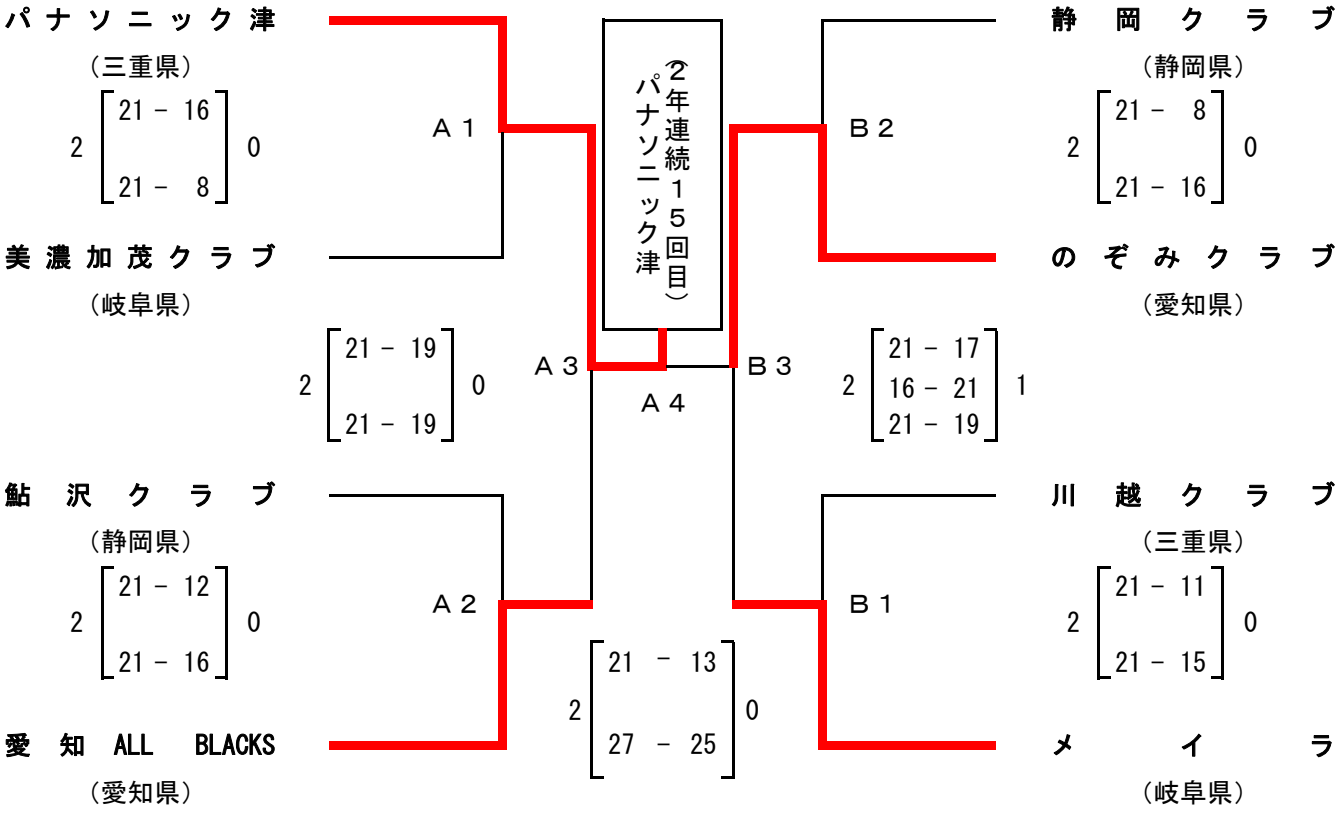

＜女子の部＞

Ｃコート：岡崎中央総合公園体育館　Ｄコート：岡崎中央総合公園武道館

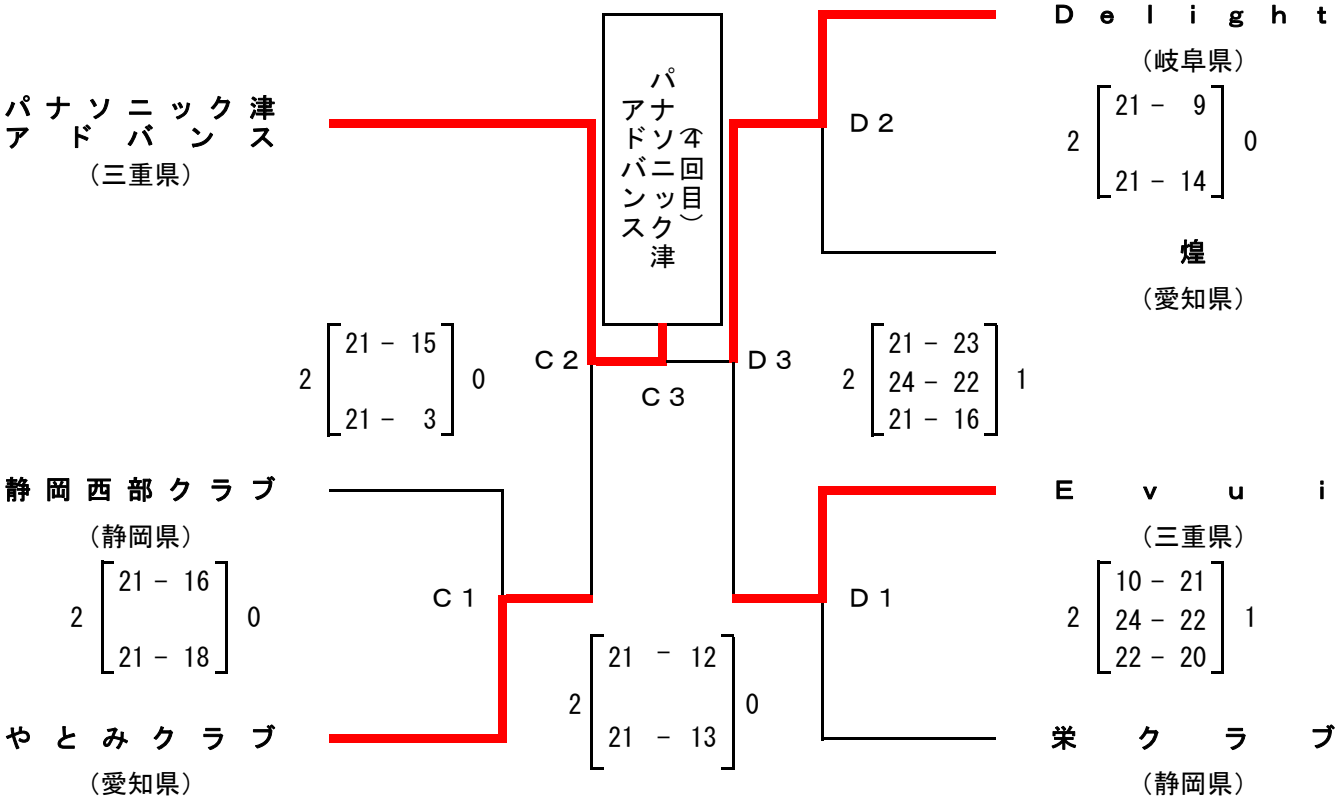

第52回静岡県９人制バレーボール実業団リーグ戦　春季大会

2022/5/8

さんりーな体育館

［男子１部］

	ヤマハ	三島市役所	富士市役所	リコー沼津	勝　敗	セット率 得(a)	セット率 失(b)	セット率 (a)/(b)	得点率 得(A)	得点率 失(B)	得点率 (A)/(B)	順位
ヤマハ		● 0 (15－21, 22－24, －) 2	○ 2 (21－0, 21－0, －) 0	● 0 (11－21, 10－21, －) 2	1 勝 2 負	2	4	0.5	100	87	1.1	3
三島市役所	○ 2 (21－15, 24－22, －) 0		○ 2 (21－0, 21－0, －) 0	○ 2 (21－15, 21－15, －) 0	3 勝 0 負	6	0		129	67	1.9	1
富士市役所	● 0 (0－21, 0－21, －) 2	● 0 (0－21, 0－21, －) 2		● 0 (0－21, 0－21, －) 2	0 勝 3 負	0	6		0	126		4
リコー沼津	○ 2 (21－11, 21－10, －) 0	● 0 (15－21, 15－21, －) 2	○ 2 (21－0, 21－0, －) 0		2 勝 1 負	4	2	2	114	63	1.8	2

［男子２部］

	ヤマハ発動機	ホンダ浜松	ＪＲ東海	特種東海製紙	勝　敗	セット率 得(a)	セット率 失(b)	セット率 (a)/(b)	得点率 得(A)	得点率 失(B)	得点率 (A)/(B)	順位
ヤマハ発動機		○ 2 (11－21, 21－15, 21－18) 1	○ 2 (18－21, 21－19, 22－20) 1	● 1 (21－15, 16－21, 20－22) 2	2 勝 1 負	5	4	1.3	171	172	1	2
ホンダ浜松	● 1 (21－11, 15－21, 18－21) 2		● 0 (23－25, 18－21, －) 2	● 0 (20－22, 20－22, －) 2	0 勝 3 負	1	6	0.2	135	143	0.9	4
ＪＲ東海	● 1 (21－18, 19－21, 20－22) 2	○ 2 (25－23, 21－18, －) 0		● 1 (21－16, 9－21, 9－21) 2	1 勝 2 負	4	4	1	145	160	0.9	3
特種東海製紙	○ 2 (15－21, 21－16, 22－20) 1	○ 2 (22－20, 22－20, －) 0	○ 2 (16－21, 21－9, 21－9) 1		3 勝 0 負	6	2	3	160	136	1.2	1

第52回静岡県９人制バレボール実業団リーグ戦　春季大会

2022/5/8
さんりーな体育館

［男子3部］

		静岡県庁	JATCO	旭化成富士	沼津市役所	勝	敗	セット率 得(a)	失(b)	(a)/(b)	得点率 得(A)	失(B)	(A)/(B)	順位
1	静岡県庁		○ 2 (21 − 0, 21 − 0) 0	○ 2 (21 − 15, 21 − 12) 0	○ 2 (21 − 17, 22 − 20) 0	3	0	6	0		127	64	2.0	1
2	JATCO	● 0 (0 − 21, 0 − 21) 2		● 0 (0 − 21, 0 − 21) 2	● 0 (0 − 21, 0 − 21) 2	0	3	0	6		0	126		4
3	旭化成富士	● 0 (15 − 21, 12 − 21) 2	○ 2 (21 − 0, 21 − 0) 0		● 1 (21 − 23, 21 − 19, 16 − 21) 2	1	2	3	4	0.8	127	105	1.2	3
4	沼津市役所	● 0 (17 − 21, 20 − 22) 2	○ 2 (21 − 0, 21 − 0) 0	○ 2 (23 − 21, 19 − 21, 21 − 16) 1		2	1	4	3	1.3	142	101	1.4	2

［男子4部］

		DENSO	小糸製作所	NECプラットフォームズ		勝	敗	セット率 得(a)	失(b)	(a)/(b)	得点率 得(A)	失(B)	(A)/(B)	順位
1	DENSO			● 0 (0 − 21, 0 − 21) 2		0	1	0	2		0	42		2
2	小糸製作所			● 0 (0 − 21, 0 − 21) 2		0	1	0	2		0	42		3
4	NECプラットフォームズ	○ 2 (21 − 0, 21 − 0) 0	○ 2 (21 − 0, 21 − 0) 0			2	0	4	0		84	0		1
								0	0		0	0		

［男子5部 兼 静岐対抗4・5部代表決定選戦］

		NECプラットフォームズ	熱海市役所	牧野工務店		勝	敗	セット率 得(a)	失(b)	(a)/(b)	得点率 得(A)	失(B)	(A)/(B)	代表
1	NECプラットフォームズ		○ 2 (17 − 21, 21 − 9, 21 − 11) 1	● 0 (9 − 21, 6 − 21) 2		1	1	2	3	0.7	74	83	0.9	4部1位
2	熱海市役所	● 1 (21 − 17, 9 − 21, 11 − 21) 2		● 0 (4 − 21, 6 − 21) 2		0	2	1	4	0.3	51	101	0.5	5部2位
3	牧野工務店	○ 2 (21 − 9, 21 − 6) 0	○ 2 (21 − 4, 21 − 6) 0			2	0	4	0		84	25	3.4	○ 5部1位
4								0	0		0	0		

令和4年度 第12回東海9人制バレーボール実業団男女リーグ

2022/6/12

舞阪総合体育館

【Aブロック】

	CEPG	パナソニック津	リコー沼津	勝 敗	セット率 得(a)	セット率 失(b)	セット率 (a)/(b)	得点率 得(A)	得点率 失(B)	得点率 (A)/(B)	順位
CEPG		● 0〈12－21, 8－21, －〉2	○ 2〈21－14, 12－21, 21－9〉1	1勝1負	2	3	0.67	74	86	0.86	2
パナソニック津	○ 2〈21－12, 21－8, －〉0		○ 2〈21－11, 21－18, －〉0	2勝0負	4			84	49	1.71	1
リコー沼津	● 1〈14－21, 21－12, 9－21〉2	● 0〈11－21, 18－21, －〉2		0勝2負	1	4	0.25	73	96	0.76	3

【Bブロック】

	三菱ケミカル愛知	川崎重工	ホンダ浜松	勝 敗	セット率 得(a)	セット率 失(b)	セット率 (a)/(b)	得点率 得(A)	得点率 失(B)	得点率 (A)/(B)	順位
三菱ケミカル愛知		● 1〈21－19, 16－21, 20－22〉2	○ 2〈20－22, 21－14, 21－5〉1	1勝1負	3	3	1	119	103	1.16	2
川崎重工	○ 2〈19－21, 21－16, 22－20〉1		○ 2〈21－18, 21－18, －〉0	2勝0負	4	1	4	104	93	1.12	1
ホンダ浜松	● 1〈22－20, 14－21, 5－21〉2	● 0〈18－21, 18－21, －〉2		0勝2負	1	4	0.25	77	104	0.74	3

令和４年度
第５１回静岐対応９人制バレーボール実業団選抜優勝大会　試合結果

令和４年９月１１日
磐田市総合体育館

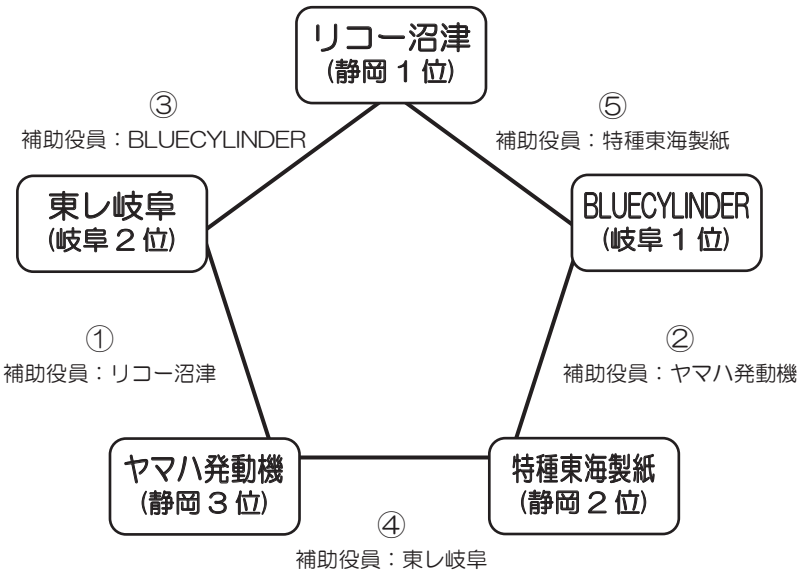

試合順

1	東レ岐阜 (岐阜２位)	2	21−17 21−16	0 ヤマハ発動機 (静岡３位)
2	特種東海製紙 (静岡２位)	2	21−14 21− 6	0 BLUECYLINDER (岐阜１位)
3	リコー沼津 (静岡１位)	2	21−10 21−15	0 東レ岐阜 (岐阜２位)
4	ヤマハ発動機 (静岡３位)	1	15−21 22−20	1 特種東海製紙 (静岡２位)
5	BLUECYLINDER (岐阜１位)	0	18−21 9−21	2 リコー沼津 (静岡１位)

チーム名		勝敗	セット率			得失点率			順位
			得 (a)	失 (b)	(a) (b)	得 (a)	失 (b)	(a) (b)	
BLUECYLINDER	(岐阜１位)	２敗	0	4	0	47	84	0.56	5
東レ岐阜	(岐阜２位)	１勝１負	2	2	1	67	75	0.89	3
リコー沼津	(静岡１位)	２勝	4	0	∞	84	52	1.62	1
特種東海製紙	(静岡２位)	１勝１分	3	1	3	83	57	1.46	2
ヤマハ発動機	(静岡３位)	１敗１分	1	3	0.33	70	83	0.84	4

大会成績

優　　勝　リコー沼津　　準 優 勝　特種東海製紙

最優秀選手　鈴木秀人(リコー沼津)

令和４年度　第51回小山杯　第75回 全日本実業団選手権大会　静岡県予選大会

2022/5/22

磐田総合体育館

	リコー沼津	ヤマハ発動機	ホンダ浜松	勝　敗	セット率			得点率			順
					得 (a)	失 (b)	(a) (b)	得 (A)	失 (B)	(A) (B)	位
リコー沼津		○ 2 (21－17, 21－10, －) 0	○ 2 (21－13, 21－15, －) 0	2 勝 0 負	4			84	55	1.53	1
ヤマハ発動機	● 0 (17－21, 10－21, －) 2		● 0 (18－21, 16－21, －) 2	0 勝 2 負		4		61	84	0.73	3
ホンダ浜松	● 0 (13－21, 15－21, －) 2	○ 2 (21－18, 21－16, －) 0		1 勝 1 負	2	2	1	70	76	0.92	2

２０２２年度
第７５回全日本９人制バレーボール実業団男子選手権大会
予 選 グ ル ー プ 戦　結 果 表

期　日　：　令 和 ４ 年 ７ 月 １ ６ 日 （ 土 ）

（会 場）久留米総合スポーツセンター アリーナ A･B･C･Dコート　　久留米市みづま総合体育館　E･Fコート

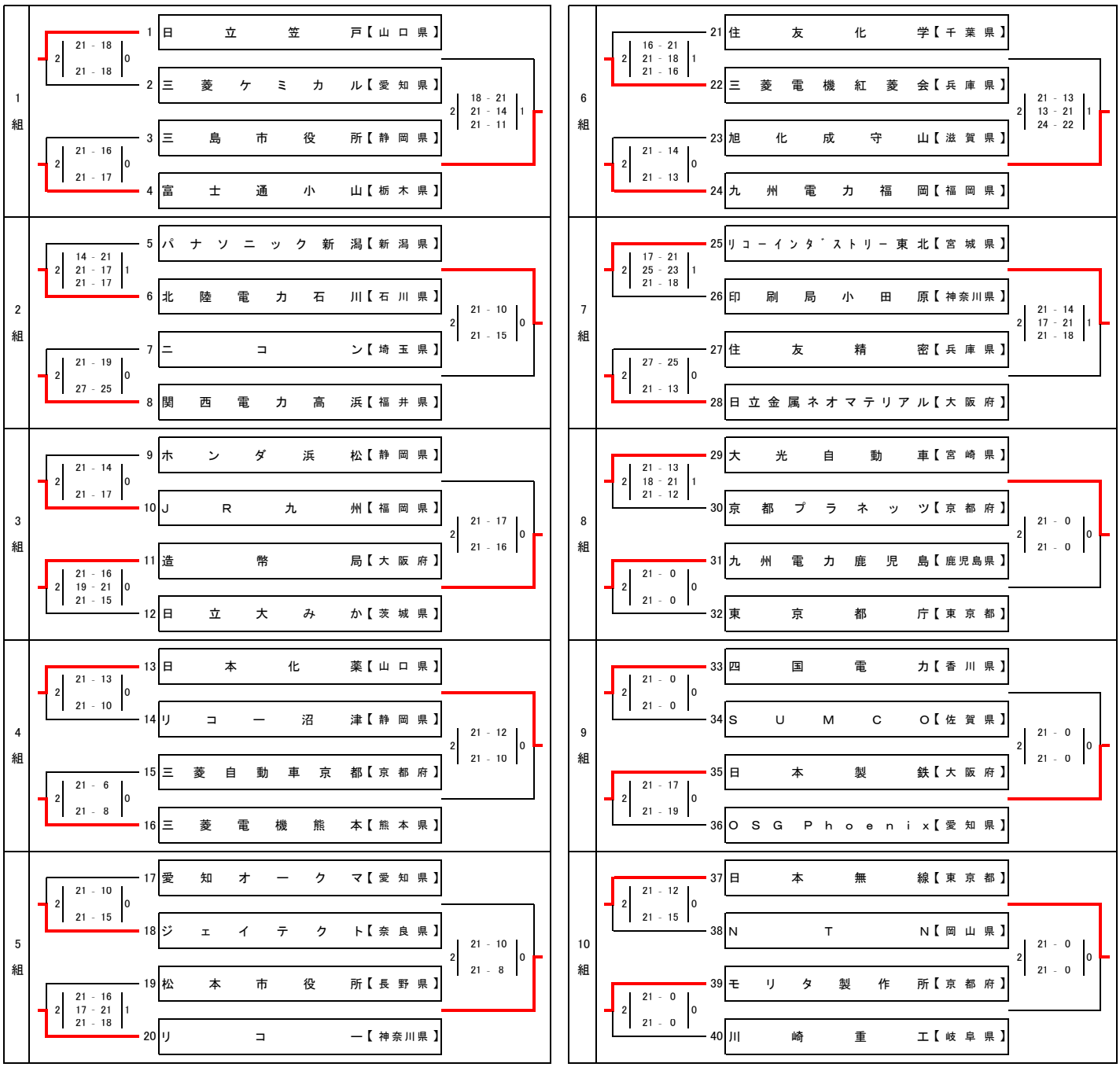

第1シード	中部徳洲会病院（沖縄県）	第5シード	JFE西日本（広島県）
第2シード	住友電工（大阪府）	第6シード	住友電工伊丹（兵庫県）
第3シード	横河電機（東京都）	第7シード	JT東京（東京都）
第4シード	富士通（兵庫県）	第8シード	パナソニック津（三重県）

※　以上のシード8チームは、グループ戦免除となり、決勝トーナメント戦からの出場となります。

2022年度
第75回全日本9人制バレーボール実業団男子選手権大会
決勝トーナメント戦 試合結果

（会　場）久留米総合スポーツセンター　久留米アリーナ・久留米市みづま総合体育館・筑後広域公園体育館

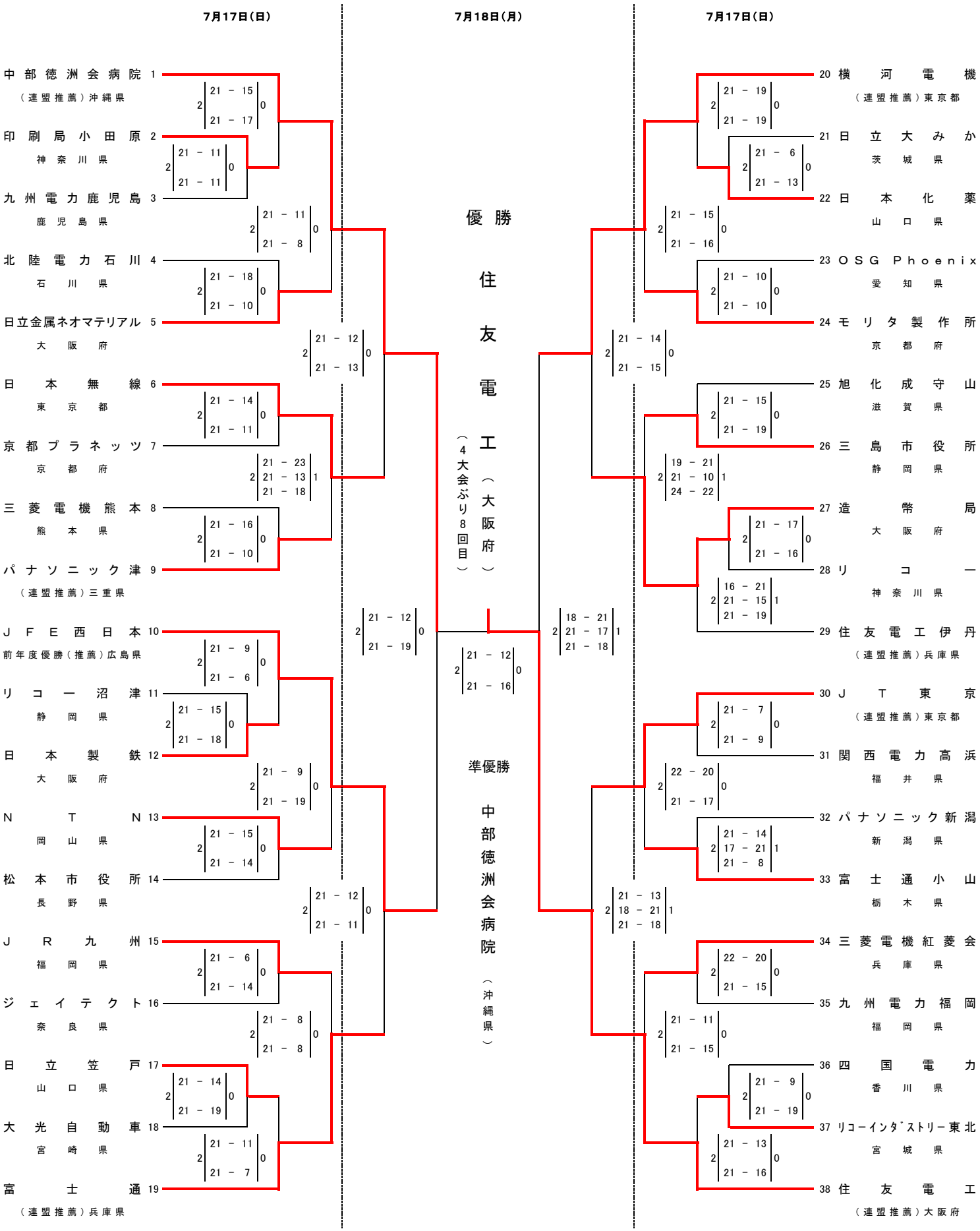

令和４年度　真田杯　第21回全国社会人9人制バレーボール東ブロック男女優勝大会　静岡県予選大会

【男子の部】

2022年7月24日

会場：アミューズ豊田

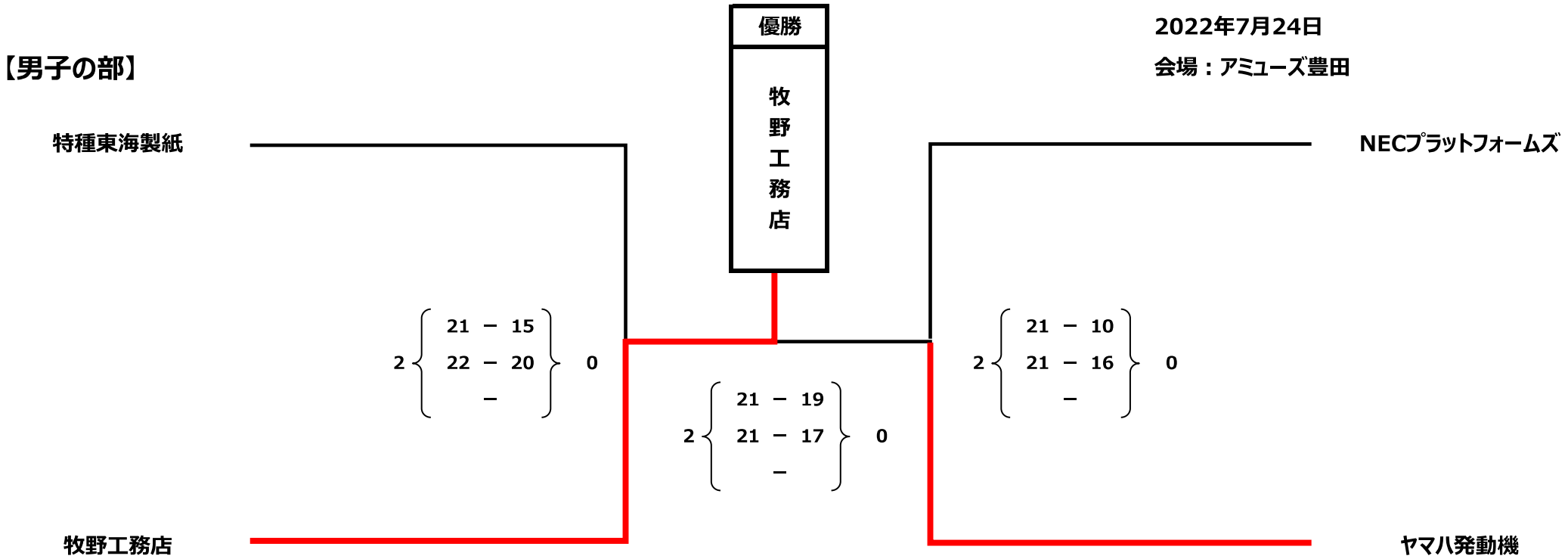

3位決定戦

特種東海製紙　2 { 21 − 7 / 21 − 6 / − } 0　NECプラットフォームズ

※優勝/準優勝チームは、10月13-16日に石川県金沢市で開催される”全国社会人東ブロック男女優勝大会” に推薦する

第21回全国社会人9人制バレーボール東ブロック男女優勝大会
予 選 グ ル ー プ 戦　組 合 せ 表

期　日　：　２０２２（令和4）年１０月１４日（金）

会　場　：　いしかわ総合スポーツセンター（A・B・C・Dコート）

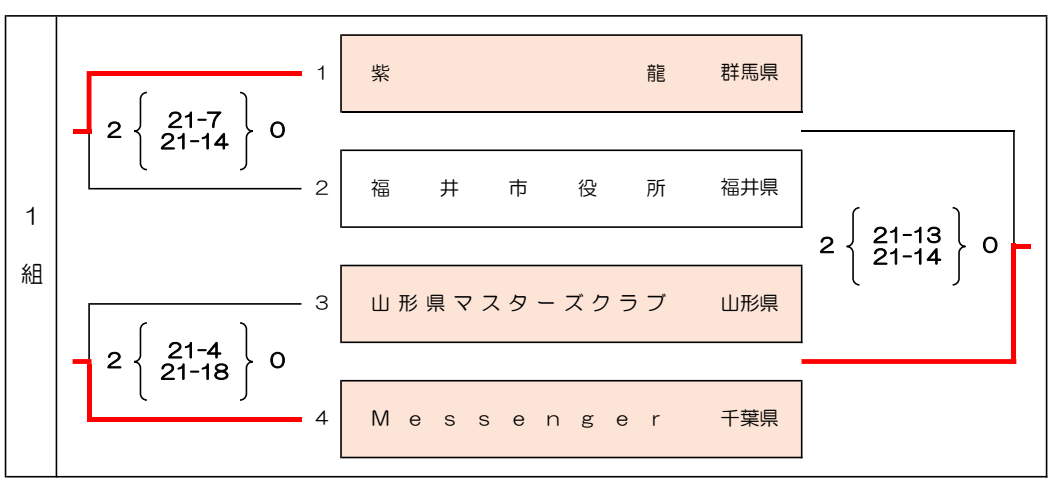

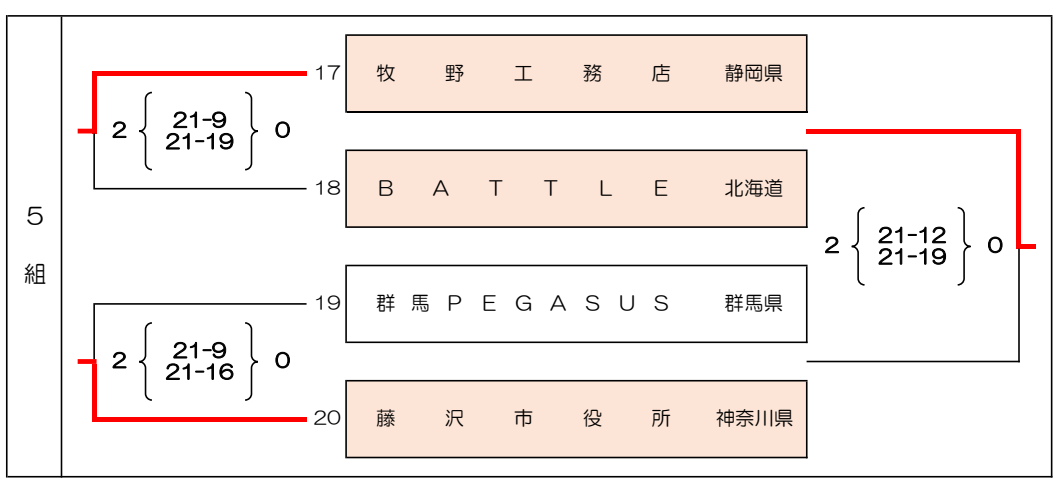



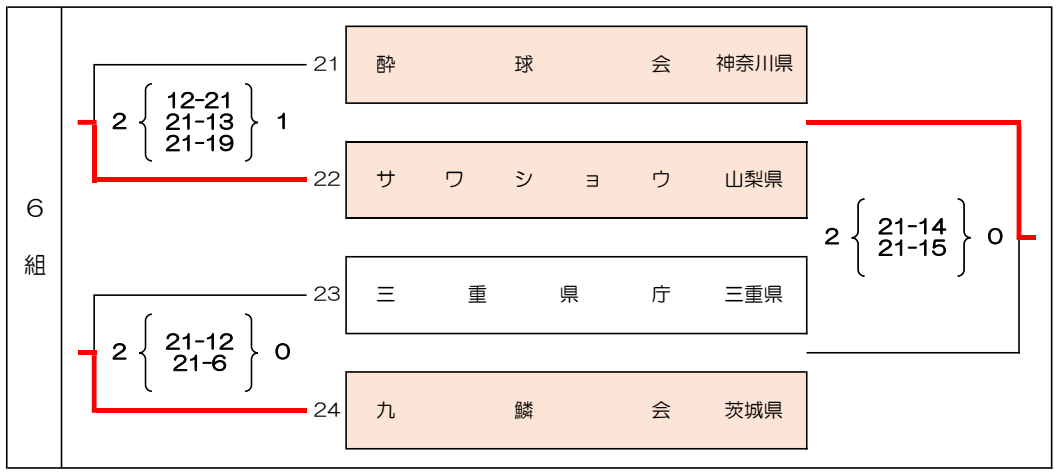

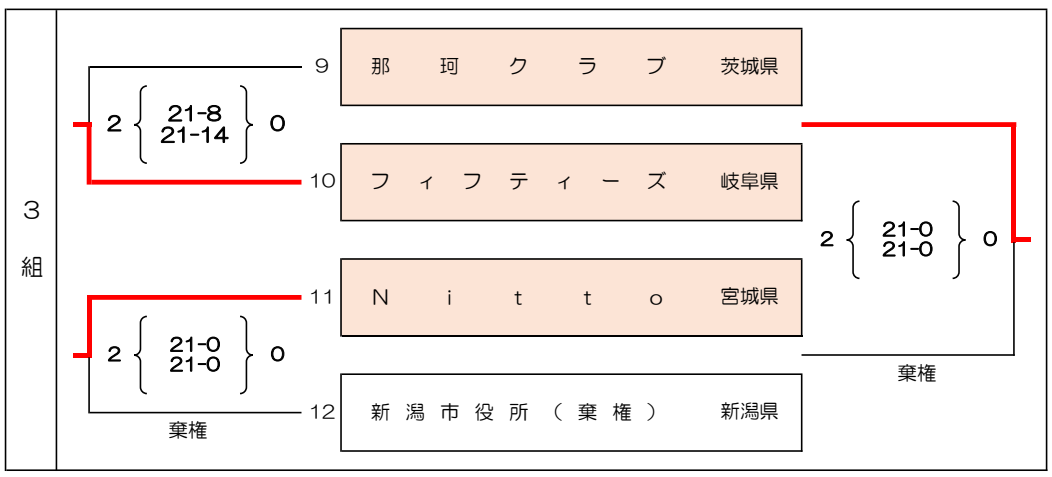

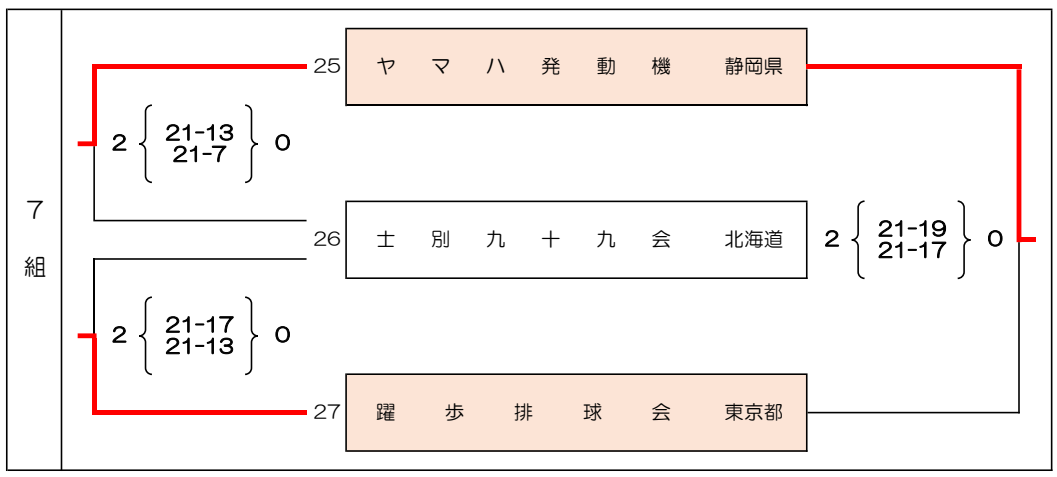

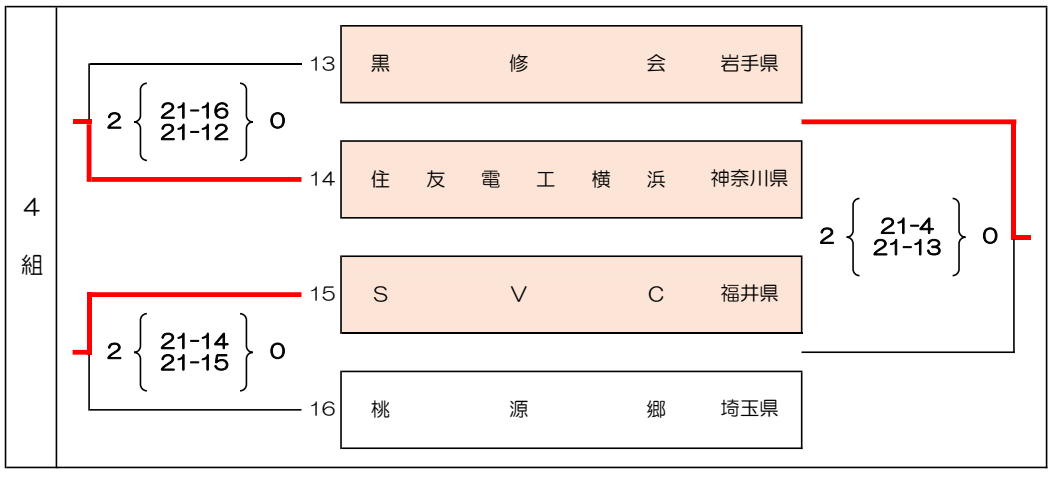

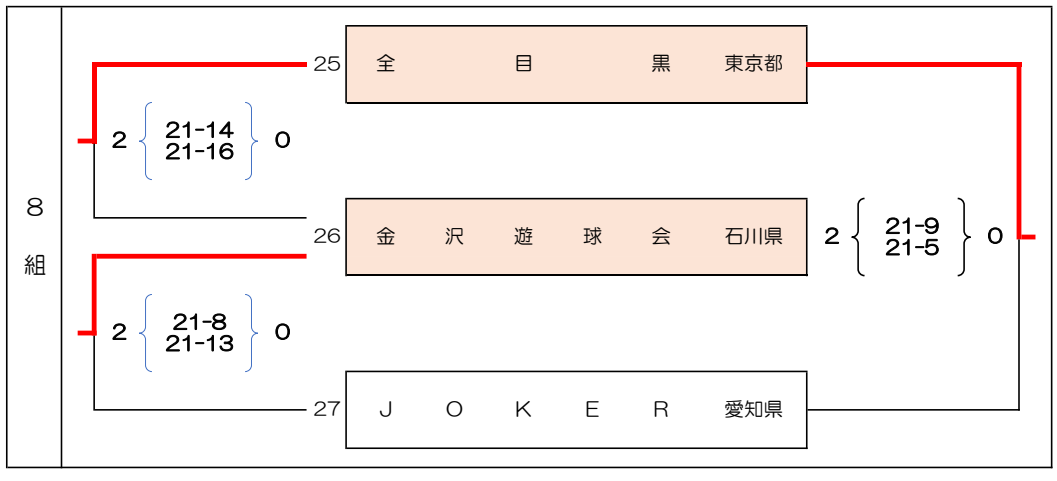

第21回全国社会人9人制バレーボール東ブロック男女優勝大会
決　勝　ト　ー　ナ　メ　ン　ト　戦　組　合　せ　表

期　日　：　２０２２（令和４）年１０月１５日（土）、16日（日）
会　場　：　いしかわ総合スポーツセンター（A・B・C・Dコート）

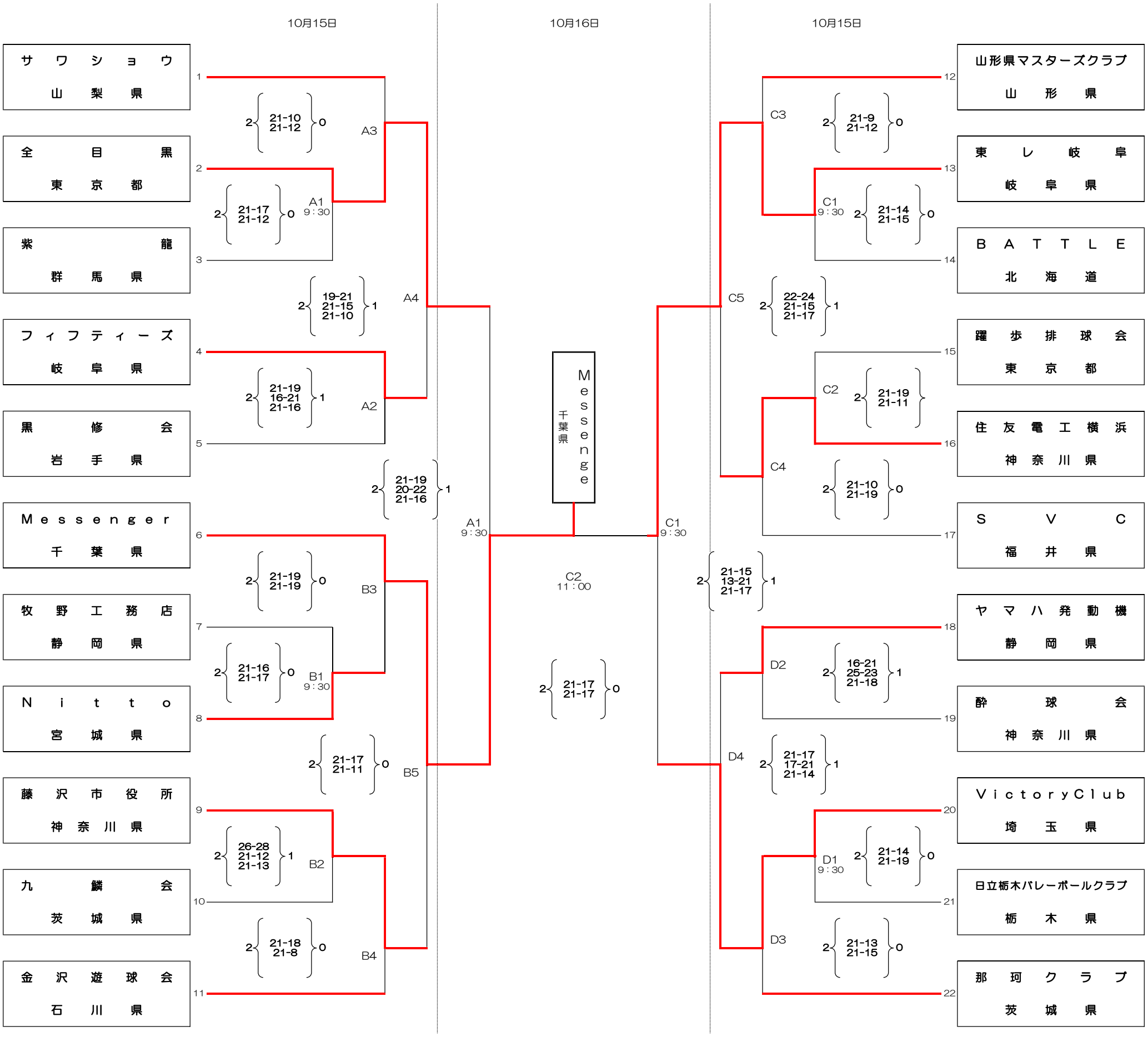

優勝	Ｍｅｓｓｅｎｇｅ	千葉県
準優勝	東レ岐阜	岐阜県
三位	全目黒	東京都
三位	Ｖｉｃｔｏｒｙ　Ｃｌｕｂ	埼玉県

令和４年度　全日本9人制バレーボール総合男女選手権大会　静岡県予選大会

【男子の部】

2022年9月25日
会場：アミューズ豊田

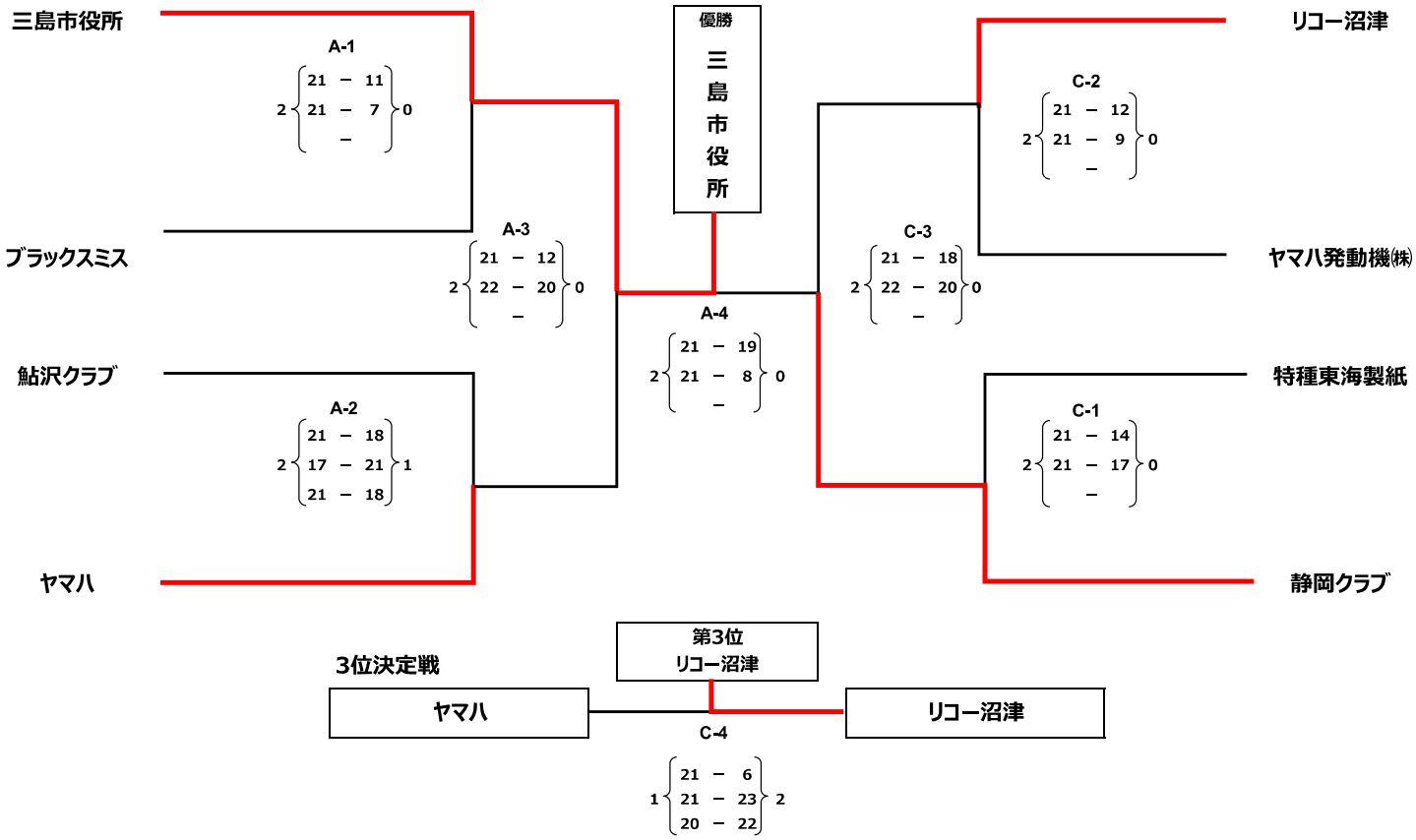

※優勝チームは、11月25日-11月27日に大阪府大阪市で開催される全日本9人制総合男女選手権大会に出場する

【女子の部】

2022年9月25日
会場：アミューズ豊田

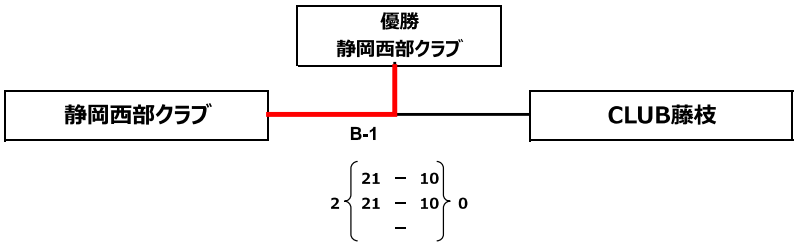

※優勝チームは、11月25日-11月27日に大阪府大阪市で開催される全日本9人制総合男女選手権大会に出場する

２０２２年度　第９２回全日本９人制バレーボール総合男子選手権大会

グループ戦　組合せ

期 日　２０２２ 年　１１ 月　２５ 日　（金）

（会場）丸善インテックアリーナ大阪　メインアリーナ　Ａ・Ｂ・Ｃ・Ｄコート　　丸善インテックアリーナ大阪　サブアリーナ　Ｅ・Ｆコート

【第１試合の開始時刻は９：３０です。第２試合以降は追い込み方式とします。】

第１組

1	ユナイテッド和歌山	和歌山	2	21－11, 22－20	0
2	沖縄銀行	沖縄	2	16－21, 21－16, 21－12	1
3	倉上組	埼玉	2	22－20, 21－19	0

第２組

4	川越クラブ	三重	2	15－21, 21－18, 21－14	1
5	ジェイテクト	奈良	2	22－20, 24－26, 21－9	1
6	茨城クラブ	茨城	2	21－9, 21－11	0

第３組

7	のぞみクラブ	愛知	2	21－17, 21－15	0
8	ＺＥＲＯ	滋賀	2	21－14, 19－21, 21－19	1
9	日本体育大学	東京	2	21－17, 19－21, 22－20	1

第４組

10	敦賀クラブ	福井	2	21－14, 17－21, 21－17	1
11	三島市役所	静岡	2	21－15, 21－12	0
12	ＴＨＫ甲府	山梨	2	23－21, 21－14	0

第５組

13	影	兵庫	2	21－16, 21－13	0
14	大光自動車	宮崎	2	21－14, 21－13	0
15	ブルービアード	石川	2	21－17, 21－13	0

第６組

16	小倉紫川クラブ	福岡	2	21－12, 21－9	0
17	ＯＫＡＹＡ	長野	2	15－21, 23－21, 21－17	1
18	日本製鉄	大阪	2	21－15, 21－14	0

第７組

19	リコーインダストリー東北	宮城	2	21－7, 21－10	0
20	日立金属ネオマテリアル	大阪	2	16－21, 21－10, 21－11	1
21	四国電力	香川	2	22－20, 21－8	0

第８組

22	造幣局	大阪	2	21－19, 18－21, 21－18	1
23	ＪＲ九州	福岡	2	21－13, 22－20	0
24	紫友会	群馬	2	24－22, 21－12	0

第９組

25	日本化薬	山口	2	21－14, 21－14	0
26	富士通小山	栃木	2	21－14, 25－23	0
27	ＢＵＳＡＩ９	鹿児島	2	22－20, 24－22	0

第１０組

28	パナソニック新潟	新潟	2	11－21, 21－14, 21－9	1
29	球友会	広島	2	21－12, 21－19	0
30	三菱電機熊本	熊本	2	21－15, 21－13	0

第１１組

31	松本市役所	長野	2	21－17, 21－19	0
32	ＮＴＮ	岡山	2	21－15, 21－12	0
33	印刷局小田原	神奈川	2	21－16, 22－20	0

第１２組

34	メイラ	岐阜	2	21－11, 21－11	0
35	住友化学	千葉	2	21－12, 21－15	0
36	京都教員クラブ	京都	2	21－14, 15－21, 21－16	1

※シードチームの順位は、２０２２年度公益財団法人日本バレーボール協会国内競技委員会シード委員会の決定による。　（シードチームは、決勝トーナメント戦より出場）

第１シード　住友電工（大阪）　第２シード　ＪＦＥ西日本（広島）　第３シード　富士通（兵庫）　第４シード　住友電工伊丹（兵庫）　第５シード　横河電機（東京）

第６シード　中部徳洲会病院（沖縄）　第７シード　パナソニック津（三重）　第８シード　ＪＴ東京（東京）　第９シード　愛知ALL BLACKS（愛知）　第10シード　日本無線（東京）

２０２２年度　第９１回全日本９人制バレーボール総合女子選手権大会

グループ戦　組合せ

期 日　２０２２ 年　１１ 月　２５ 日　（金）

会 場　京都府山城総合運動公園体育館　メインアリーナ　Ｇ・Ｈ・Ｉコート

【第１試合の開始時刻は９：３０です。第２試合以降は追い込み方式とします。】

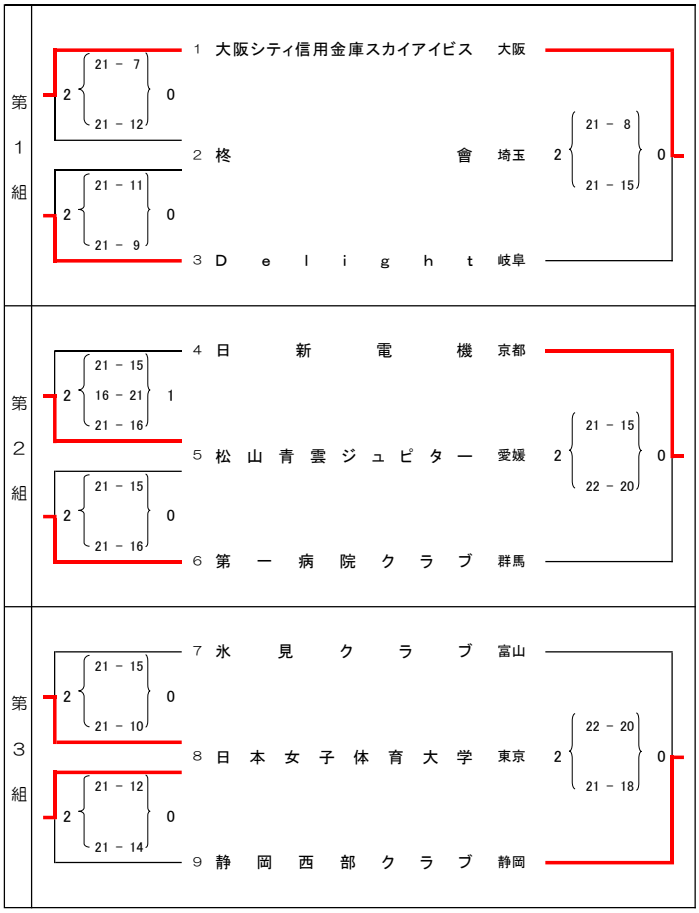

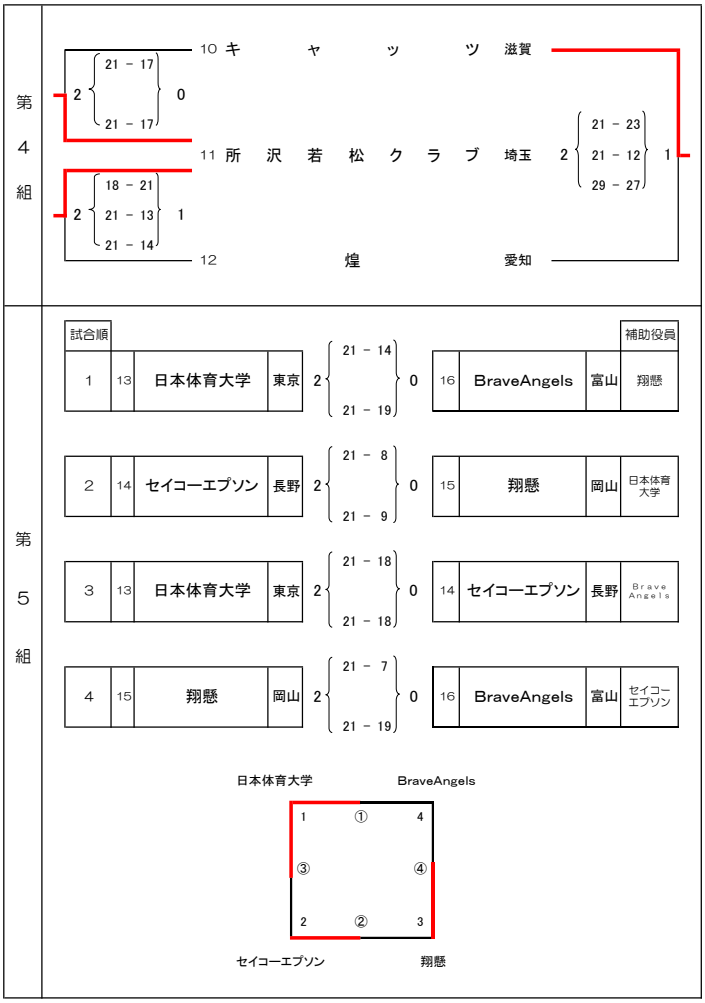

※シードチームの順位は、２０２２年度公益財団法人日本バレーボール協会国内競技委員会シード委員会の決定による。

第１シード　パナソニックブルーベルズ（大阪）　第２シード　デンソーテンレッドフェニックス（兵庫）　第３シード　イビデンレグルス（岐阜）

第４シード　マツダクロス・ナイン（広島）　第５シード　鹿児島銀行レジオンウィングス（鹿児島）　第６シード　パナソニック津アドバンス（三重）

第７シード　東女体クラブ（東京）　第８シード　東京東信用金庫ブルーラビッツ（東京）　第９シード　日田検診ホワイトドルフィン（大分）　第10シード　大分銀行（大分）

クラブ部

● 全日本６人制バレーボールクラブカップ男子選手権大会　静岡県予選大会

→ 第41回 全日本６人制バレーボールクラブカップ男子選手権大会

● 全日本６人制バレーボールクラブカップ女子選手権大会　静岡県予選大会

→ 第41回 全日本６人制バレーボールクラブカップ女子選手権大会

● 全日本９人制バレーボールクラブカップ男子選手権大会　静岡県予選大会

→ 第41回 全日本９人制バレーボールクラブカップ男子選手権大会

● 全日本９人制バレーボールクラブカップ女子選手権大会　静岡県予選大会

→ 第41回 全日本９人制バレーボールクラブカップ女子選手権大会

→ 第19回　東海６・９人制クラブバレーボール男女選手権大会

● 日本スポーツマスターズ2022 兼 令和4年度東海スポーツマスターズ　静岡県予選大会

→　第24回東海マスターズ

→　第22回 日本スポーツマスターズ2022

● 第22回 静岡県クラブバレーボール連盟会長杯（9人制女子大会のみ開催）

● 静岡県クラブ選手権大会　男子の部（6人制・9人制）
＜参加申込みチームが少ない為、中止となりました＞

● 静岡県クラブ選手権大会　女子の部（6人制・9人制）
＜６人制の部は参加チームが少ない為、中止となりました＞

※「黒鷲旗」、「天皇杯・皇后杯」、「国体」、「中部総合」の大会結果は『全体』の項目に掲載

令和4年度全日本6人制バレーボールクラブカップ男子選手権大会静岡県予選大会

2022年5月15日
静岡市長田体育館

優　勝	BREZZA
準優勝	soleil
第3位	東連会

A	BREZZA
B	東連会
C	soleil

【Aコート】

試合順	対戦チーム		セット	点数	セット	対戦チーム		審判チーム	
第1試合	A	BREZZA	2	23 - 25 25 - 20 25 - 23	1	C	soleil	B	東連会
第2試合	B	東連会	1	25 - 22 16 - 25 23 - 25	2	C	soleil	A	BREZZA
第3試合	A	BREZZA	2	25 - 22 25 - 18	0	B	東連会	C	soleil

2022年度　全日本6人制バレーボールクラブカップ男子選手権大会
（41st　ジャパン・クラブカップ）
●グループ戦　結果●

期　日　:令和　4年　8月　5日（金）

（会　場）岡山市総合文化体育館　メインアリーナ　A・B・C・Dコート　　岡山市総合文化体育館　サブアリーナ　E・Fコート
山陽ふれあい公園総合体育館　G・Hコート

【第1試合の開始時刻は、09:30です。】

第1組

1	j e y j e y	大阪	
A1 2{25-15 25-21}0			
2	松戸ダイヤモンド	千葉	
			2{24-26 25-22 25-19}1 A3
3	#ajisainet	愛知	
A2 2{25-14 25-18}0			
4	Okayama Red Spirits	岡山	

第2組

5	曙	神奈川	
A4 2{25-10 25-17}0			
6	Rigor	大阪	
			2{23-25 25-17 25-20}1 A6
7	VAP´S	兵庫	
A5 2{25-17 25-14}0			
8	岡山六球会	岡山	

第3組

9	BlueSeas	沖縄	
B1 2{25-12 25-22}0			
10	Team村	奈良	
			2{25-19 28-26}0 B3
11	長野教員バレーボールクラブ	長野	
B2 2{25-20 15-25 25-17}1			
12	輝クラブ	兵庫	

第4組

13	MALT	宮崎	
B4 2{25-10 25-6}0			
14	Beer's	愛知	
			2{25-19 25-23}0 B6
15	アスペルジュ香川	香川	
B5 2{25-20 13-25 25-22}1			
16	entrance	大阪	

第5組

17	高知教員クラブ	高知	
C1 2{25-21 17-25 25-20}1			
18	栃木クラブ	栃木	
			2{25-12 25-19}0 C3
19	EZOLUDY	北海道	
C2 2{25-22 27-25}0			
20	福島	福島	

第6組

21	エースクラブ	和歌山	
C4 2{24-26 25-15 25-21}1			
22	Msize南串北串	長崎	
			2{25-22 25-17}0 C6
23	MAX	茨城	
C5 2{25-13 25-17}0			
24	フラーゴラッド鹿児島	鹿児島	

第7組

25	山梨学院大学	山梨	
D1 2{25-18 25-17}0			
26	ブランデュー弘前	青森	
			2{25-20 25-21}0 D3
27	karakahl	山形	
D2 2{25-21 25-16}0			
28	S. B. J	千葉	

第8組

29	龍球会	山口	
D4 2{25-13 25-16}0			
30	STREET DOGS	福岡	
			2{25-23 25-13}0 D6
31	愛媛クラブ	愛媛	
D5 2{25-15 25-18}0			
32	東京ガスエコモ	神奈川	

第9組

33	群馬バレーボールクラブ	群馬	
E1 2{20-25 25-19 25-23}1			
34	兵庫PAOPAO組	兵庫	
			2{25-17 25-14}0 E3
35	遊メンズ	石川	
E2 2{25-13 25-21}0			
36	SUISEN	東京	

第10組

37	摂津排球会	大阪	
E4 2{25-23 25-22}0			
38	アリアーレ	岡山	
			2{24-26 25-20 25-21}1 E6
39	ケンタカムカム	長野	
E5 2{25-22 25-16}0			
40	ORIENT	和歌山	

第11組

41	島根選抜	島根	
F1 2{31-29 22-25 25-18}1			
42	びわこ成蹊スポーツ大学	滋賀	
			2{25-13 33-31}0 F3
43	SIGNAL	北海道	
F2 2{25-18 25-12}0			
44	ゆとり	京都	

第12組

45	岐阜クラブ	岐阜	
F4 2{25-21 25-22}0			
46	MINAMI	新潟	
			2{25-20 25-17}0 F6
47	三重IGO	三重	
F5 2{25-17 25-19}0			
48	VC富山	富山	

第13組

49	XXX	鳥取	
G1 2{25-20 25-20}0			
50	BREZZA	静岡	
			2{25-20 19-25 25-18}1 G3
51	藤沢クラブ	岩手	
G2 2{25-15 25-20}0			
52	BIG1	茨城	

第14組

53	栃 木	栃木	
H1 2{25-13 25-15}0			
54	仙台大クラブ	宮城	
			2{25-19 27-25}0 H3
55	OSHU LEGENDS	岩手	
H2 2{25-23 25-21}0			
56	VC秋田	秋田	

第15組

57	MAKENZA！！	福井	
G4 2{25-18 25-19}0			
58	TEAM RAID	鳥取	
			2{23-25 28-26 25-22}1 G5
59	LOVELYS	京都	
H4 2{24-26 25-23 25-21}1			
60	JAIL	埼玉	

【試合開始設定時間】

第1試合	09:30
第2試合	10:50
第3試合	12:10
第4試合	13:30
第5試合	14:50
第6試合	16:10

※シードチーム　第1シード 岡 崎 建 設 Ｏ ｗ ｌ ｓ（岩手県）
第2シード 金 沢 教 員 ク ラ ブ（石川県）
第3シード 愛　媛　ク　ラ　ブ（愛媛県）
第4シード ア　リ　ア　ー　レ（岡山県）＊開催地代表

第1シードの岡崎建設 Owls（岩手県）・第2シードの金沢教員クラブ（石川県）は、端数処理により決勝トーナメント戦より出場

シードチームの順位は、2022年度公益財団法人日本バレーボール協会国内競技委員会シード委員会の決定による。

2022年度　全日本6人制バレーボールクラブカップ男子選手権大会
（41st　ジャパン・クラブカップ）
●決勝トーナメント戦　結果●

（会　場）岡山市総合文化体育館　メインアリーナ　A・B・Cコート　　サブアリーナ　Eコート　　山陽ふれあい公園総合体育館G・Hコート

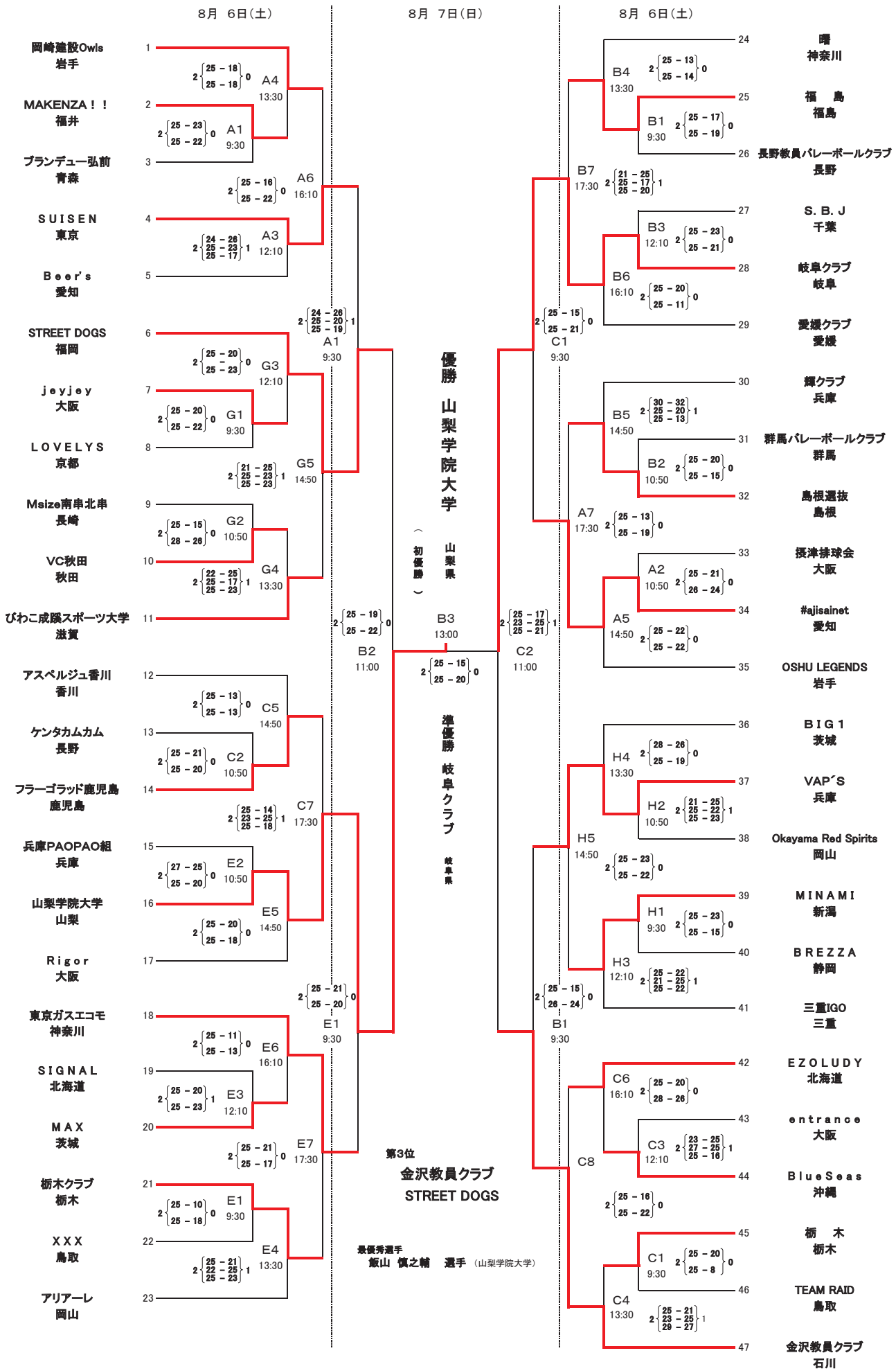

2022年度　全日本6人制バレーボールクラブカップ女子選手権大会　静岡県予選大会

2022年5月29日（日）
静岡市蒲原体育館

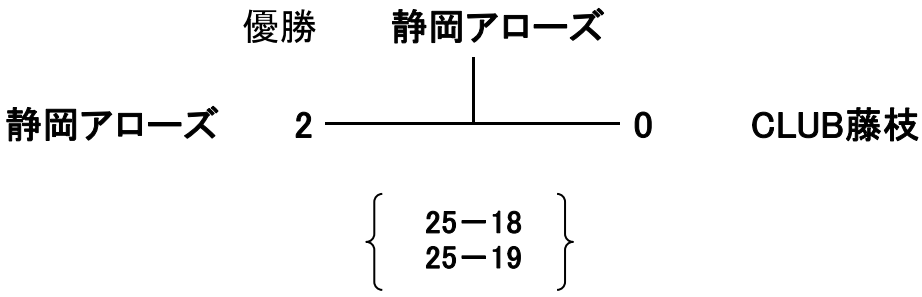

2022年度　全日本６人制バレーボールクラブカップ女子選手権大会

グ　ル　ー　プ　戦　結　果
（最終版　2022、07、31）

期　日：　令和４年７月２９日（金）

（会　場）　山形市総合スポーツセンター体育館　A･B･C･D･Eコート　　山　形　市　南　部　体　育　館　Ｆコート
山　形　市　福　祉　体　育　館　Ｇコート

【第1試合の開始時刻は、9:30です。第2試合以降は追い込み方式とします。】

組	試合	選手	所属	得点
1組	2	1	京都教員クラブ	京都
		2	とちぎ	栃木
	2	3	AOⅥ	福島
		4	バサジィ大分	大分
	2	25－8 / 25－17	0	
	2	25－3 / 25－5	0	
	2	25－7 / 25－7	0	
2組	2	5	CLUB EHIME	愛媛
		6	福岡ギラソール	福岡
	2	7	愛球女子	栃木
		8	OGAL	岩手
	2	25－12 / 15－25 / 25－18	1	
	2	25－0 / 25－0 / 棄権	0	
	2	25－0 / 25－0 / 棄権	0	
3組	2	9	Nagano Spirits	長野
		10	静岡アローズ	静岡
	2	11	和歌山クラブ	和歌山
		12	ベスビアス新潟	新潟
	2	25－22 / 25－23	0	
	2	25－0 / 25－0 / 棄権	0	
	2	25－0 / 25－0 / 棄権	0	
4組	2	13	KVA－LINK	三重
		14	Elephant	山梨
	2	15	松見クラブ	茨城
		16	関西福祉大学ウェルフェアリーズⅣ	兵庫
	2	25－10 / 25－11	0	
	2	25－23 / 25－22	0	
	2	25－16 / 25－14	0	
5組	2	17	大阪大谷大学クラブ	大阪
		18	リトルウィッチーズ	岩手
	2	19	山形大学クラブ	山形
		20	彩	京都
	2	25－13 / 25－13	0	
	2	29－27 / 17－25 / 32－30	1	
	2	25－12 / 25－19	0	
6組	2	21	東京 RED HEARTS	東京
		22	八戸田名部組	青森
	2	23	福井クラブ	福井
		24	鶴岡高専	山形
	2	25－0 / 25－0 / 棄権	0	
	2	25－16 / 26－24	0	
	2	25－0 / 25－0 / 棄権	0	
7組	2	25	志摩クラブ	三重
		26	Glanz	和歌山
	2	27	アルテミス北海道	北海道
		28	ビオーレ名古屋	愛知
	2	25－0 / 25－0 / 棄権	0	
	2	25－17 / 25－20	0	
	2	25－0 / 25－0 / 棄権	0	
8組	2	29	宮城クラブ	宮城
		30	WINS,	大阪
	2	31	氷見クラブ（女子）	富山
		32	東北公益文科大学クラブ	山形
	2	25－19 / 25－15	0	
	2	25－14 / 25－9	0	
	2	25－17 / 25－18	0	
9組	2	33	倉敷アブレイズ	岡山
		34	横浜国大クラブ（女子）	神奈川
	2	35	Ruler	和歌山
		36	福島	福島
	2	25－10 / 25－11	0	
	2	25－19 / 25－19	0	
	2	18－25 / 25－21 / 27－25	1	
10組	2	37	Lia's	三重
		38	annex	千葉
	2	39	埼玉クラブ	埼玉
		40	園田学園女子大学	兵庫
	2	26－24 / 16－25 / 25－15	1	
	2	25－12 / 25－16	0	
	2	25－15 / 24－26 / 25－20	1	
11組	2	41	育英大学･短期大学クラブ	群馬
		42	ふぇりーちぇ	岐阜
	2	43	SKY	富山
		44	至誠館大学	山口
	2	27－25 / 26－24	0	
	2	24－26 / 25－16 / 25－20	1	
	2	25－22 / 17－25 / 25－18	1	
12組	2	45	炎龍	福井
		46	BROAD BEAN	奈良
	2	47	カノアラウレアーズ福岡	福岡
		48	山梨中央銀行	山梨
	2	25－18 / 25－14	0	
	2	28－26 / 22－25 / 25－19	1	
	2	25－11 / 25－5	0	

2022年度

第41回全日本6人制バレーボールクラブカップ女子選手権大会

決勝トーナメント戦　結果

（会場）　山形市総合スポーツセンター体育館（A.B.C.D.E）　7月31日：コートA.B.C.D　山形市南部体育館（F）　山形市福祉体育館（G）

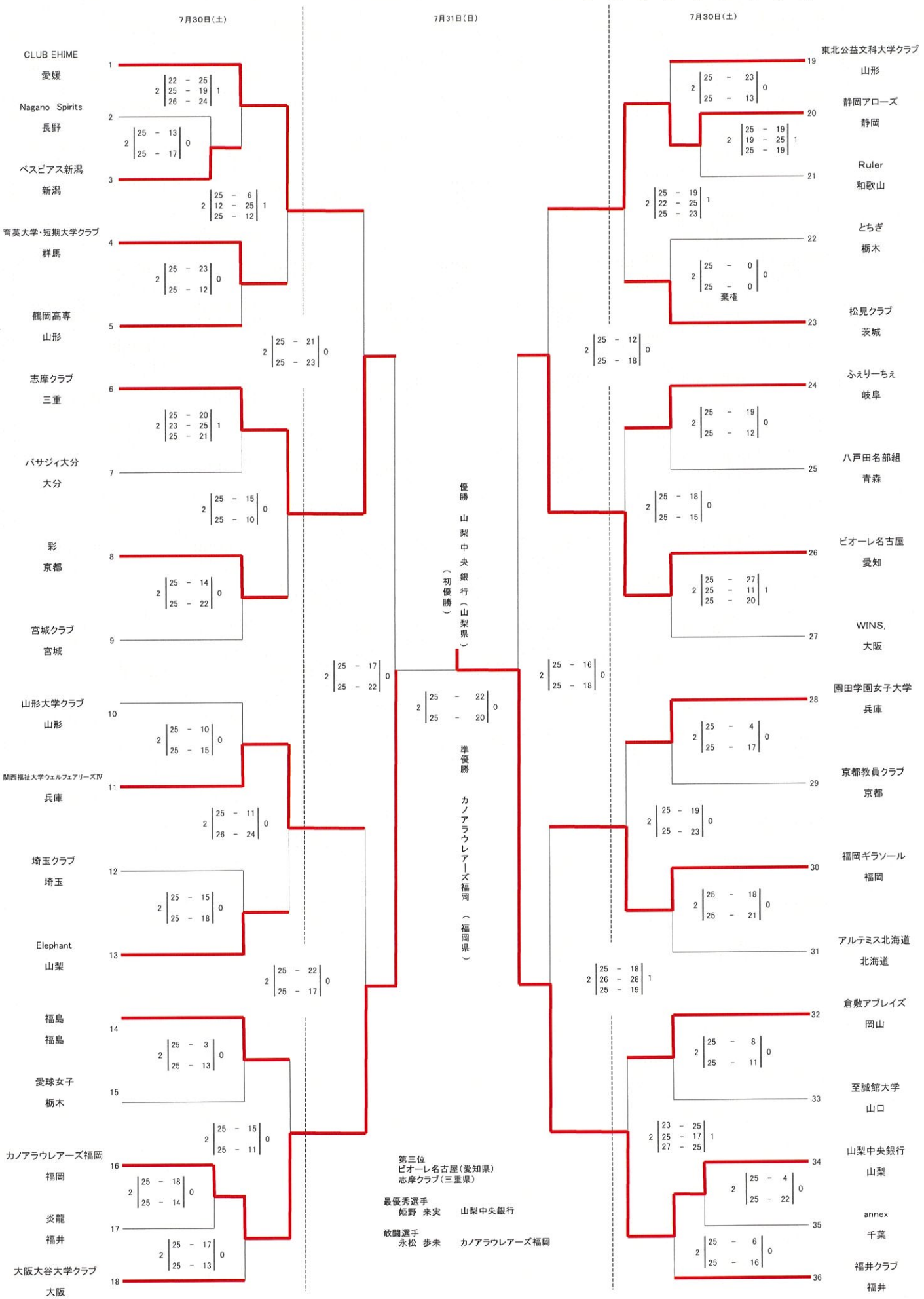

2022年度全日本9人制バレーボールクラブカップ男子選手権大会静岡県予選会

2022 年 6 月 1 2 日（ 日 ）

会 場 : 静 岡 市 蒲 原 体 育 館

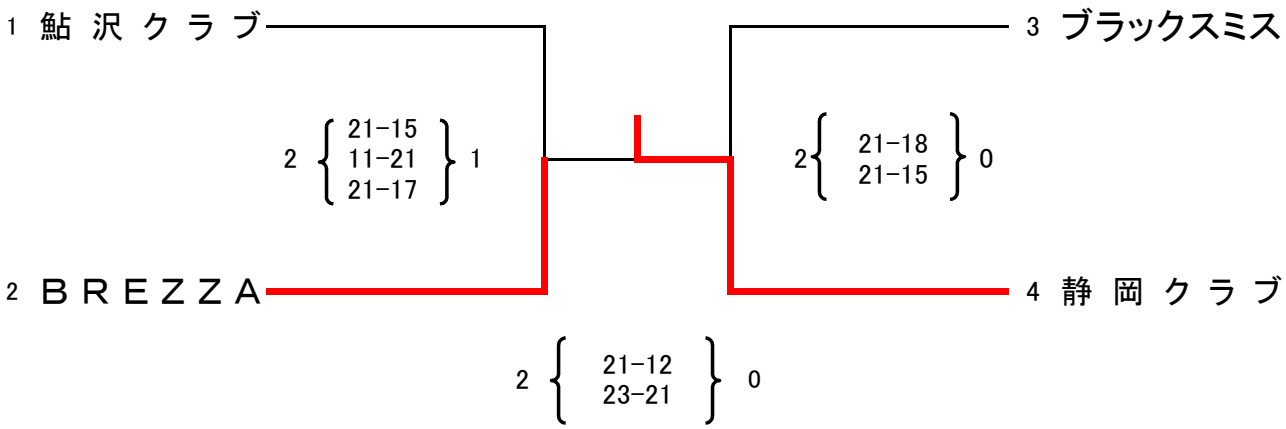

三位決定戦

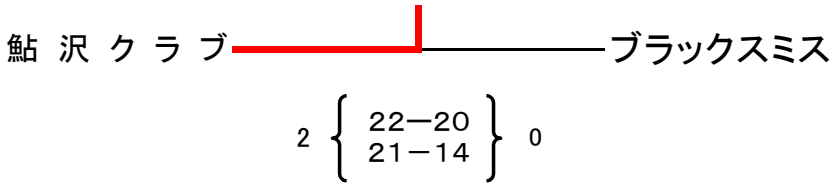

優勝	静岡クラブ
準優勝	BREZZA
第三位	鮎沢クラブ

2022年度全日本9人制バレーボールクラブカップ男子選手権大会
（41st ジャパンクラブカップ）
予選グループ戦

（期　日）　2022年8月12日
（会　場）　浜松アリーナ（A･B･C･Dコート）　サーラグリーンアリーナ（E･F･Gコート）

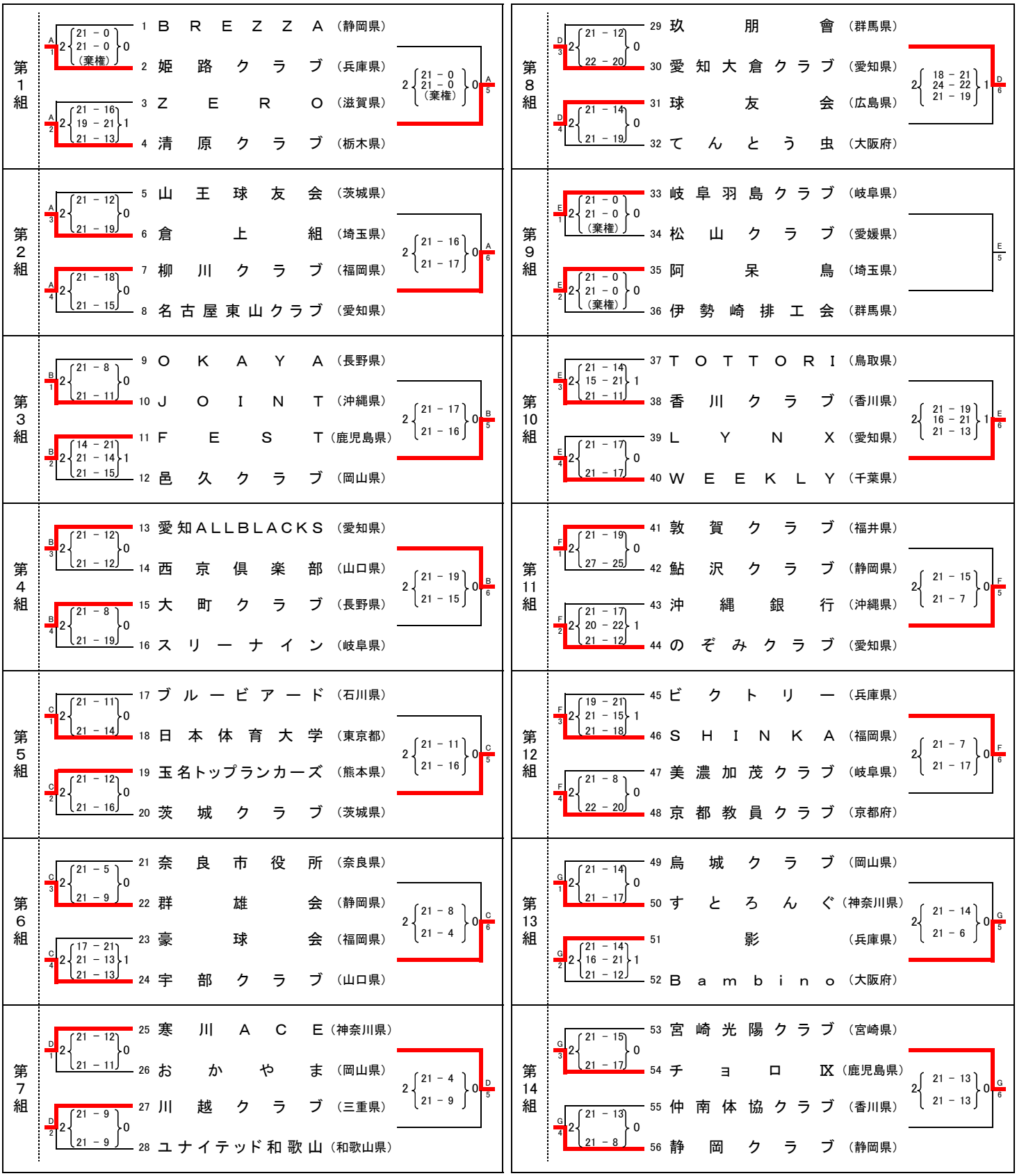

2022年度全日本9人制バレーボールクラブカップ男子選手権大会
（41st ジャパンクラブカップ）
決勝トーナメント戦

（期　日）：2022年8月13日～14日
（会　場）：浜松アリーナ（A･B･C･Dコート）　サーラグリーンアリーナ（E･F･Gコート）

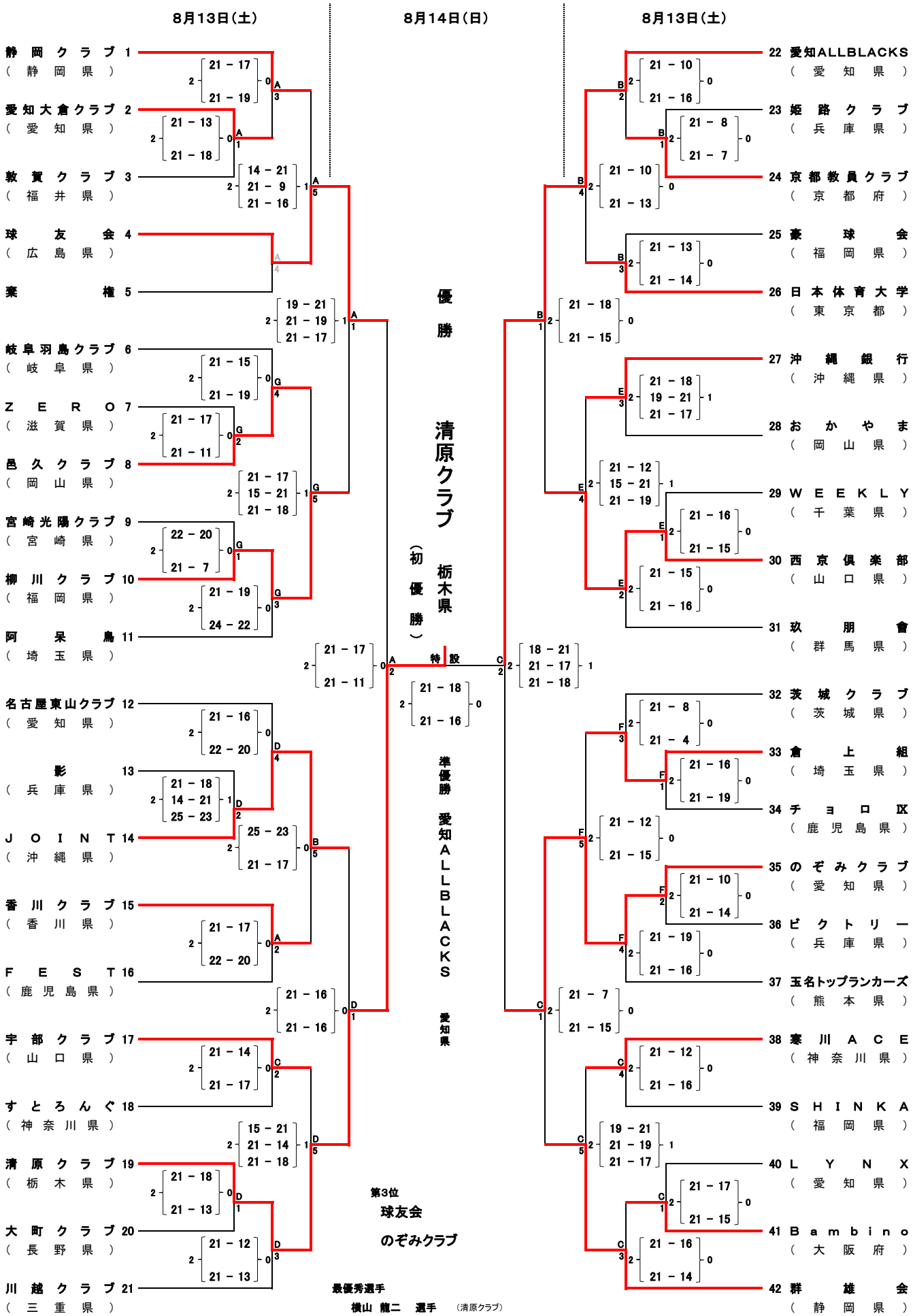

最優秀選手
　横山 龍二　選手　（清原クラブ）
敢闘選手
　松原 明範　選手　（愛知ALLBLACKS）

2022年度　全日本9人制バレーボールクラブカップ女子選手権大会　静岡県予選大会

2022年5月29日（日）
静岡市蒲原体育館

９人制女子は参加が「静岡西部クラブ」のみでしたので、大会は開催されませんでした。

「静岡西部クラブ」に全国大会出場への出場権が与えられます。

2022年度 全日本9人制バレーボールクラブカップ女子選手権大会

（41st ジャパンクラブカップ）

グ ル ー プ 戦 組 合 せ

期 日 ： ２０２２年８月１２日（金）

（会 場） 丸善インテックアリーナ大阪メインアリーナ A・B・C・Dコート　　大阪市立港スポーツセンター G・Hコート

【第1試合の開始時刻は、丸善インテックアリーナ大阪は9:30、港スポーツセンターは10:00です。】　　【第2試合以降は追い込み方式とします。】

第1組

1	大町クラブ	長野	2 (21-15, 21-10)	0
2	煌	愛知		
3	静岡西部クラブ	静岡	2 (16-21, 21-19, 21-15)	1
4	Kyoto Future	京都		

2 (25-23, 16-21, 21-18) 1

第2組

5	高岡クラブ	富山	2 (21-13, 21-13)	0
6	VC広島	広島		
7	岡山クラブ	岡山	2 (21-16, 21-14)	0
8	SESSION	福岡		

2 (21-10, 21-15) 0

第3組

9	東女体Aクラブ	東京	2 (21-11, 21-7)	0
10	穂波クラブ	福岡		
11	日新電機	京都	2 (21-11, 21-13)	0
12	CKCLUB	奈良		

2 (21-13, 21-11) 0

第4組

13	WING	兵庫	2 (21-11, 21-7)	0
14	大みかクラブ	茨城		
15	ユニオン	大阪	2 (21-12, 21-10)	0
16	広陵	奈良		

2 (22-20, 21-18) 0

第5組

17	ありすクラブ	滋賀	2 (21-9, 21-13)	0
18	東女体クラブ	東京		
19	東広島選抜	広島	2 (21-0, 21-0)	0
20	Delight	岐阜		

2 (21-0, 21-0) 0

第6組

21	第一病院クラブ	群馬	2 (21-16, 18-21, 21-14)	1
22	Voriesクラブ	滋賀		
23	アスレジーナSSU	静岡	2 (21-9, 21-17)	0
24	輝陽	岡山		

2 (21-16, 21-10) 0

第7組

25	K２	岐阜	2 (21-12, 21-17)	0
26	BROAD BEAN	奈良		
27	サーティーズ	岡山	2 (21-13, 21-15)	0
28	日本体育大学	東京		

2 (25-23, 18-21, 21-14) 1

第8組

29	翔懸	岡山	2 (21-0, 21-0)	0
30	キャッツ	滋賀		
31	あゆな	茨城	2 (21-9, 21-18)	0
32	福岡緑陽会	福岡		

2 (21-0, 21-0) 0

第9組

33	木犀クラブA	京都	2 (21-13, 21-3)	0
34	Brave Angels	富山		
35	福岡Rookies	福岡	2 (21-18, 21-15)	0
36	千里金蘭大学クラブ	大阪		

2 (21-9, 21-9) 0

第10組

37	FINAL－K.	岐阜	2 (21-17, 22-20)	0
38	キャロット	大阪		
39	マリンレディーズV.C	神奈川	2 (21-19, 21-15)	0
40	日女体クラブ	東京		

2 (21-16, 21-19) 0

第11組

41	ドリームズ	岐阜	2 (21-14, 21-9)	0
42	Bazooka	京都		
43	やとみクラブ	愛知	2 (21-17, 21-17)	0
44	所沢若松クラブ	埼玉		

2 (21-4, 21-15) 0

第12組

45	松山青雲ジュピター	愛媛	2 (21-17, 21-17)	0
46	BIG STONE	神奈川		
47	六文銭	長野	2 (21-16, 21-7)	0
48	EASTERS	鹿児島		

2 (21-12, 21-10) 0

※シードチーム　第1シード　日本体育大学（東京）
第2シード　FINAL－K（岐阜）
第3シード　千里金蘭大学クラブ（大阪）

シードチームの順位は、2022年度公益財団法人日本バレーボール協会国内競技委員会シード委員会の決定による。

２０２２年度　全日本９人制バレーボールクラブカップ女子選手権大会

（４１ｓｔ　ジャパン・クラブカップ）

決勝トーナメント戦　組合せ

（会　場）　丸善インテックアリーナ大阪メインアリーナ　A･B･C･Dコート　丸善インテックアリーナ大阪サブアリーナ　E･Fコート

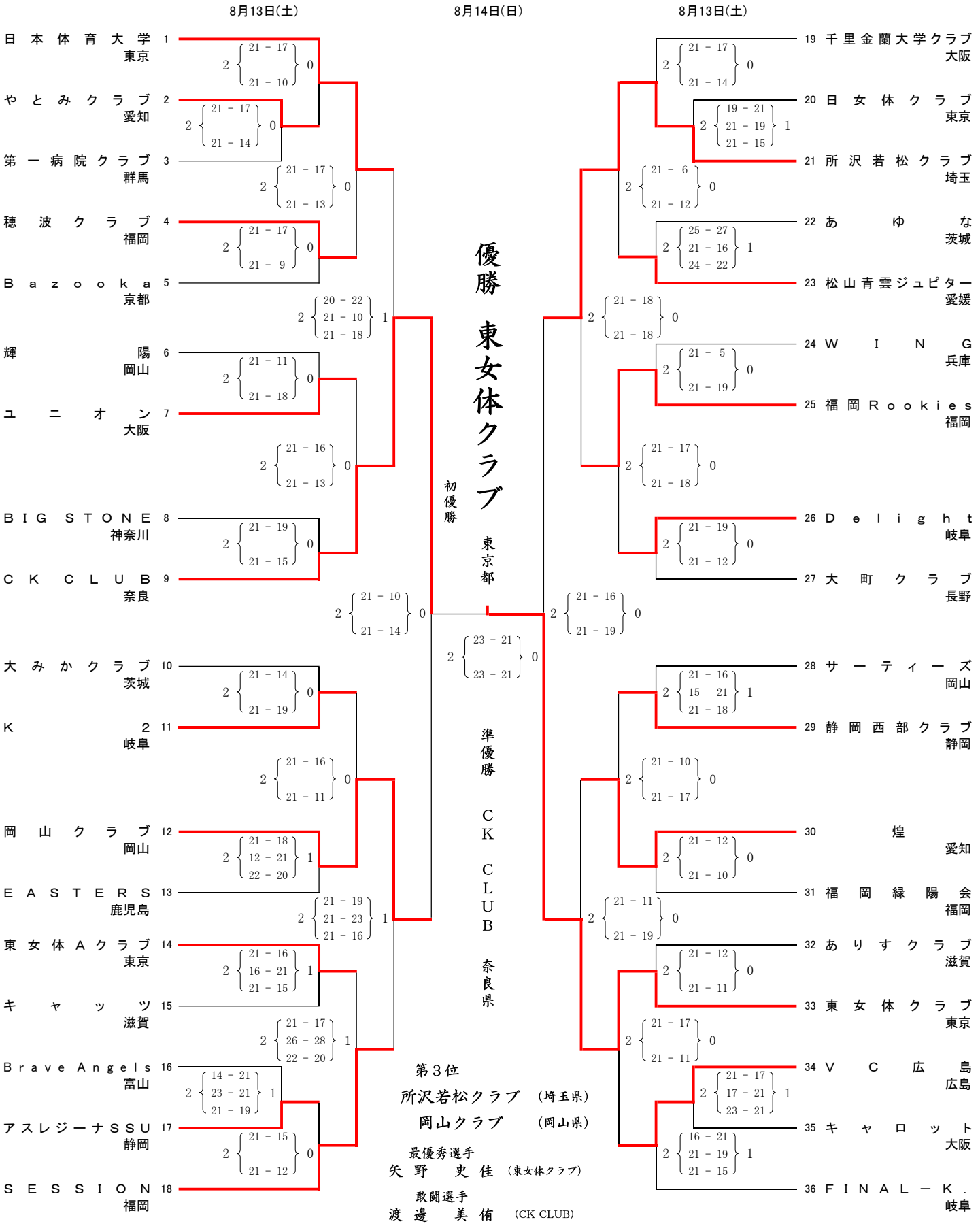

2022年度　第19回　東海6・9人制クラブバレーボール男女選手権大会

【期　日】 2022年12月11日(日)
【会　場】 アテナ工業アリーナ

【6人制男子】

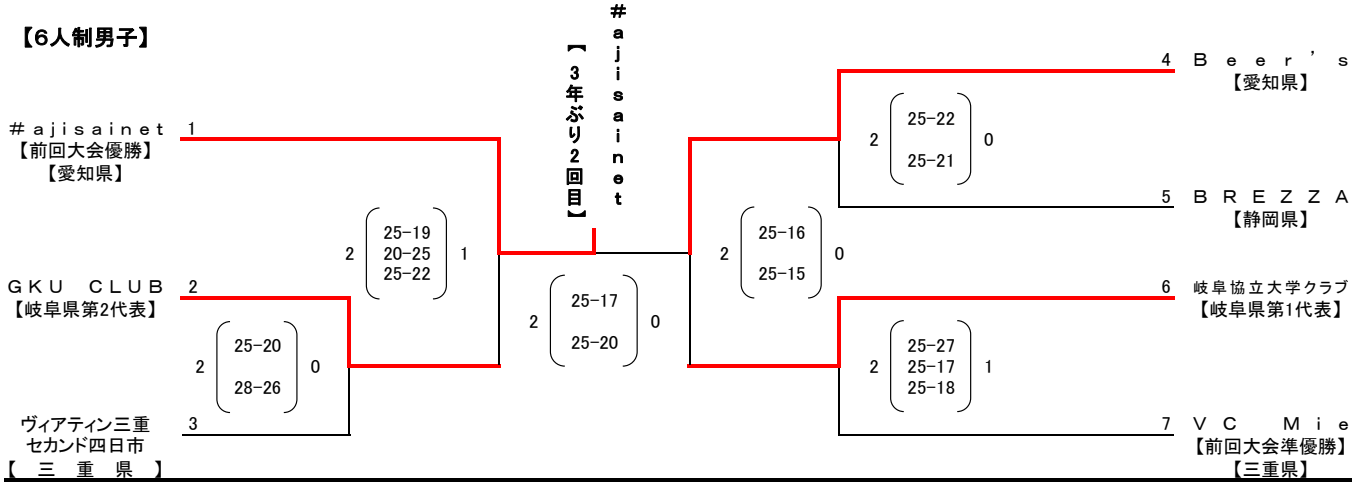

【6人制女子】

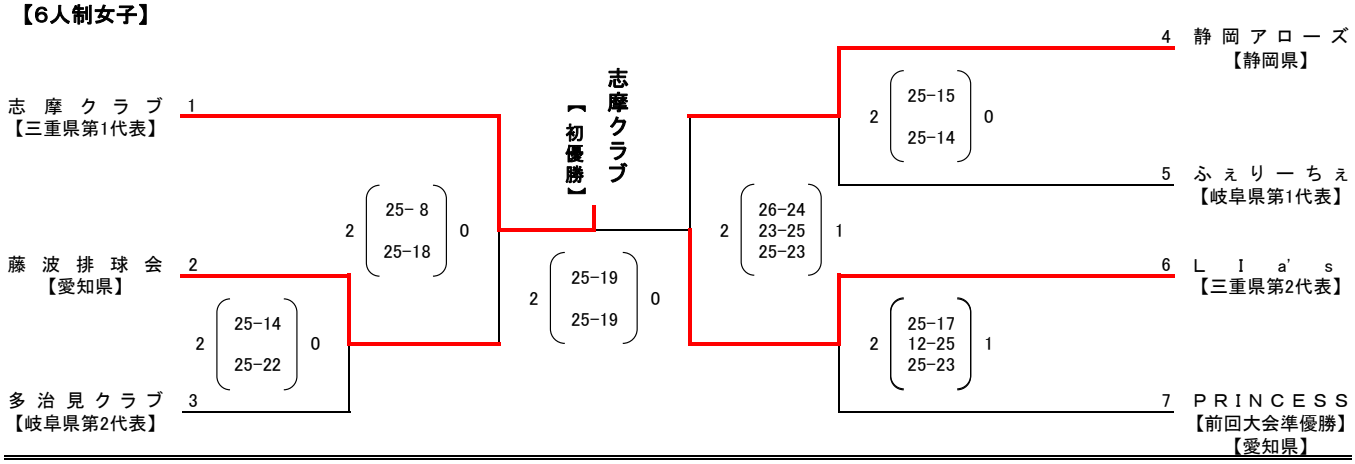

【9人制男子】

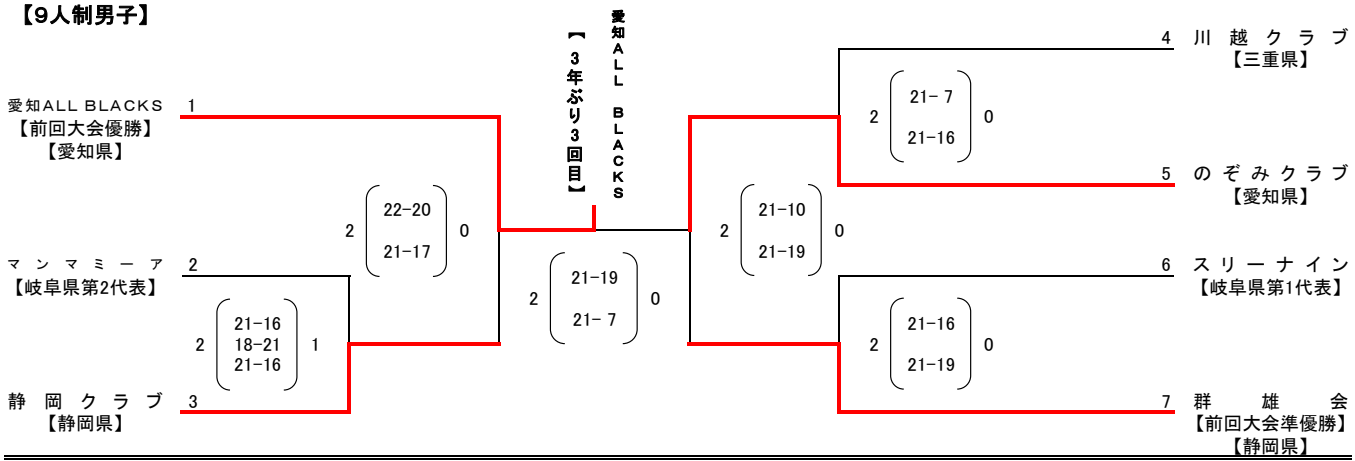

【9人制女子】

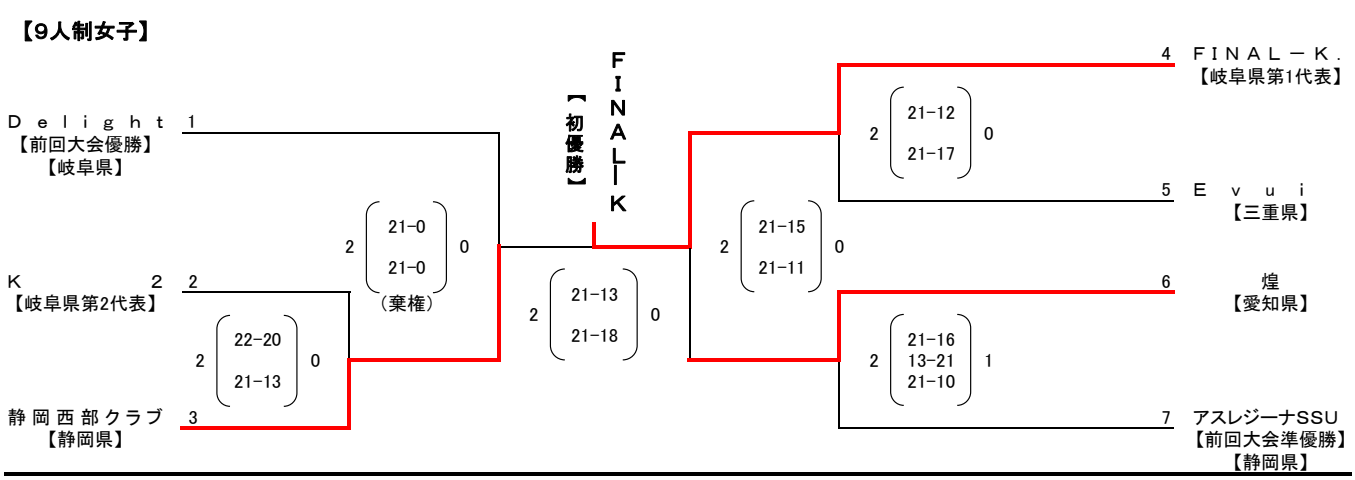

日本スポーツマスターズ２０２２兼
第２４回東海スポーツマスターズ静岡県予選大会　男子の部

2022年6月19日　東遠カルチャーパーク　さんりーな

【Aブロック】

A	SUN	B	**葛友会**	C	遠州排球会

試合順	対戦チーム		セット	点数	セット	対戦チーム	
第１試合	A	SUN	2	21 — 9 18 — 21 21 — 18	1	C	遠州排球会
第２試合	B	葛友会	2	21 — 8 21 — 15	0	C	遠州排球会
第３試合	A	SUN	2	21 — 12 21 — 18	0	B	葛友会

Aブロック順位	
1位	SUN
2位	葛友会
3位	遠州排球会

【Bブロック】

A	S.T.S	B	鮎沢クラブG2	C	パルクラブ

試合順	対戦チーム		セット	点数	セット	対戦チーム	
第１試合	A	S.T.S	2	21 — 16 21 — 8	0	C	パルクラブ
第２試合	B	鮎沢クラブG2	2	21 — 10 21 — 15	0	C	パルクラブ
第３試合	A	S.T.S	2	23 — 21 16 — 21 22 — 20	1	B	鮎沢クラブG2

Bブロック順位	
1位	S.T.S
2位	鮎沢クラブG2
3位	パルクラブ

決勝

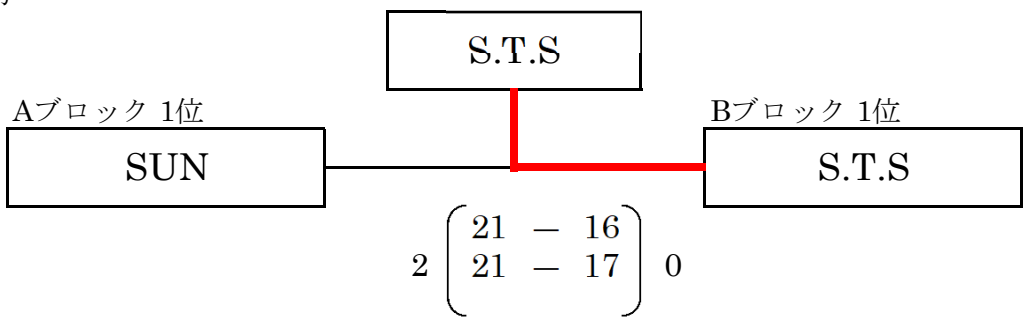

三位決定戦

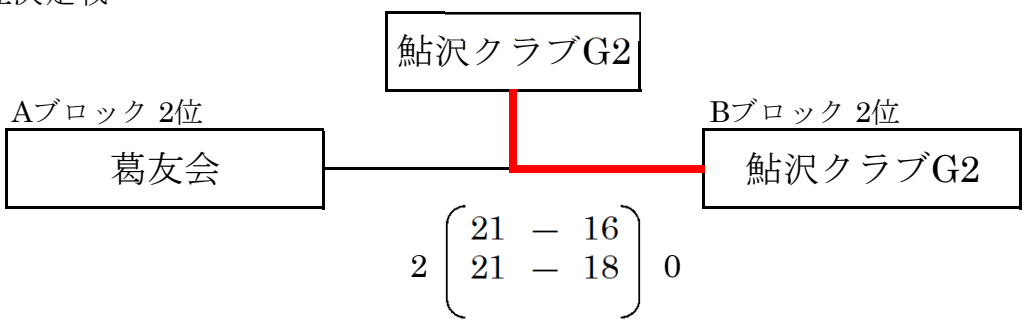

日本スポーツマスターズ2022　静岡県予選大会　女子の部

2022年6月19日
東遠カルチャーパーク　さんりーな

A	栄クラブ
B	静岡西部クラブ
C	ROMEO

【Bコート】

試合順	対戦チーム		セット	点数	セット	対戦チーム	
第1試合	A	栄クラブ	2	21 — 11 21 — 3 —	0	C	ROMEO
第2試合	B	静岡西部クラブ	2	21 — 13 21 — 14 —	0	C	ROMEO
第3試合	A	栄クラブ	2	21 — 9 21 — 10 —	0	B	静岡西部クラブ

優　勝	栄クラブ
準優勝	静岡西部クラブ
第3位	ROMEO

第24回 東海9人制バレーボール・マスターズ男子大会

開催日：2022年10月9日
会場：三重県三重郡朝日町体育館

【男子　1位リーグ】

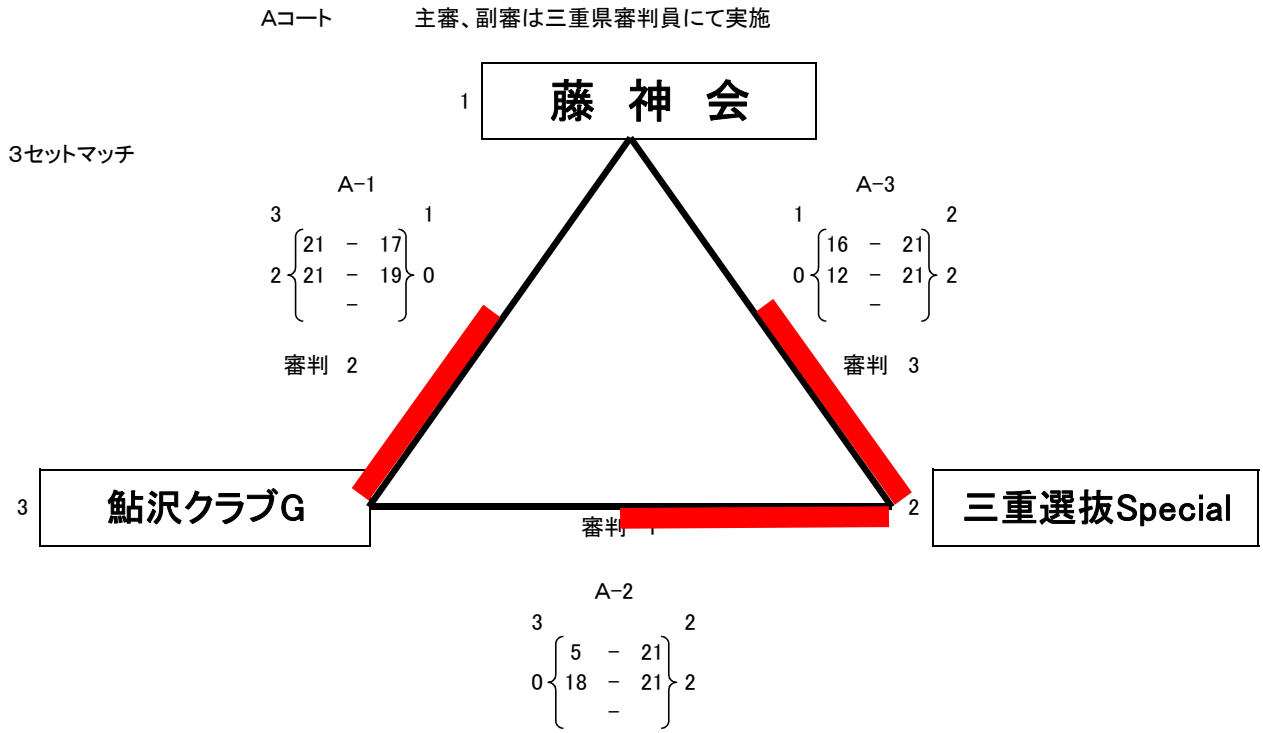

【男子　2位リーグ】

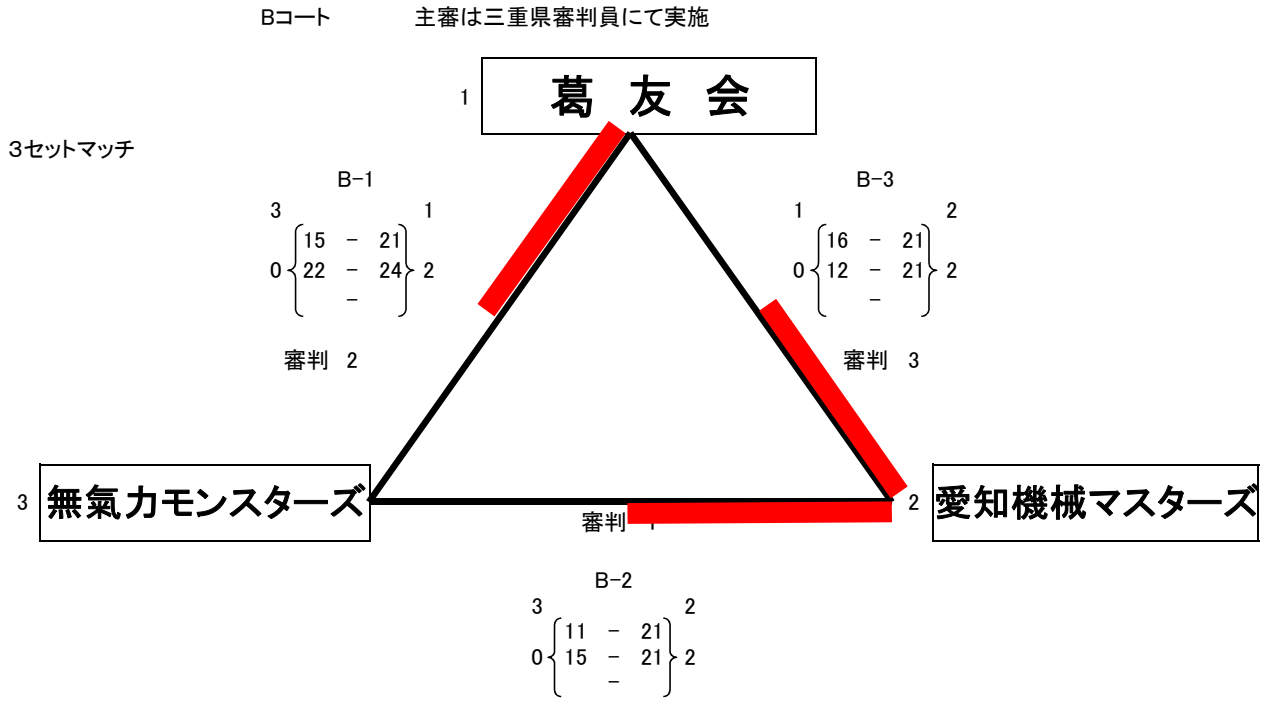

日本スポーツマスターズ2022岩手大会バレーボール競技
【予選グループ戦】（男子）

期　日：令和4年9月23日(金・祝)

会　場：花巻市総合体育館（A・B・Cコート） 紫波町総合体育館（G・Hコート） 矢巾町民総合体育館（I・Jコート）

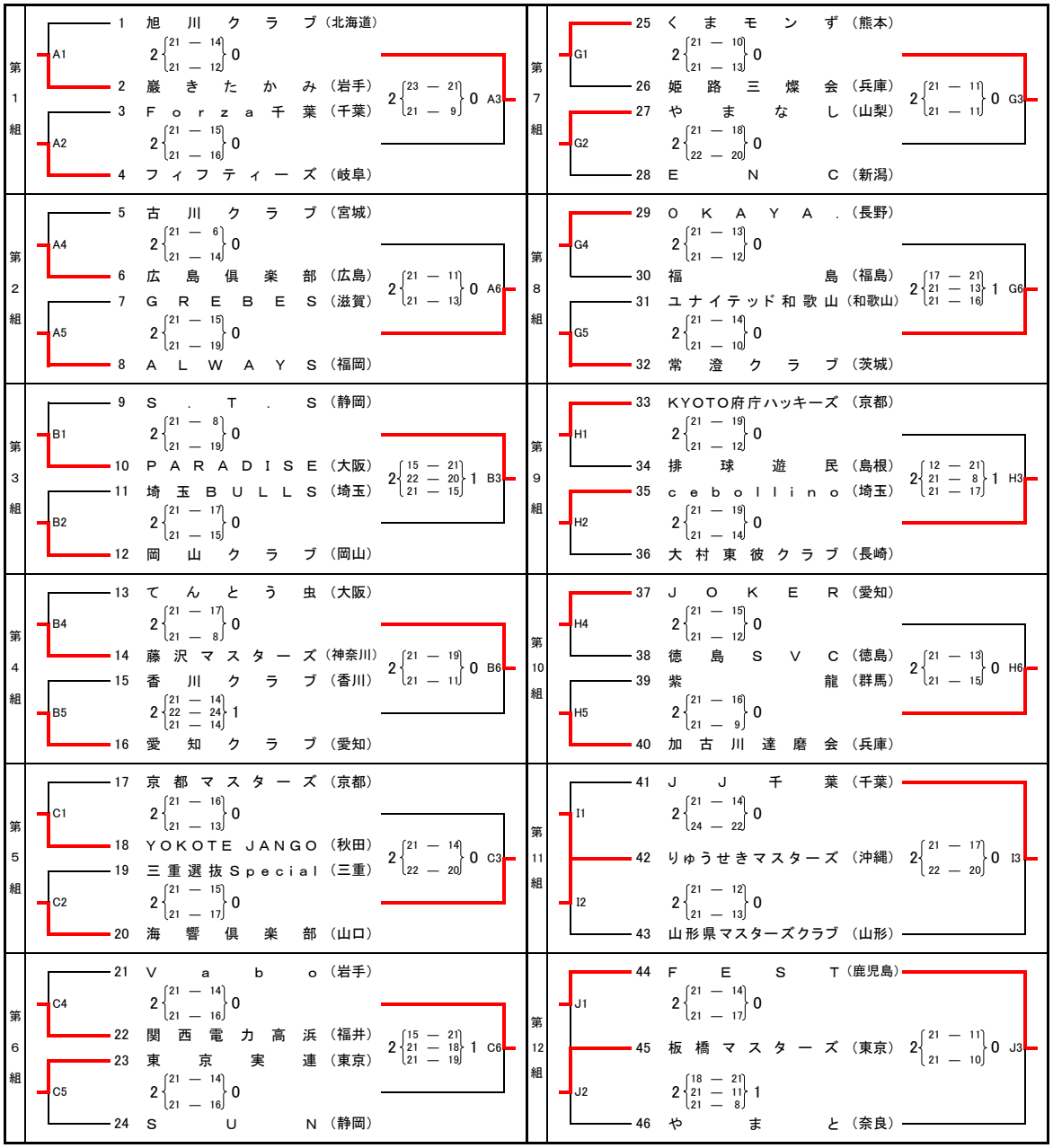

日本スポーツマスターズ2022岩手大会バレーボール競技

決勝トーナメント戦　組み合わせ表　男子

令和4年9月24日(土)～26日(月)

会 場: 花巻市総合体育館(A･B･Cコート)

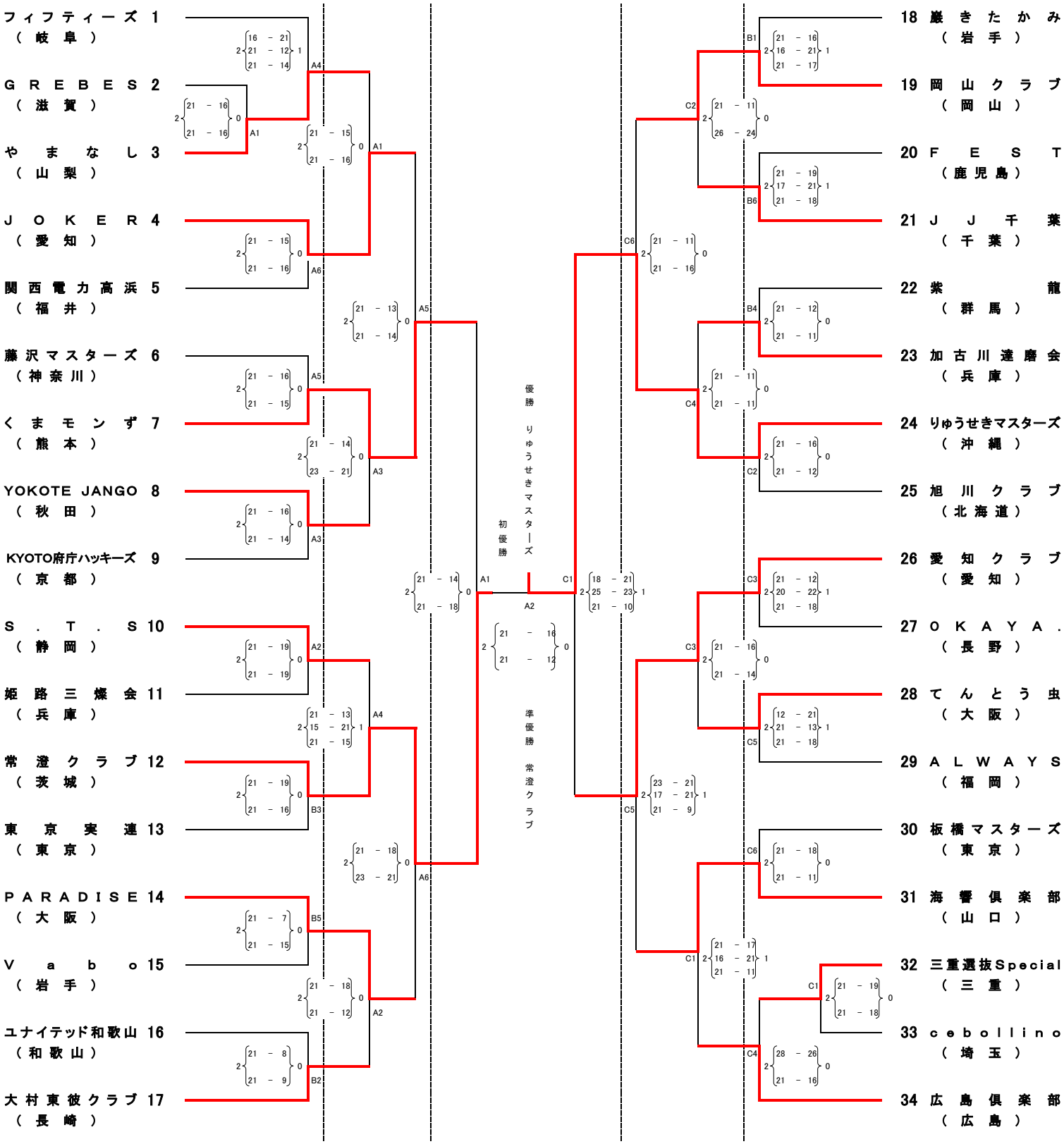

日本スポーツマスターズ2022岩手大会バレーボール競技
【予選グループ戦】（女子）

期　日：令和4年9月23日(金)

会　場：花巻市総合体育館（D･E･Fコー

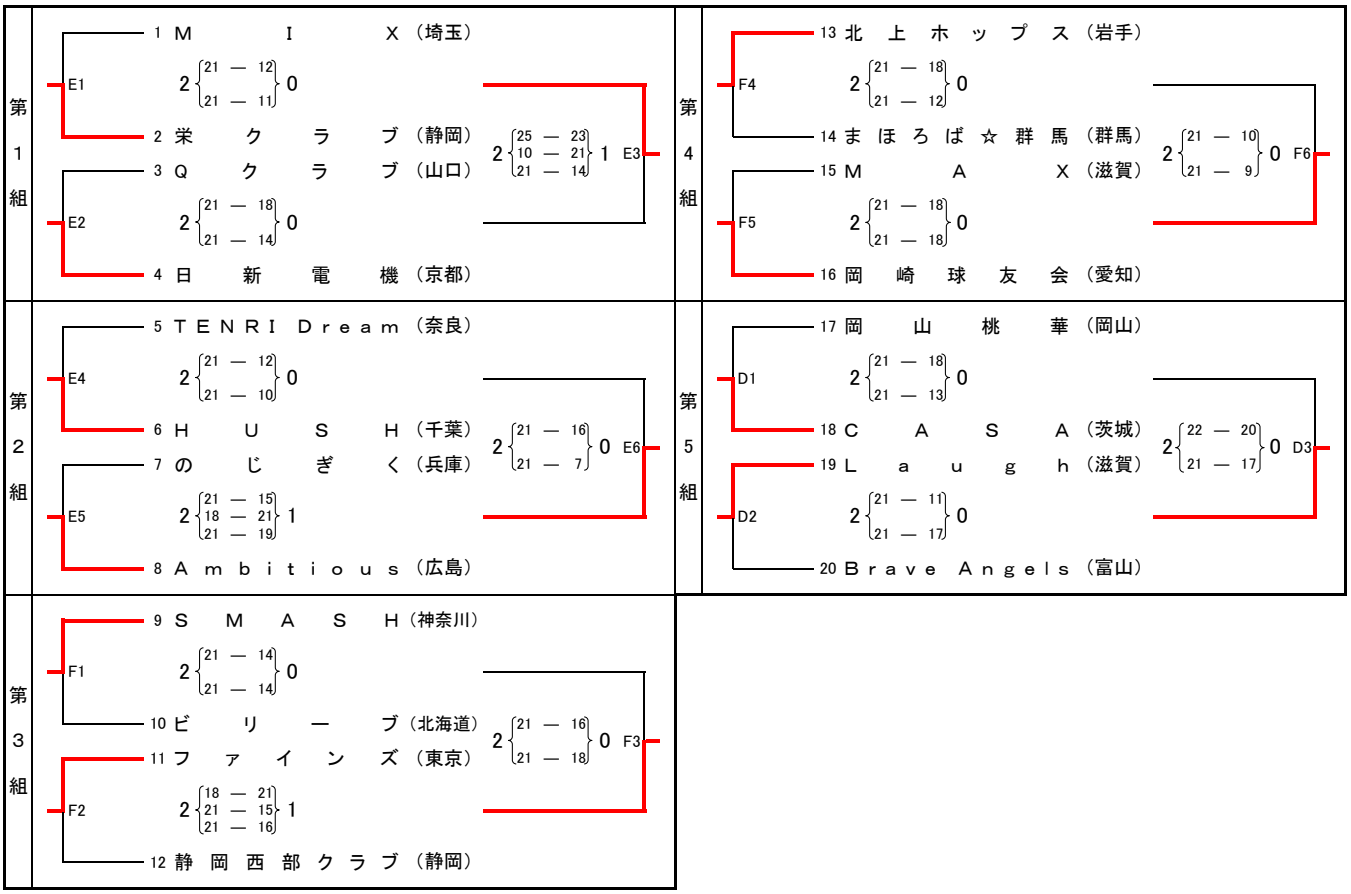

日本スポーツマスターズ2022岩手大会バレーボール競技
決勝トーナメント戦　組み合わせ表　女子

令和4年9月24日(土)～26日(月)

会 場: 花巻市総合体育館(E･Fコート)

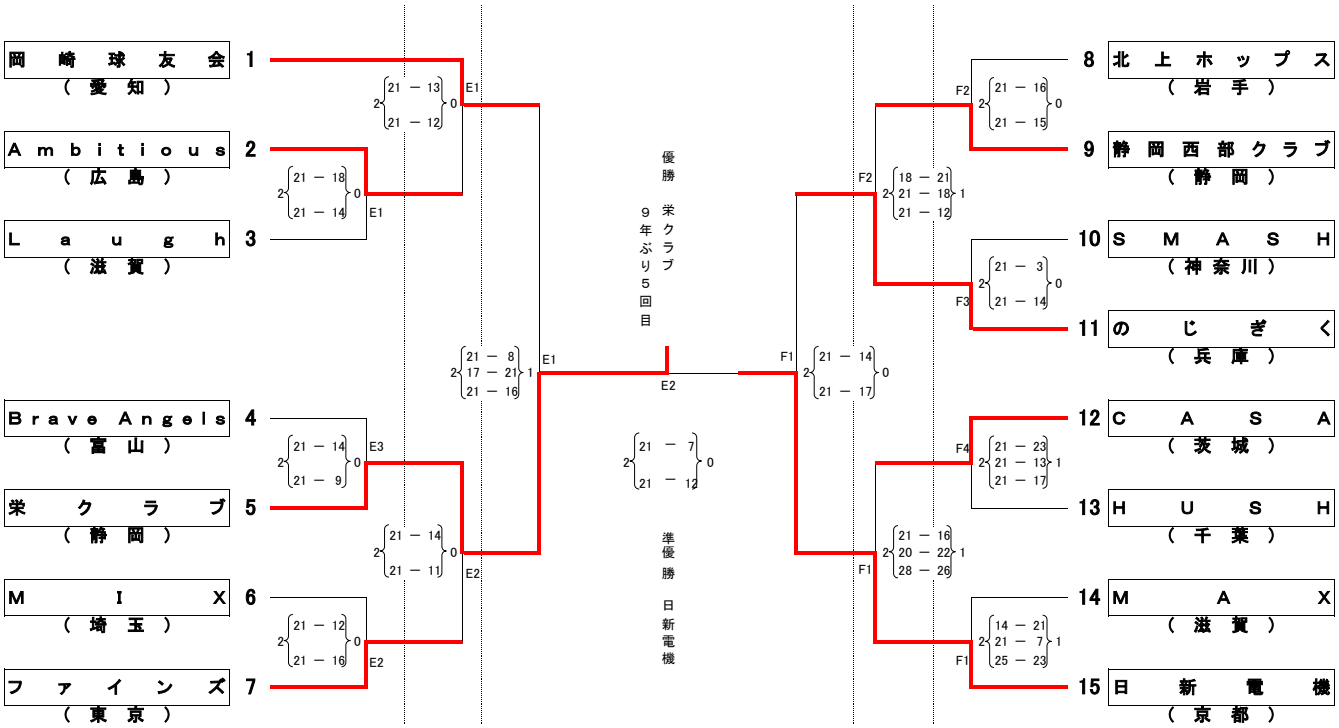

2022年度　静岡県クラブバレーボール連盟会長杯　9人制女子の部

2022年10月9日
静岡市蒲原体育館

A	栄クラブ
B	静岡西部クラブ
C	CLUB藤枝

【Aコート】

試合順	対戦チーム		セット	点数	セット	対戦チーム	
第1試合	B	静岡西部クラブ	2	21-14 21-17	0	C	CLUB藤枝
第2試合	A	栄クラブ	2	21-10 21-17	0	C	CLUB藤枝
第3試合	A	栄クラブ	2	15-21 21-11 21-12	1	B	静岡西部クラブ

優　勝　　栄クラブ
準優勝　　静岡西部クラブ
第三位　　CLUB藤枝

令和4年度　静岡県クラブ選手権大会９人制女子

令和4年3月19日
静岡市蒲原体育館

【9人制女子】

栄クラブ	2	21	―	12	0	静岡西部クラブ
		21	―	15		

ママさん部

- 第26回 静岡県ママさんバレーボール大会バボちゃんいそじ大会
- 静岡県ママさんバレーボールことぶき親睦大会
- 第4回 静岡県ママさんバレーボールバボちゃんおふく大会
  → 第7回全国ママさんバレーボールおふく大会
- 七まるバボちゃん2022バレーボール大会
- 第26回 静岡県ママさんバレーボールバボちゃんことぶき大会
- （中止）静岡県ママさんアーチカップ
- 第10回 静岡県ママさんバレーボール交流いそじ大会
- 第53回全国ママさんバレーボール大会静岡県予選（参加1チームのため予選なし）
  → 第53回全国ママさんバレーボール大会
- 第46回静岡県ママさんバレーボール大会地区予選
  → 第46回静岡県ママさんバレーボール大会
- 第49回東海ママさんバレーボール大会静岡県予選
  → 第49回東海ママさんバレーボール大会
- 第30回東海ママさんバレーボールいそじ大会静岡県予選
  → 第30回東海ママさんバレーボールいそじ大会
- （中止）第11回全国ママさんバレーボール冬季大会静岡県予選
  → （参加チーム無し）第12回全国ママさんバレーボール冬季大会
- 第34回全国ママさんバレーボールいそじ大会　地区予選
  → 第34回全国ママさんバレーボールいそじ大会静岡県予選
  → 第34回全国ママさんバレーボールいそじ大会
- 第48回静岡県ママさんバレーボール選手権大会
- 静岡県ママさんバレーボール優勝大会
- 第5回 東海ママさんバレーボール　ウィンターCup
- 第3回 静岡県ママさんバレーボールおふく親睦大会
- 第25回東海ママさんバレーボールことぶき大会
- （中止）第2回 静岡県ママさんバレーボールことぶき交流大会

※（中止）はすべて新型コロナウイルス(COVID-19)に関連する中止

第26回 静岡県ママさんバレーボールバボちゃんいそじ大会

（東部地区）

期　日　　令和４年４月２４日（日）

会　場　　三　島　市　民　体　育　館

結　　果

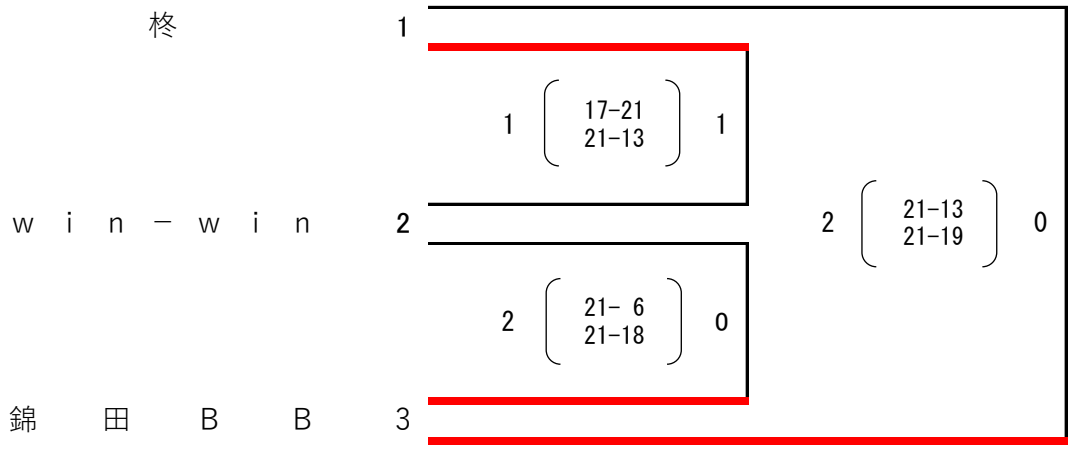

第26回静岡県ママさんバレーボール　バボちゃんいそじ大会

期　　日　　2022 年 4 月 23 日（ 土 ）
会　　場　　藤 枝 勤 労 者 体 育 館

結　　果

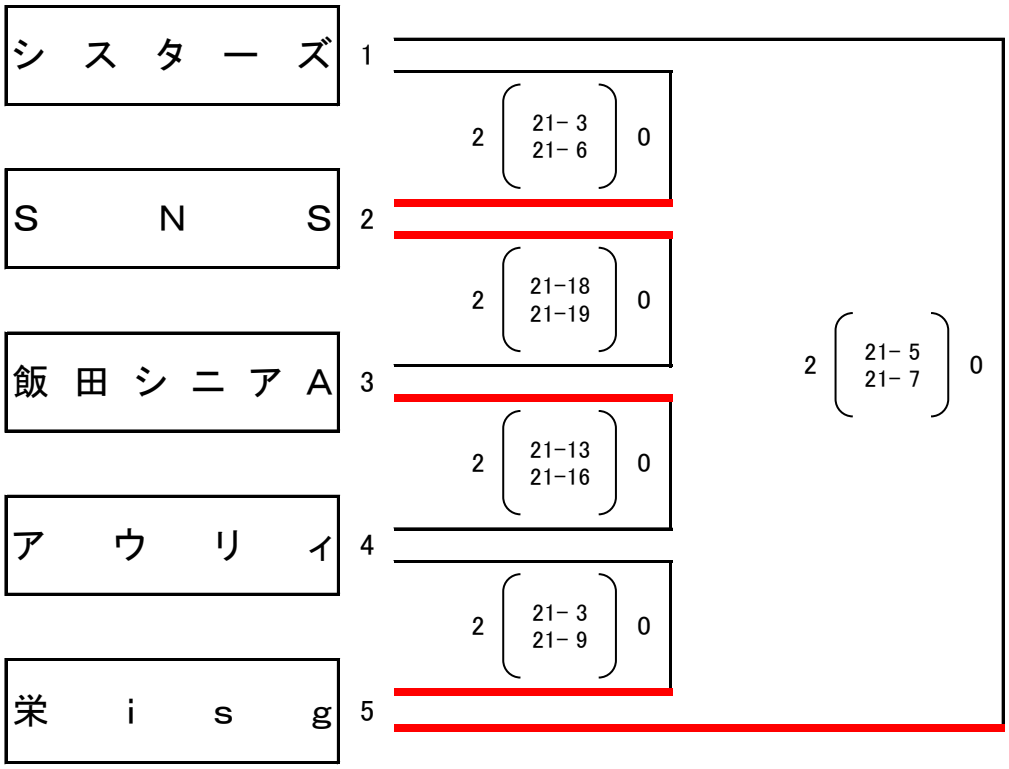

第26回　静岡県ママさんバレーボールバボちゃんいそじ大会

期　　日 令和４年５月８日（日）
会　　場 掛川市南体育館し～すぽ

結　　果

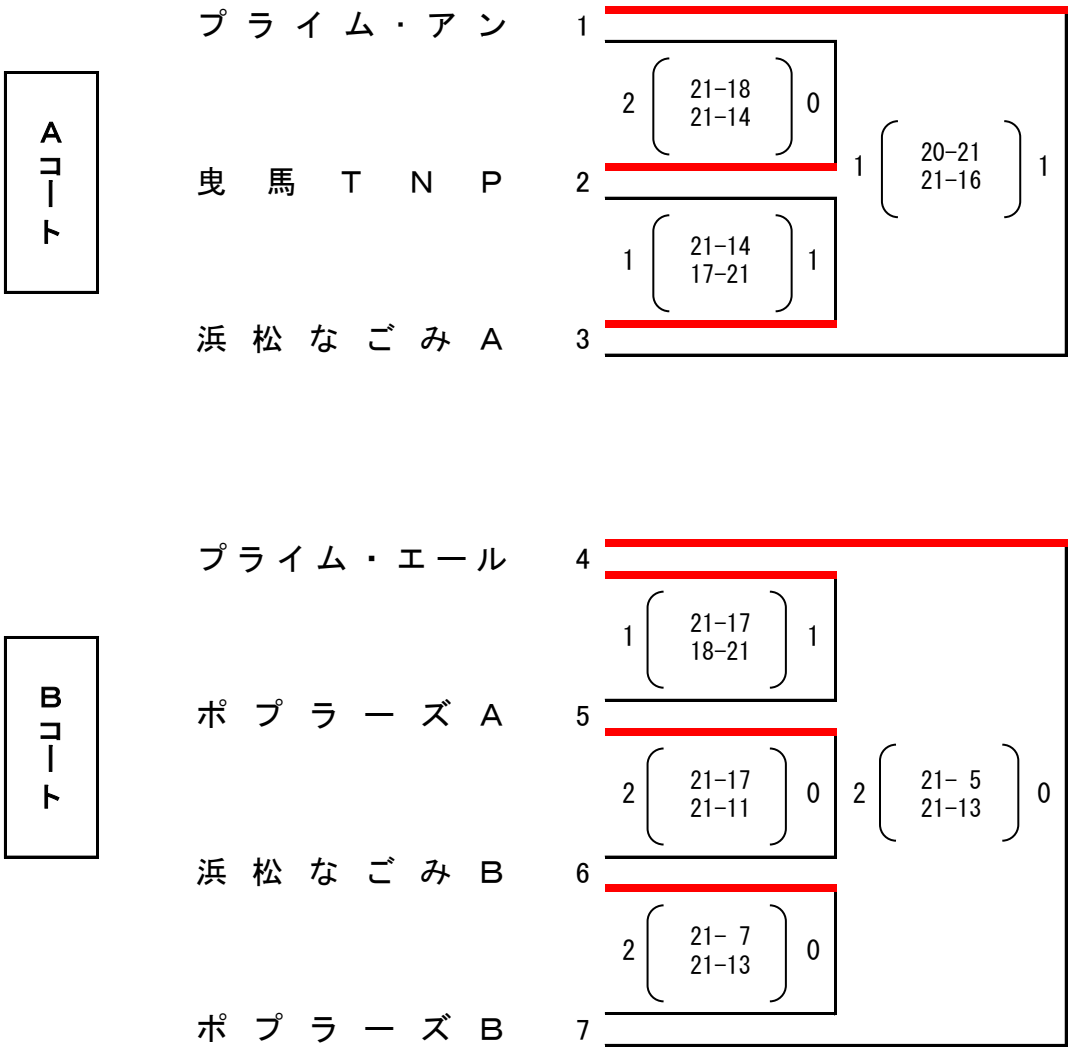

令和4年度 静岡県ママさんバレーボールことぶき親睦大会 東ブロック

期　　日　令和4年7月2日（土）
会　　場　三島市立北小学校体育館

結　果

【Ａグループ】

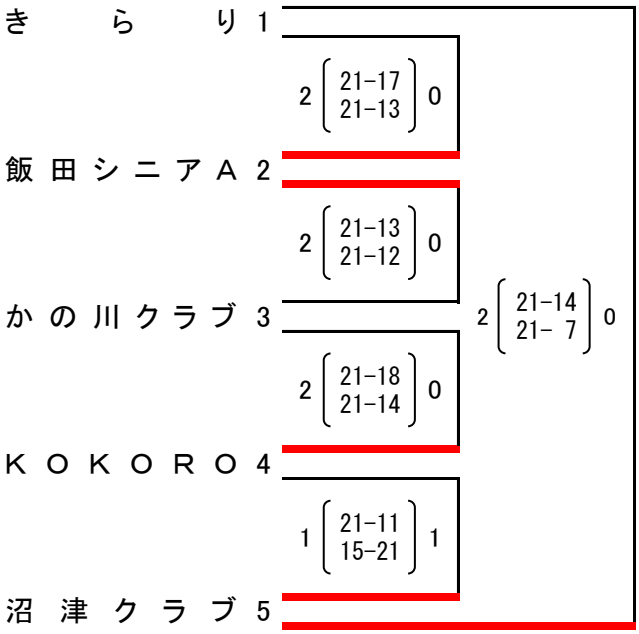

【Ｂグループ】

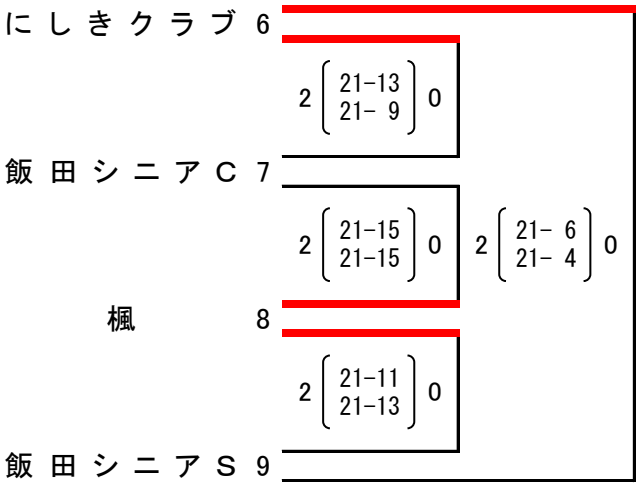

令和４年度　静岡県ママさんバレーボールことぶき親睦大会

期　　日 令和４年４月３０日（土）
会　　場 東遠カルチャーパーク総合体育館
「さんりーな」

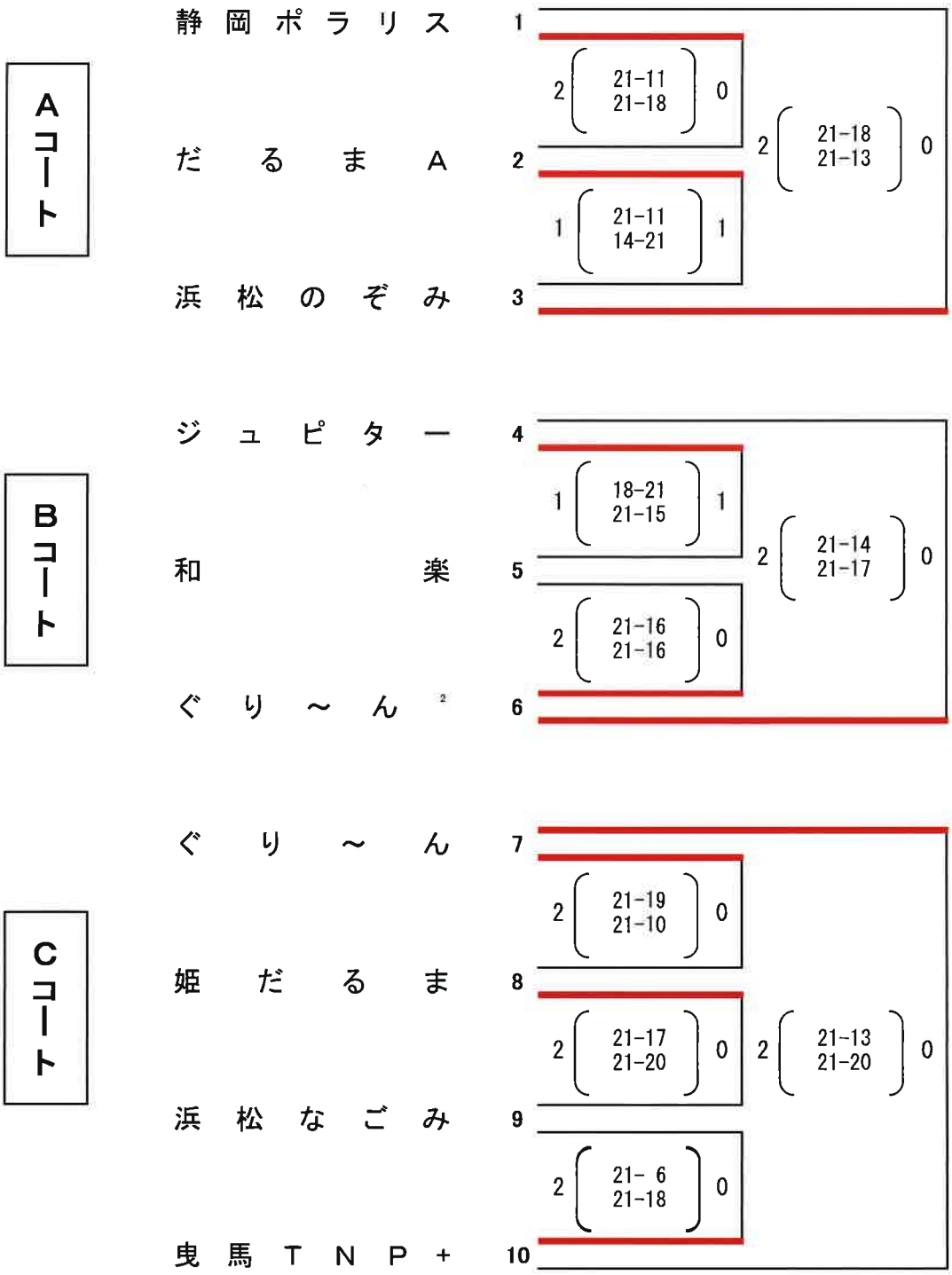

バボちゃんおふく大会結果

令和4年6月21日（火）

	静岡クラブ	静岡レインボー	富　士　山	飯田シニア	せ　い　ぶ	順位 勝敗
静岡クラブ		1[20―17]0	1[21―6]0	1[21―15]0	0[9―21]1	2 3―1
静岡レインボー	0[17―20]1		1[21―3]0	0[20―21]1	0[10―21]1	4 1―3
富　士　山	0[6―21]1	0[3―21]1		0[4―21]1	0[11―21]1	5 0―4
飯田シニア	0[15―21]1	1[21―20]0	1[21―4]0		0[10―21]1	3 2―2
せ　い　ぶ	1[21―9]0	1[21―10]0	1[21―11]0	1[21―10]0		1 4―0

第7回全国ママさんバレーボールおふく大会

結果　10月25日（火）

メインアリーナ

Aブロック

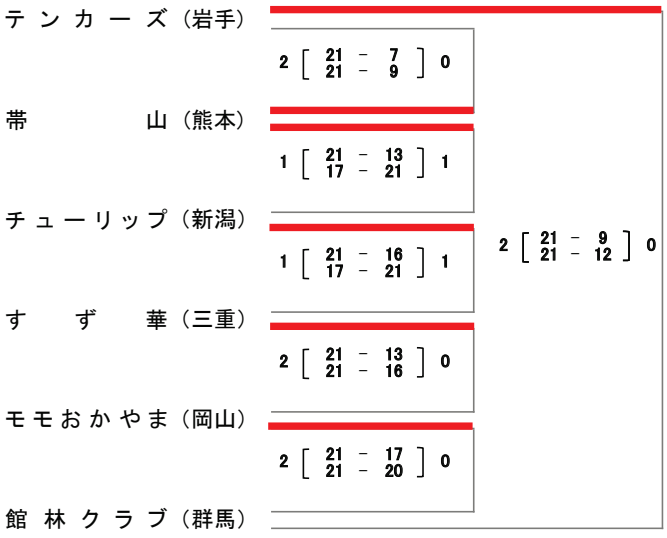

Dブロック

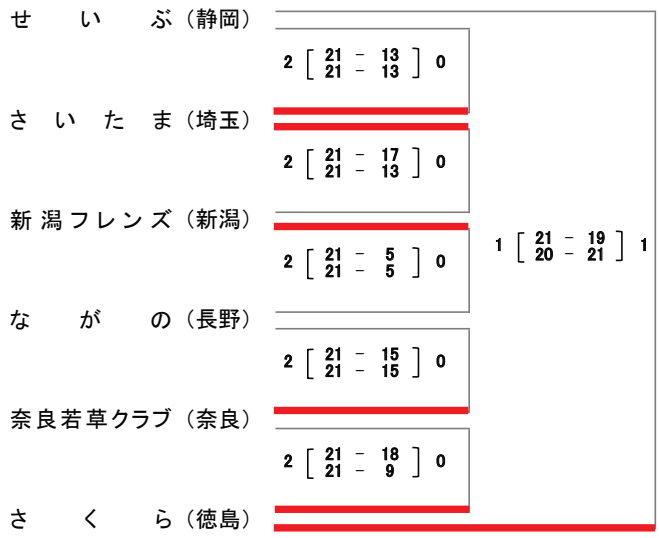

Bブロック

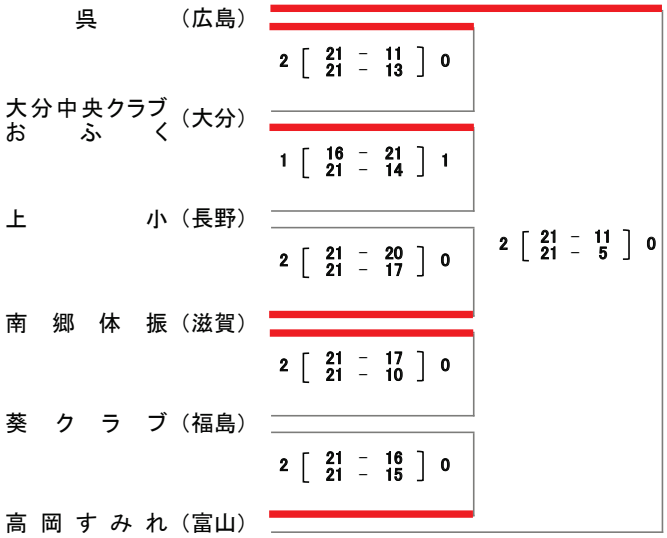

サブアリーナ

Eブロック



Cブロック

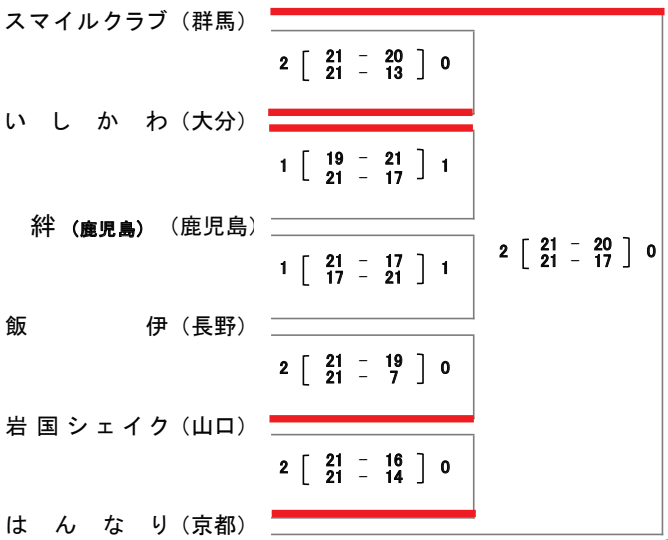

Fブロック



第7回全国ママさんバレーボールおふく大会

結果　10月26日（水）

メインアリーナ

Aブロック

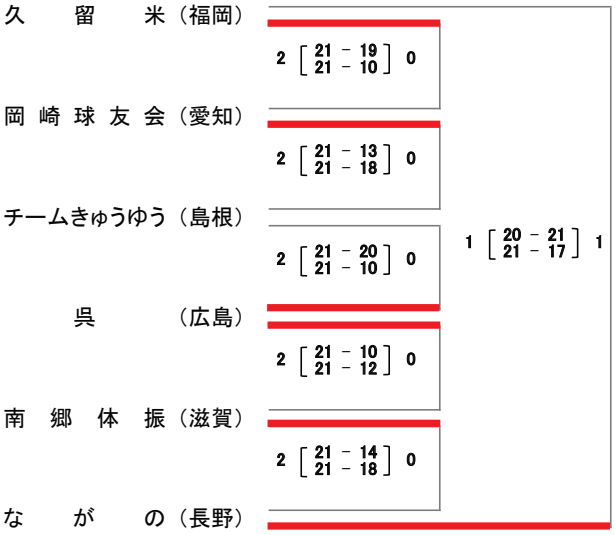

Dブロック



Bブロック

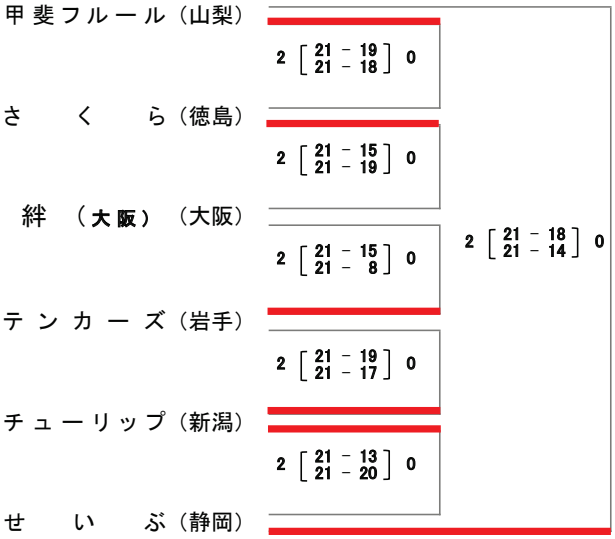

サブアリーナ

Eブロック

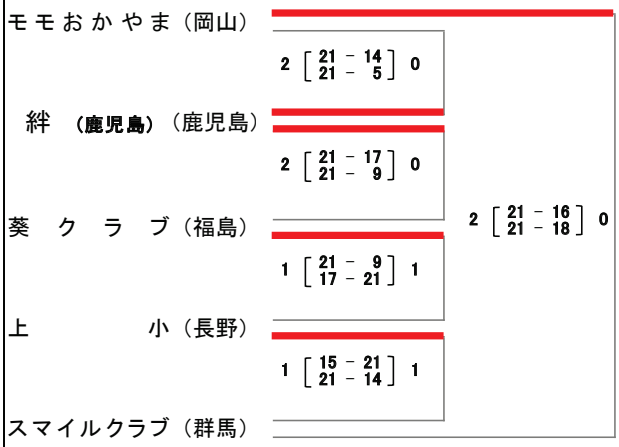

Cブロック



Fブロック

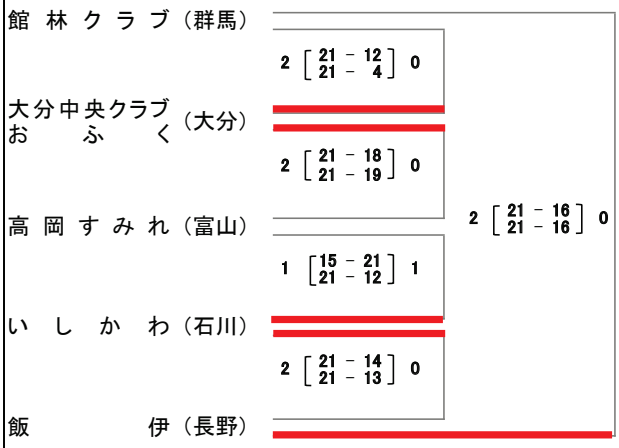

七まるバボちゃん２０２２　結果

期　日　　令 和 ４ 年 ７ 月 １ ５ 日
会　場　　静　岡　県　武　道　館

結　果

【Ａグループ】

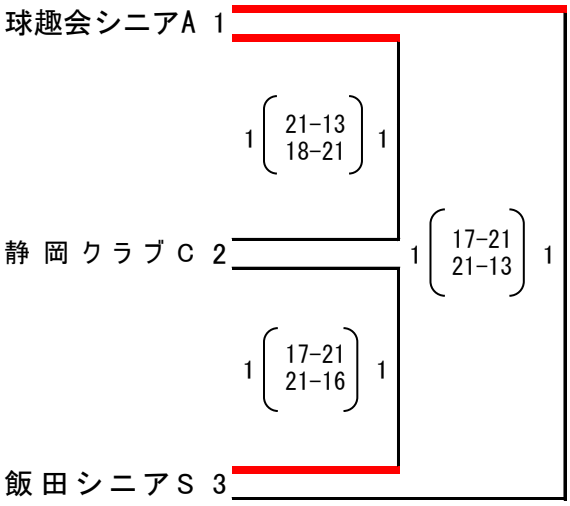

【Ｃグループ】

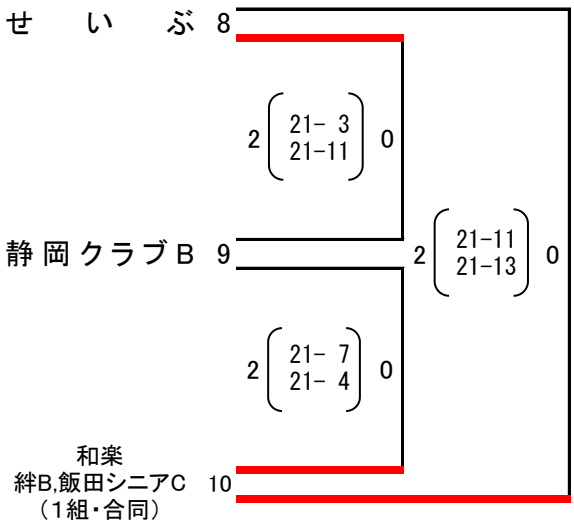

【Ｂグループ】

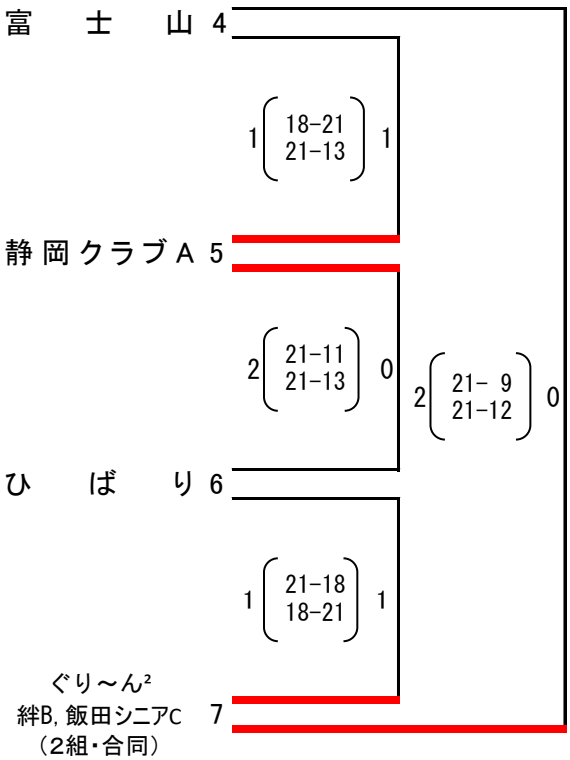

令和4年 第26回 静岡県ママさんバレーボールバボちゃんことぶき大会 東ブロック

期日　令和4年9月17日（土）
会場　富士市立富士川体育館

結　果

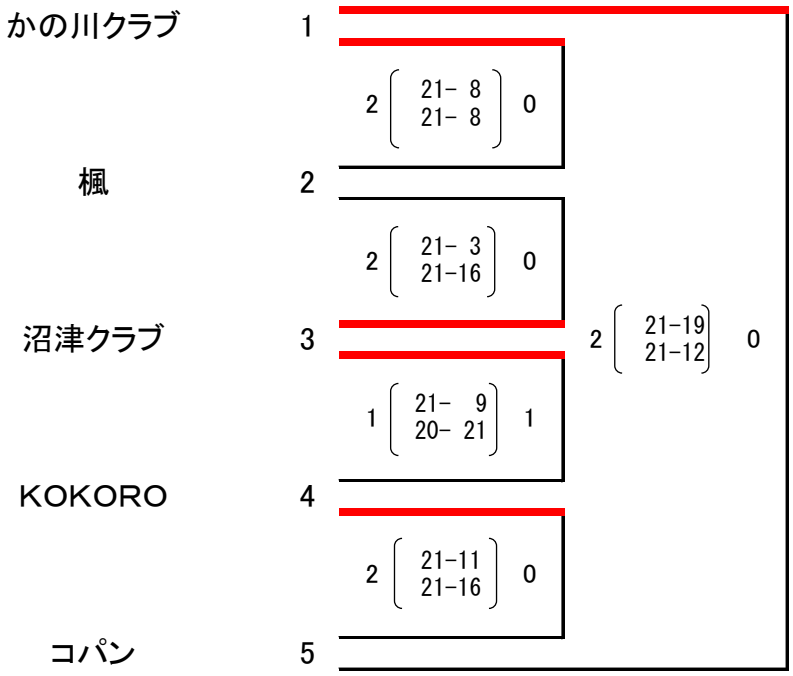

第26回静岡県ママさんバレーボール　バボちゃんことぶき大会
（　西ブロック　）

期　日　　令和４年１０月１日（土）
会　場　　静　岡　県　武　道　館

結　　果

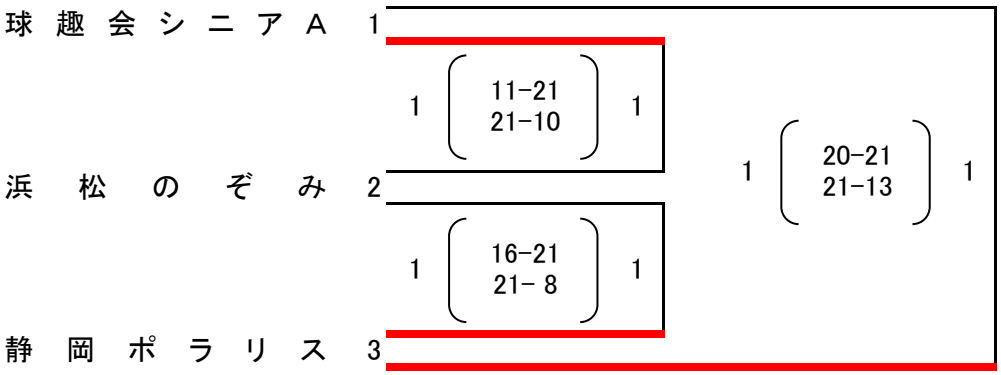

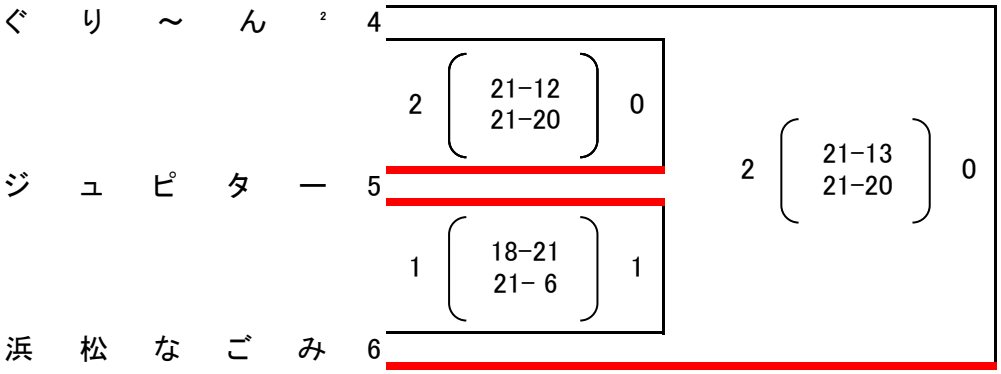

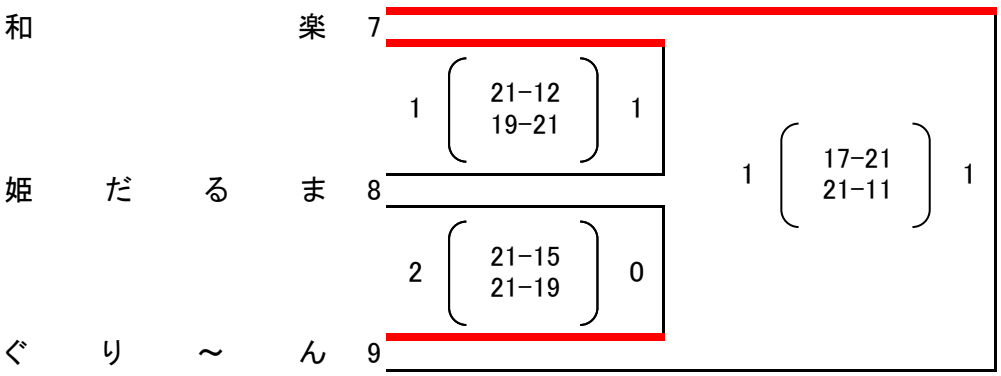

創立50周年記念大会 いそじの部
第10回静岡県ママさんバレーボール交流いそじ大会

期　日　令和 4年 12月 17日(土)
会　場　藤 枝 市 民 体 育 館

組 合 せ

午 前 の 部

【Aグループ】

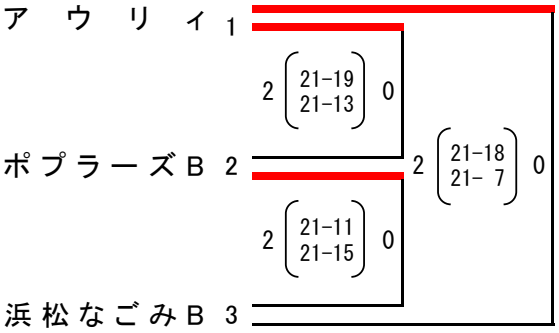

【Bグループ】

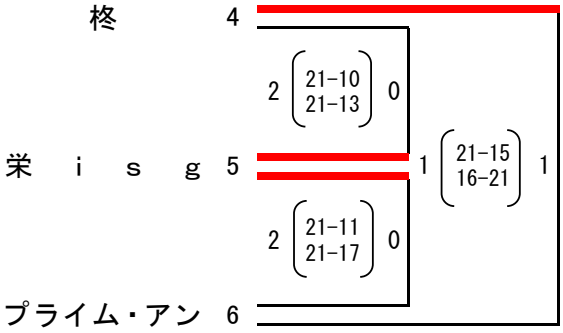

午 後 の 部

【Cグループ】

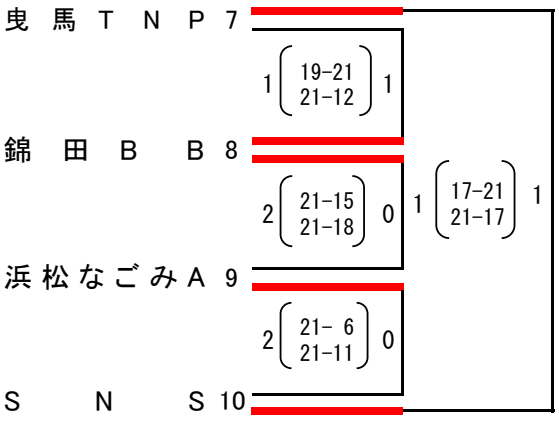

【Dグループ】

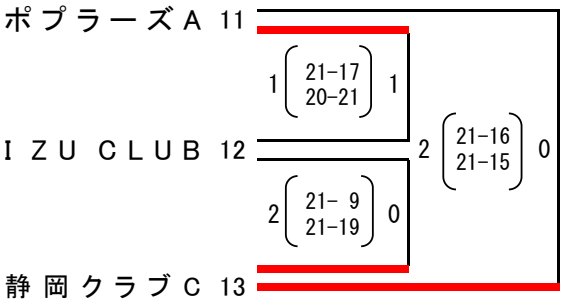

【Eグループ】

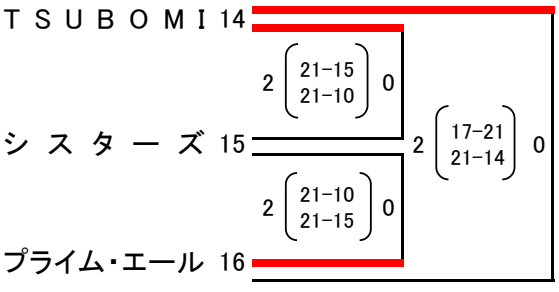

第５３回全国ママさんバレーボール大会静岡県予選

日　時　　令 和 4 年 5 月 15 日（日）
会　場　　菊 川 市 小 笠 体 育 館

結　　果

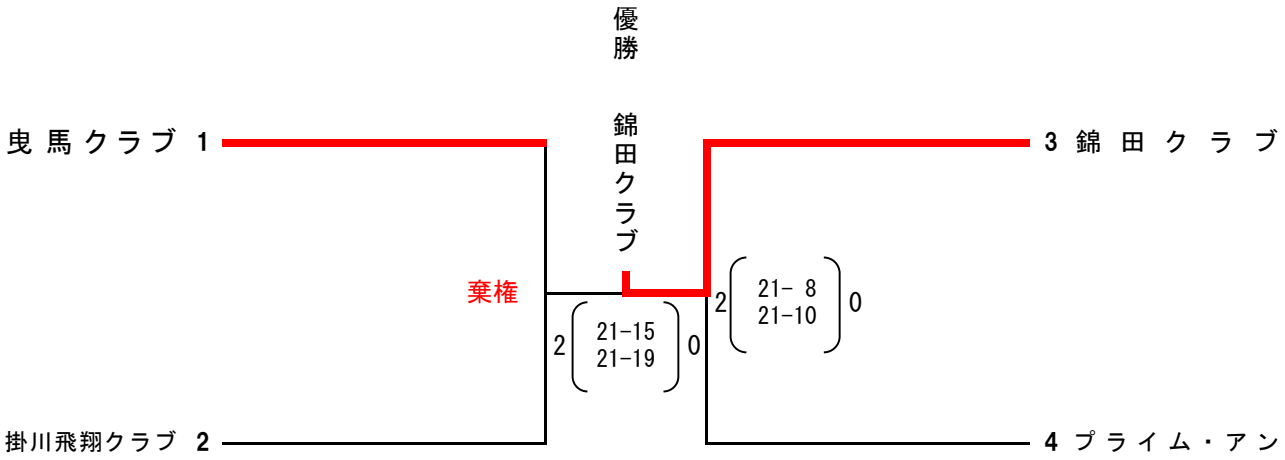

第53回　全国ママさんバレーボール大会　結果

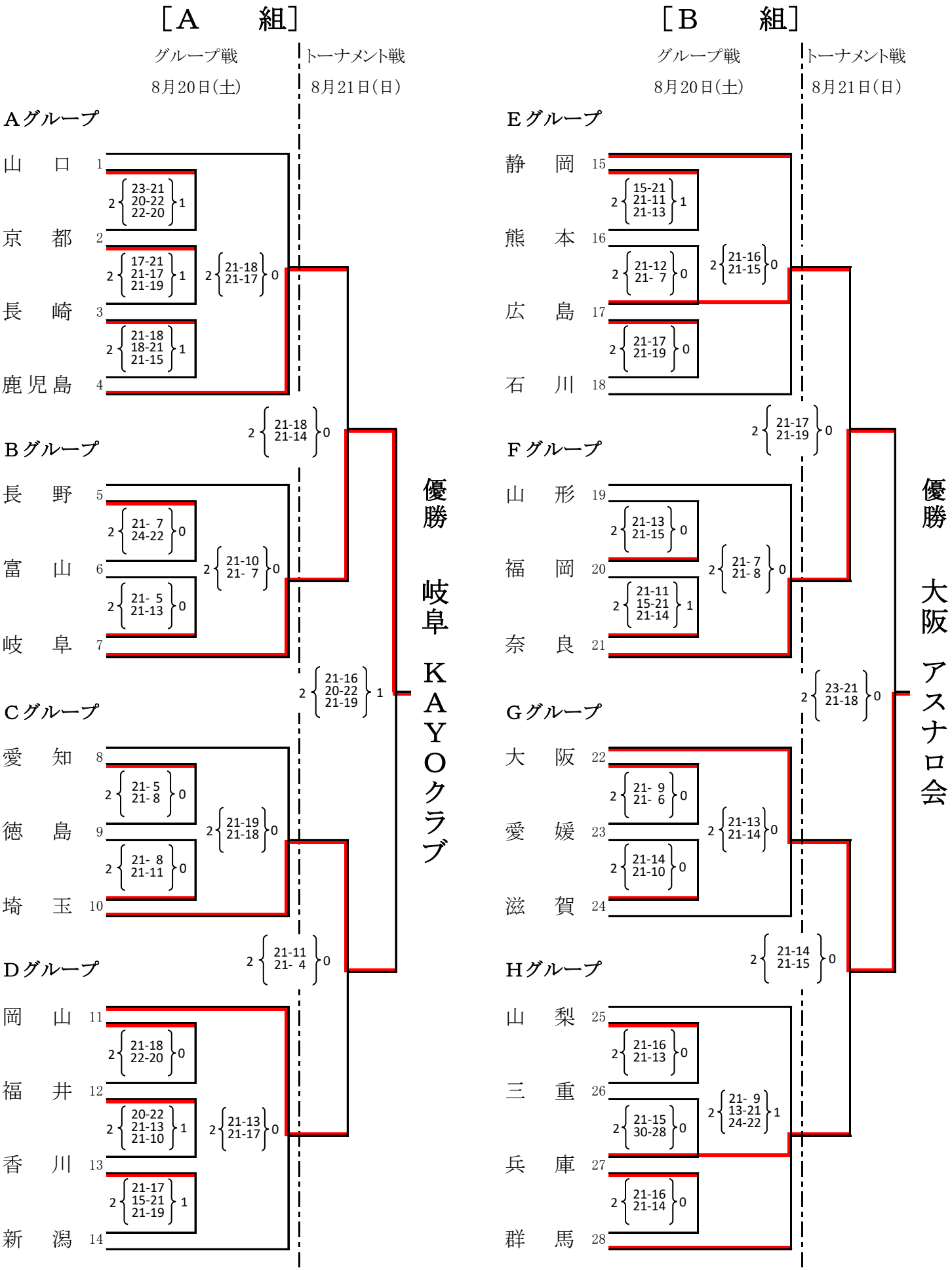

第４６回 静岡県ママさんバレーボール大会東部地区予選

期日　令和４年６月１２日（日）
会場　富士市立富士川体育館

結果

Aグループ
１ 位

錦田クラブ

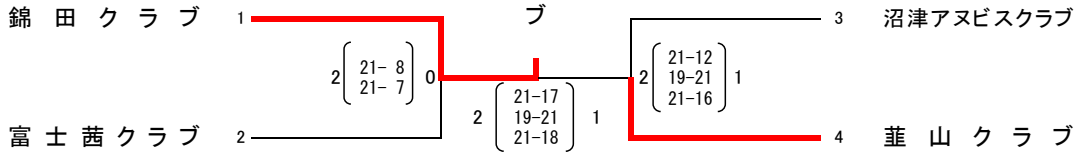

3位決定戦

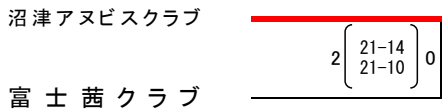

Bグループ
１ 位

錦田BBクラブ

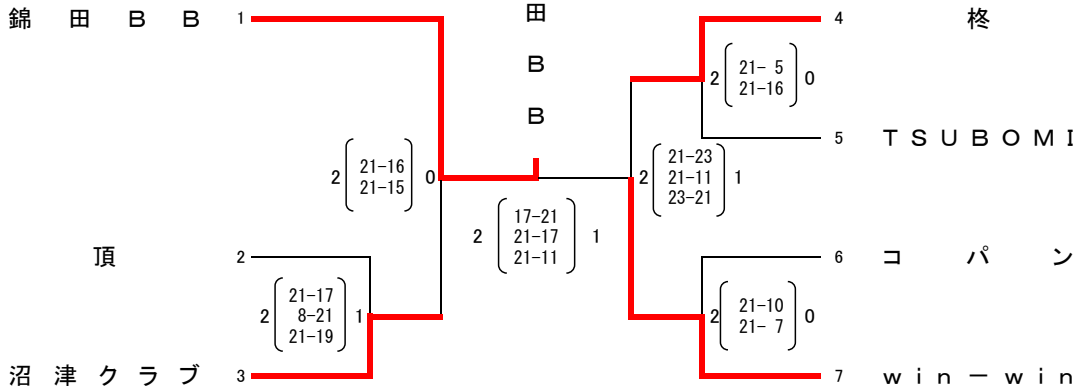

3･4位決定戦

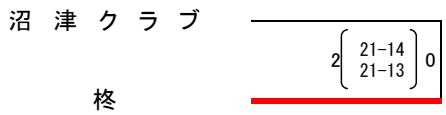

	Aグループ	Bグループ
1　位	錦田クラブ	錦田BB
2　位	韮山クラブ	win－win
3　位		柊
4　位		沼津クラブ

第46回　静岡県ママさんバレーボール大会 中部地区予選

期日　　令和４年６月12日（日）
会場　　焼　津　体　育　館

結　　果

Ａグループ

1位
栄クラブ

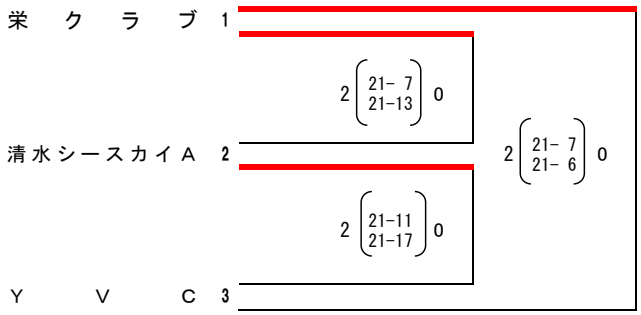

Ｂグループ

1位
ＳＮＳ

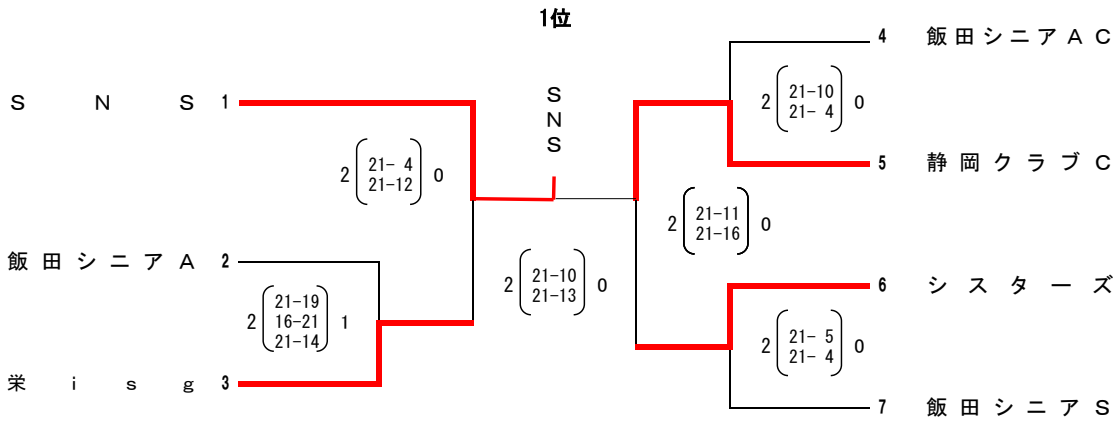

３位決定戦

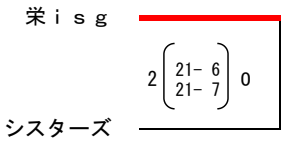

	Aグループ	Bグループ
1　位	栄クラブ	SNS
2　位	清水シースカイA	静岡クラブC
3　位		栄isg
4　位		

令和4年度　第46回 静岡県ママさんバレーボール大会西部地区予選

期 日 令和 4年 6月 12日(日)
会 場 アミューズ豊田

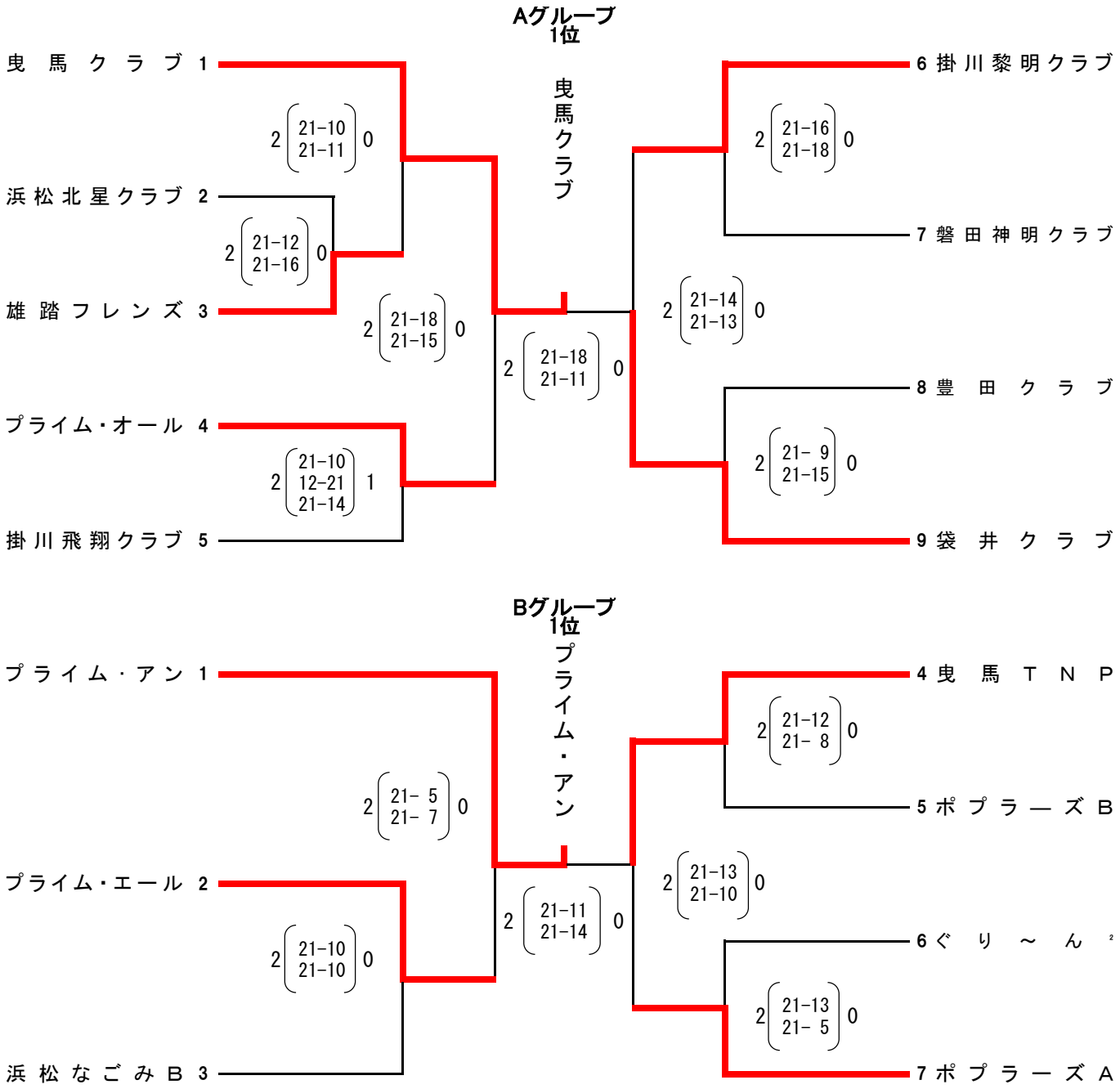

＜3位決定戦＞

C4の敗者

プライム・エール

2 21-19 21-19 0

ポ プ ラ ー ズ A

B4の敗者

	Aグループ	Bグループ
1 位	曳馬クラブ	プライム･アン
2 位	袋井クラブ	曳馬TNP
3 位	掛川黎明クラブ	ポプラーズA
4 位	プライム･オール	

第46回静岡県ママさんバレーボール大会

期　日　　令和4年9月4日（日）
会　場　　このはなアリーナ

Aグループ

優　勝　曳馬クラブ

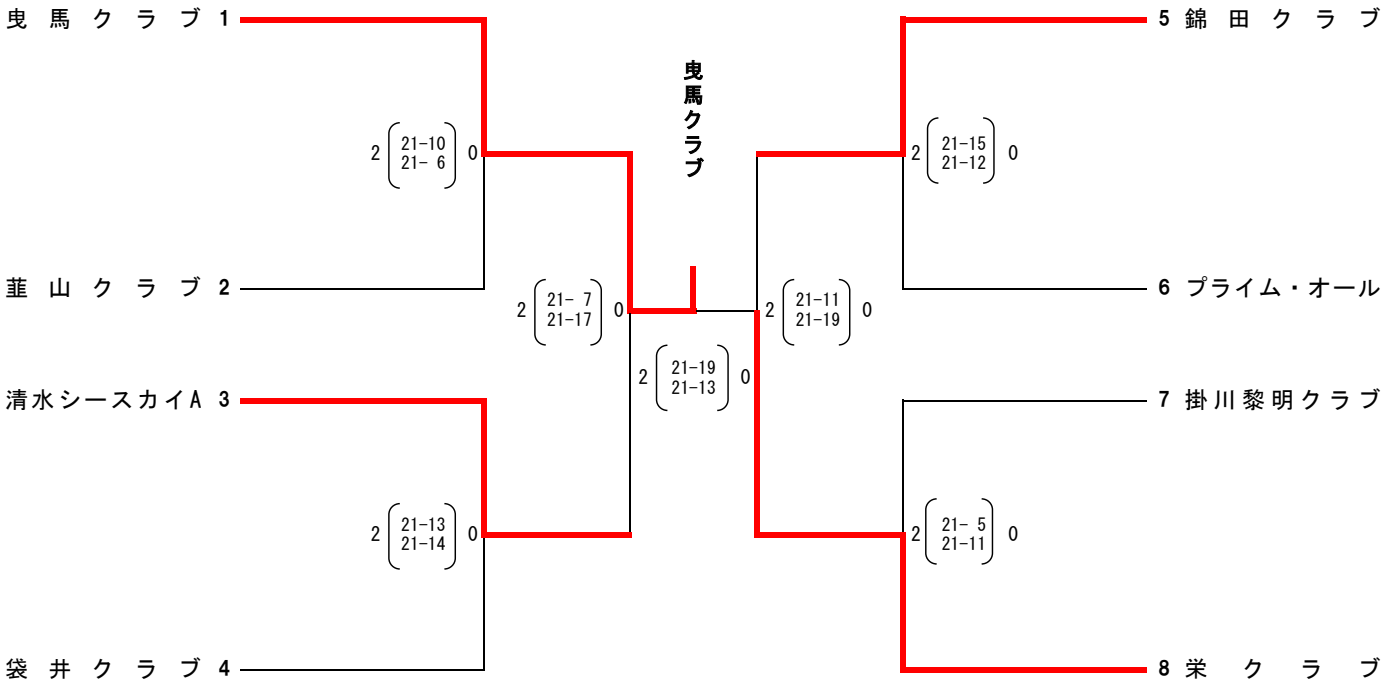

Cグループ

優　勝　プライム・アン

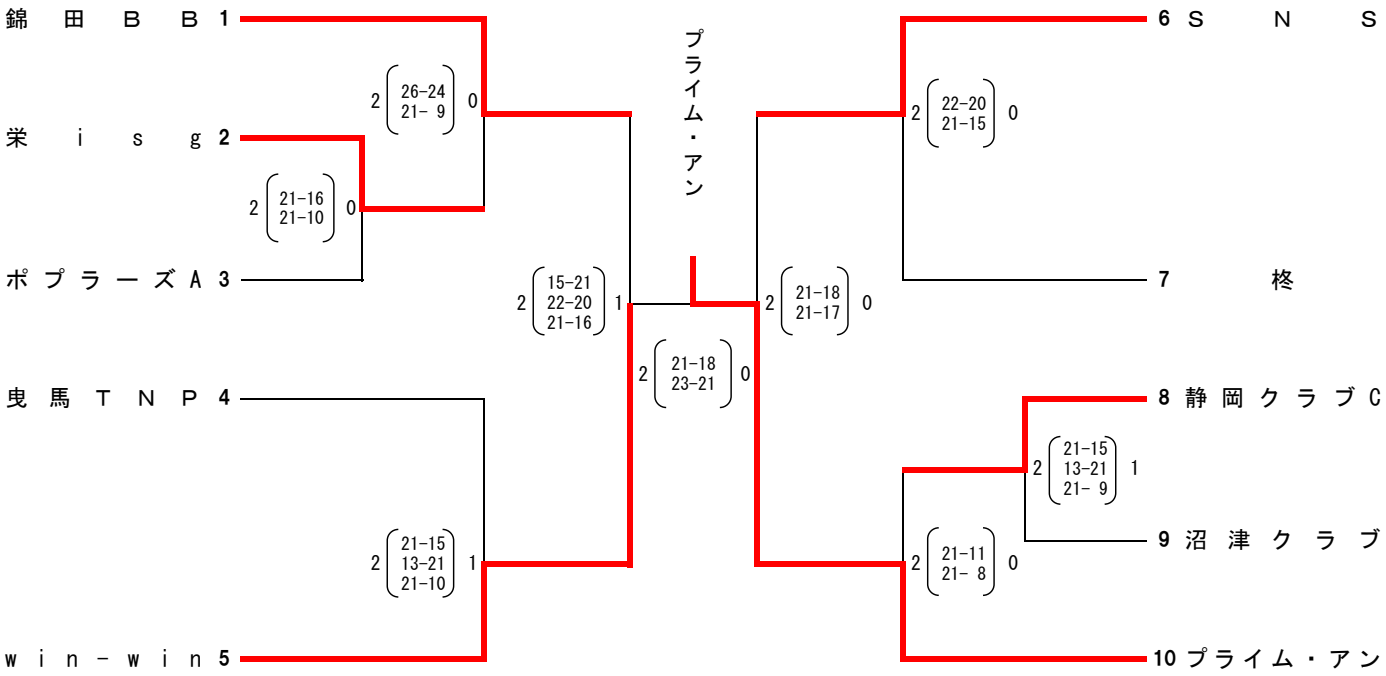

第４９回　東海ママさんバレーボール静岡県予選

期　日 令和 4年 8月 14日（日）
会　場 アミューズ豊田

結果

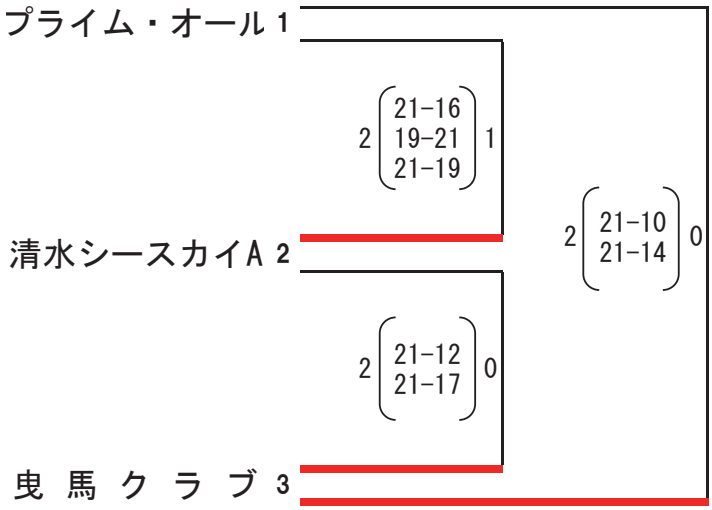

1位	曳　馬　ク　ラ　ブ
2位	清水シースカイA

令和 4年度 第49回 東海ママさんバレーボール大会 結果

期　日：令和 4年10月 8日(土)
会　場：山県市総合体育館

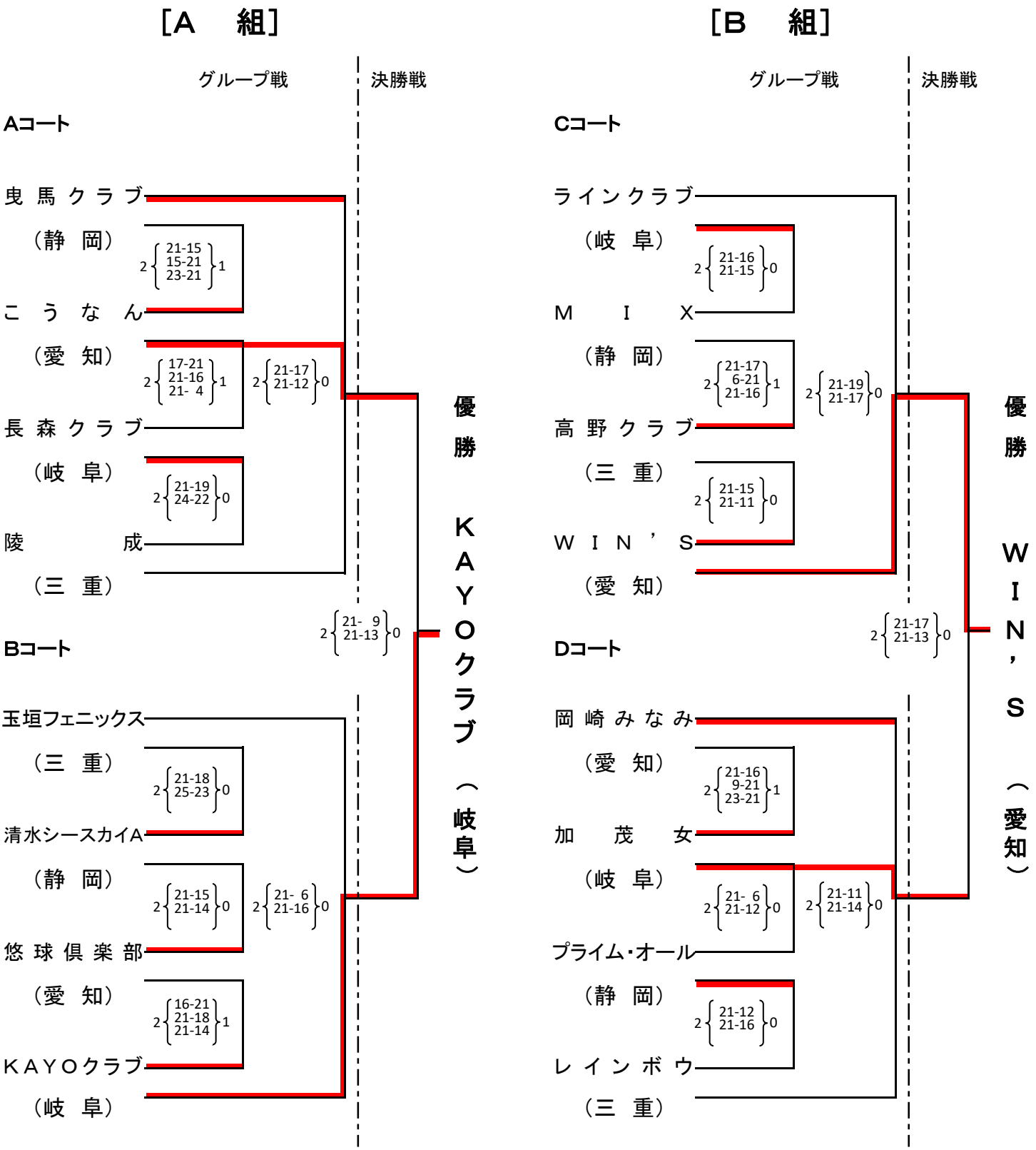

令和4年度 第30回東海ママさんバレーボールいそじ大会静岡県予選

日　時　　令和 4 年 7 月 31 日（日）
会　場　　ア　ミ　ュ　ー　ズ　豊　田

Ａグループ

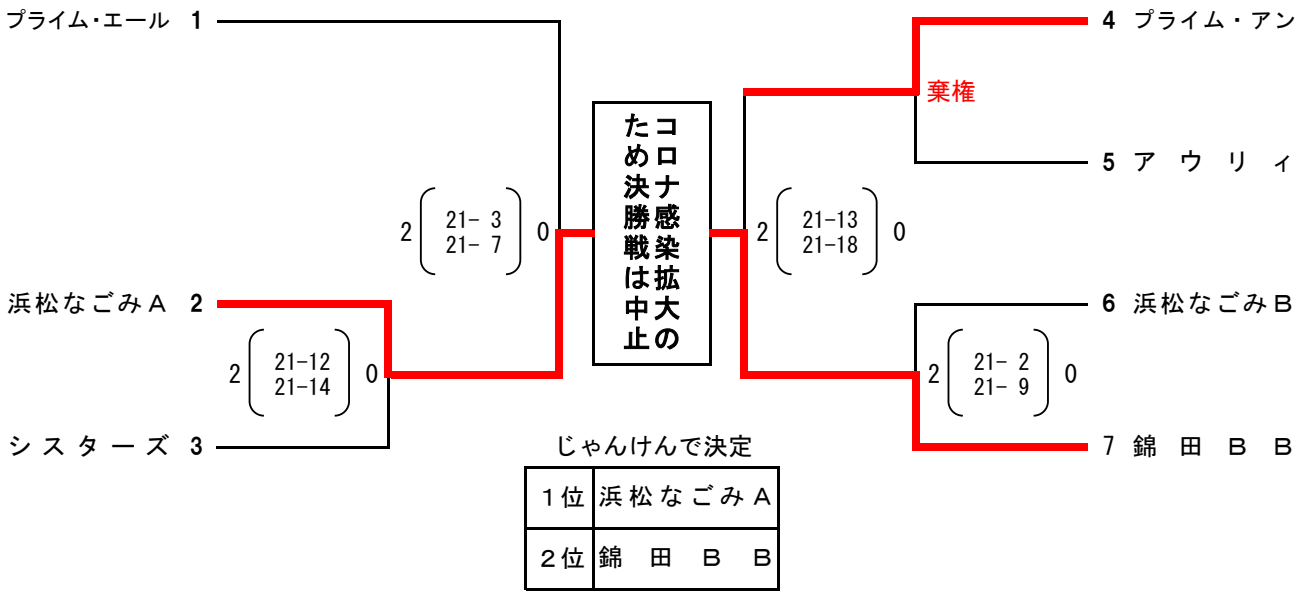

じゃんけんで決定

１位	浜松なごみＡ
２位	錦　田　Ｂ　Ｂ

Ｂグループ

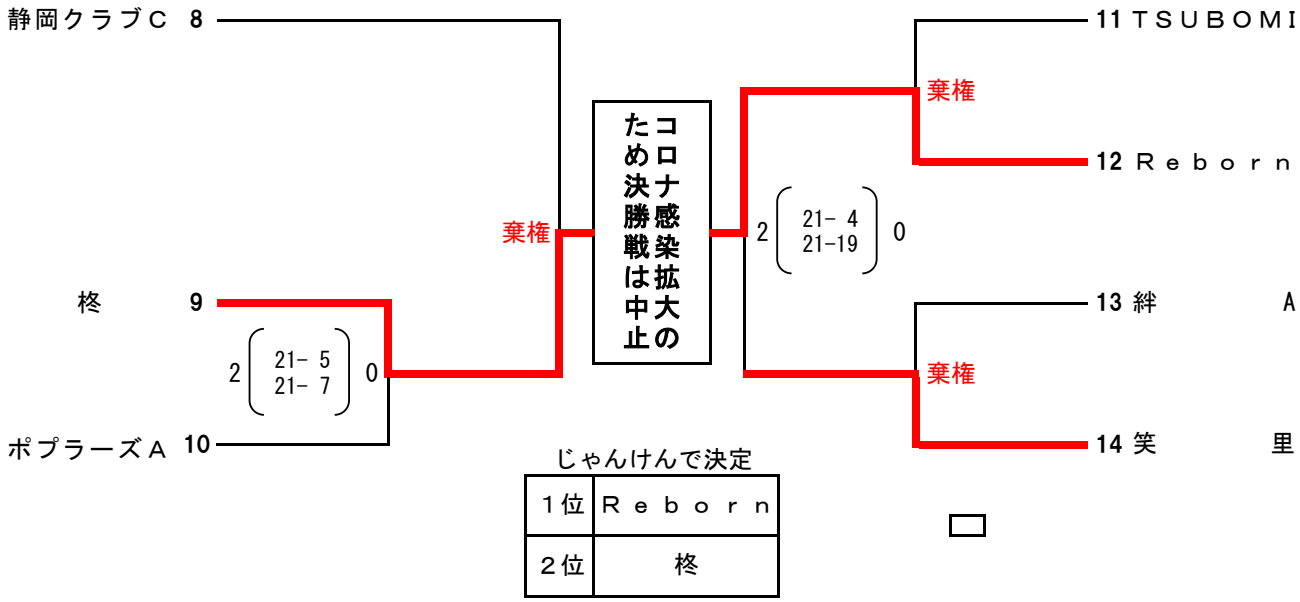

じゃんけんで決定

１位	Ｒｅｂｏｒｎ
２位	柊

2022年度　第30回東海ママさんバレーボールいそじ大会
結果表

期　日：2022年10月23日（日）
場　所：四日市市総合体育館

Aグループ

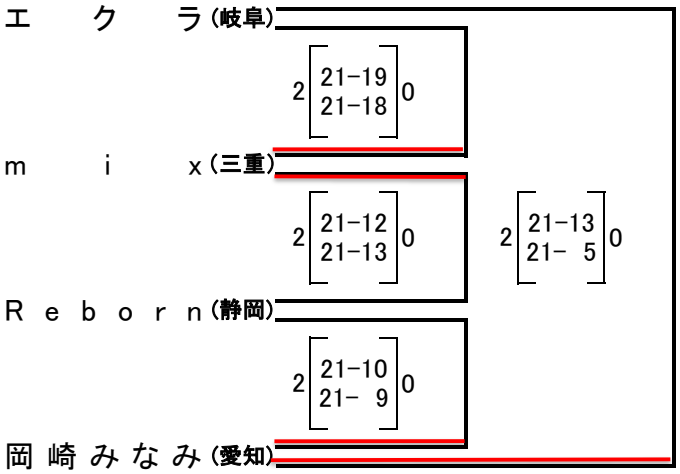

Cグループ

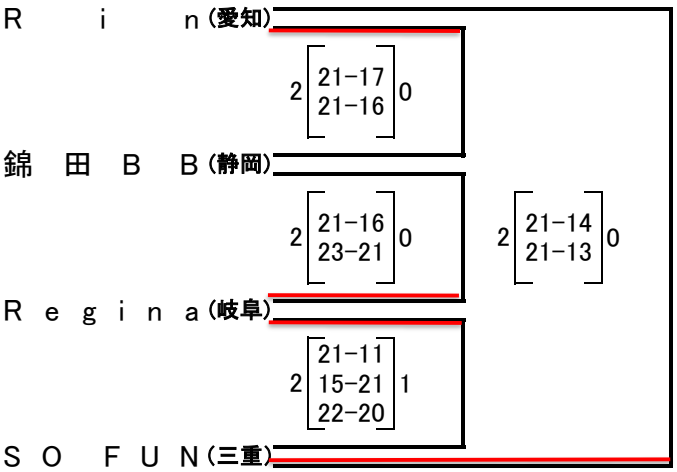

Bグループ

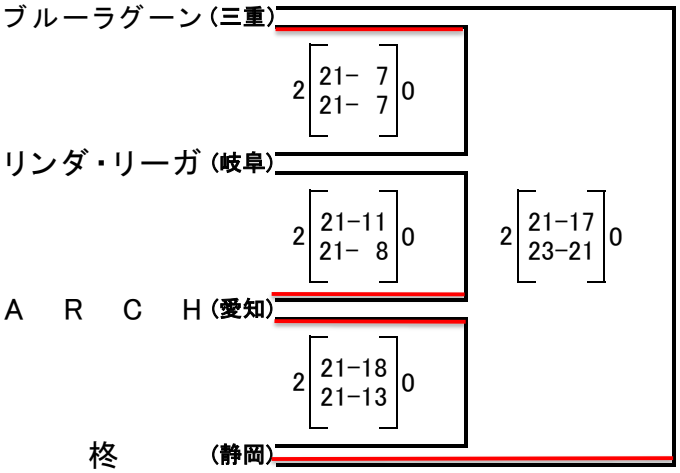

Dグループ

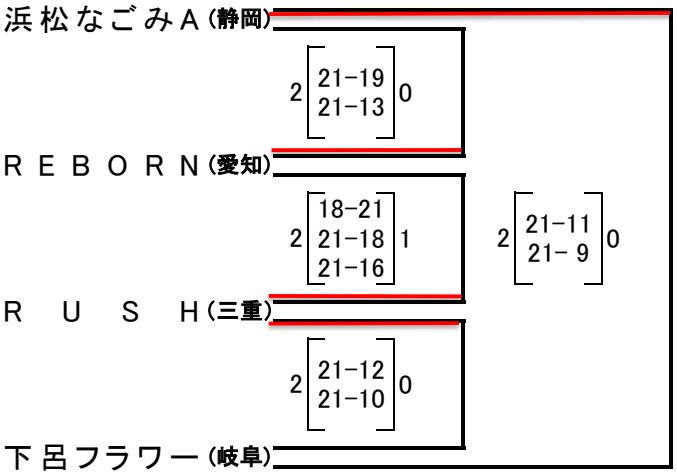

A･B組決勝トーナメント組合せ

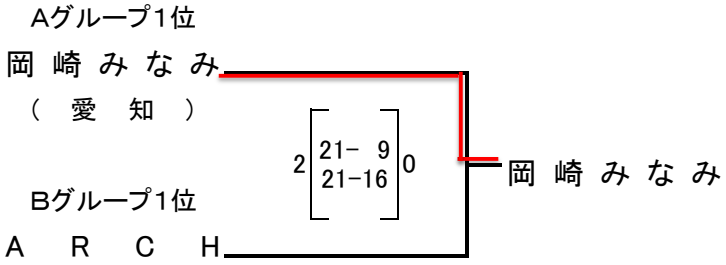

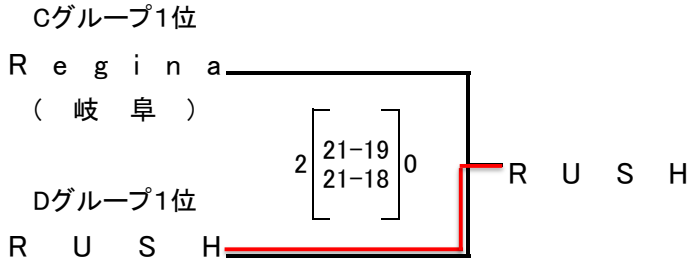

優勝	岡崎みなみ（愛知）	準優勝	ARCH（愛知）

優勝	RUSH（三重）	準優勝	Regina（岐阜）

令和4年度　第34回 全国ママさんバレーボール いそじ大会 東部地区予選

期 日 令 和 4 年 6 月 26 日 （ 日 ）
会 場 三 島 市 立 北 小 学 校 体 育 館

結　果

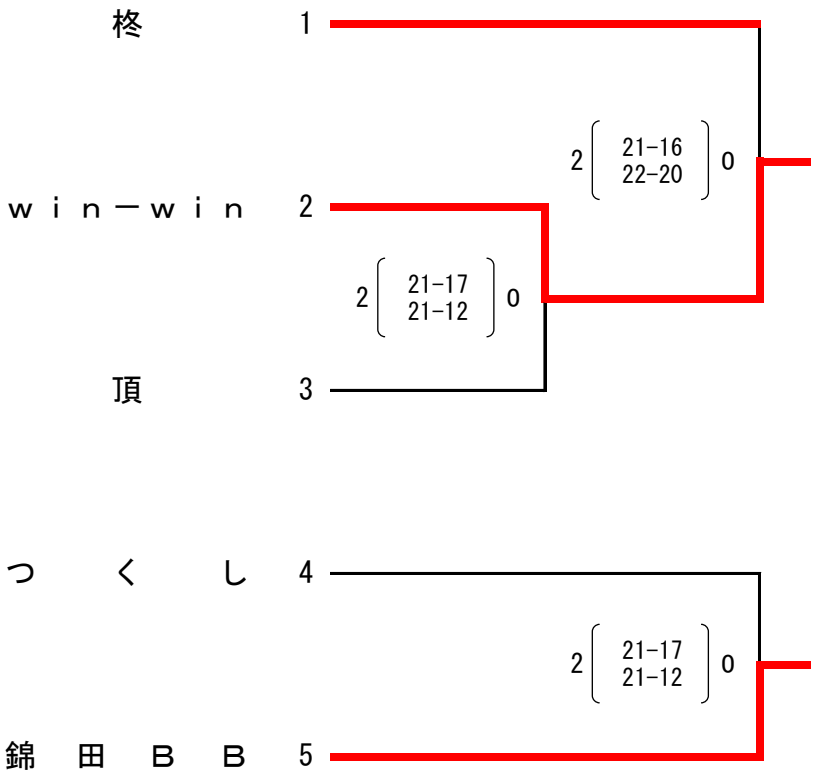

県予選出場　２チーム

Ａグループ	ｗｉｎ－ｗｉｎ
Ｂグループ	錦田ＢＢ

令和4年　第34回　全国ママさんバレーボールいそじ大会静岡県中部地区予選

期　日　　令和4年6月26日（日）
会　場　　藤枝市立藤枝中央小学校

結　　果

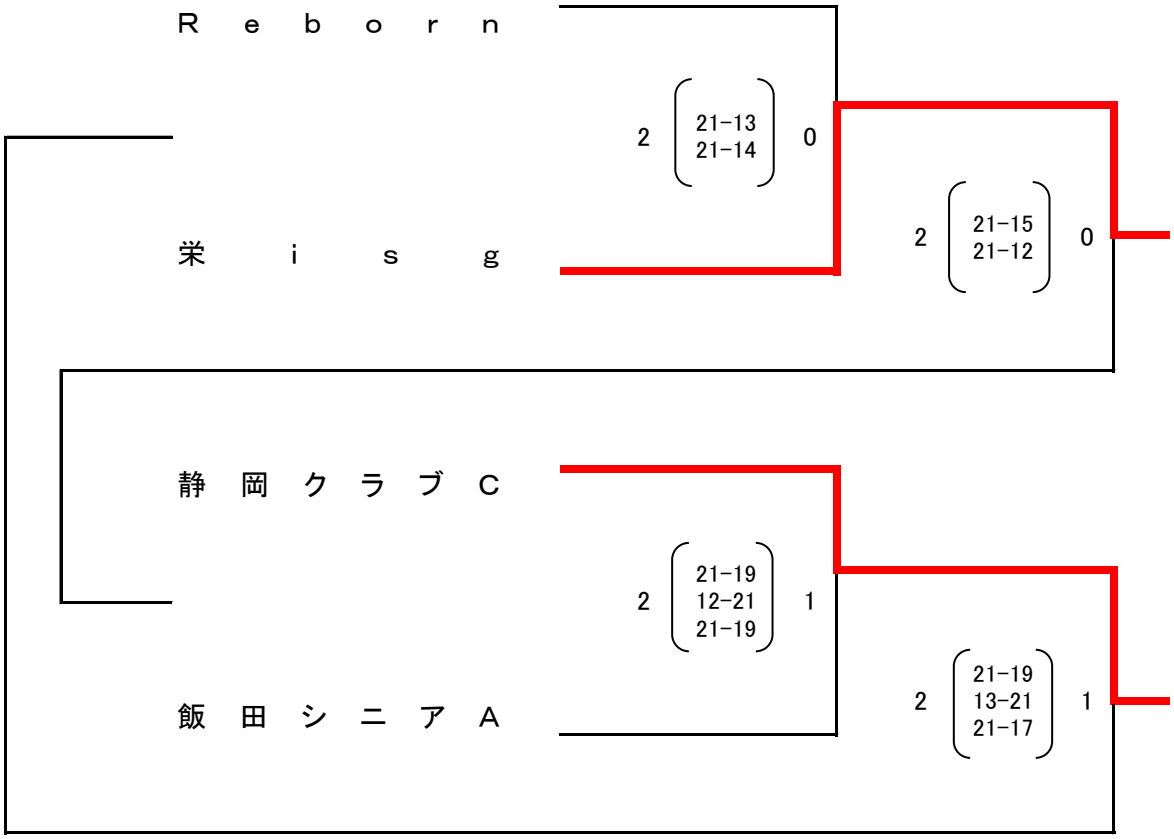

県大会出場　2チーム

Ａグループ	栄isg
Ｂグループ	静岡クラブＣ

令和4年度 第34回 全国ママさんバレーボールいそじ大会西部地区予選

期 日 令 和 4 年 6 月 25 日 （ 土 ）
会 場 菊川市立小笠東小学校体育館

結　果

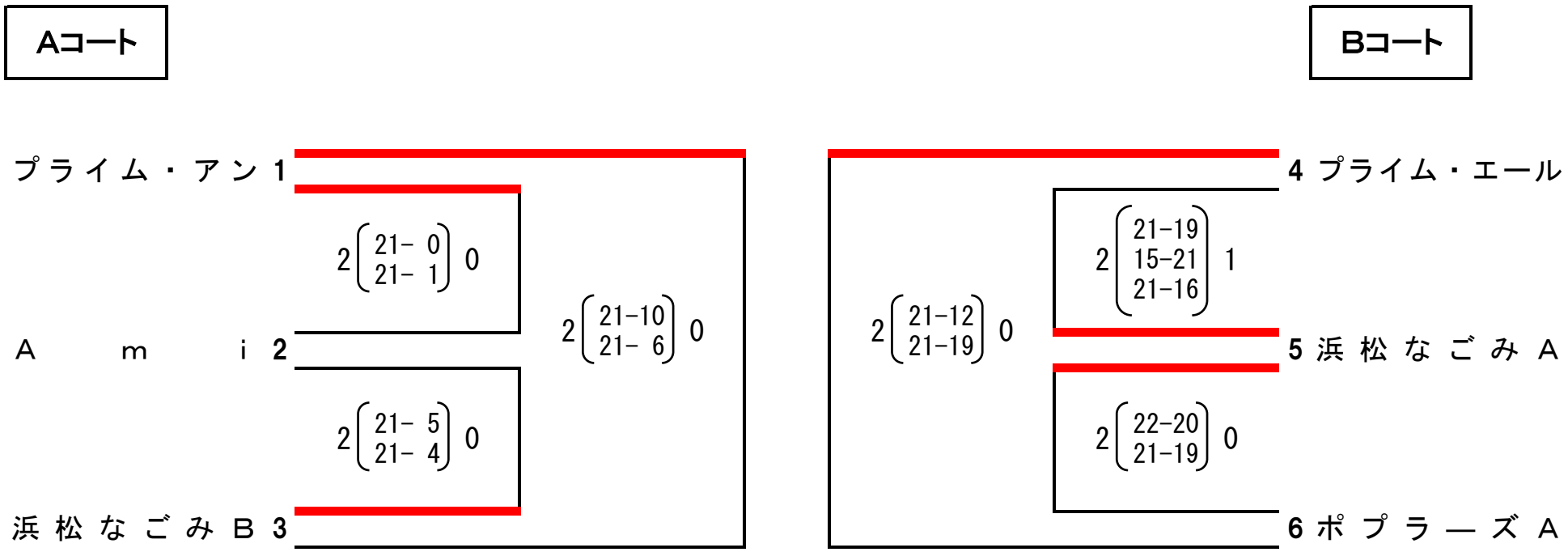

県予選出場　2チーム

Aグループ	プライム・アン
Bグループ	浜松なごみA

令和4年度　第34回 全国ママさんバレーボール いそじ大会 静岡県予選

日時　令 和 4 年 7 月 16 日
会場　サーラグリーンアリーナサブコート

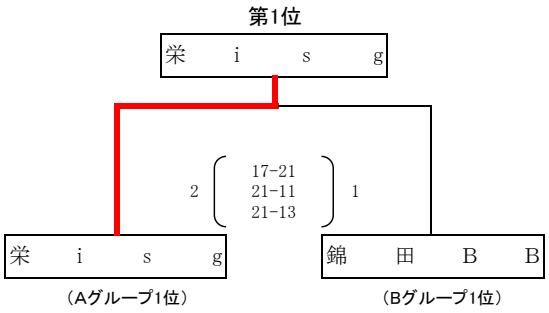

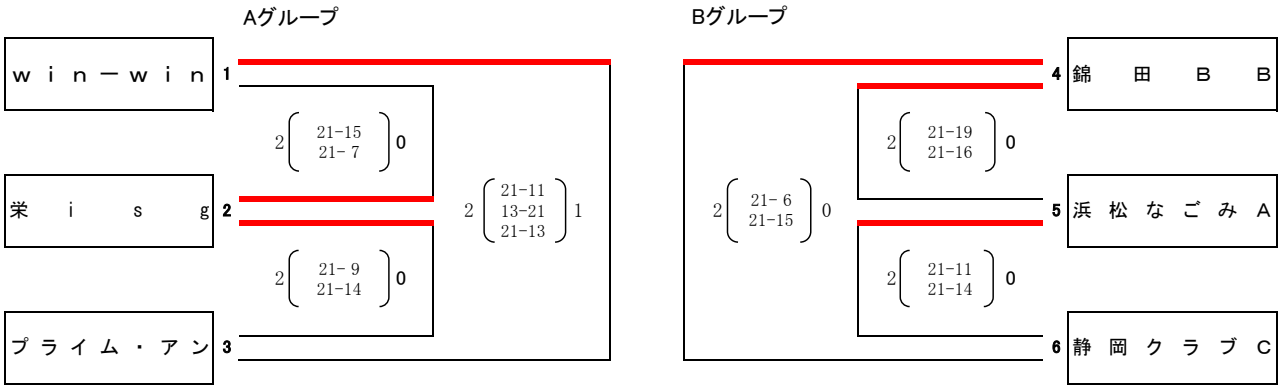

第34回全国ママさんバレーボールいそじ大会
グループ戦　結果表

ジェイテクトアリーナ奈良

12月2日（金）

Aグループ

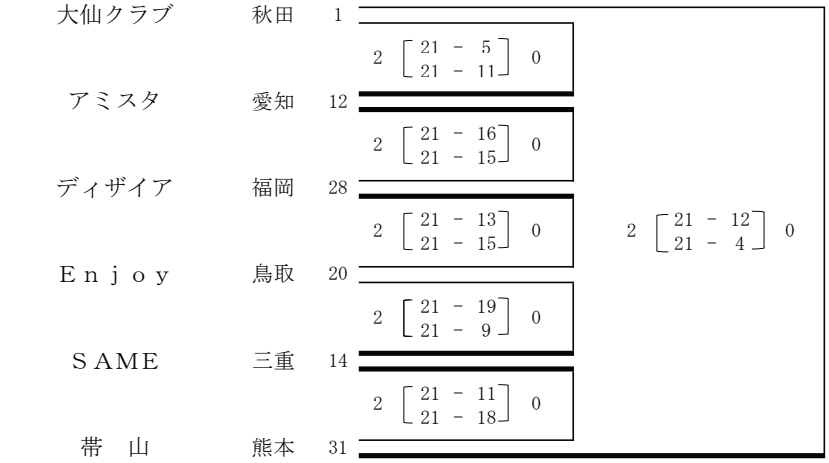

Bグループ

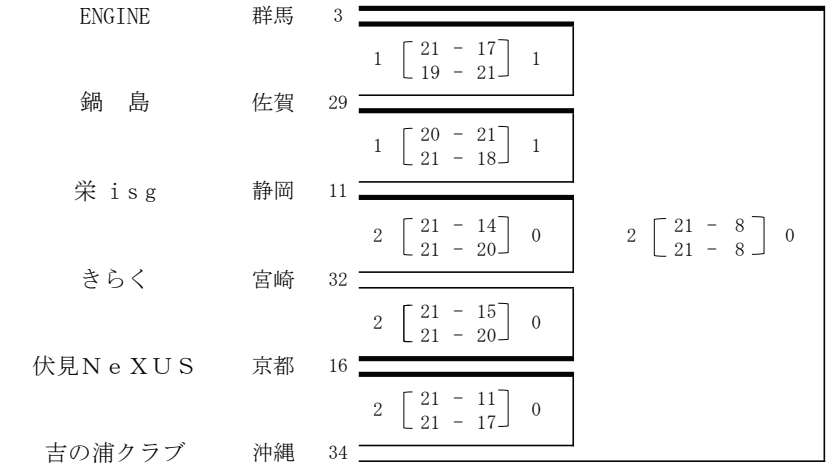

Cグループ

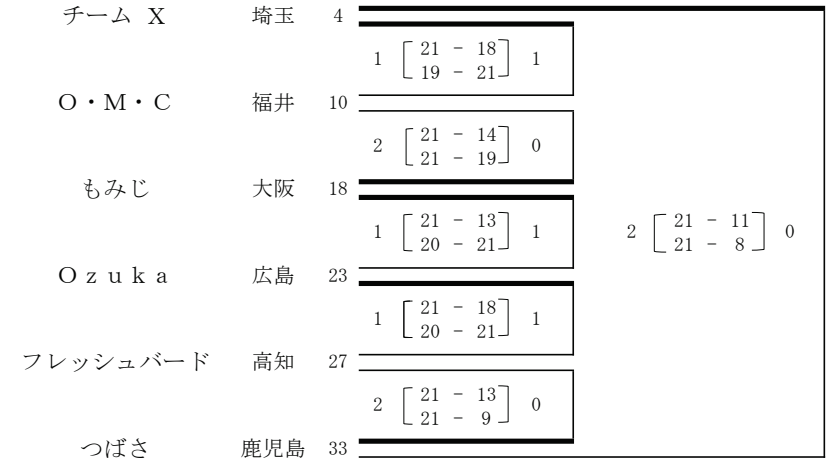

第34回全国ママさんバレーボールいそじ大会
グループ戦　結果表

ジェイテクトアリーナ奈良

12月3日（土）

Aグループ

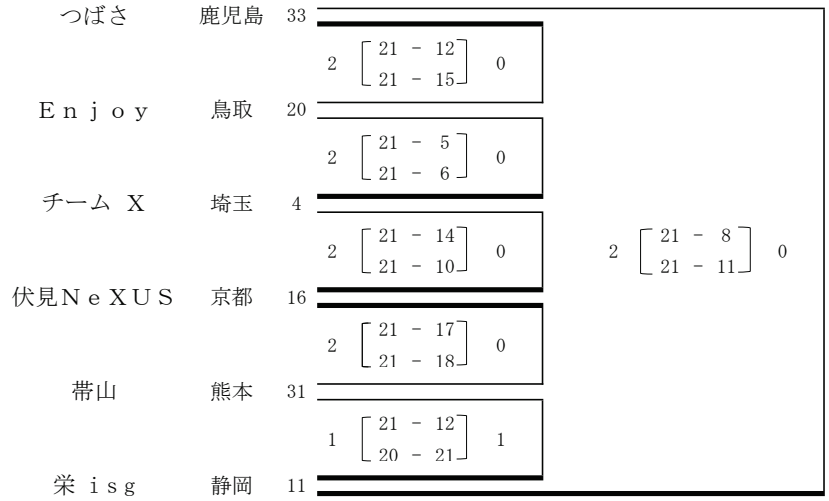

Bグループ

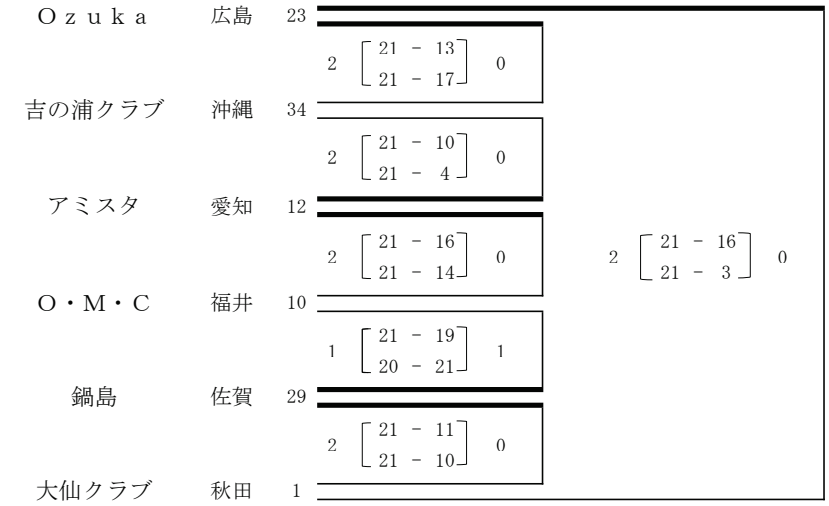

Cグループ

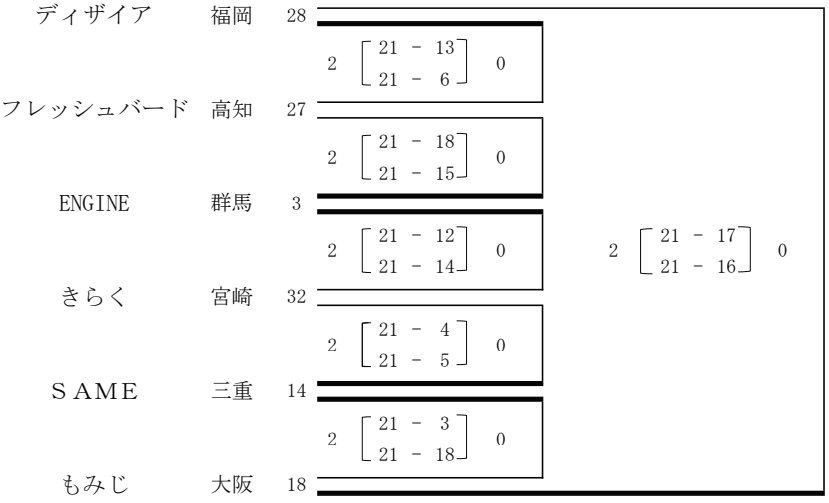

創立５０周年記念　一般の部
令和４年度　第４８回　静岡県ママさんバレーボール選手権大会

期 日　　令和 5年 1月 22日（日）
会 場　　藤 枝 市 民 体 育 館

優　勝

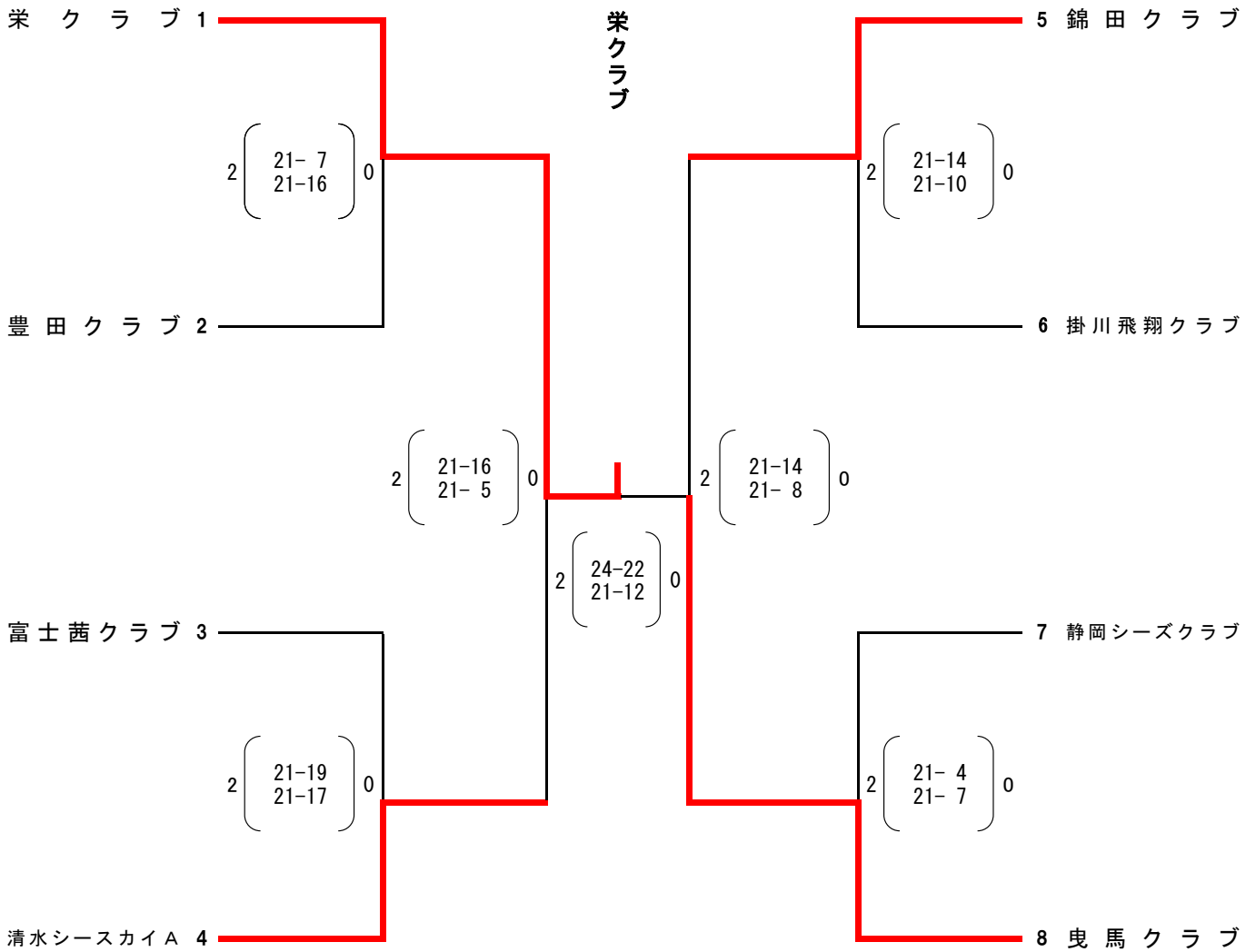

令和４年度静岡県ママさんバレーボール優勝大会
（東部地区・中部地区一般の部）

期　日　　令和５年３月12日(日)
会　場　　富士市立富士川体育館

結　　果

【Ａグループ】

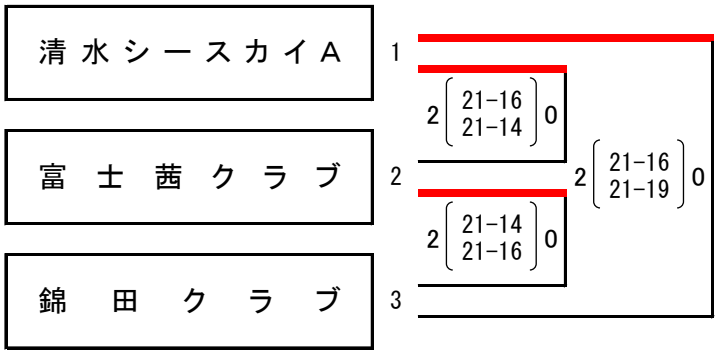

優　勝	清水シースカイＡ

【Ｂグループ】

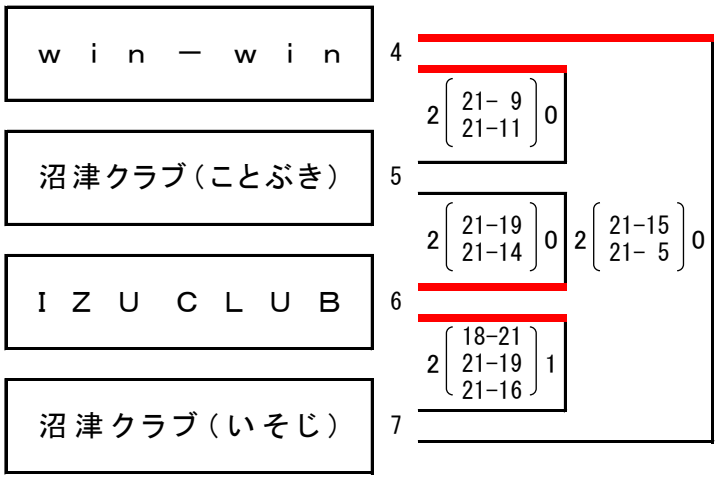

優　勝	ｗｉｎ－ｗｉｎ

【Ｃグループ】

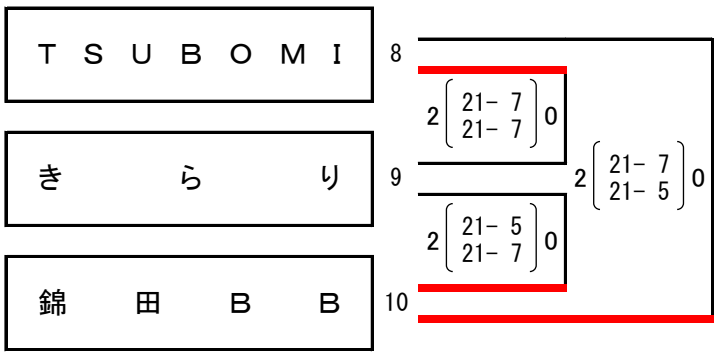

優　勝	錦田ＢＢ

令和4年度静岡県ママさんバレーボール優勝大会（中部地区シニアの部）

期　日　　２０２３年３月１８日（土）
会　場　　藤枝勤労者体育館

結　　果

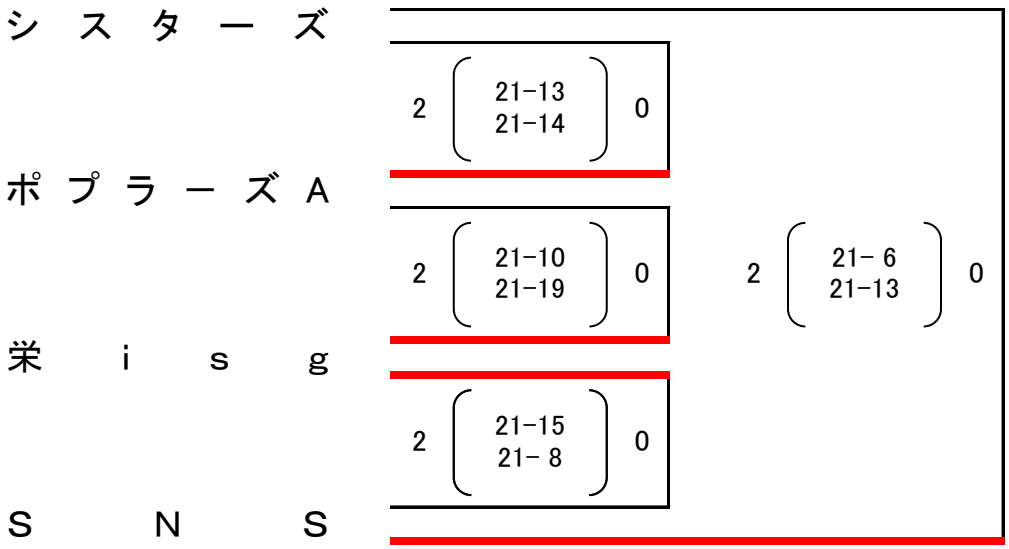

1位	栄ｉｓｇ	2位	ポプラーズA	3位	ＳＮＳ

令和４年度 静岡県ママさんバレーボール優勝大会（西部地区）

期　日　令和５年２月１２日（日）
会　場　掛川市南体育館 し～すぽ

結　果

Ａグループ

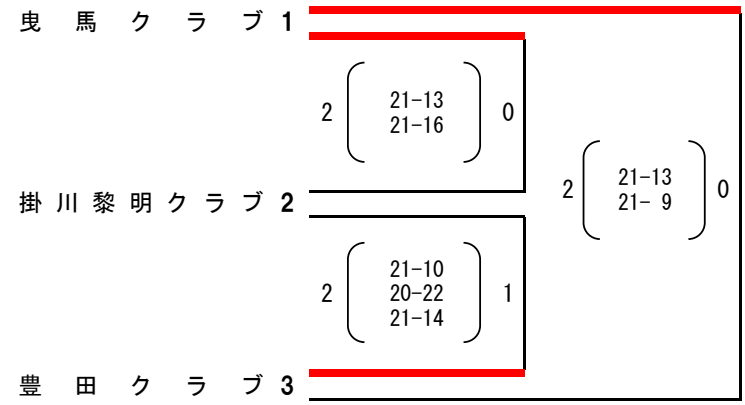

優　勝

曳馬クラブ

Ｂグループ

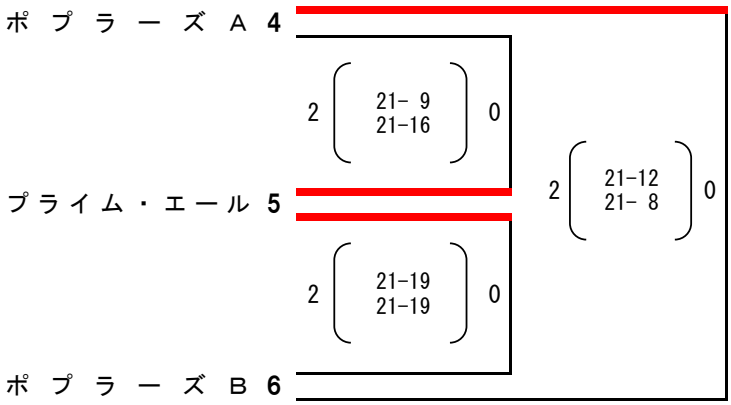

優　勝

プライム・エール

第5回　東海ママさんバレーボール　ウィンターCup
組み合わせ及び成績表

期日　　令和４年１２月１６日（金）
会場　　岡崎中央総合公園総合体育館

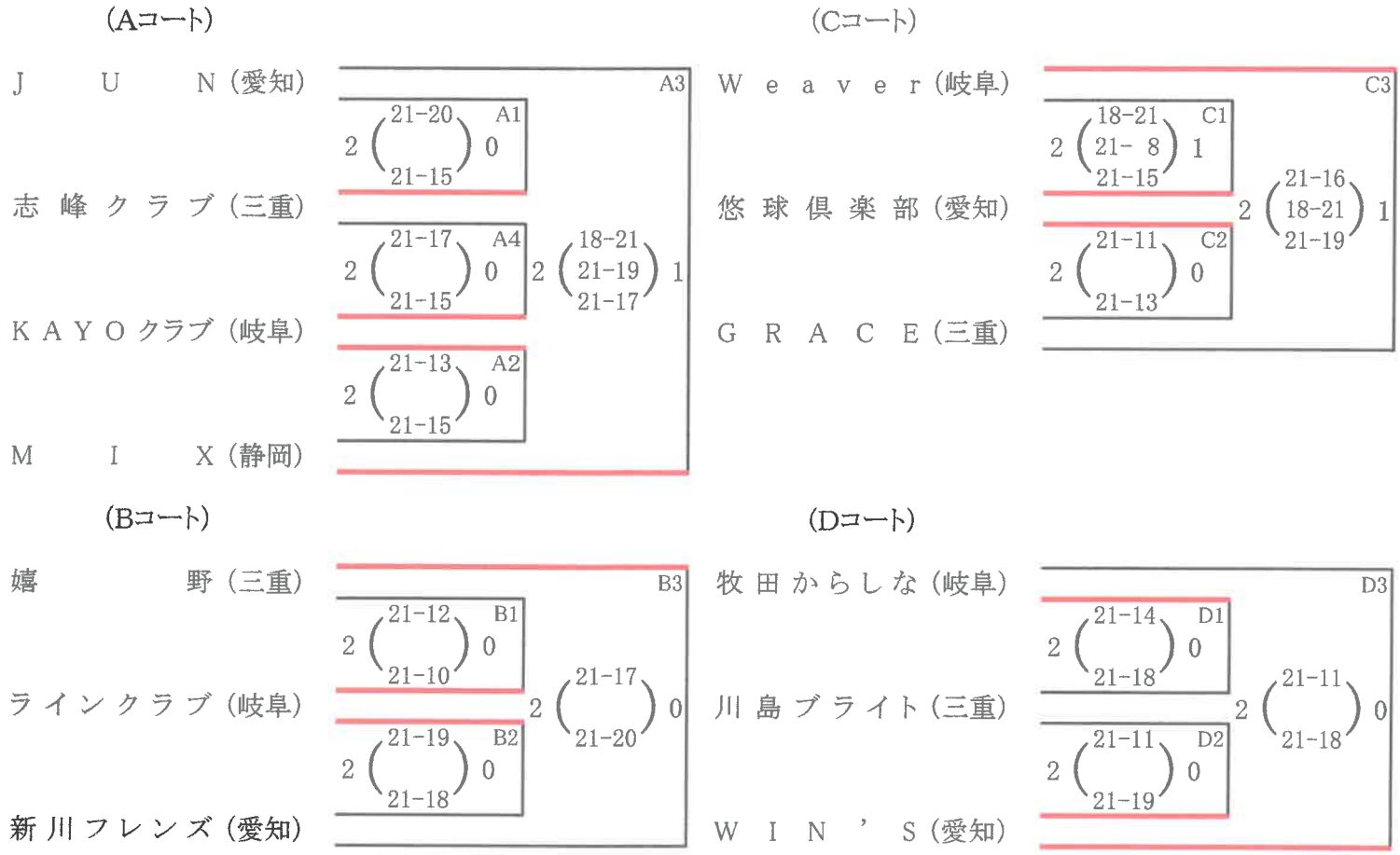

決勝トーナメント組み合わせ



優勝	準優勝	優勝	準優勝
KAYOクラブ（岐阜）	ラインクラブ（岐阜）	悠球倶楽部（愛知）	WIN'S（愛知）

第3回　静岡県ママさんバレーボールおふく親睦大会結果

期日　2023年3月17日（金）

会場　藤枝市民体育館

	①富士山	②飯田シニア	③静岡クラブ	④西部夢クラブ	⑤静岡レインボー
①　富　士　山		0[6―21]1	0[13―21]1	0[7―21]1	0[7―21]1
②飯田シニア	1[21―6]0		0[13―21]1	0[15―21]1	1[21―11]0
③静岡クラブ	1[21―13]0	1[21―16]0		1[21―10]0	1[21―11]0
④西部夢クラブ	1[21―7]0	1[21―15]0	0[10―21]1		1[21―12]0
⑤静岡レインボー	1[21―7]0	0[11―21]1	0[11―21]1	0[12―21]1	

第25回東海ママさんバレーボールことぶき大会　結果

期　日　　令和５年２月５日

会　場　　焼津シーガルドーム

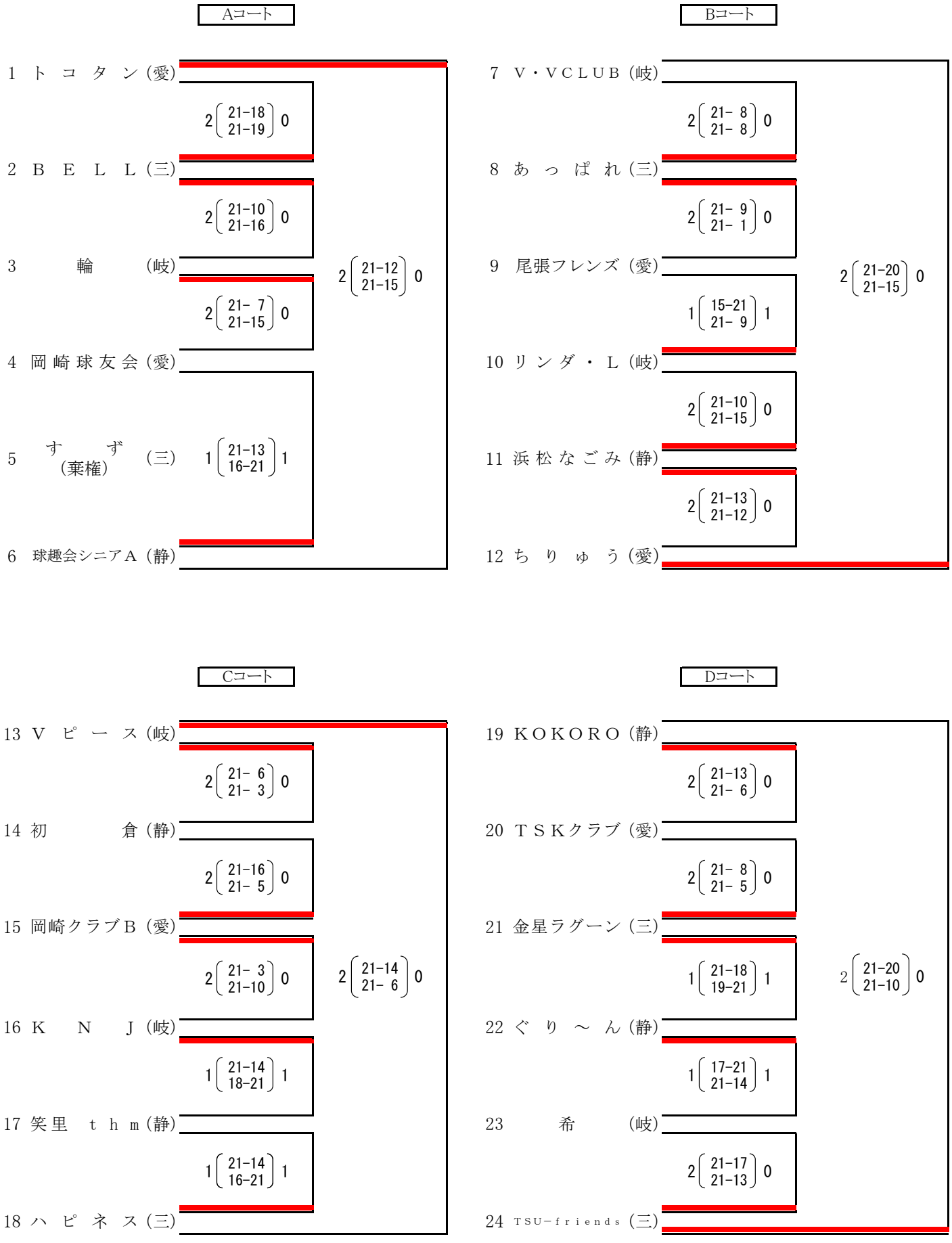

第25回東海ママさんバレーボールことぶき大会（おふくの部） 結果

期 日　　令和５年２月５日

会 場　　焼津シーガルドーム

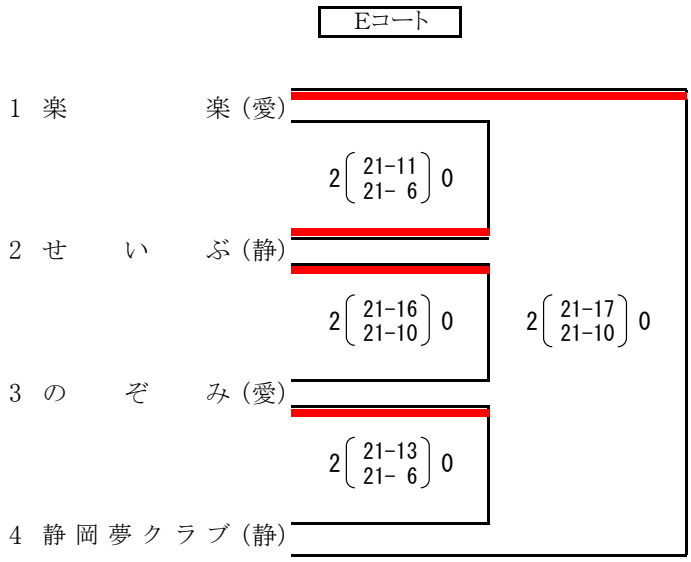

大学部

［掲載大会］

《県内》

- 令和４年度　第38回　静岡県大学バレーボール選手権大会
- 第47回 静岡県大学バレーボールリーグ戦

《東海》

- 第153回　東海大学男女バレーボールリーグ戦　春季大会
  チャレンジリーグプレーオフ・入替戦
- 第154回　東海大学男女バレーボールリーグ戦　秋季大会
  チャレンジリーグプレーオフ・入替戦
- 第８回東海オープン男女バレーボール選手権大会
  （男子：静岡産業大学藤枝が出場）

《西日本》

- 2022年度　第48回西日本バレーボール大学 男女選手権大会
  （男子：静岡産業大学藤枝、女子：静岡産業大学藤枝が出場）

※「黒鷲旗」、「天皇杯・皇后杯」、「国体」、「中部総合」の大会結果は『全体』の項目に掲載

《大会結果》

令和4年度　第38回　静岡県大学バレーボール選手権大会

令和4年6月12日
於:このはなアリーナ

男子優勝　静岡大学(30大会ぶり7回目)

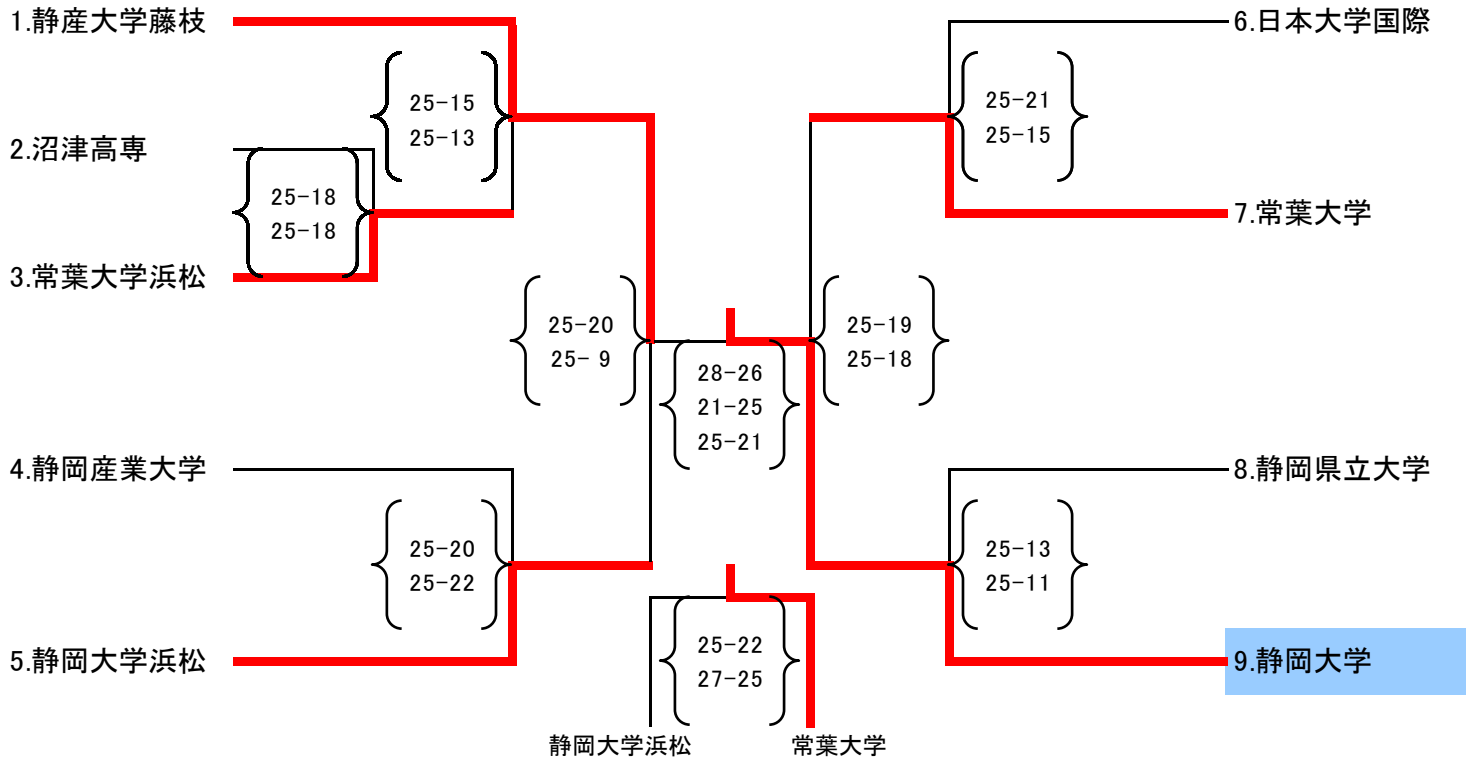

女子優勝　静岡産業大学藤枝(3大会ぶり11回目)

予選Cリーグ	静産藤枝	静大浜松	県立大学	勝数	セット	予選順位	
1.静産大学藤枝		25- 1 25- 1	25- 9 25-16	2	4-0	C1位	*優勝決定戦へ*
2.静岡大学浜松	0-2		5-25 11-25	0	0-4	C3位	*五位決定戦へ*
3.静岡県立大学	0-2	2-0		1	2-2	C2位	*三位決定戦へ*

予選Dリーグ	常葉浜松	常葉大学	静岡大学	勝数	セット	予選順位	
4.常葉大学浜松		23-25 25-14 25-20	21-25 25-23 23-25	1	3-3	D2位	*三位決定戦へ*
5.常葉大学	1-2		24-26 18-25	0	1-4	D3位	*五位決定戦へ*
6.静岡大学	2-1	2-0		2	4-1	D1位	*優勝決定戦へ*

優勝決定戦	静産大学藤枝	2 (25-19, 17-25, 25-14)	1	静岡大学
三位決定戦	常葉大学浜松	2 (25-19, 25-21)	0	静岡県立大学
五位決定戦	常葉大学	2 (25- 9, 25-11)	0	静岡大学浜松

令和4年度第47回静岡県大学バレーボールリーグ戦
男子

１日目　≪11月13日　静岡県立大学≫

Aリーグ

	静岡大	静岡県立大	常葉大浜松	R
静岡大		25-17 25-18	26-24 25-17	1
静岡県立大	●		●	3
常葉大浜松	●	25-11 20-25 25-14		2

Bリーグ

	静産大藤枝	静岡大浜松	日本大国際	R
静産大藤枝		25-18 25-14	25-23 25-19	1
静岡大浜松	●		●	3
日本大国際	●	27-25 25-22		2

Cリーグ

	常葉大	静産大	沼津高専	R
常葉大		●	25-17 25-13	2
静産大	25-21 20-25 26-24		25-17 25-21	1
沼津高専	●	●		3

A1静大	2	(	25-17 25-18	)	0	A2県大	B1藤枝	2	(25-18 25-14)	0 B2静浜
C1常大	1	(	21-25 25-20 24-26	)	2	C2磐田	B1藤枝	2	(25-23 25-19)	0 B3日大
A1静大	2	(	26-24 25-17	)	0	A3常浜	C1常大	2	(25-17 25-13)	0 C3高専
A2県大	1	(	11-25 25-20 14-25	)	2	A3常浜	B2静浜	0	(25-27 22-25)	2 B3日大
C2磐田	2	(	25-17 25-21	)	0	C3高専				

２日目　≪11月27日　静岡産業大学≫

１～３位決定戦

	静岡大	静産大藤枝	静産大	R
静岡大		●	25-18 25-27 25-16	2
静産大藤枝	25-15 25-21		25-17 25-21	1
静産大	●	●		3

４～８位決定戦

	勝数	セット率	得点率	R
A日大	1	1.500	1.000	5
B常葉	2	4.000	1.347	4
C静浜	1	0.667	0.897	7
D県大	1	1.500	1.000	5
E常浜	0	0.000	0.790	8

静大 2 （ 25-18 25-27 25-16 ） 1 磐田

藤枝 2 （ 25-17 25-21 ） 0 磐田

静大 0 （ 15-25 21-25 ） 2 藤枝

A日大 1 （ 30-28 18-25 16-25 ） 2 B常葉

C静浜 2 （ 25-17 22-25 26-24 ） 1 D県大

E常浜 0 （ 20-25 16-25 ） 2 A日大

B常葉 2 （ 25-13 25-18 ） 0 C静浜

D県大 2 （ 25-23 25-20 ） 0 E常浜

最終順位

優　勝	静岡産業大学藤枝	3年連続18回目
準優勝	静岡大学	
第３位	静岡産業大学	
第４位	常葉大学	
第５位	静岡県立大学	
第５位	日本大学国際関係学部	
第７位	静岡大学浜松	
第８位	常葉大学浜松	
第９位	沼津高専	2日目は棄権

女子

	静産大 藤　枝	静岡大	常葉大 浜　松	常葉大	静岡大 浜　松	順天堂 保　健	静　岡 県立大	W	R
静産大 藤　枝		25-13 25-16	25-13 25-12	25-16 26-24	25- 1 25- 6	25-11 25-17	25-15 25-13	6	1
静岡大	●		●	23-25 25-21 25-23	25- 6 25- 6	25- 7 25-10	25-20 25-11	4	3
常葉大 浜　松	●	25-19 25-17		25-15 25-11	25- 5 25- 2	25- 3 25- 8	25-12 25-10	5	2
常葉大	●	●	●		25- 6 25- 7	25-12 25- 4	25-11 25-13	3	4
静岡大 浜　松	●	●	●	●		●	●	0	7
順天堂 保　健	●	●	●	●	25-18 25-19		●	1	6
静　岡 県立大	●	●	●	●	25- 7 25-15	25-21 25-12		2	5

最終順位

優　勝	静岡産業大学藤枝
準優勝	常葉大学浜松
第３位	静岡大学
第４位	常葉大学
第５位	静岡県立大学
第６位	順天堂大学保健看護学部
第７位	静岡大学浜松

2年連続12回目

１日目　≪11月20日　常葉大学≫

3常浜	2	(| 25-12 25-10 |)	0	7県大	2静大	2	(| 25- 7 25-10 |)	0	6順大
1藤枝	2	(| 25-16 26-24 |)	0	4常大	3常浜	2	(| 25- 3 25- 8 |)	0	6順大
1藤枝	2	(| 25- 1 25- 6 |)	0	5静浜	2静大	2	(| 25-20 25-11 |)	0	7県大
3常浜	2	(| 25- 5 25- 2 |)	0	5静浜	2静大	2	(| 23-25 25-21 25-23 |)	1	4常大
1藤枝	2	(| 25-15 25-13 |)	0	7県大	3常浜	2	(| 25-15 25-11 |)	0	4常大
1藤枝	2	(| 25-11 25-17 |)	0	6順大	2静大	2	(| 25- 6 25- 6 |)	0	5静浜

２日目　≪11月27日　静岡県立大学≫

4常大	2	(| 25-12 25- 4 |)	0	6順大	5静浜	0	(| 7-25 15-25 |)	2	7県大
1藤枝	2	(| 25-13 25-12 |)	0	3常浜	4常大	2	(| 25- 6 25- 7 |)	0	5静浜
2静大	0	(| 19-25 17-25 |)	2	3常浜	6順大	0	(| 21-25 12-25 |)	2	7県大
4常大	2	(| 25-11 25-13 |)	0	7県大	5静浜	0	(| 18-25 19-25 |)	2	6順大
1藤枝	2	(| 25-13 25-16 |)	0	2静大							

記　録

第１５３回　東海大学男女バレーボールリーグ戦　春季大会

〈男子の部〉

－２部リーグ－

静岡産業大学藤枝	１位（４勝１敗）
日本大学国際関係学部	６位（１勝４敗）

－３部リーグ－

静岡大学	２位（４勝２敗）

－４部リーグ－

常葉大学	３位（３勝２敗）
静岡産業大学	５位（０勝１敗）

－５部リーグ－

静岡大学浜松校舎	１位（６勝０敗）
静岡県立大学	４位（３勝３敗）

〈女子の部〉

－２部リーグ－

静岡産業大学藤枝	３位（５勝２敗）
静岡大学	５位（３勝４敗）
常葉大学浜松校舎	７位（１勝６敗）
静岡産業大学	８位（０勝７敗）

－３部リーグ－

常葉大学	３位（４勝２敗）

－４部リーグ－

静岡県立大学	２位（３勝２敗）

【チャレンジリーグプレーオフ・入替戦】

〈男子の部〉

［２−３部入替戦］

至学館大学	３－０	静岡産業大学藤枝
		●２部残留
皇學館大学	３－０	静岡大学浜松校舎
		○４部自動昇格

［プレーオフ　１回戦］

静岡大学浜松校舎	２－１	岐阜聖徳学園大学

［プレーオフ　準決勝］

静岡大学浜松校舎	２－０	静岡大学
		●３部残留

［プレーオフ　決勝］

三重大学	２－０	静岡大学浜松校舎

〈女子の部〉

［２−３部入替戦］

常葉大学浜松校舎	２－１	愛知大学名古屋校舎
○２部残留		
愛知淑徳大学	３－０	静岡産業大学
		●３部降格

［３−４部入替戦］

静岡県立大学	２－１	三重大学
○３部昇格		

第１５４回　東海大学男女バレーボールリーグ戦　秋季大会

〈男子の部〉

－２部リーグ－

静岡産業大学藤枝　４位（４勝３敗）

－３部リーグ－

日本大学国際関係学部　２位（４勝２敗）
静岡大学　７位（１勝５敗）

－４部リーグ－

常葉大学　１位（６勝０敗）
静岡産業大学　４位（３勝３敗）
静岡大学浜松校舎　７位（１勝５敗）

―５部リーグ―

静岡県立大学　１位（３勝１敗）

〈女子の部〉

－２部リーグ－

静岡産業大学藤枝　３位（５勝５敗）
静岡大学　６位（２勝５敗）
常葉大学浜松校舎　７位（２勝５敗）

－３部リーグ－

静岡産業大学　２位（４勝２敗）
常葉大学　３位（４勝２敗）
静岡県立大学　７位（１勝５敗）

【チャレンジリーグプレーオフ・入替戦】

〈男子の部〉

［２-３部入替戦］

名古屋大学　３－１　日本大学国際関係学部
●３部残留

［プレーオフ　１回戦］

常葉大学　２－０　静岡県立大学
○４部自動昇格

［プレーオフ　準決勝］

日本大学国際関係学部　２－１　常葉大学
○３部自動昇格

［プレーオフ　決勝］

滋賀大学彦根校舎　２－０　日本大学国際関係学部

静岡大学
●４部自動降格
静岡大学浜松校舎
●５部自動降格

〈女子の部〉

［２-３部入替戦］

常葉大学浜松校舎　３－０　静岡産業大学
○２部残留　●３部残留

［プレーオフ　準決勝］

静岡産業大学　２－０　岐阜聖徳学園大学

［プレーオフ　決勝］

岐阜大学　２－０　静岡産業大学

静岡県立大学
●４部自動降格

２０２２年度　第８回　東海オープン男女バレーボール選手権大会

〈男子の部〉

〇予選リーグ

静岡産業大学藤枝　２－１　滋賀大学彦根校舎

静岡産業大学藤枝　２－０　愛知淑徳大学

愛知産業大学　　２－０　静岡産業大学藤枝

２０２２年度　第４８回　西日本バレーボール大学選手権大会

〈男子の部　兵庫　6 月 30 日-7 月 3 日〉

〇予選リーグ

関西大学　　２－０　静岡産業大学藤枝

同志社大学　　２－０　静岡産業大学藤枝

〈女子の部　大阪　6 月 23 日-26 日〉

〇予選リーグ

静岡産業大学藤枝　２－０　四国大学

〇決勝トーナメント　１回戦

大阪国際大学　　２－０　静岡産業大学藤枝

高校部

● 令和4年度 第70回静岡県高等学校総合体育大会バレーボール競技　各地区予選

→ 令和4年度 第70回静岡県総合体育大会バレーボール競技

→ 第69回 東海高等学校総合体育大会バレーボール競技

→ 第72回 中部日本6人制バレーボール総合男女選手権大会　※

→ 令和4年度 全国高等学校総合体育大会 バレーボール競技大会

● 静岡県各地区高等学校 バレーボール選手権大会

● 令和4年度　第75回全日本バレーボール高等学校選手権大会　静岡県予選大会

→ 第75回全日本バレーボール高等学校選手権大会

● 静岡県高等学校新人体育大会バレーボール競技　地区予選大会
兼　第41回静岡県高等学校バレーボール選手権大会　地区予選大会

→ 静岡県高等学校新人体育大会バレーボール競技
兼　第41回静岡県高等学校バレーボール選手権大会

→ 第29回東海高等学校バレーボール選抜大会

● 静岡県高等学校定通制春季バレーボール大会
兼 全国高等学校定時制通信制体育大会バレーボール競技 静岡県予選

→ 第49回全国高等学校定時制・通信制バレーボール大会

→ 令和4年度 東海高等学校定時制通信制体育大会

● 令和4年度 静岡県高等学校定通制秋季体育大会バレーボール競技

※「黒鷲旗」、「天皇杯・皇后杯」、「国体」、「中部総合」の大会結果は『全体』の項目に掲載

※ビーチバレー競技の大会結果は『ビーチバレー専門部』の項目に掲載

令和4年度　静岡県高等学校総合体育大会バレーボール競技東部地区予選大会

男子の部

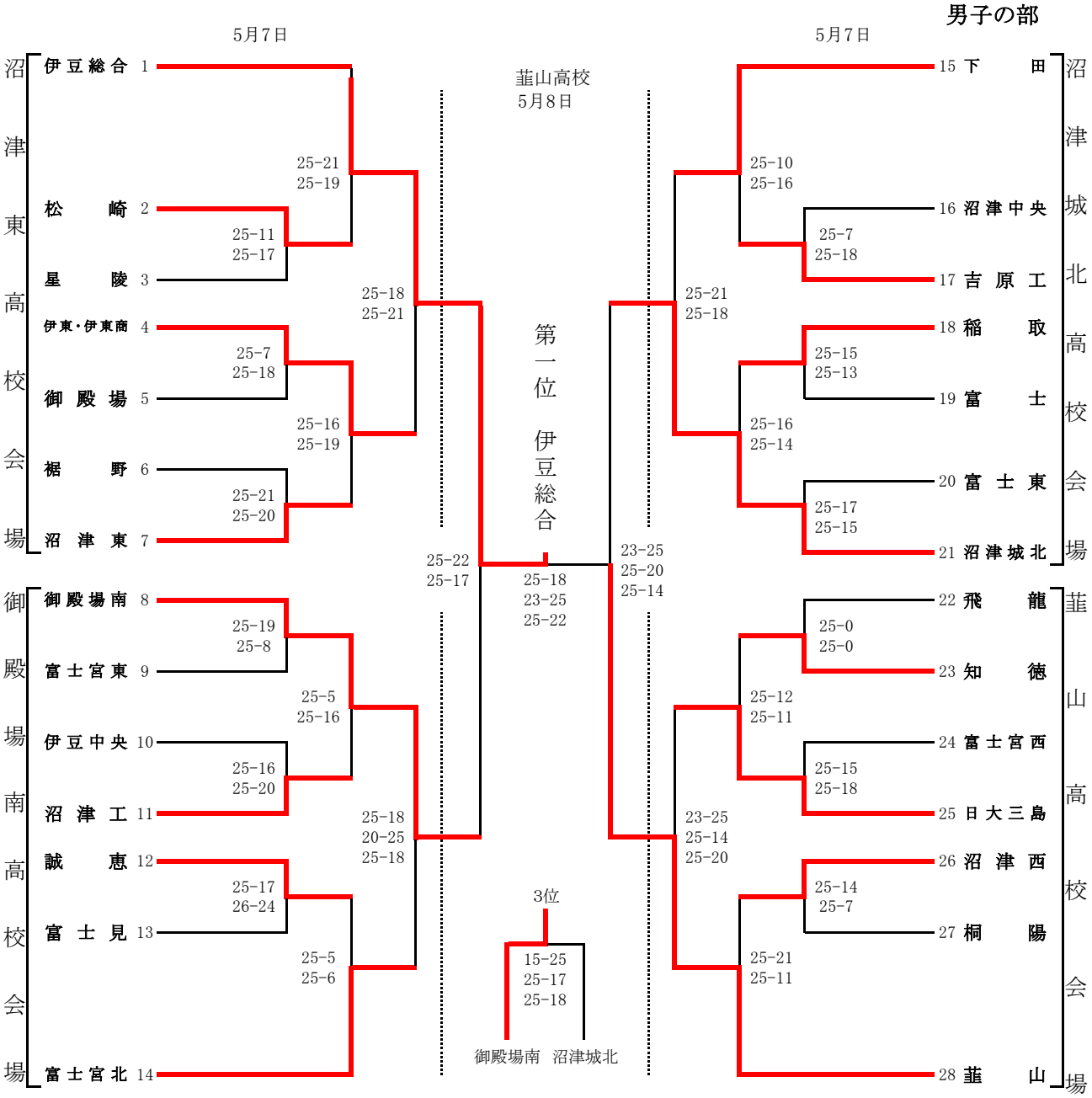

男子結果

1位（伊豆総合）
2位（韮　山）
3位（御殿場南）
4位（沼津城北）
5位（伊東・伊東商）
6位（下　田）
7位（日大三島）
8位（富士宮北）
9位（沼　津　東）
10位（吉　原　工）
11位（沼　津　西）
12位（沼　津　工）

上位の12チームが5月21日22日、5月29日に行われる県大会（東部地区会場・このはなアリーナ）

沼津城北高校体育館
5月8日

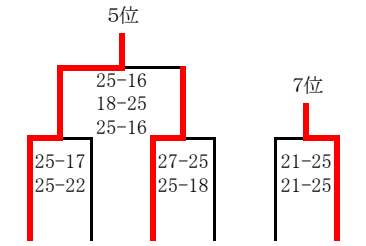

伊東・伊東商 富士宮北　下田　日大三島 富士宮北 日大三島

沼津東高校体育館
5月8日

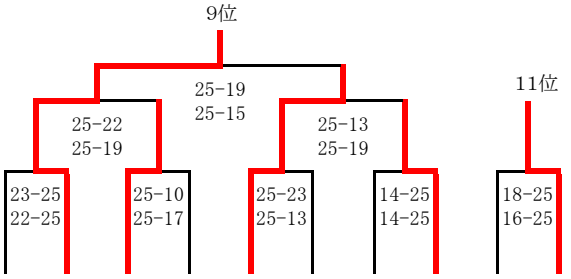

松崎　沼津東 沼津工　誠恵　吉原工　稲取　知徳　沼津西 沼津工 沼津西 に出場する。

令和4年度　静岡県高等学校総合体育大会バレーボール競技　東部地区予選大会

開催日　令和4年5月5日、7日、8日

会　場　富士見高校、沼津西高校、富士宮北高校、三島南高校、富士市立高校

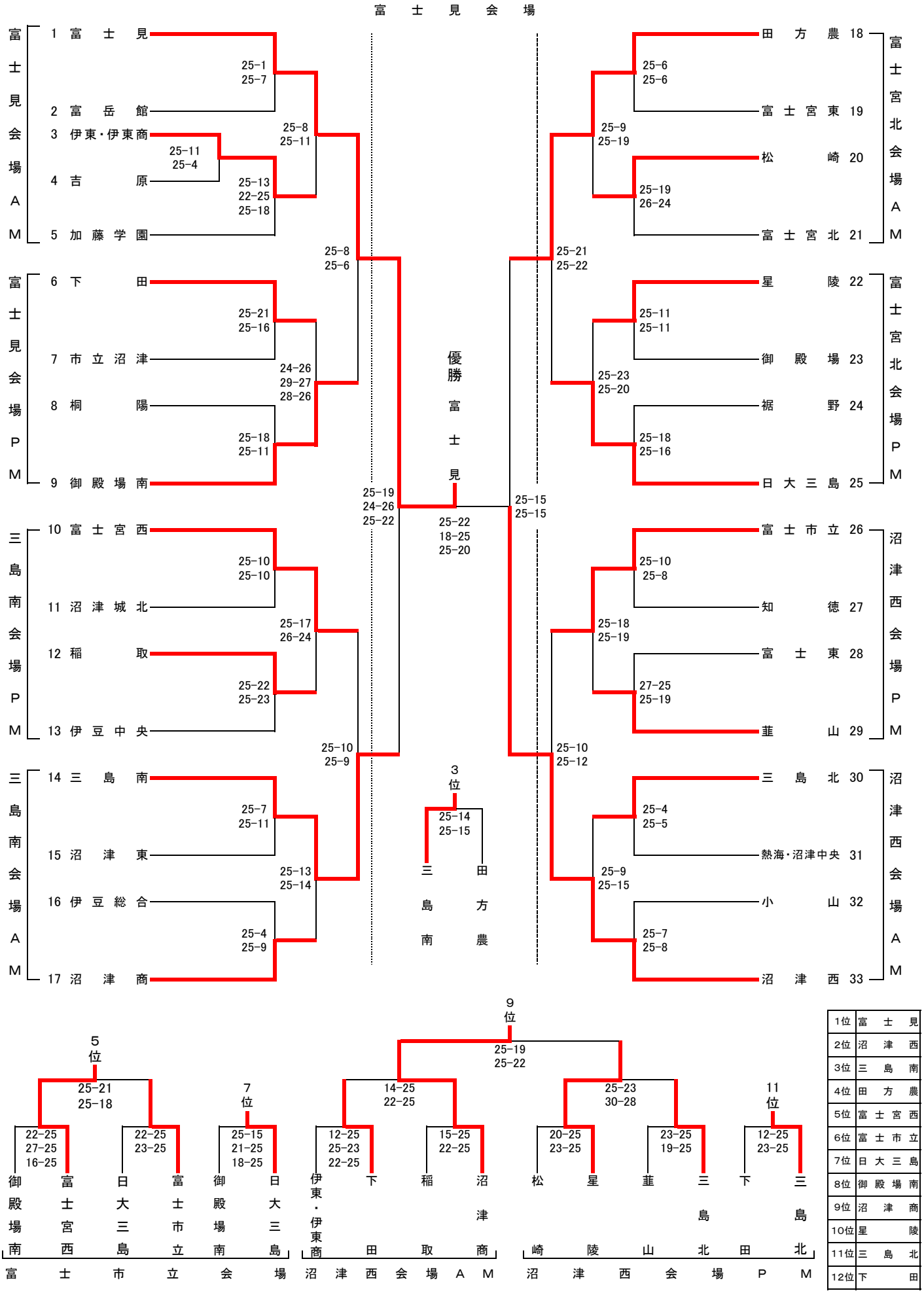

1位	富士見
2位	沼津西
3位	三島南
4位	田方農
5位	富士宮西
6位	富士市立
7位	日大三島
8位	御殿場南
9位	沼津商
10位	星陵
11位	三島北
12位	下田

令和4年度 全国高等学校総合体育大会 バレーボール競技
静岡県中部地区予選大会
男　子　　結　果

日付　5月7日（土）：清水桜が丘高校・静岡市立高校・科学技術高校・島田工業高校
5月8日（日）：清水桜が丘高校

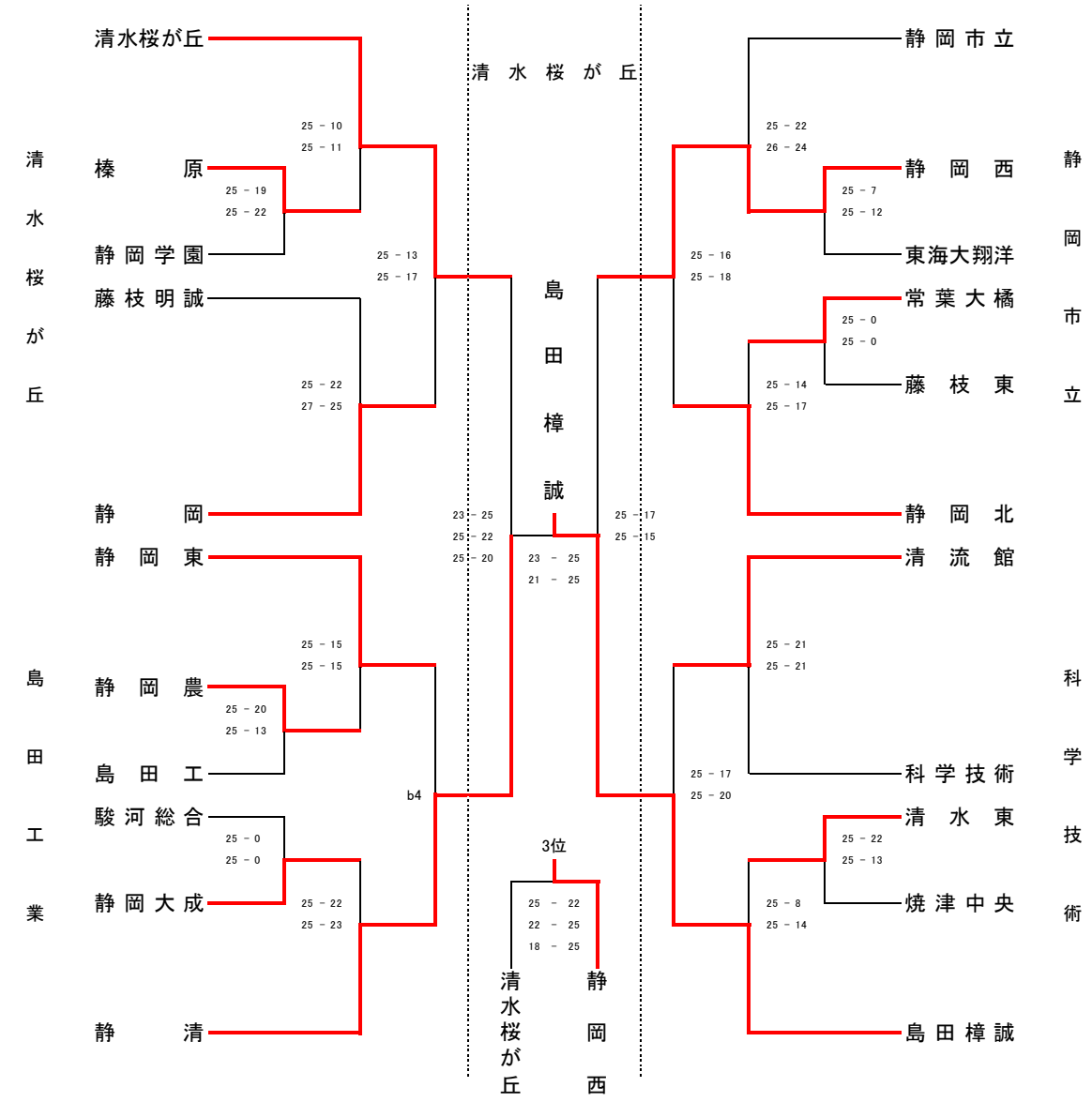

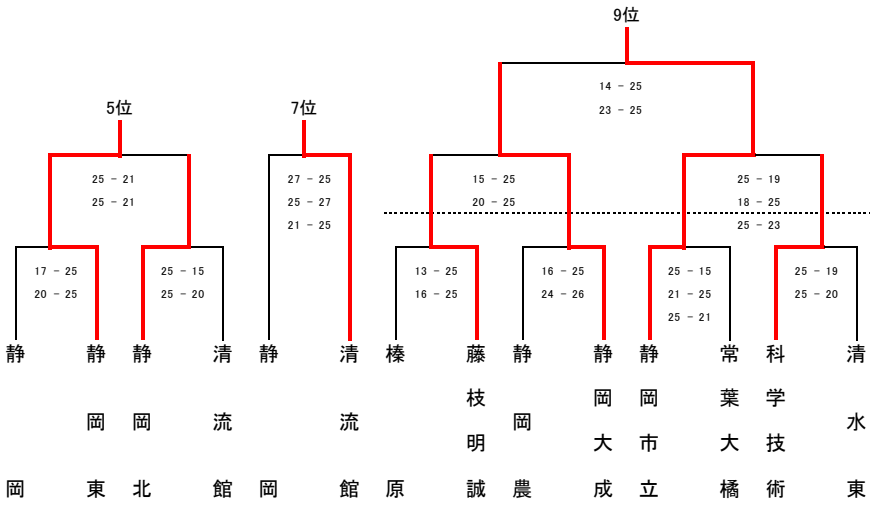

中部地区順位

第1位	島田樟誠
第2位	静清
第3位	静岡西
第4位	清水桜が丘
第5位	静岡東
第6位	静岡北
第7位	清流館
第8位	静岡
第9位	静岡市立
第10位	静岡大成

令和4年度 第70回 静岡県高等学校総合体育大会
バレーボール競技　中部地区予選大会

大会会場
５月５日〔木〕藤枝北高校
５月７日〔土〕
島田商業高校・焼津中央高校
藤枝東高校・藤枝北高校
５月８日〔日〕
上位：島田商業高校
下位：藤枝北高校

女子 結果

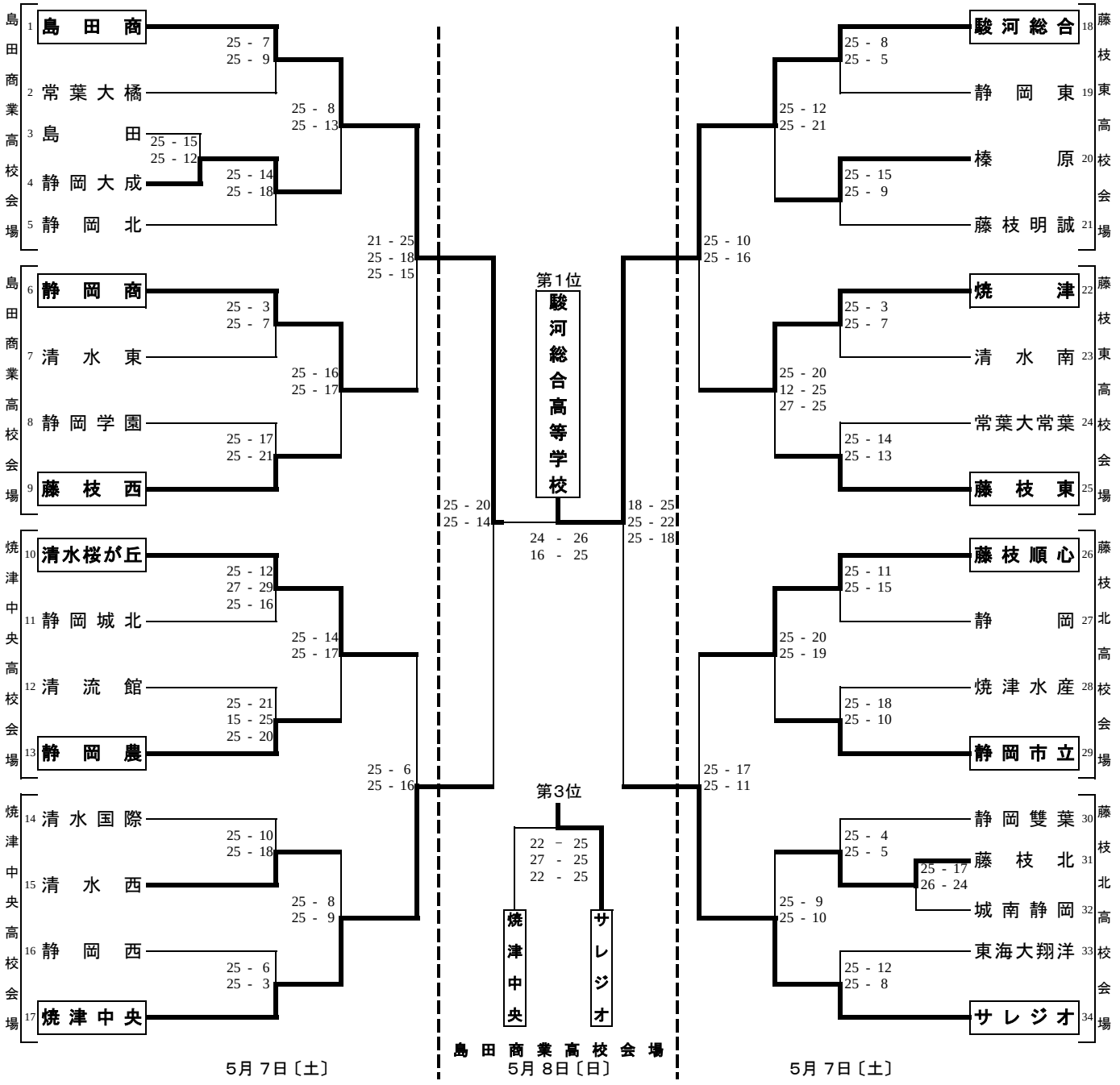

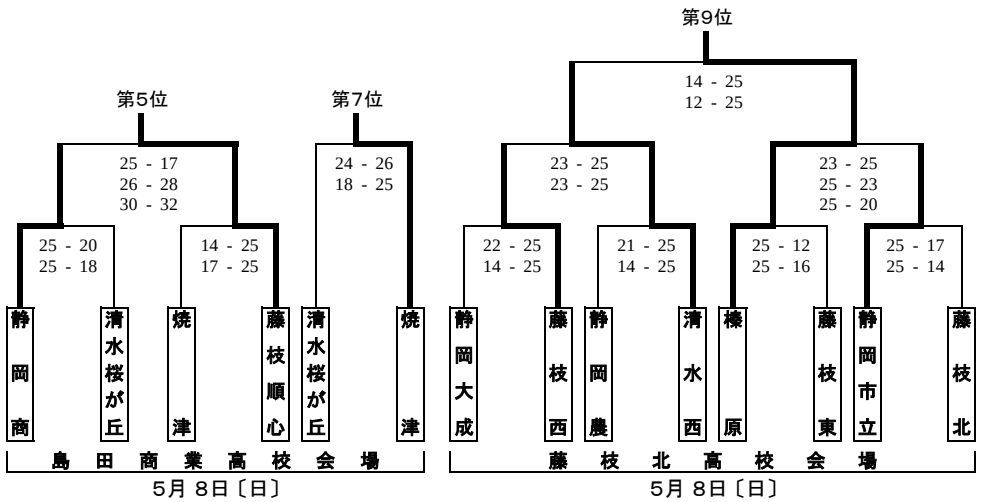

中部地区 順位	
第1位	駿河総合
第2位	島田商
第3位	サレジオ
第4位	焼津中央
第5位	藤枝順心
第6位	静岡商
第7位	焼津
第8位	清水桜が丘
第9位	榛原
第10位	清水西

※ 中部地区第１位から第10位までが、５月21日(土)から開催される総体県予選への出場権を得ました。

令和４年度　第70回静岡県高等学校総合体育大会バレーボール競技西部地区予選大会

開催日　令和４年　５月　７・８日
会場　浜松城北工業高校、浜松日体高校
浜松啓陽高校、磐田西高校、浜松東高校

（男子の部）

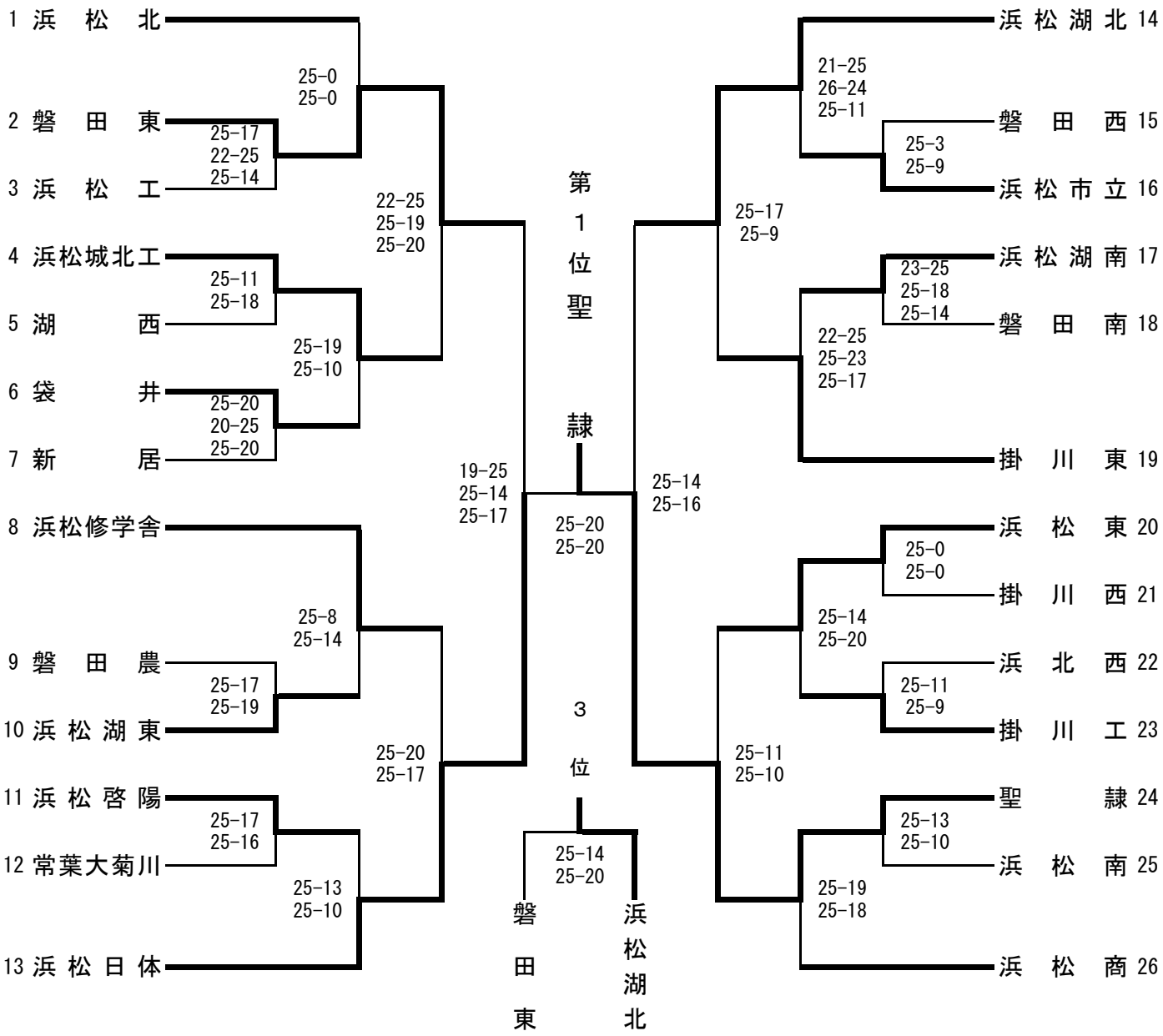

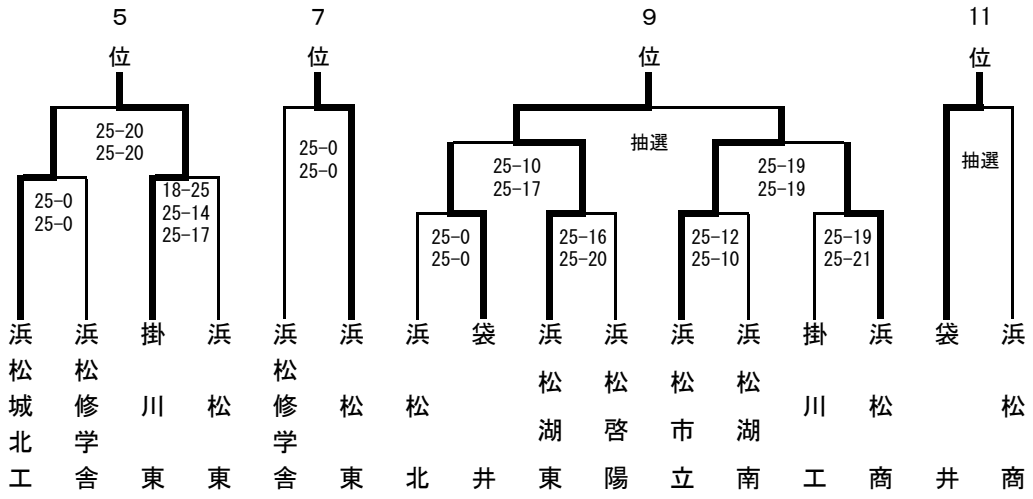

順位

1位	聖隷
2位	浜松日体
3位	浜松湖北
4位	磐田東
5位	掛川東
6位	浜松城北工
7位	浜松東
8位	浜松修学舎
9位	浜松湖東
10位	浜松市立
11位	袋井
12位	浜松商

令和４年度　第70回静岡県高等学校総合体育大会バレーボール競技西部地区予選大会

開催日　令和4年5月5日・7日・8日
会　場　聖隷・森町総合体育館・浜松工業・浜松湖北・遠江総合

（女子の部）

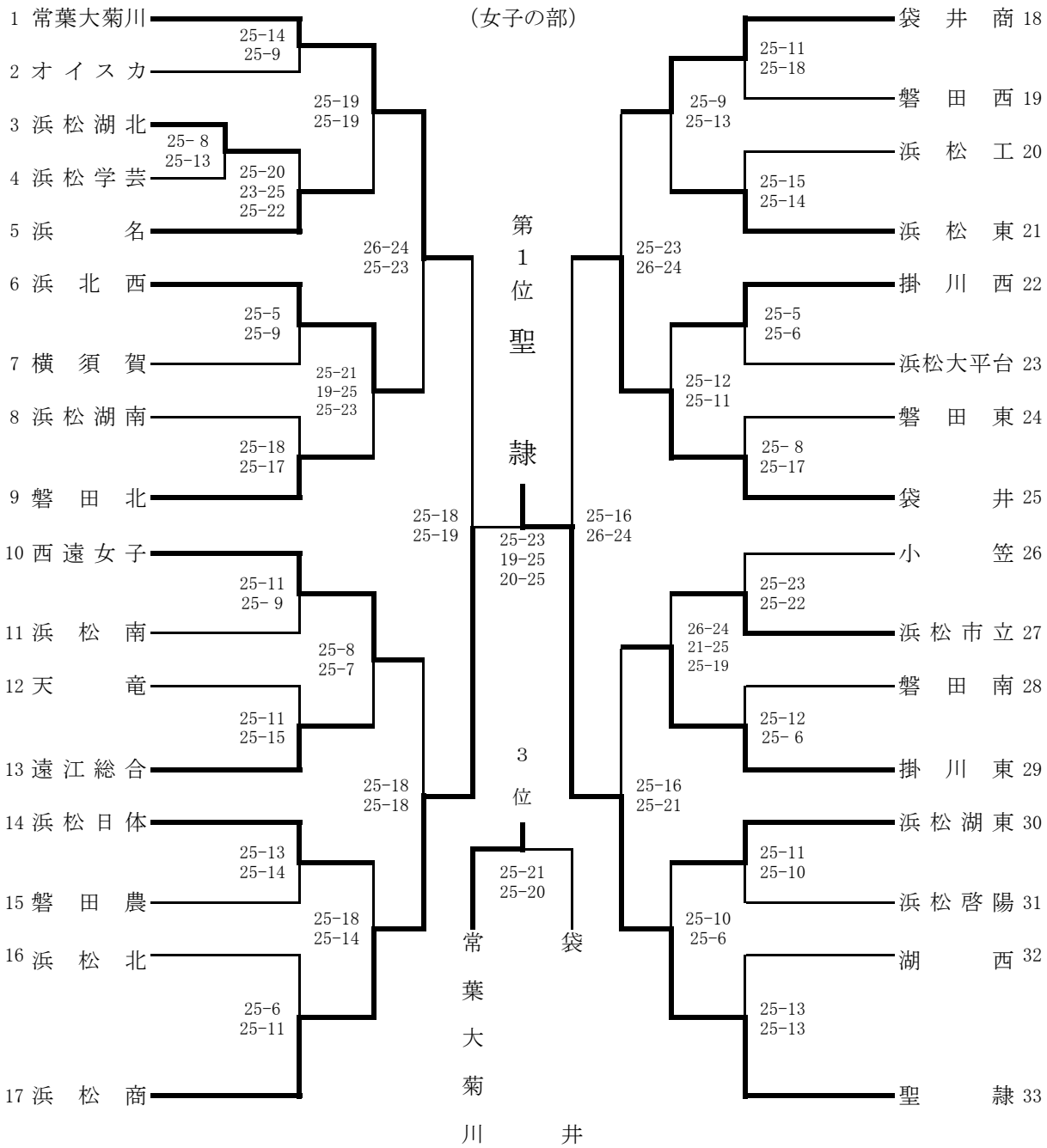

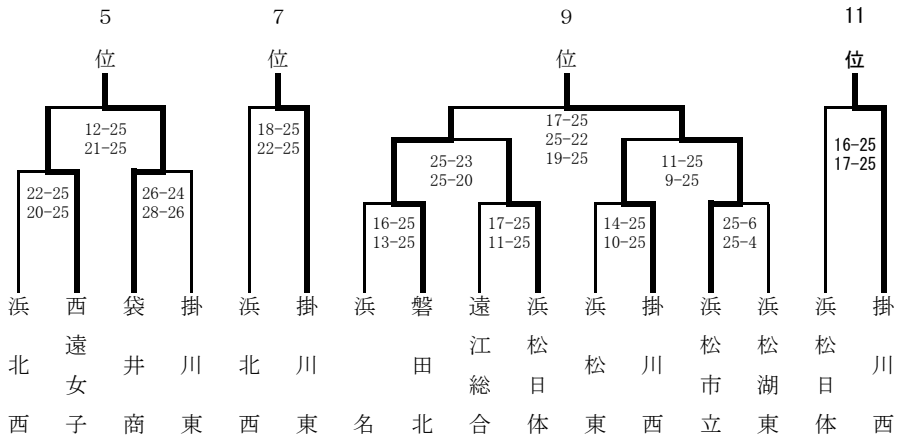

順位

1 位	聖隷
2 位	浜松商
3 位	常葉大菊川
4 位	袋井
5 位	袋井商
6 位	西遠女子
7 位	掛川東
8 位	浜北西
9 位	浜松市立
10 位	磐田北
11 位	掛川西
12 位	浜松日体

令和4年度第70回静岡県高等学校総合体育大会バレーボール競技

令和4年5月21日(土)・22日(日)・29日(日)

〔 男 子 〕

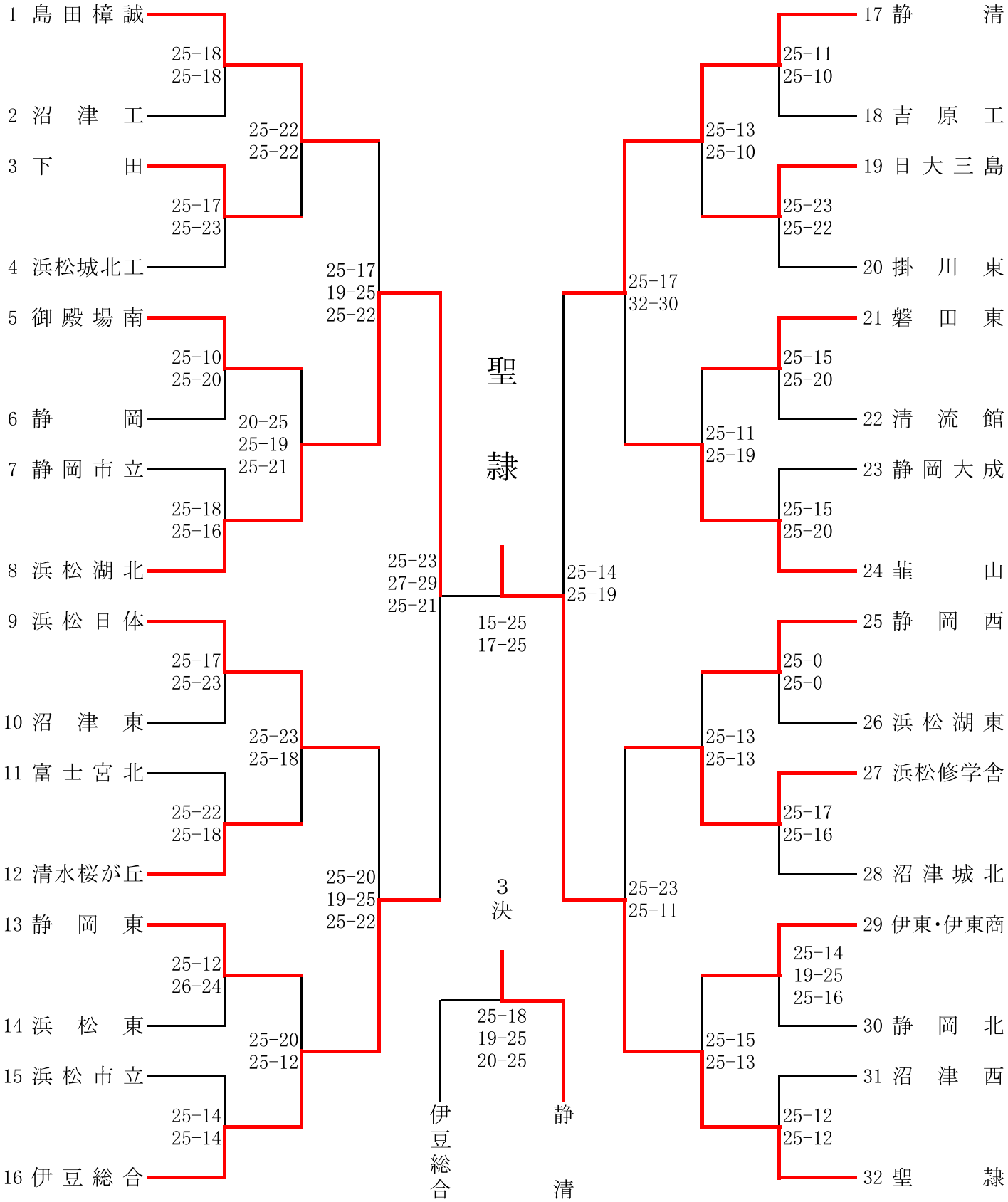

会 場　1日目　日大三島高等学校(1～8、17～20、25～28)
富士宮北高等学校(9～16)　韮山高等学校(21～24、29～32)
2日目　日大三島高等学校
3日目　草薙総合運動場体育館「このはなアリーナ」

令和4年度第70回静岡県高等学校総合体育大会バレーボール競技

令和4年5月21日(土)･22日(日)･29日(日)

〔 女 子 〕

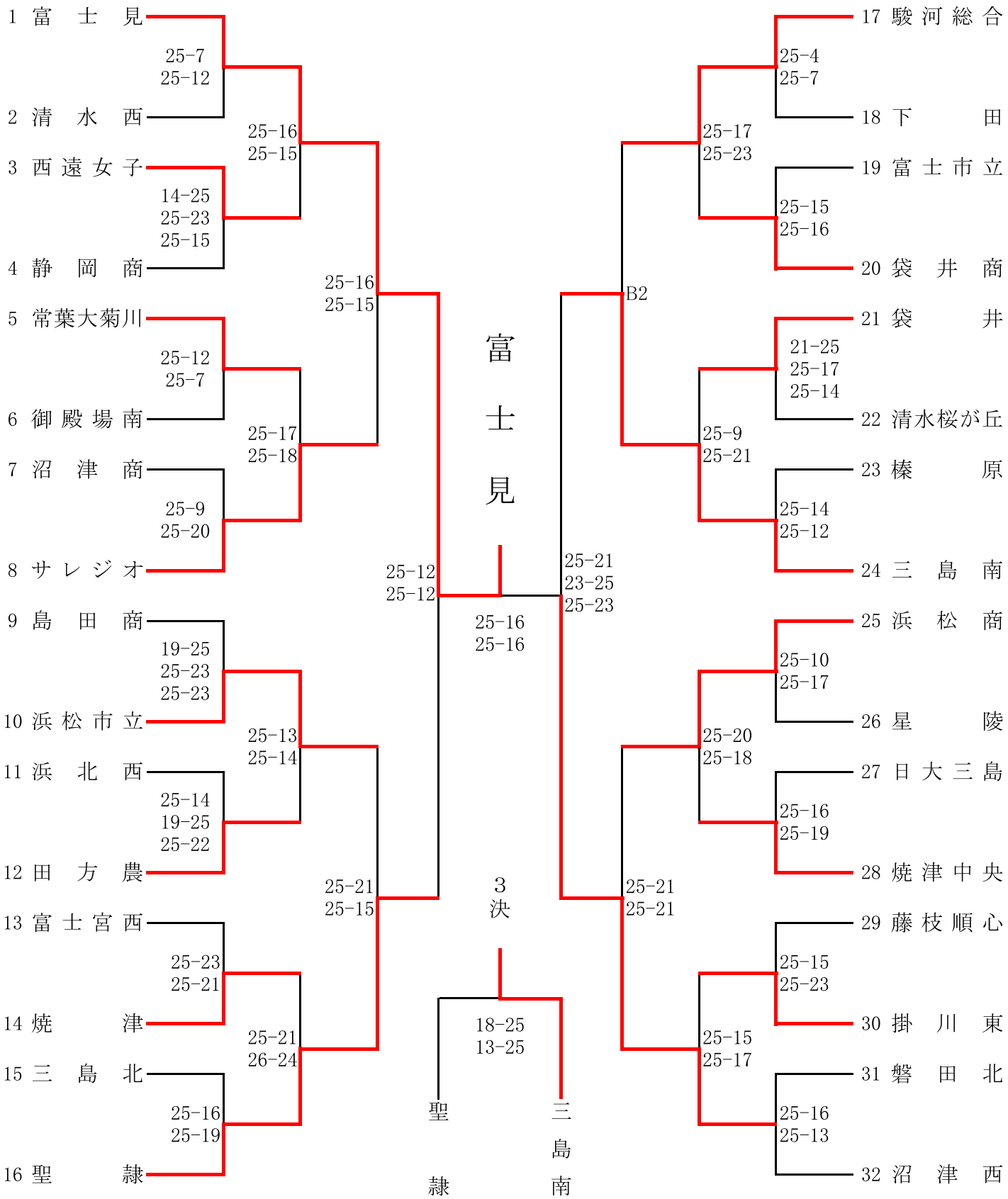

会 場　1日目　富士川体育館(1～8)　田方農業高等学校(9～16)
三島南高等学校(17～24)　沼津西高等学校(25～32)

2日目　富士川体育館(Aコート)　三島南高等学校(Bコート)

3日目　草薙総合運動場体育館「このはなアリーナ」

第69回東海高等学校総合体育大会バレーボール競技
組み合わせ表

【男子の部】

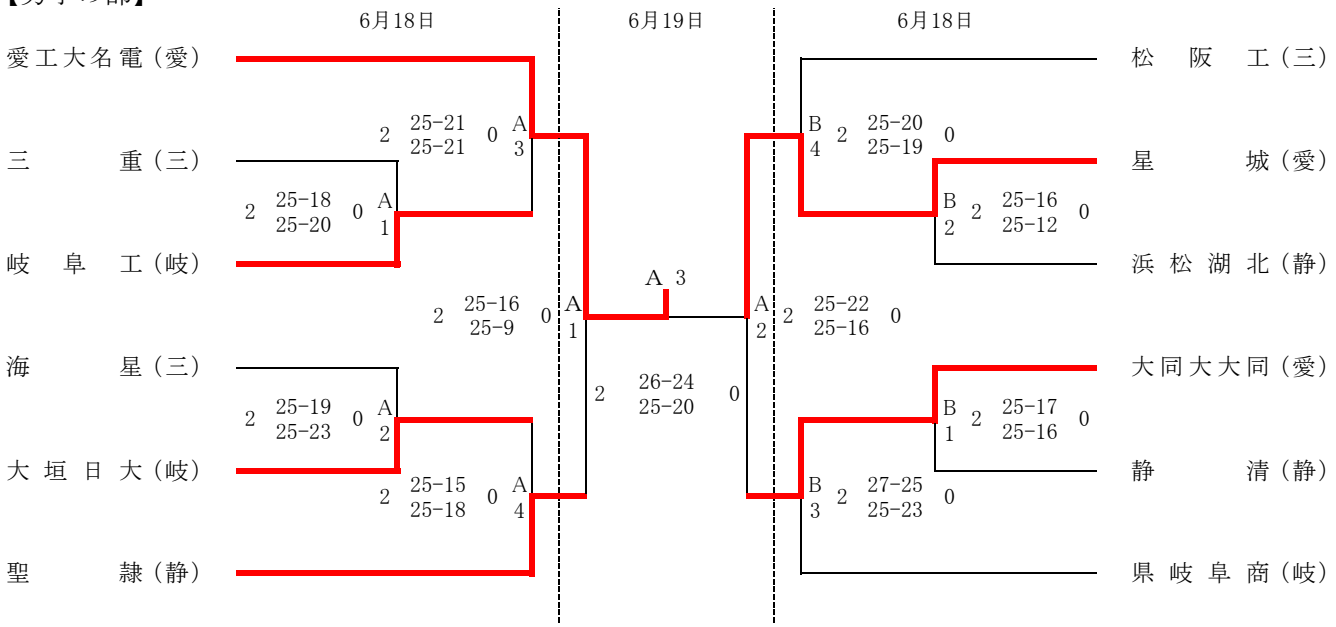

【女子の部】

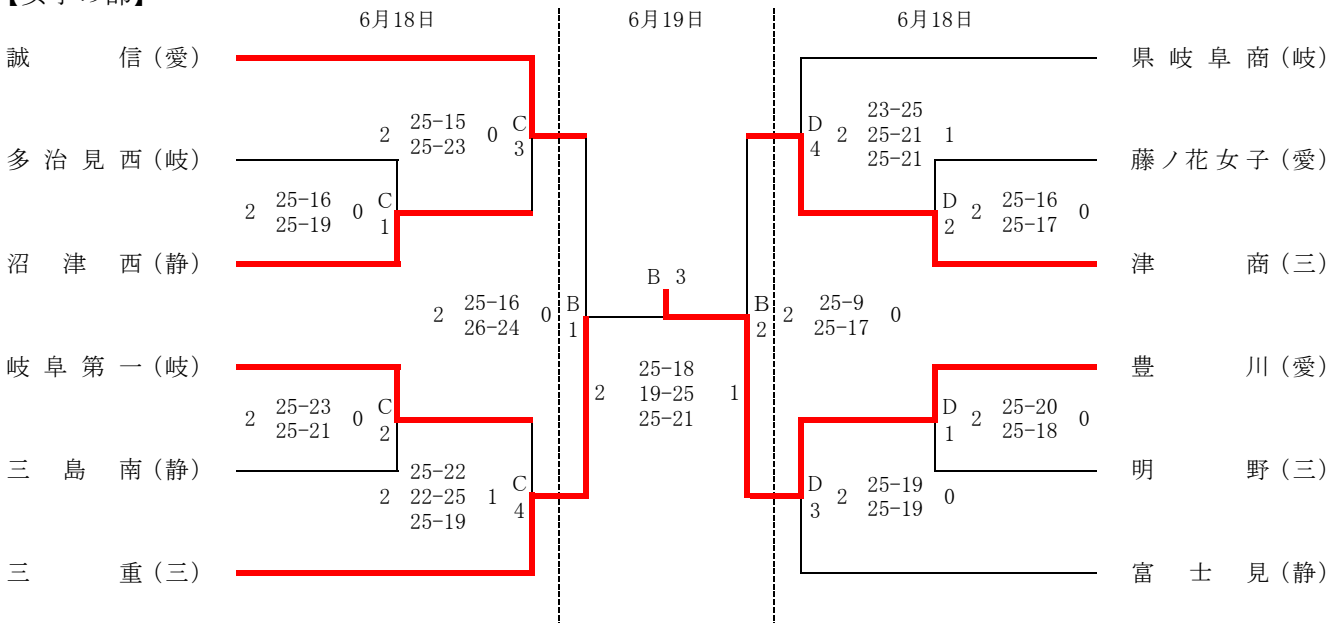

［競技時間］

第1日目　男子：岡崎中央総合公園体育館（A・B）　　女子：岡崎中央総合公園武道館（C・D）

	入館	合同練習開始	試合設定時間	代表者会議
第1試合	8:30	9:15	10:00	9:00
第2試合	10:30	11:00	11:45	
第3試合	12:15	12:45	13:30	12:30
第4試合	14:00	14:30	15:15	

※前試合が長引いた場合、競技役員によって改めて練習時間及び試合開始時間を設定する。

第2日目　男女：岡崎中央総合公園体育館（A・B）

	入館	合同練習開始	試合設定時間
第1試合	8:30	8:45	9:30
第2試合		10:30	11:15
第3試合	第2試合終了後、30分間の休憩後、5分間の合同練習		

※前試合が長引いた場合、競技役員によって改めて練習時間及び試合開始時間を設定する。

競技委員長サイン

三輪明彦

令和4年度
全国高等学校総合体育大会男子バレーボール競技大会
＜予選グループ戦　結果＞

令和4年8月4日（木）

会場：丸亀市民体育館・善通寺市民体育館・三豊市総合体育館

第1組

1	川内商工	（鹿児島県）	
2	作新学院	（栃木県）	2（25-17, 23-25, 25-15）1
3	高知商	（高知県）	
4	愛工大名電	（愛知県）	2（25-11, 25-14）0

2（28-26, 25-23）0

第2組

5	多度津	（香川県）	
6	崇徳	（広島県）	2（25-21, 25-16）0
7	聖隷	（静岡県）	
8	東福岡	（福岡県）	2（25-13, 25-18）0

2（25-17, 25-14）0

第3組

9	土浦日大	（茨城県）	
10	一関修紅	（岩手県）	2（26-24, 28-26）0
11	新発田中央	（新潟県）	
12	東山	（京都府）	2（25-13, 25-13）0

2（25-21, 25-20）0

第4組

13	西原	（沖縄県）	
14	東海大札幌	（北海道）	2（25-23, 21-25, 25-18）1
15	金沢商	（石川県）	
16	日本航空	（山梨県）	2（25-16, 25-20）0

2（25-20, 25-22）0

第5組

17	日向学院	（宮崎県）	
18	福井工大福井	（福井県）	2（25-14, 25-18）0
19	習志野	（千葉県）	
20	相馬	（福島県）	2（25-16, 25-10）0

2（25-23, 19-25, 25-13）1

第6組

21	東洋	（東京都）	
22	高岡第一	（富山県）	2（25-20, 25-22）0
23	山形中央	（山形県）	
24	大村工	（長崎県）	2（25-20, 25-20）0

2（26-24, 25-18）0

第7組

25	近江	（滋賀県）	
26	雄物川	（秋田県）	2（25-16, 25-21）0
27	松阪工	（三重県）	
28	松本国際	（長野県）	2（25-18, 25-17）0

2（25-14, 25-20）0

第8組

29	正智深谷	（埼玉県）	
30	城東	（徳島県）	2（25-0, 25-0）0
31	開智	（和歌山県）	
32	高川学園	（山口県）	2（25-22, 25-23）0

2（25-0, 25-0）0

第9組

33	弘前工	（青森県）	
34	佐賀学園	（佐賀県）	2（21-25, 25-19, 25-16）1
35	天理	（奈良県）	
36	岡山東商	（岡山県）	2（25-19, 25-16）0

2（25-18, 22-25, 25-18）1

第10組

37	慶應義塾	（神奈川県）	
38	坂出工	（香川県）	2（25-17, 25-20）0
39	市立尼崎	（兵庫県）	
40	鳥取工	（鳥取県）	2（25-0, 25-0）0

2（25-0, 25-0）0

第11組

41	大分南	（大分県）	
42	東北	（宮城県）	2（25-15, 25-11）0
43	前橋商	（群馬県）	
44	県岐阜商	（岐阜県）	2（25-16, 19-25, 25-19）1

2（19-25, 30-28, 25-22）1

第12組

45	駿台学園	（東京都）	
46	安来	（島根県）	2（25-15, 25-23）0
47	松山工	（愛媛県）	
48	昇陽	（大阪府）	2（25-18, 25-18）0

2（25-22, 25-20）0

※ 令和4年度全国高等学校体育連盟バレーボール専門部選考シードチーム順位

第1シード	鎮西	（熊本県）：決勝Tより
第2シード	日本航空	（山梨県）
第3シード	駿台学園	（東京都）
第4シード	東福岡	（福岡県）
第5シード	坂出工	（香川県）

（開催地上位チーム）

競技委員長サイン

三輪明彦

令和4年度
全国高等学校総合体育大会男子バレーボール競技大会
＜決勝トーナメント戦　結果＞

会場：丸亀市民体育館・善通寺市民体育館・三豊市総合体育館

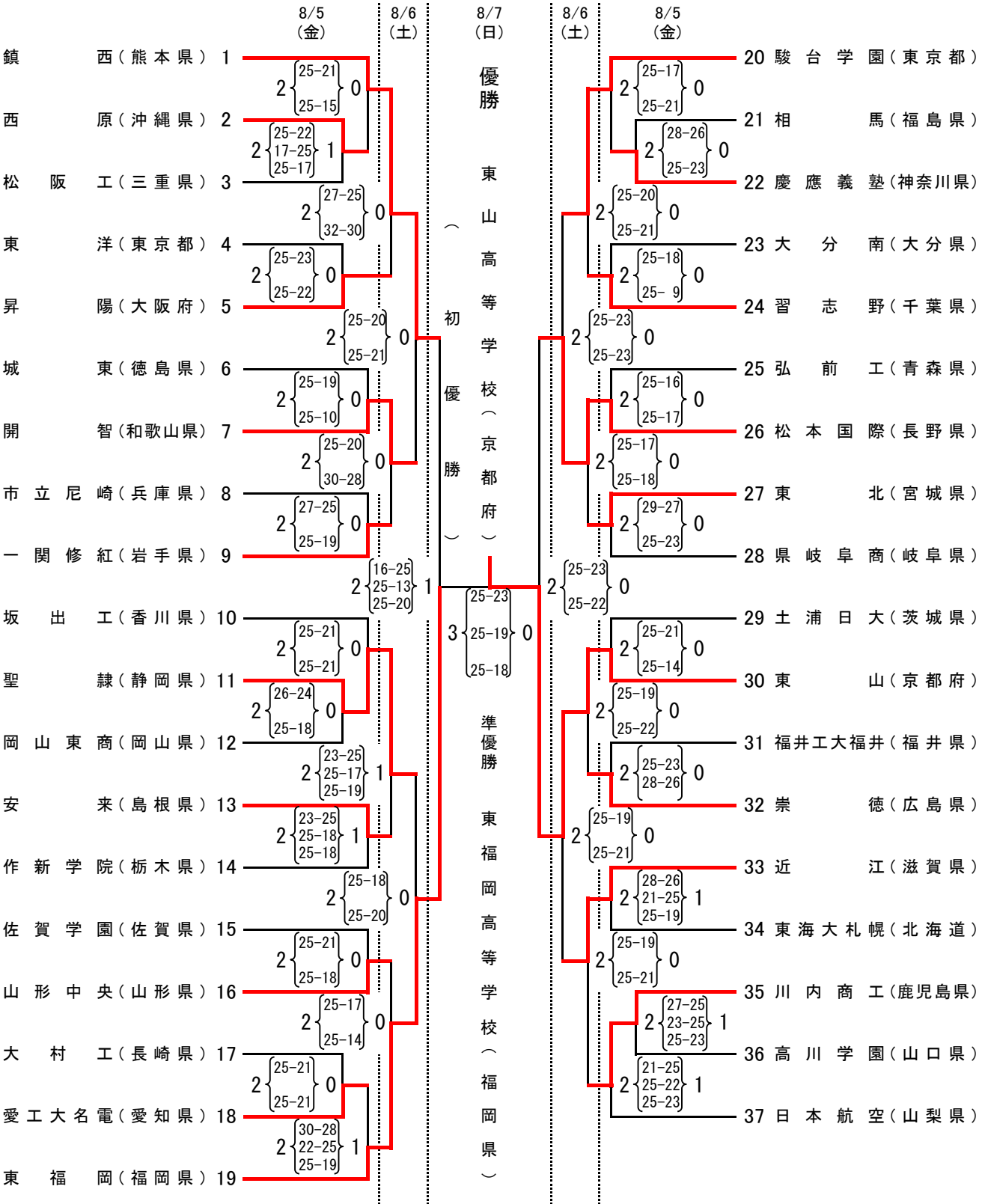

競技委員長サイン

石川哉典

令和4年度
全国高等学校総合体育大会女子バレーボール競技大会
＜予選グループ戦　結果＞

令和4年7月29日（金）

会場：とくぎんトモニアリーナ、鳴門・大塚スポーツパークアミノバリューホール、YGKドーム

第1組

1	都城商	（宮崎県）	
2	明秀日立	（茨城県）	2-0 (25-21, 33-31)
3	古川学園	（宮城県）	
4	福井工大福井	（福井県）	2-0 (25-20, 25-17)
			2-0 (25-15, 25-17)

第2組

5	四天王寺	（大阪府）	
6	郡山女大附	（福島県）	2-0 (25-20, 21-25, 25-22)
7	都市大塩尻	（長野県）	
8	首里	（沖縄県）	2-0 (25-22, 25-14)
			2-0 (25-15, 25-21)

第3組

9	米沢中央	（山形県）	
10	坂出商	（香川県）	2-1 (25-15, 18-25, 25-20)
11	三浦学苑	（神奈川県）	
12	誠英	（山口県）	2-0 (25-15, 25-13)
			2-1 (22-25, 25-23, 25-23)

第4組

13	金蘭会	（大阪府）	
14	鹿児島女	（鹿児島県）	2-0 (25-11, 25-13)
15	県岐阜商	（岐阜県）	
16	日本航空	（山梨県）	2-1 (21-25, 29-27, 25-14)
			2-0 (25-23, 25-21)

第5組

17	聖霊女短付	（秋田県）	
18	市立船橋	（千葉県）	2-0 (25-16, 25-17)
19	就実	（岡山県）	
20	金沢商	（石川県）	2-0 (25-10, 25-13)
			2-0 (25-22, 25-17)

第6組

21	高知	（高知県）	
22	佐賀学園	（佐賀県）	2-1 (22-25, 25-14, 25-15)
23	青森西	（青森県）	
24	静岡県富士見	（静岡県）	2-1 (22-25, 25-16, 25-20)
			2-1 (19-25, 25-22, 25-20)

第7組

25	三重	（三重県）	
26	札幌山の手	（北海道）	2-0 (25-20, 25-15)
27	京都橘	（京都府）	
28	宇都宮文星女	（栃木県）	2-0 (25-17, 25-15)
			2-0 (34-32, 25-21)

第8組

29	熊本信愛	（熊本県）	
30	健大高崎	（群馬県）	2-0 (25-23, 25-16)
31	奈良女	（奈良県）	
32	長岡商	（新潟県）	2-1 (14-25, 25-20, 25-15)
			2-0 (25-19, 25-22)

第9組

33	開智	（和歌山県）	
34	旭川実	（北海道）	2-0 (25-23, 25-19)
35	松山東雲	（愛媛県）	
36	一関修紅	（岩手県）	2-0 (25-14, 25-14)
			2-0 (25-16, 25-14)

第10組

37	城南	（徳島県）	
38	八王子実践	（東京都）	2-0 (25-23, 25-14)
39	近江	（滋賀県）	
40	進徳女	（広島県）	2-0 (25-20, 25-21)
			2-1 (21-25, 25-20, 25-19)

第11組

41	細田学園	（埼玉県）	
42	岩美	（鳥取県）	2-0 (29-27, 25-14)
43	誠信	（愛知県）	
44	福工大附城東	（福岡県）	2-1 (25-19, 21-25, 29-27)
			2-0 (26-24, 25-22)

第12組

45	安来	（島根県）	
46	富山第一	（富山県）	2-1 (22-25, 25-22, 25-23)
47	東九州龍谷	（大分県）	
48	下北沢成徳	（東京都）	2-0 (25-17, 25-22)
			2-0 (25-16, 25-14)

第13組

49	横浜隼人	（神奈川県）	
50	氷上	（兵庫県）	2-1 (22-25, 25-21, 25-17)
51	富岡東	（徳島県）	
52	九州文化	（長崎県）	2-0 (25-8, 25-13)
			2-1 (25-22, 27-29, 25-16)

※ 令和4年度全国高等学校体育連盟バレーボール専門部選考シードチーム順位

第1シード	就実	（岡山県）
第2シード	下北沢成徳	（東京都）
第3シード	古川学園	（宮城県）
第4シード	金蘭会	（大阪府）
第5シード	富岡東	（徳島県）

（開催地上位チーム）

令和4年度　第50回静岡県東部高等学校秋季バレーボール選手権大会

男子の部

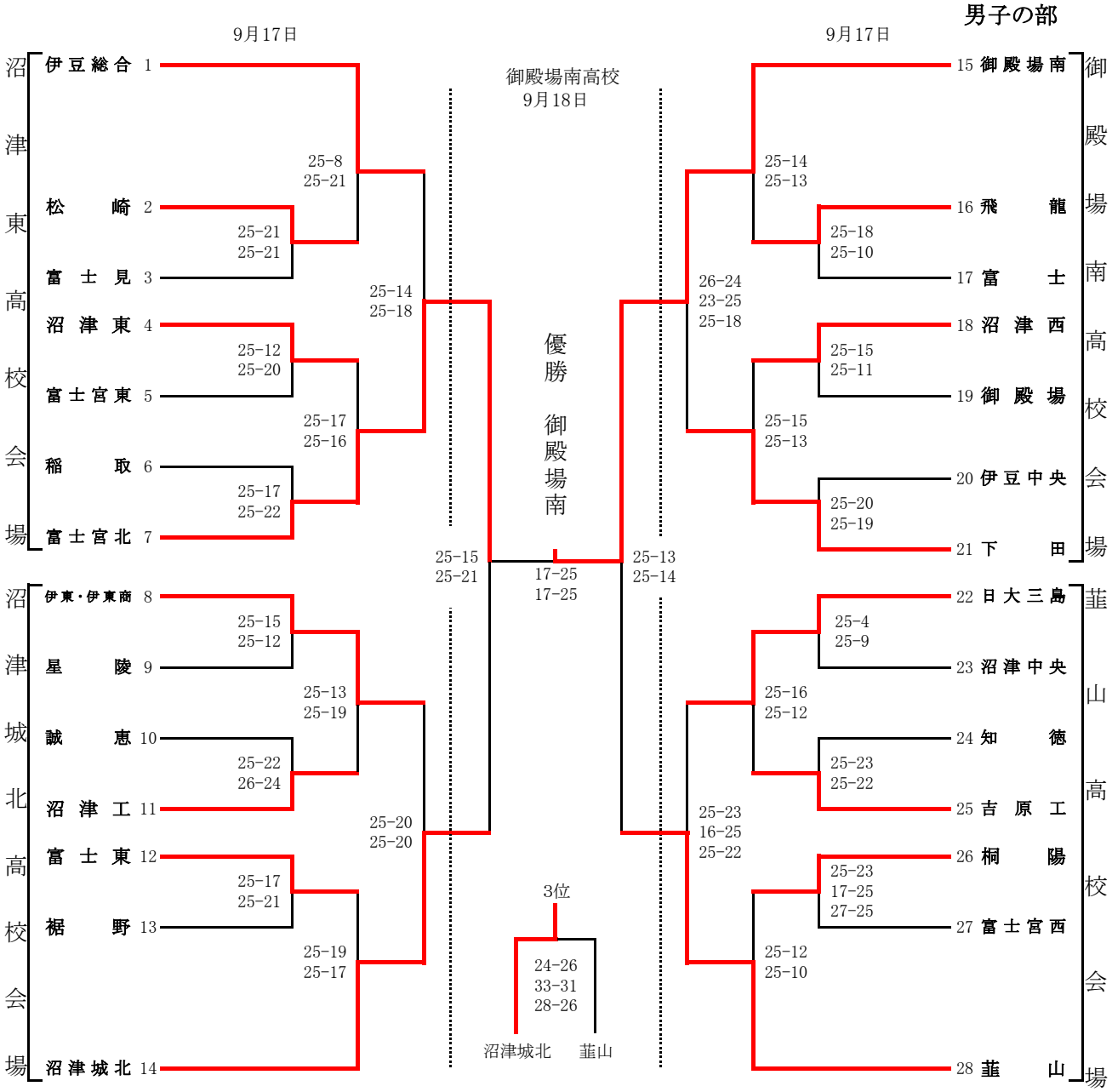

男子結果

1位（御殿場南）
2位（富士宮北）
3位（沼津城北）
4位（韮山）
5位（下田）
6位（伊東・伊東商）
7位（日大三島）
8位（伊豆総合）
9位（沼津東）
10位（飛龍）
11位（吉原工）
12位（富士東）

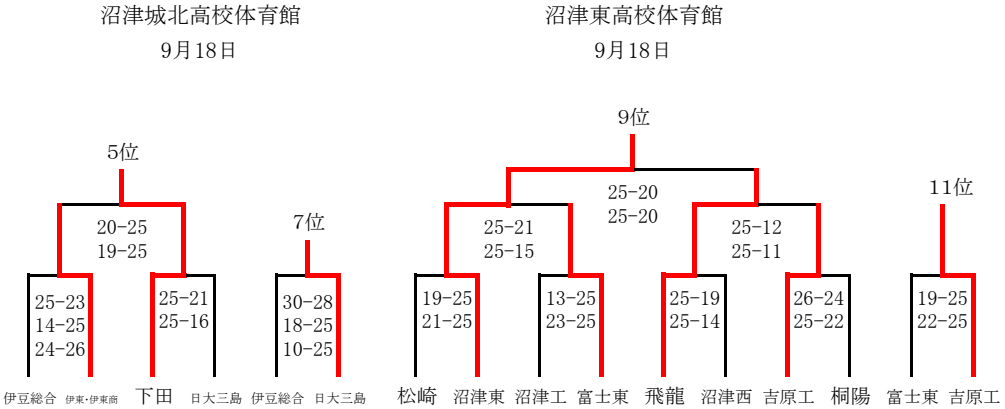

令和4年度　第50回　静岡県東部高等学校秋季バレーボール選手権大会

開催日　令和4年 9月17日，18日
会　場　富士見高校、富士宮西高校、吉原高校、沼津西高校

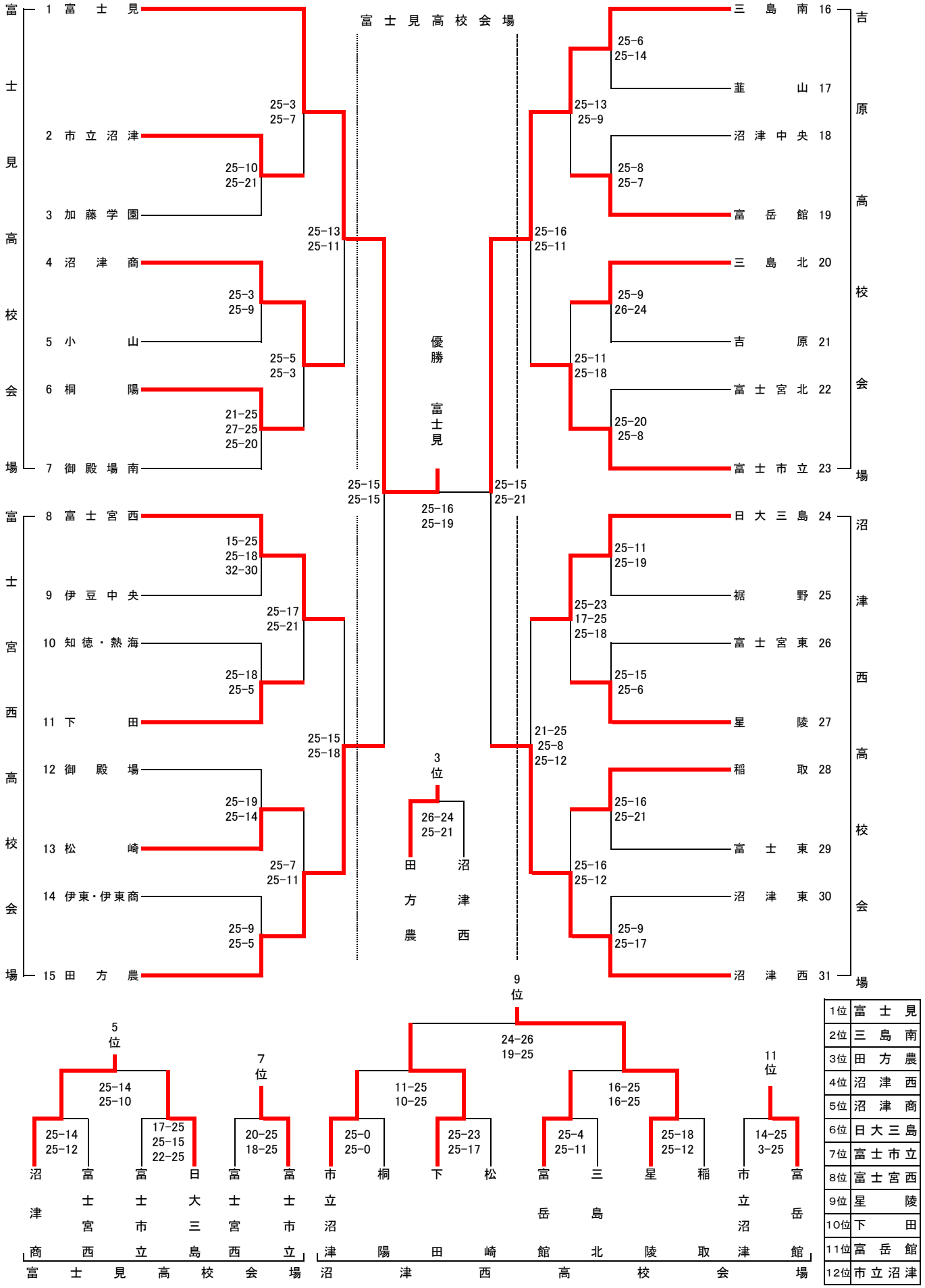

1位	富士見
2位	三島南
3位	田方農
4位	沼津西
5位	沼津商
6位	日大三島
7位	富士市立
8位	富士宮西
9位	星陵
10位	下田
11位	富岳館
12位	市立沼津

令和4年度 静岡県中部高等学校バレーボール選手権大会
男　子　　結　果

日付　9月17日（土）：清水桜が丘高校・島田樟誠高校・科学技術高校
9月18日（日）：清水桜が丘高校

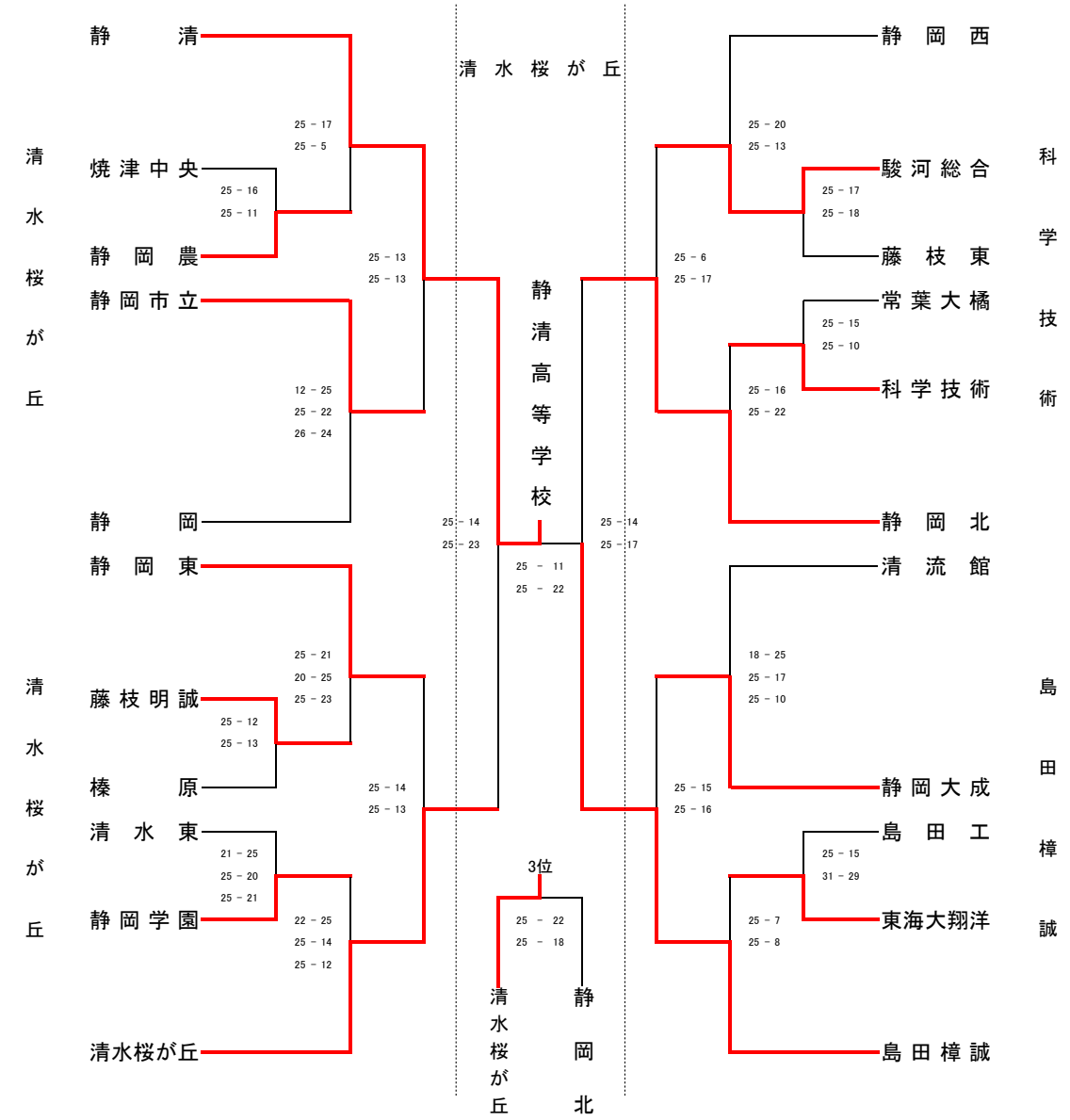

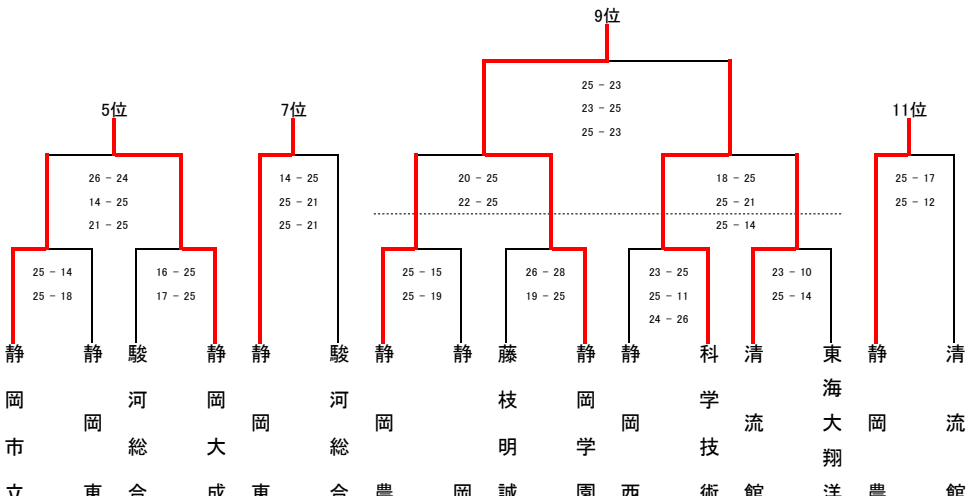

中部地区順位

第1位	静清
第2位	島田樟誠
第3位	清水桜が丘
第4位	静岡北
第5位	静岡大成
第6位	静岡市立
第7位	静岡東
第8位	駿河総合
第9位	静岡学園
第10位	科学技術
第11位	静岡農

令和４年度 第46回 静岡県中部地区高等学校 バレーボール選手権大会

女子 組み合わせ

大会会場
９月17日〔土〕 榛原高校・清水南高校 島田高校・藤枝北高校
９月18日〔日〕 上位・下位 ： 藤枝順心高校

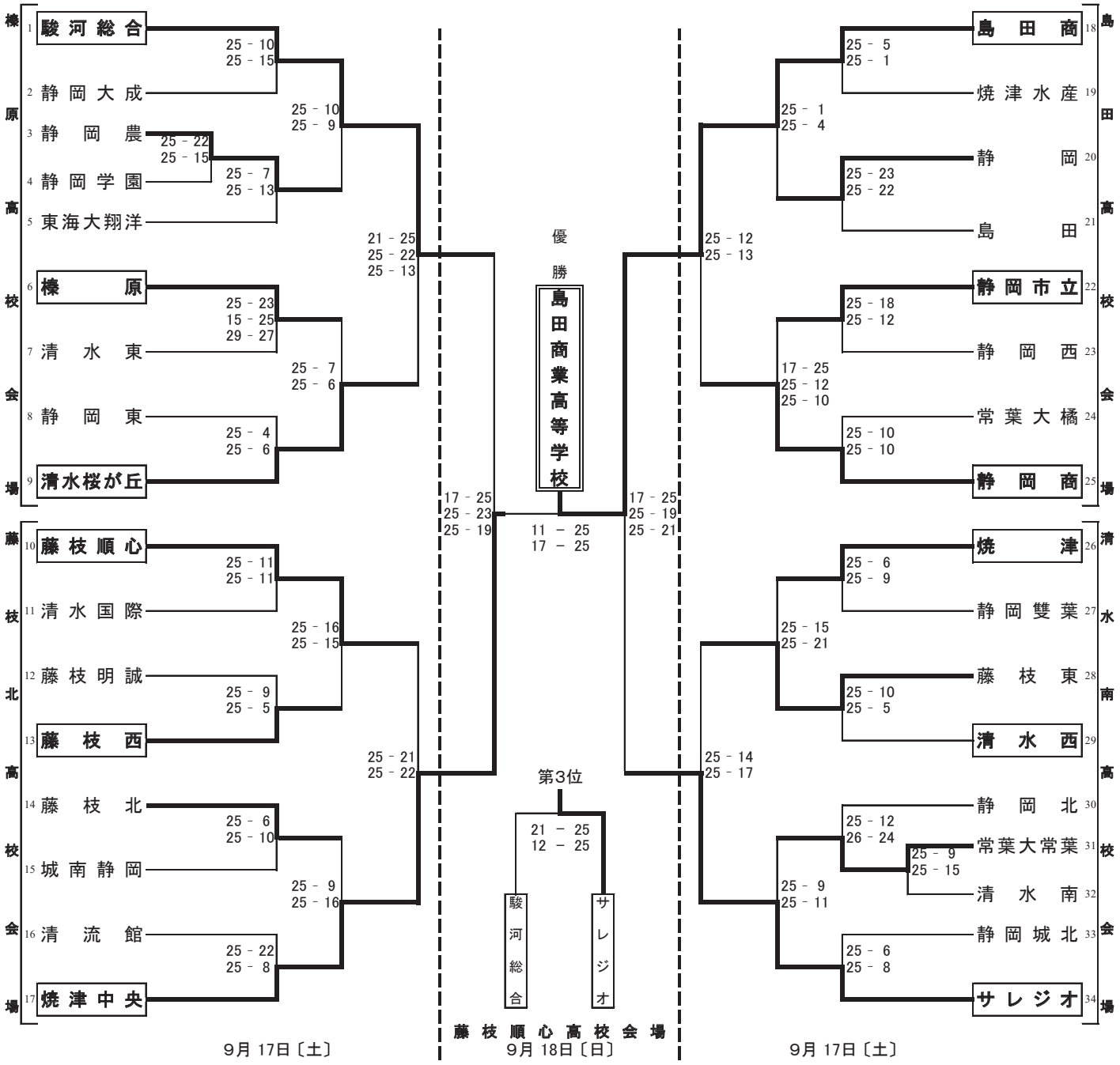

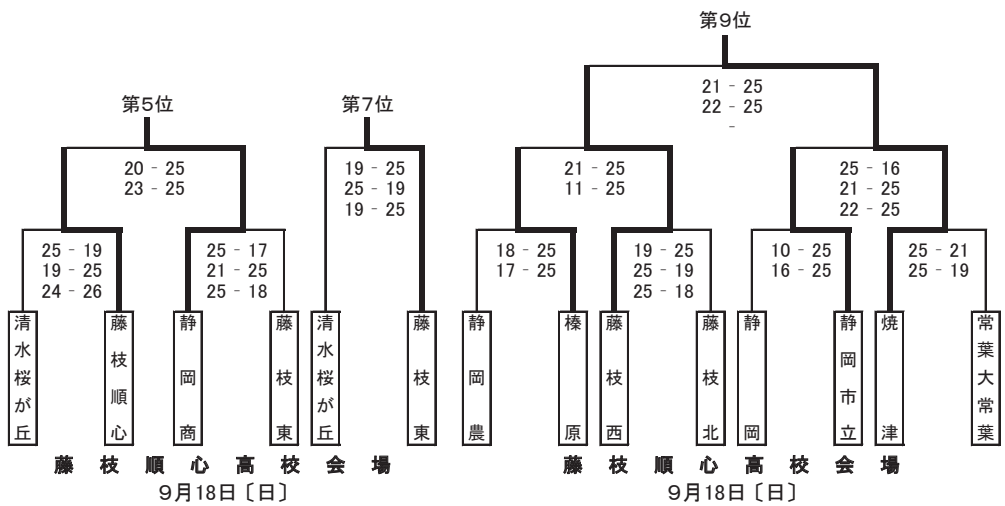

中部地区 順位	
優勝	島田商
準優勝	焼津中央
第3位	サレジオ
第4位	駿河総合
第5位	静岡商
第6位	藤枝順心
第7位	藤枝東
第8位	清水桜が丘
第9位	焼津
第10位	藤枝西

令和4年度 静岡県西部高等学校バレーボール選手権大会

【男子の部】

令和4年9月17日(土),18日(日) 浜松商業高等学校・掛川東高等学校・新居高等学校・浜松城北工業高等学校

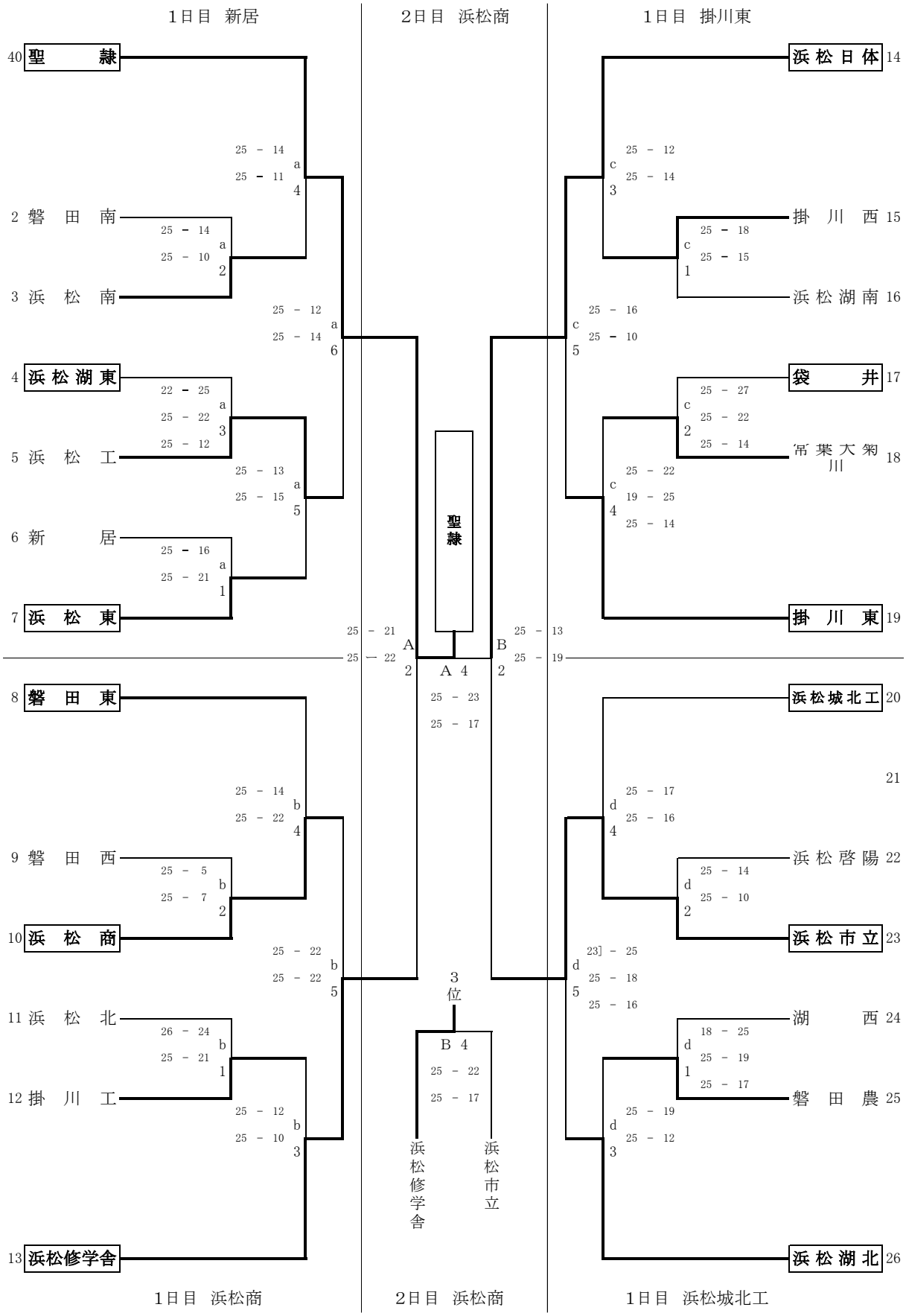

5～8位決定トーナメント戦

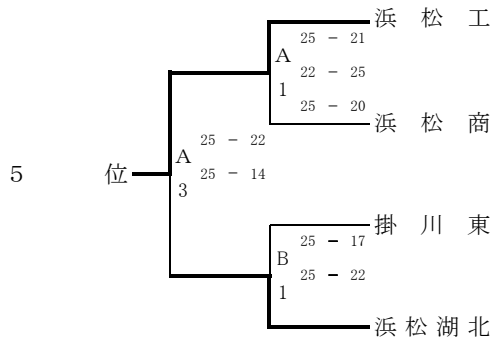

7･8位決定戦

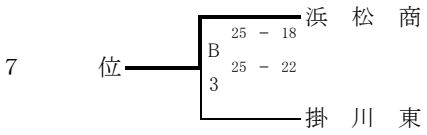

11･12位決定戦

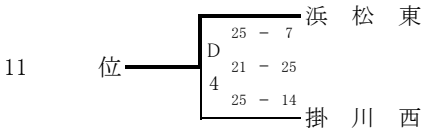

9,10位決定トーナメント戦(敗者復活戦)

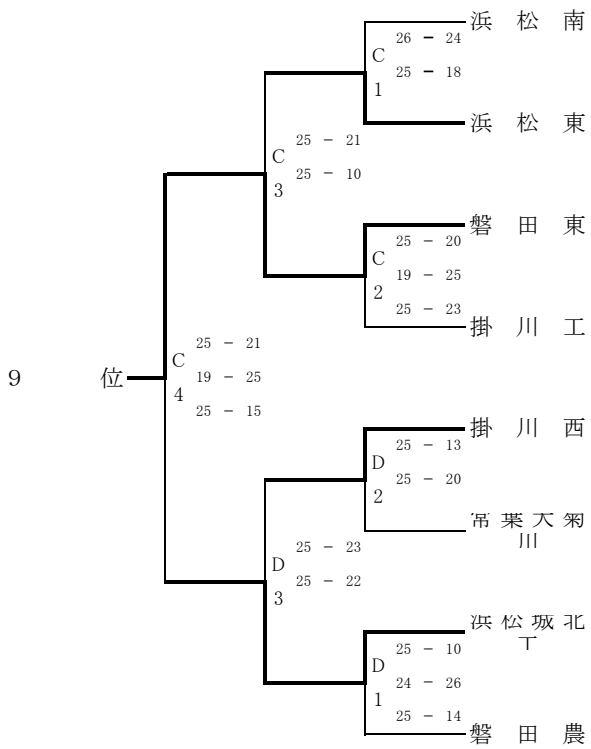

1位	聖隷クリストファー高校
2位	浜松日体高校
3位	浜松修学舎高校
4位	浜松市立高校
5位	浜松工業高校
6位	浜松湖北高校

7位	浜松商業高校
8位	掛川東高校
9位	磐田東高校
10位	浜松城北工業高校
11位	浜松東高校
12位	掛川西高校

日　時　：　令和4年9月17日(土), 18(日)

会　場　：　1日目… 新居(a コート)
浜松商(bコート)
掛川東(cコート)

日　程　：　開　館　8:30　　代表者会議　8:20
開会式　9:30　　試合開始　9:40

会場	0	0
総務	0	0
競技	0	0
審判	0	0
会場	0	0

※今大会は第1日目に3回戦まで行い、第2日目に1～8位の決定戦を浜松商業会場で、9～12位決定戦を掛川東会場
※チーム名板を必ず持参してください。またゴミの始末は各チームで責任を持って行って下さい。
#REF!
※敷地内は、会場によっては駐車券がないと駐車できません。
※右記のホームページで結果を確認することが出来ます。　shizuoka09hsv.web.fc2.com/west/westframe.html

令和4年度

静岡県西部高等学校バレーボール選手権大会

（女子の部）

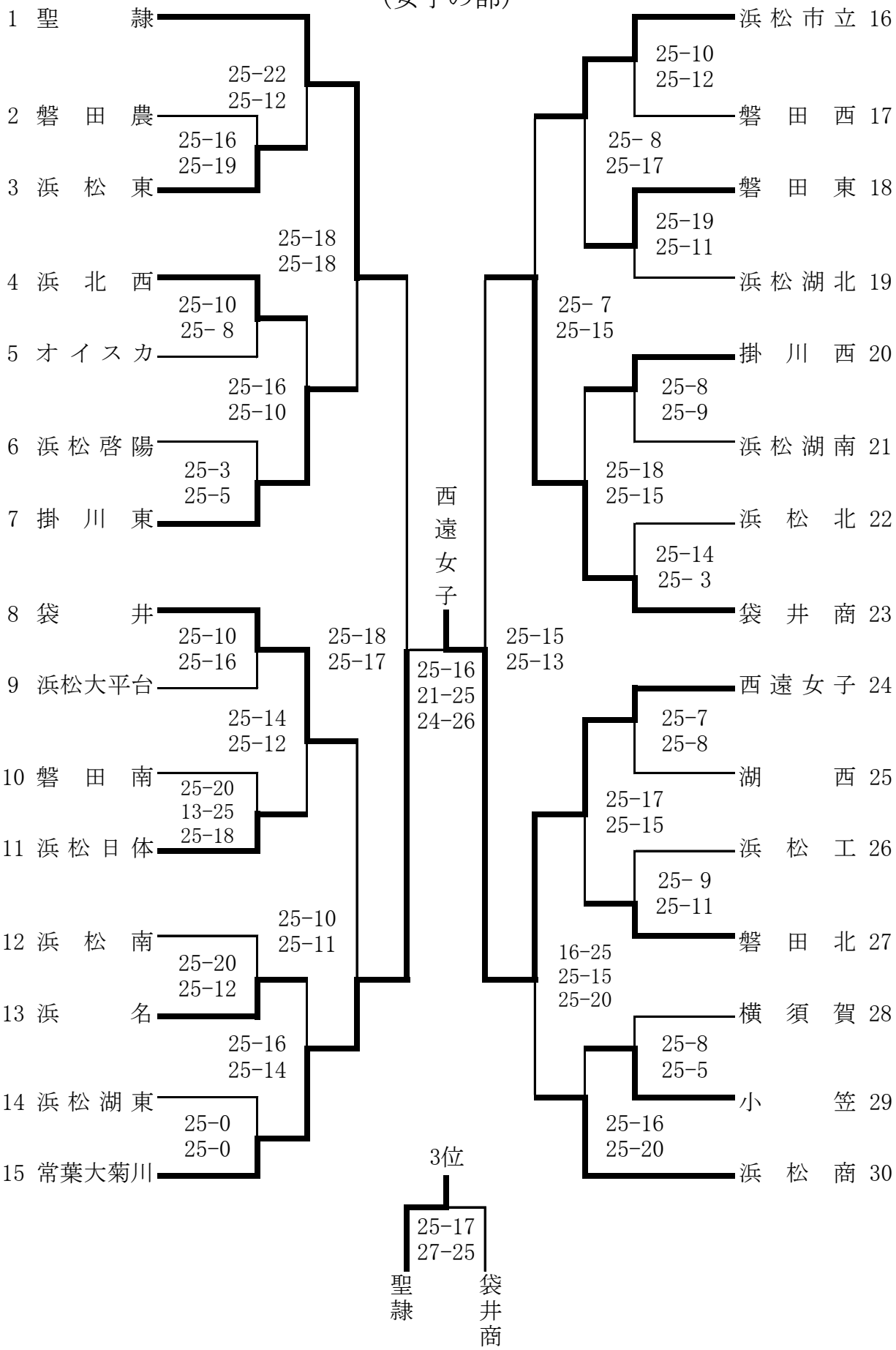

【順位】

1位 西遠女子

2位 常葉大菊川

3位 聖隷

4位 袋井商

5位 掛川東

6位 浜松商

7位 浜松市立

8位 袋井

9位 磐田北

10位 浜北西

11位 掛川西

12位 浜松日体

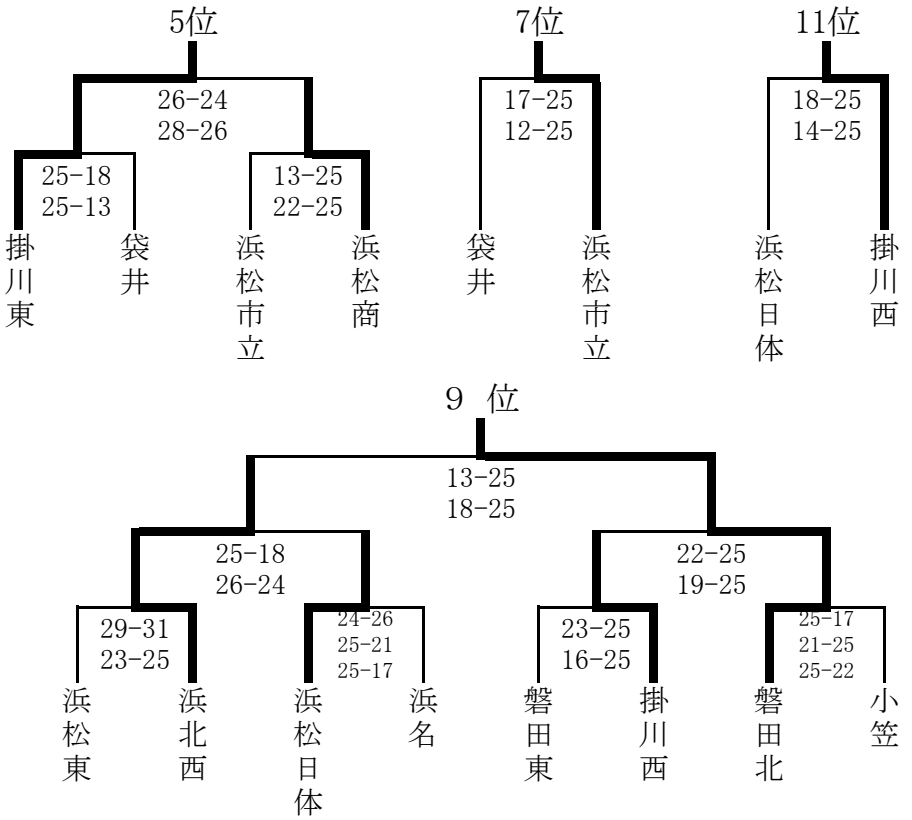

	9月17日(土)				9月18日(日)	
会場	袋井商	浜北西	磐田北	浜松南	袋井商	浜北西
コート	e f	a b	c d	g h	A B	C D
チーム	16～23	1～8	24～30	8～15		
総務	蔵原	外山・市川	上田	長谷川		
競技	山本	北野	新井	松井		
審判	田中	宮野・石上	杉本あ	萩原		
会場	杉本み	猿田	磯貝	細野	杉本み	猿田

【日程】

9月17日(土)

8:00～	駐車場開場	(8:00以降でお願いします)
8:30～9:10	第1試合練習	8:20代表者会議
9:15～	試合開始	9:00補助役員集合
終了後 40分間	第2試合練習・試合	

①詳細は、顧問に連絡いたします。ご確認ください。
②試合以外は、マスクの着用にご協力お願いします。

令和４年度　第７５回全日本バレーボール高等学校選手権大会
静岡県予選大会男子組合せ

令和４年10月29日(土)・11月５日(土)・６日(日)・13日(日)

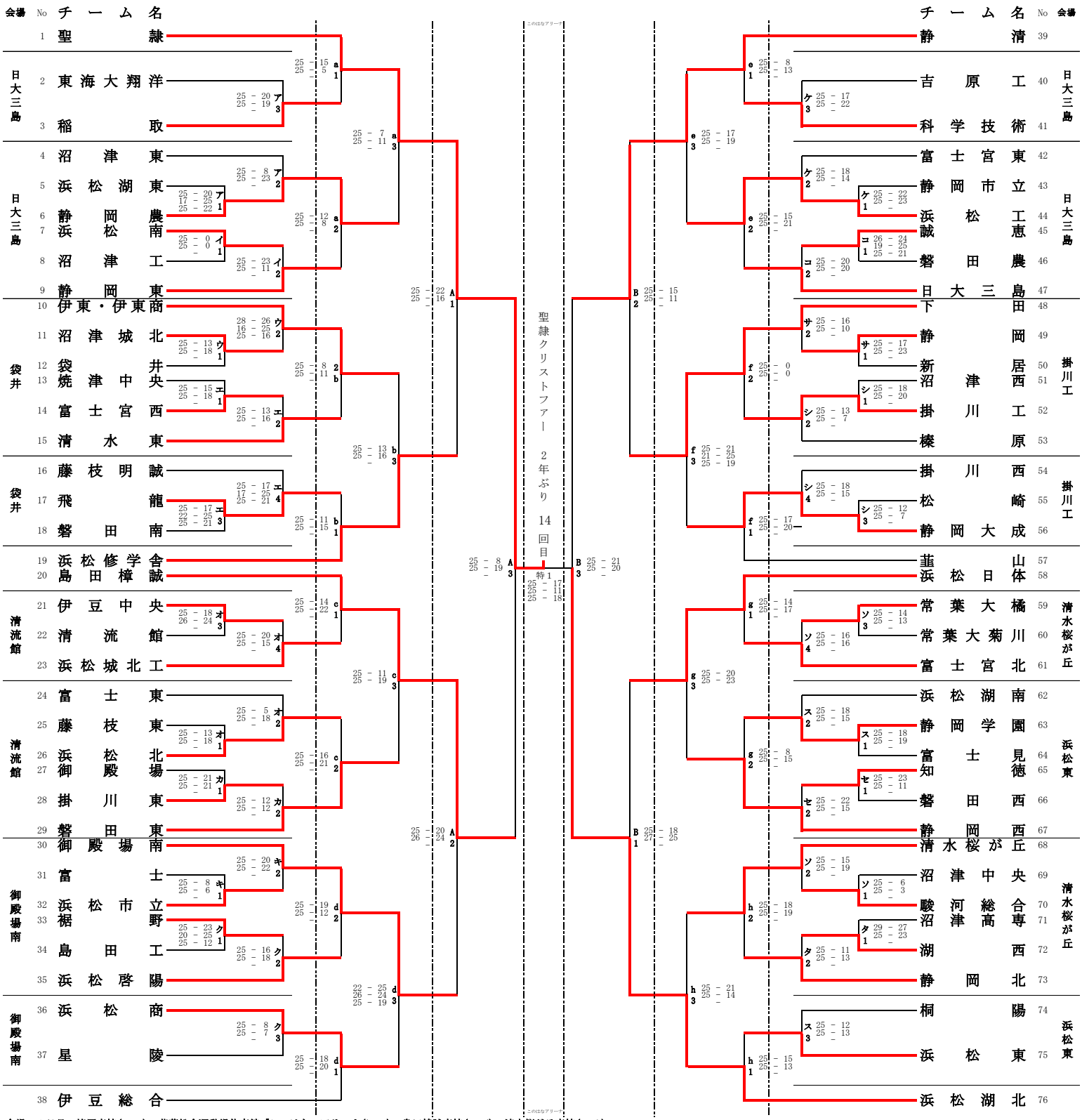

会場	No	チーム名
日大三島	1	聖隷
	2	東海大翔洋
	3	稲取
日大三島	4	沼津東
	5	浜松湖東
	6	静岡農
	7	浜松南
	8	沼津工
	9	静岡東
袋井	10	伊東・伊東商
	11	沼津城北
	12	袋井
	13	焼津中央
	14	富士宮西
	15	清水東
袋井	16	藤枝明誠
	17	飛龍
	18	磐田南
	19	浜松修学舎
	20	島田樟誠
清流館	21	伊豆中央
	22	清流館
	23	浜松城北工
清流館	24	富士東
	25	藤枝東
	26	浜松北
	27	御殿場
	28	掛川東
	29	磐田東
御殿場南	30	御殿場南
	31	富士
	32	浜松市立
	33	裾野
	34	島田工
	35	浜松啓陽
御殿場南	36	浜松商
	37	星陵
	38	伊豆総合

チーム名	No	会場
静清	39	
吉原工	40	日大三島
科学技術	41	
富士宮東	42	
静岡市立	43	
浜松工	44	日大三島
誠恵	45	
磐田農	46	
日大三島	47	
下田	48	
静岡	49	
新居	50	掛川工
沼津西	51	
掛川工	52	
榛原	53	
掛川西	54	
松崎	55	掛川工
静岡大成	56	
韮山	57	
浜松日体	58	
常葉大橘	59	
常葉大菊川	60	清水桜が丘
富士宮北	61	
浜松湖南	62	
静岡学園	63	
富士見	64	浜松東
知徳	65	
磐田西	66	
静岡西	67	
清水桜が丘	68	
沼津中央	69	
駿河総合	70	清水桜が丘
沼津高専	71	
湖西	72	
静岡北	73	
桐陽	74	
浜松東	75	浜松東
浜松湖北	76	

会場：２日目：榛原高校(a・f)，草薙総合運動場体育館「このはな」アリーナ(b・e)，島田樟誠高校(c・d)，清水桜が丘高校(g・h)
３・４日目：草薙総合運動場体育館「このはな」アリーナ

令和４年度　第７５回全日本バレーボール高等学校選手権大会
静岡県予選大会女子組合せ

令和４年10月29日(土)・11月５日(土)・６日(日)・13日(日)

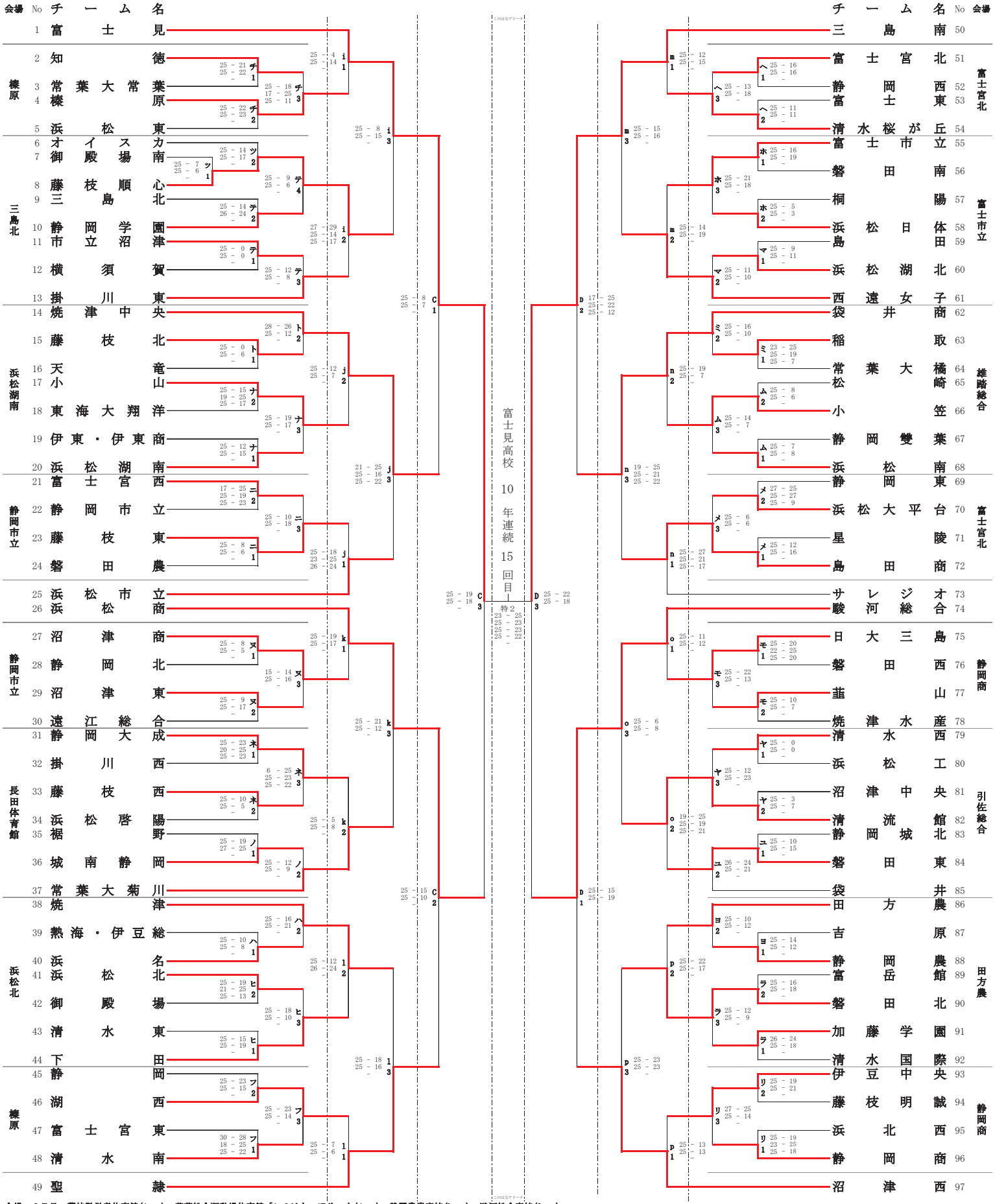

会場	No	チーム名
榛原	1	富士見
	2	知徳
	3	常葉大常葉
	4	榛原
	5	浜松東
三島北	6	オイスカ
	7	御殿場南
	8	藤枝順心
	9	三島北
	10	静岡学園
	11	市立沼津
	12	横須賀
	13	掛川東
浜松湖南	14	焼津中央
	15	藤枝北
	16	天竜
	17	小山
	18	東海大翔洋
	19	伊東・伊東商
	20	浜松湖南
静岡市立	21	富士宮西
	22	静岡市立
	23	藤枝東
	24	磐田農
	25	浜松市立
	26	浜松商
静岡市立	27	沼津商
	28	静岡北
	29	沼津東
	30	遠江総合
長田体育館	31	静岡大成
	32	掛川西
	33	藤枝西
	34	浜松啓陽
	35	裾野
	36	城南静岡
	37	常葉大菊川
浜松北	38	焼津
	39	熱海・伊豆総
	40	浜名
	41	浜松北
	42	御殿場
	43	清水東
	44	下田
榛原	45	静岡
	46	湖西
	47	富士宮東
	48	清水南
	49	聖隷

チーム名	No	会場
三島南	50	
富士宮北	51	富士宮北
静岡西	52	
富士東	53	
清水桜が丘	54	
富士市立	55	富士市立
磐田南	56	
桐陽	57	
浜松日体	58	
島田	59	
浜松湖北	60	
西遠女子	61	
袋井商	62	雄踏総合
稲取	63	
常葉大橘	64	
松崎	65	
小笠	66	
静岡雙葉	67	
浜松南	68	
静岡東	69	富士宮北
浜松大平台	70	
星陵	71	
島田商	72	
サレジオ	73	
駿河総合	74	
日大三島	75	静岡商
磐田西	76	
韮山	77	
焼津水産	78	
清水西	79	引佐総合
浜松工	80	
沼津中央	81	
清流館	82	
静岡城北	83	
磐田東	84	
袋井	85	
田方農	86	田方農
吉原	87	
静岡農	88	
富岳館	89	
磐田北	90	
加藤学園	91	
清水国際	92	
伊豆中央	93	静岡商
藤枝明誠	94	
浜北西	95	
静岡商	96	
沼津西	97	

会場：２日目：藤枝勤労者体育館(i・n)，草薙総合運動場体育館「このはな」アリーナ(j・m)，静岡農業高校(k・p)，駿河総合高校(l・o)
３日目：草薙総合運動場体育館「このはな」アリーナ、４日目：草薙総合運動場体育館「このはな」アリーナ

第75回 全日本バレーボール高等学校選手権大会

ジャパネット杯 春の高校バレー

≪ 男子 ・ 組合せ表 ≫

会場：東京体育館

1月4日（水）1回戦	5日（木）2回戦	6日（金）3回戦	6日（金）準々決勝	7日（土）準決勝	1月8日（日）決勝	7日（土）準決勝	6日（金）準々決勝	6日（金）3回戦	5日（木）2回戦	1月4日（水）1回戦
日本航空（山梨） 1										27 鎮西（熊本）
清風（大阪） 2	2-25-23 25-17 0								2-27-25 25-23 0	28 松本国際（長野）
相馬（福島） 3	2-25-22 22-25 25-20 1	2-25-23 21-25 25-17 1						2-25-21 24-26 28-26 1		29 昇陽（大阪）
佐賀学園（佐賀） 4									2-21-25 25-22 25-19 1	30 松阪工（三重）
松山工（愛媛） 5	2-21-25 25-22 25-23 1	2-25-16 25-11 0						2-25-17 25-14 0		31 東洋（東京）
鳥取中央育英（鳥取） 6									2-25-23 25-21 0	32 東北（宮城）
習志野（千葉） 7	2-25-20 25-22 0		2-26-24 25-27 25-18 1				2-28-26 18-25 25-20 1			33 岡山東商（岡山）
大分工（大分） 8										34 土浦日大（茨城）
足利大附（栃木） 9	2-25-17 25-18 0								2-25-21 25-9 0	35 雄物川（秋田）
一関修紅（岩手） 10	2-25-18 25-16 0	2-31-33 25-17 28-26 1						2-25-15 25-18 0		36 市立尼崎（兵庫）
開智（和歌山） 11									2-25-19 25-20 0	37 城東（徳島）
聖隷クリストファー（静岡） 12	2-25-16 21-25 25-15 1	2-25-17 25-18 0						2-25-19 25-19 0		38 川内商工（鹿児島）
高岡第一（富山） 13				3-25-19 25-13 25-20 0		3-23-25 25-16 25-23 17-25 15-11 2				39 福井工大福井（福井）
駿台学園（東京） 14					3-23-25 22-25 25-21 25-17 15-12 2					40 近江（滋賀）
弘前工（青森） 15	2-25-11 25-11 0								2-25-22 25-17 0	41 都城工（宮崎）
小松大谷（石川） 16	2-25-12 21-25 25-18 1	2-25-8 25-23 0						2-25-20 26-24 0		42 早稲田実（東京）
高川学園（山口） 17									2-25-0 25-0 0	43 昌平（埼玉）
大村工（長崎） 18	2-25-19 25-22 0	2-21-25 27-25 25-21 1						2-25-20 25-20 0		44 上越総合技術（新潟）
愛工大名電（愛知） 19			2-25-19 26-24 0				2-25-19 25-16 0		2-29-27 23-25 25-23 1	45 山形中央（山形）
東海大札幌（北海道） 20										46 県岐阜商（岐阜）
崇徳（広島） 21	2-25-22 25-23 0								2-25-22 25-16 0	47 松江工（島根）
桐生市商（群馬） 22		2-27-25 25-15 0						2-25-23 25-20 0		48 慶應義塾（神奈川）
坂出工（香川） 23	2-25-12 25-15 0								2-25-21 25-17 0	49 西原（沖縄）
東海大相模（神奈川） 24			2-25-17 28-26 0				2-25-17 25-23 0			50 とわの森三愛（北海道）
天理（奈良） 25	2-25-14 25-23 0								2-23-25 25-16 25-19 1	51 高知（高知）
東福岡（福岡） 26		2-25-15 25-16 0						2-25-21 25-13 0		52 東山（京都）

優勝 駿台学園（6年ぶり2回目）

第75回 全日本バレーボール高等学校選手権大会

ジャパネット杯 春の高校バレー

≪ 女子 ・ 組合せ表 ≫

会場：東京体育館

1月4日（水）1回戦	1月5日（木）2回戦	1月6日（金）3回戦	1月6日（金）準々決勝	1月7日（土）準決勝	1月8日（日）決勝	1月7日（土）準決勝	1月6日（金）準々決勝	1月6日（金）3回戦	1月5日（木）2回戦	1月4日（水）1回戦
1 金蘭会（大阪）										27 就実（岡山）
2 三浦学苑（神奈川）	2 (25-19, 26-24) 0	2 (25-20, 25-14) 0							2 (25-0, 25-0) 0	28 ウェルネス（茨城）
3 進徳女（広島）										29 新潟中央（新潟）
4 明徳義塾（高知）										30 熊本信愛女（熊本）
5 豊川（愛知）	2 (25-15, 25-19) 0	2 (25-17, 25-11) 0							2 (25-0, 25-0) 0	31 近江兄弟社（滋賀）
6 鹿児島実（鹿児島）										32 宇中女・宇中央（栃木）
7 旭川実（北海道）	2 (25-23, 25-19) 0	2 (21-25, 27-25, 25-18) 1							2 (32-30, 25-23) 0	33 秋田令和（秋田）
8 金沢商（石川）			2 (20-25, 25-23, 25-14) 1				2 (25-20, 25-17) 0			34 三重（三重）
9 福工大城東（福岡）		2 (22-25, 25-21, 25-20) 1							2 (21-25, 25-21, 29-27) 1	35 文京学院大女（東京）
10 日本航空（山梨）	2 (25-21, 25-22) 0								2 (25-21, 17-25, 26-24) 1	36 郡山女大附（福島）
11 共栄学園（東京）		2 (25-22, 25-16) 0						2 (26-28, 25-23, 25-22) 1		37 宮崎日大（宮崎）
12 盛岡誠桜（岩手）	2 (25-23, 25-21) 0								2 (25-18, 25-13) 0	38 奈良女（奈良）
13 開智（和歌山）		2 (22-25, 25-19, 25-22) 1							2 (25-23, 25-13) 0	39 高松南（香川）
14 青森西（青森）				3 (18-25, 26-24, 25-19, 25-20) 1		3 (25-16, 25-18, 25-22) 0				40 岩美（鳥取）
15 福井工大福井（福井）	2 (25-22, 25-22) 0	2 (25-23, 25-17) 0			3 (25-19, 22-25, 23-25, 25-17, 15-6) 2				2 (25-14, 25-12) 0	41 東九州龍谷（大分）
16 細田学園（埼玉）										42 都市大塩尻（長野）
17 首里（沖縄）	2 (25-11, 25-12) 0	2 (25-16, 25-17) 0						2 (25-15, 32-34, 25-17) 1	2 (21-25, 25-18, 25-21) 1	43 敬愛学園（千葉）
18 誠英（山口）										44 城南学園（大阪）
19 西邑楽（群馬）	2 (25-10, 25-15) 0								2 (25-16, 25-14) 0	45 札幌山の手（北海道）
20 富岡東（徳島）			2 (25-22, 25-21) 0				2 (25-17, 15-25, 25-15) 1			46 九州文化学園（長崎）
21 佐賀学園（佐賀）	2 (26-24, 25-21) 0								2 (25-18, 25-16) 0	47 横浜隼人（神奈川）
22 高岡商（富山）		2 (25-22, 25-15) 0							2 (25-22, 20-25, 25-21) 1	48 松山東雲（愛媛）
23 米沢中央（山形）	2 (25-22, 25-21) 0								2 (25-0, 25-0) 0	49 富士見（静岡）
24 氷上（兵庫）		2 (25-10, 25-7) 0						2 (25-22, 25-17) 0		50 安来（島根）
25 岐阜第一（岐阜）	2 (15-25, 25-23, 25-21) 1								2 (25-23, 25-19) 0	51 京都橘（京都）
26 八王子実践（東京）		2 (25-20, 25-11) 0							2 (25-20, 25-20) 0	52 古川学園（宮城）

優勝 古川学園（23年ぶり4回目）

令和4年度静岡県高等学校新人体育大会バレーボール競技
兼　第41回静岡県高等学校バレーボール選手権大会東部地区予選大会

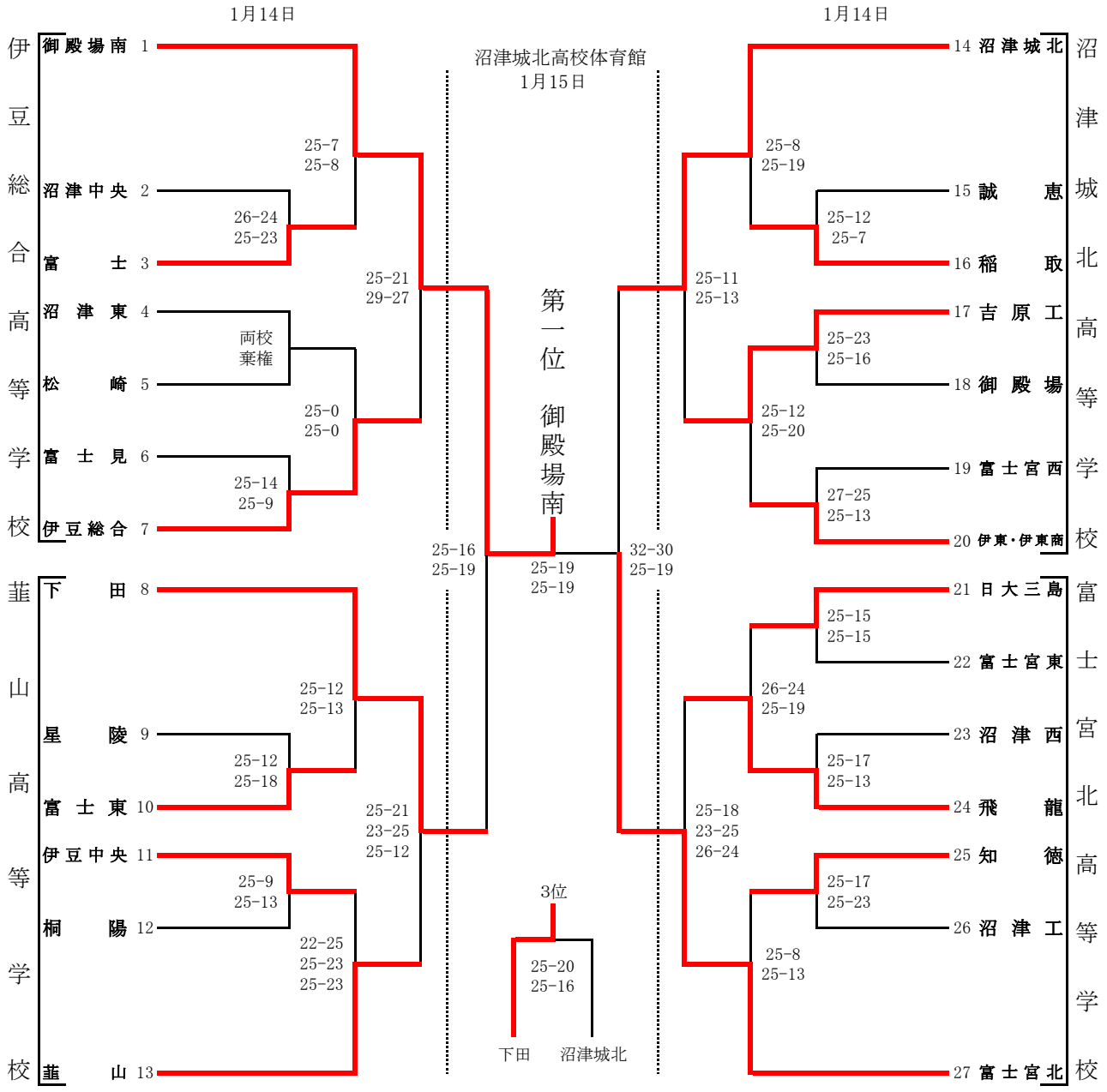

1位（御殿場南）
2位（富士宮北）
3位（下　　田）
4位（沼津城北）
5位（伊豆総合）
6位（飛　　龍）
7位（韮　　山）
8位（吉　原　工）
9位（日大三島）
10位（伊豆中央）
11位（稲　　取）
12位（富　　士）

上位11チームが1月27・28日、2月5日(東部地区・決勝このはなアリーナ)で行われる県大会に

令和4年度　新人体育大会バレーボール競技兼第41回静岡県高等学校バレーボール選手権大会

開催日　令和5年1月14日, 15日
会　場　三島南、日大三島、富士宮北、沼津西
三島南、日大三島、富士宮北

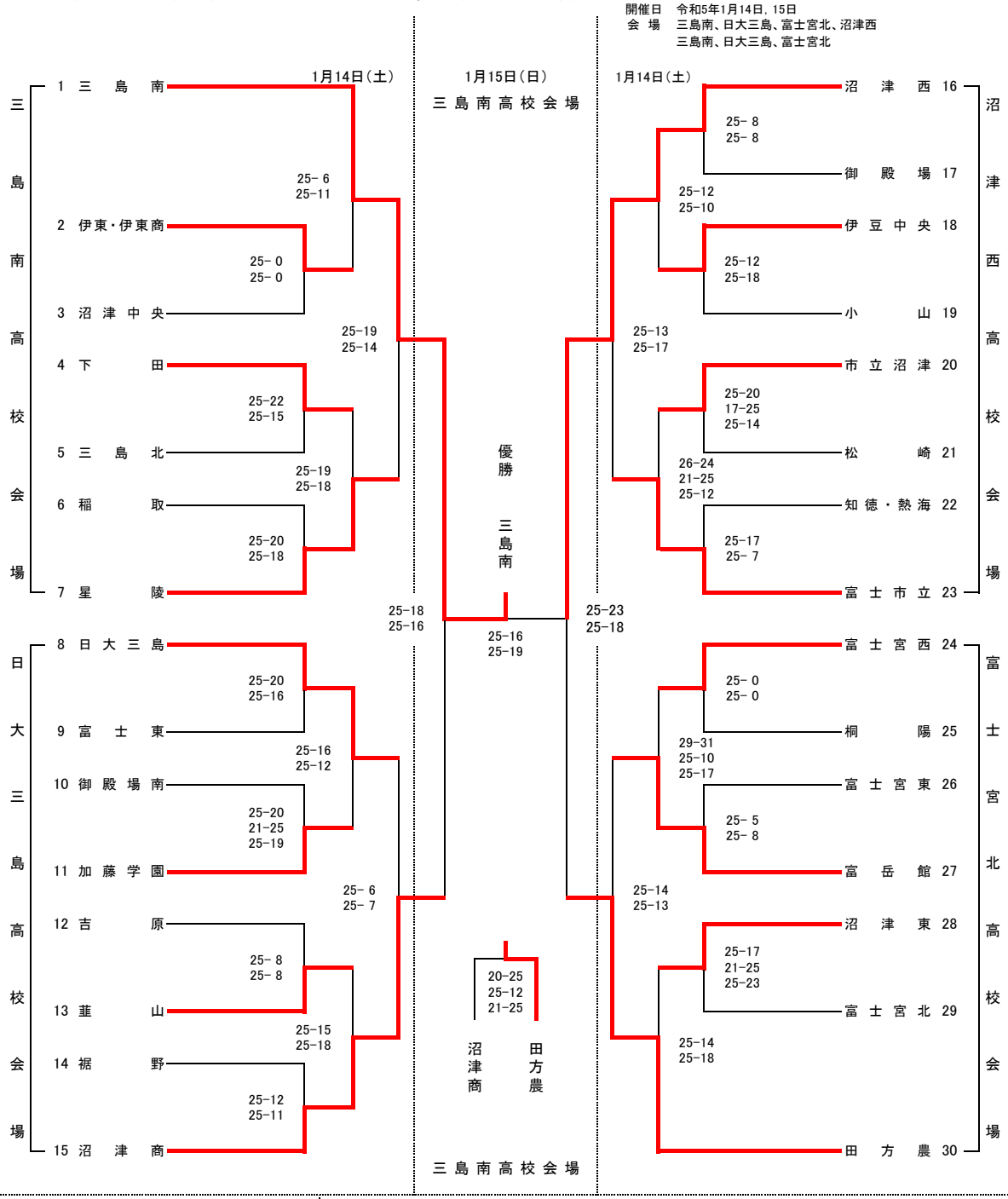

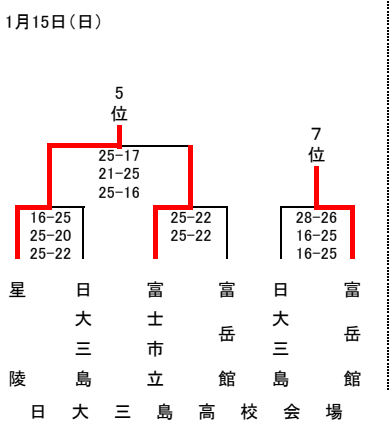

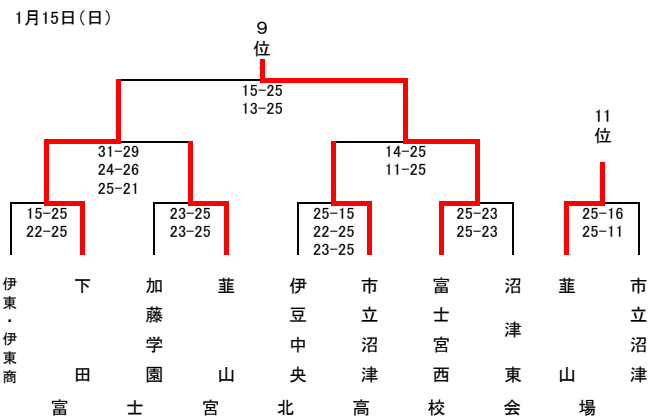

1位	三島南
2位	沼津西
3位	田方農
4位	沼津商
5位	星陵
6位	富士市立
7位	富岳館
8位	日大三島
9位	富士宮西
10位	下田
11位	韮山

令和4年度 静岡県高等学校新人体育大会バレーボール競技
兼 第41回 静岡県高等学校バレーボール選手権大会 中部地区予選大会
男 子 結 果

日付 1月14日(土):静清高校・島田樟誠高校・島田工業高校・静岡北高校
1月15日(日):静清高校・榛原高校

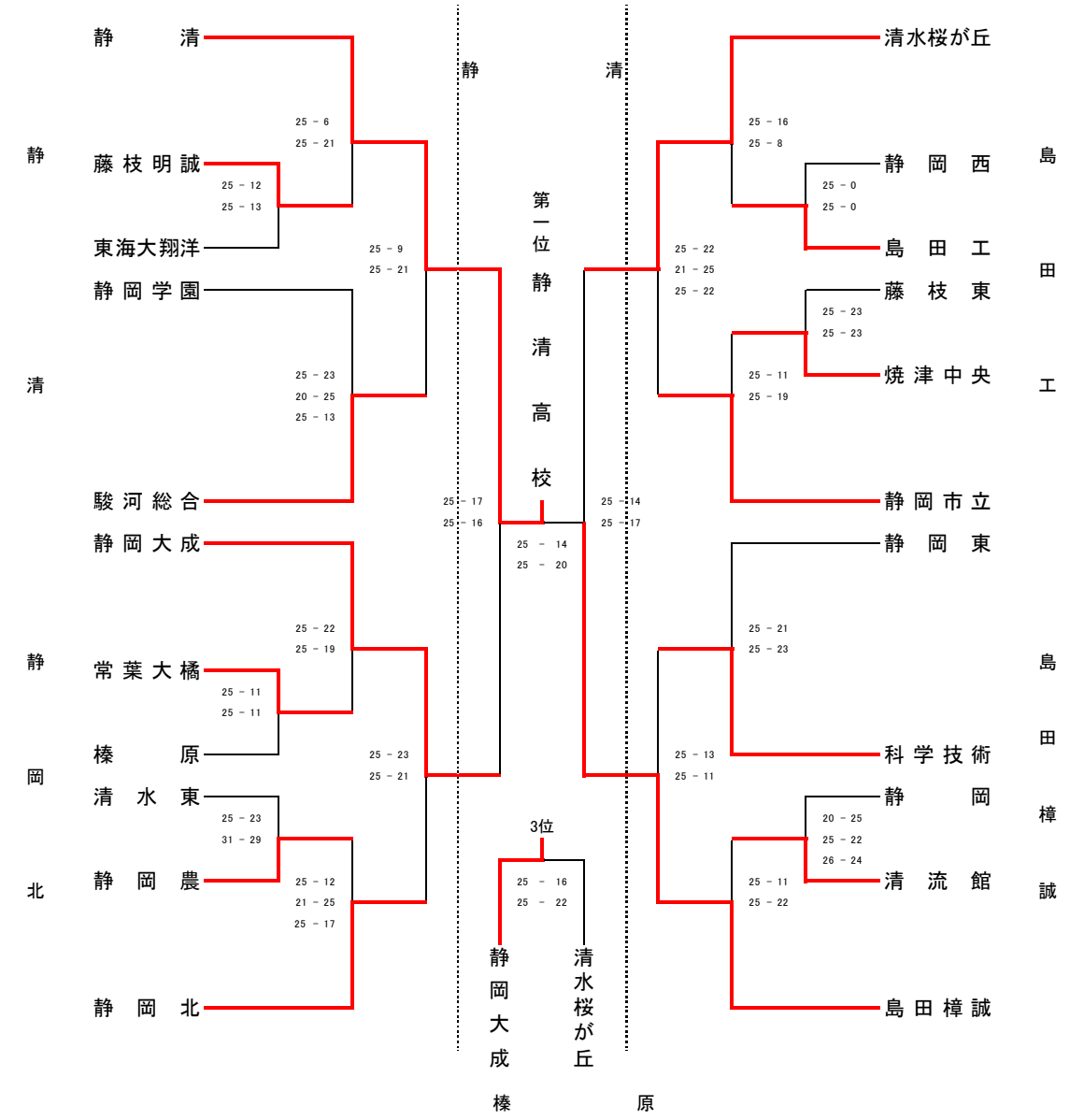

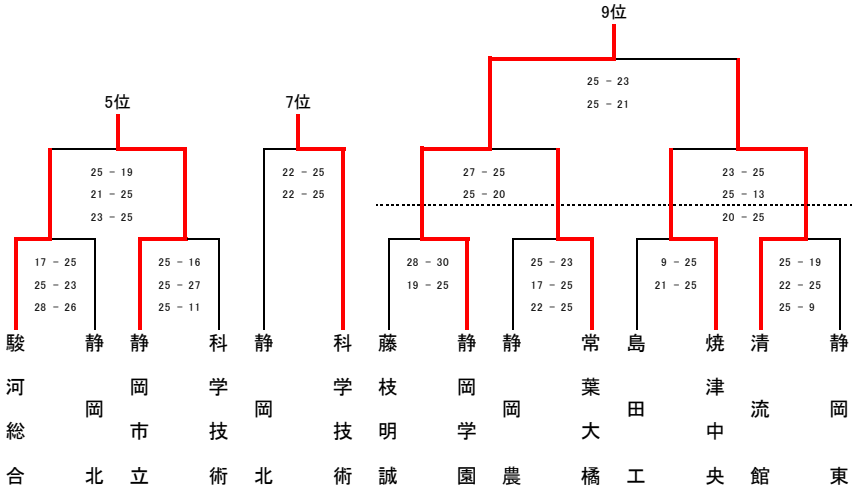

中部地区順位

第1位	静清
第2位	島田樟誠
第3位	静岡大成
第4位	清水桜が丘
第5位	静岡市立
第6位	駿河総合
第7位	科学技術
第8位	静岡北
第9位	静岡学園
第10位	清流館

令和4年度 静岡県高等学校新人体育大会 バレーボール競技
兼 第41回 静岡県高等学校バレーボール選手権大会
中部地区予選大会
女子結果

大会会場
令和５年１月14日〔土〕 清水桜が丘高校・清水東高校 静岡福祉大学・藤枝西高校
令和５年１月15日〔日〕 上位：清水桜が丘高校 下位：清水国際高校

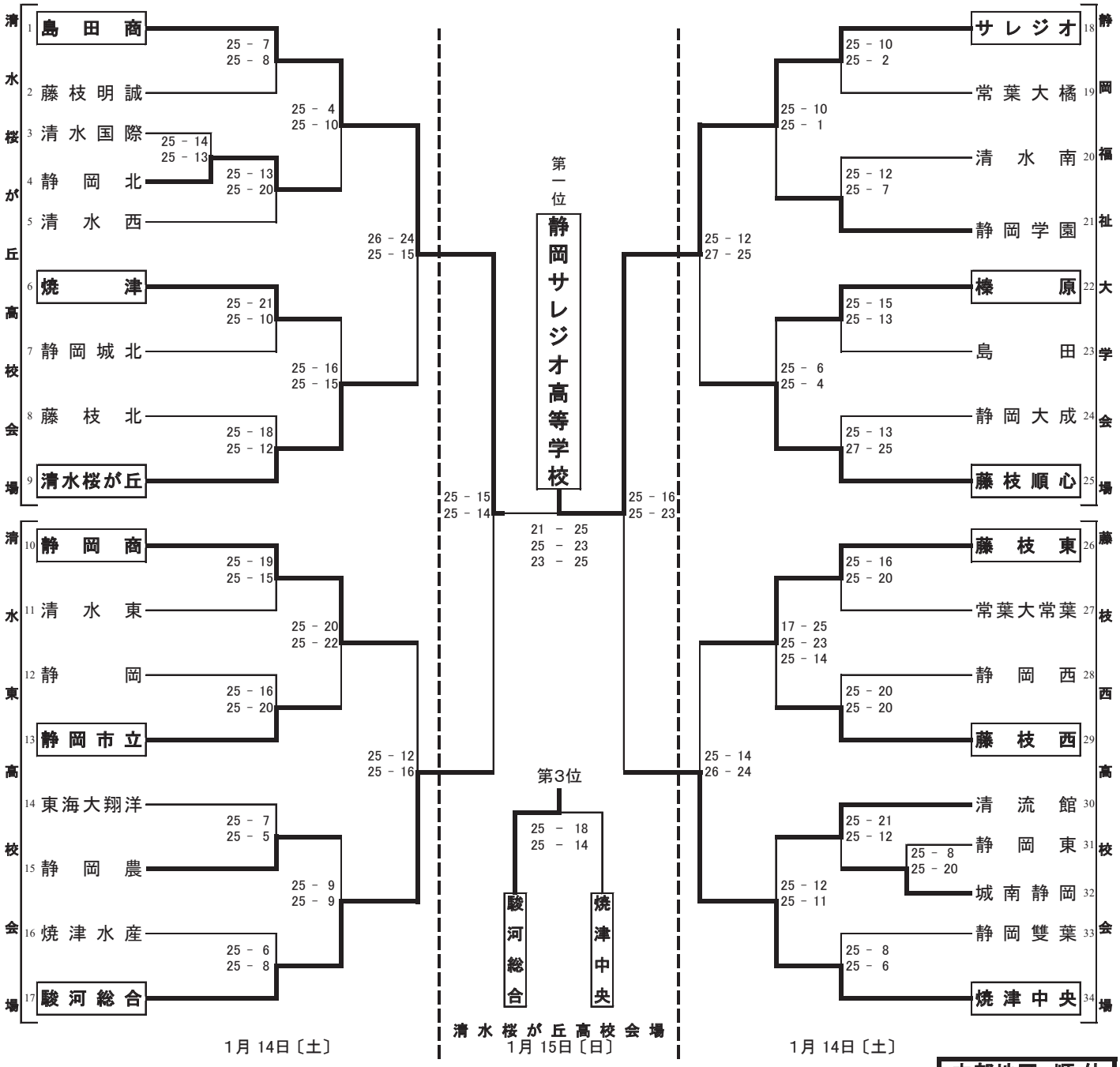

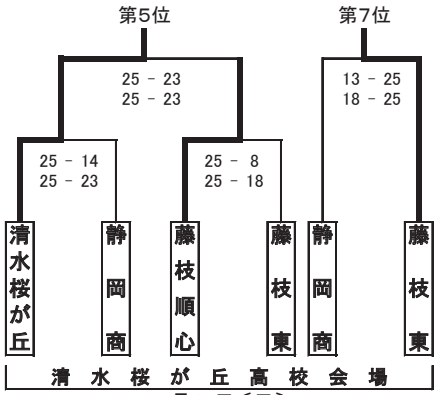

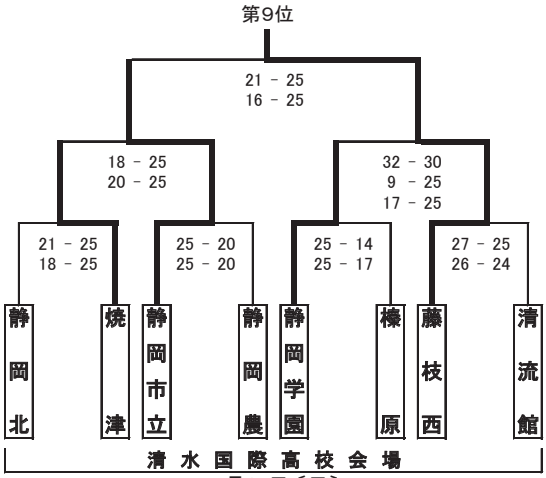

中部地区 順位	
第1位	サレジオ
第2位	島田商
第3位	駿河総合
第4位	焼津中央
第5位	清水桜が丘
第6位	藤枝順心
第7位	藤枝東
第8位	静岡商
第9位	藤枝西
第10位	静岡市立
第11位	静岡学園
第12位	焼津

※ 上位10チームが、県大会に出場します。

令和4年度 静岡県新人体育大会バレーボール競技西部地区大会 兼 第41回静岡県高等学校バレーボール選手権大会西部地区大会

【男子の部】

令和5年1月14日(土),15日(日) 浜松工業高等学校・湖西高等学校・浜松市立高等学校・浜松城北工業高等学校・浜松湖北高等学校

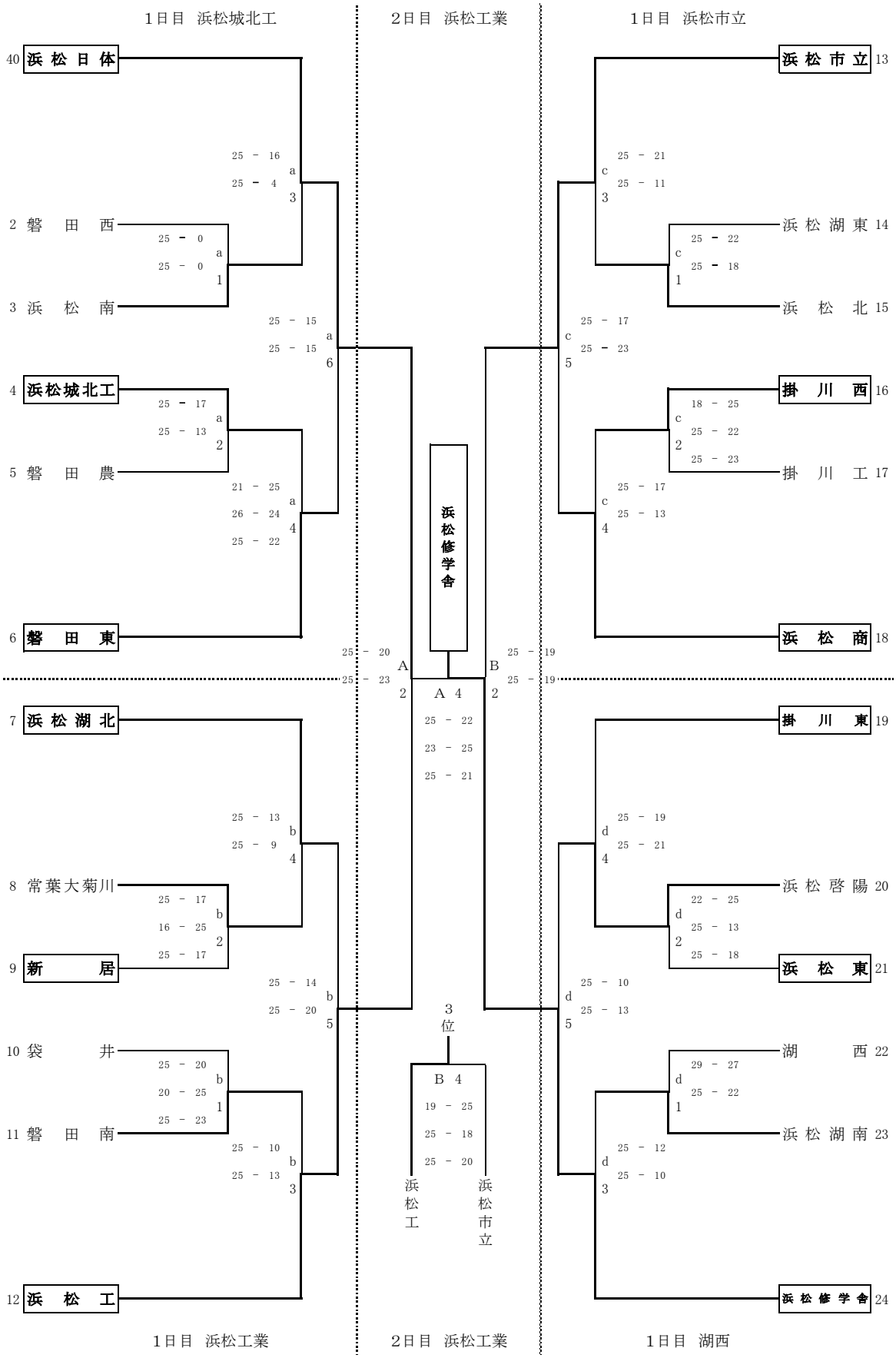

5～8位決定トーナメント戦

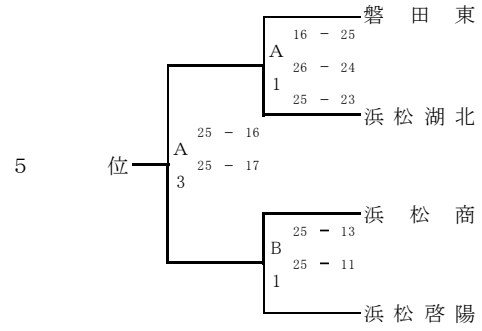

7･8位決定戦

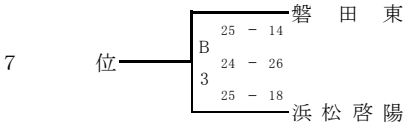

11･12位決定戦

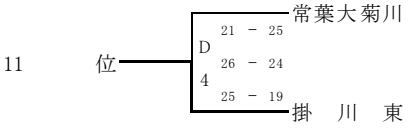

9,10位決定トーナメント戦(敗者復活戦)

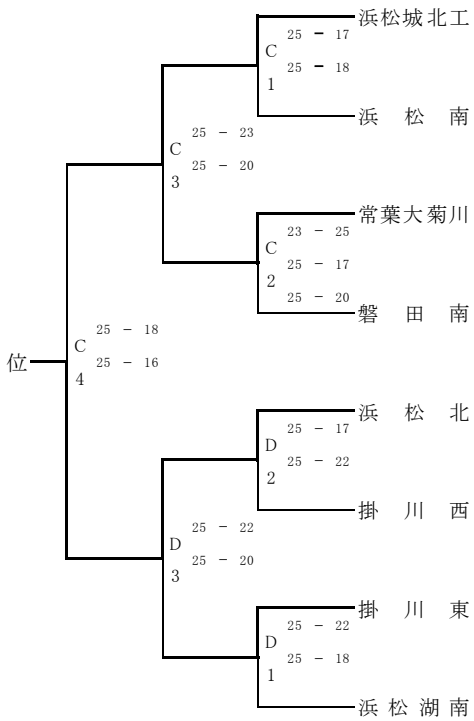

1位	浜松修学舎
2位	浜松日体
3位	浜松工
4位	浜松市立
5位	浜松商
6位	浜松湖北

7位	磐田東
8位	浜松啓陽
9位	浜松北
10位	浜松城北工業
11位	掛川東
12位	常葉大菊川

日 時 ： 令和5年1月14日(土), 15(日)

会 場 ： 1日目… 浜松城北工(a コート)
湖西(bコート)
浜松市立(cコート)

日 程 ： 開 館 8:30 代表者会議 8:20
開会式 9:30 試合開始 9:40

会場	0	0
総務	0	0
競技	0	0
審判	0	0
会場	0	0

※今大会は第1日目に3回戦まで行い、第2日目に1～8位の決定戦を浜松工業会場で、9～12位決定戦を浜松湖北会場で行
※チーム名板を必ず持参してください。またゴミの始末は各チームで責任を持って行って下さい。
#REF!
※敷地内は、会場によっては駐車券がないと駐車できません。
※右記のホームページで結果を確認することが出来ます。 shizuoka09hsv.web.fc2.com/west/westframe.html

令和4年度　静岡県高等学校新人体育大会バレーボール競技西部地区予選大会
兼　第41回静岡県高等学校バレーボール選手権大会西部地区予選大会

開催日　令和5年 1月14・15日

会　場　森町総合体育館・引佐総合体育
掛川東高校・浜松大平台高校

（女子の部）

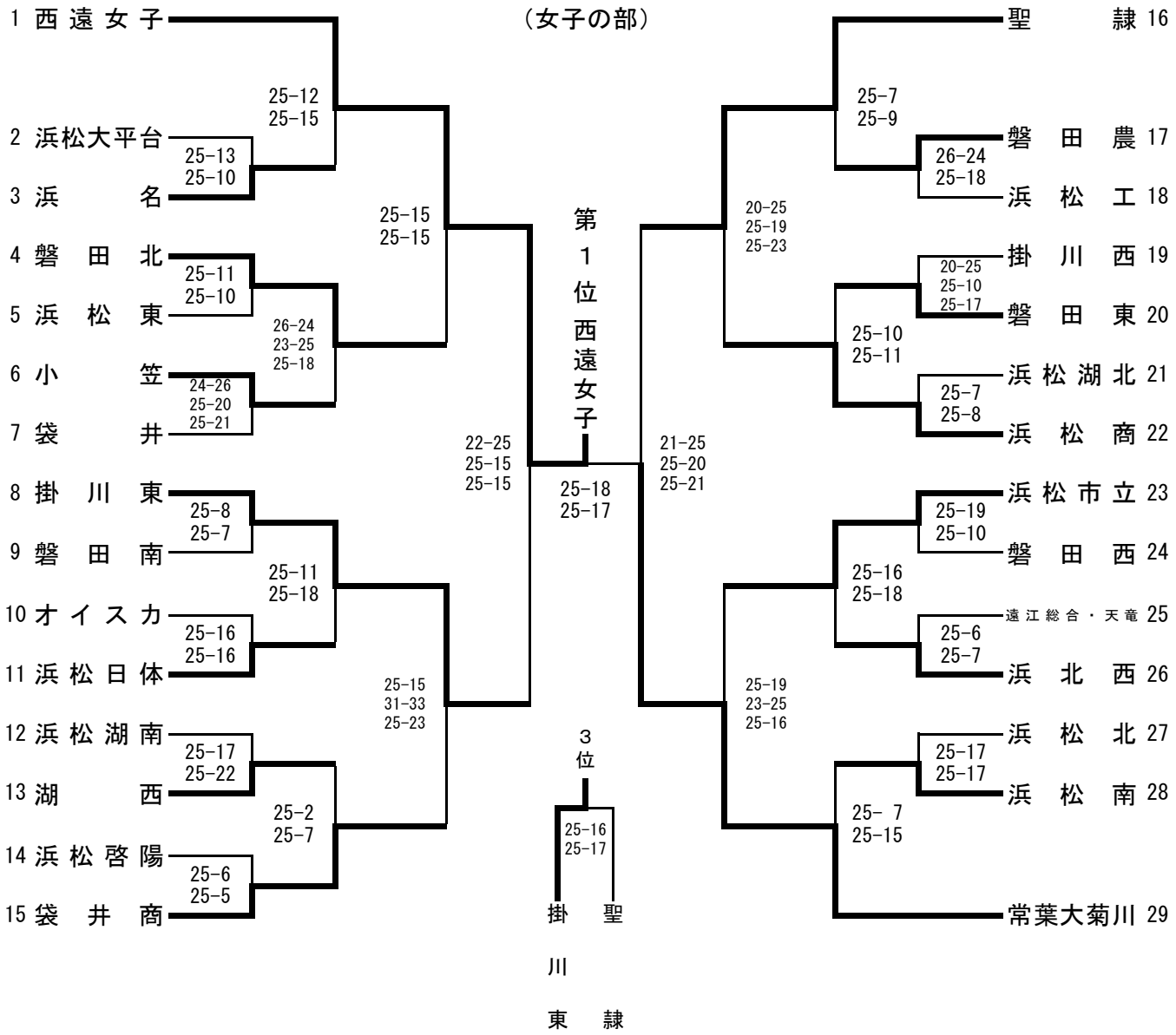

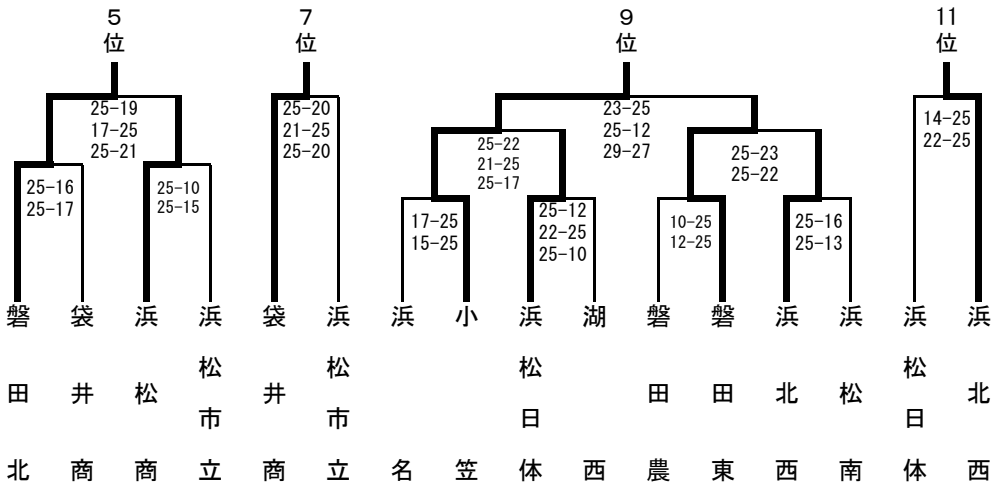

順位

1位	西遠女子
2位	常葉大菊川
3位	掛川東
4位	聖隷
5位	磐田北
6位	浜松商
7位	袋井商
8位	浜松市立
9位	小笠
10位	磐田東
11.位	浜北西
12位	浜松日体

令和4年度　静岡県高等学校新人体育大会バレーボール競技
兼　第41回 静岡県高等学校バレーボール選手権大会

令和5年1月28日(土)・29日(日)・2月5日(日)

〔 男　子 〕

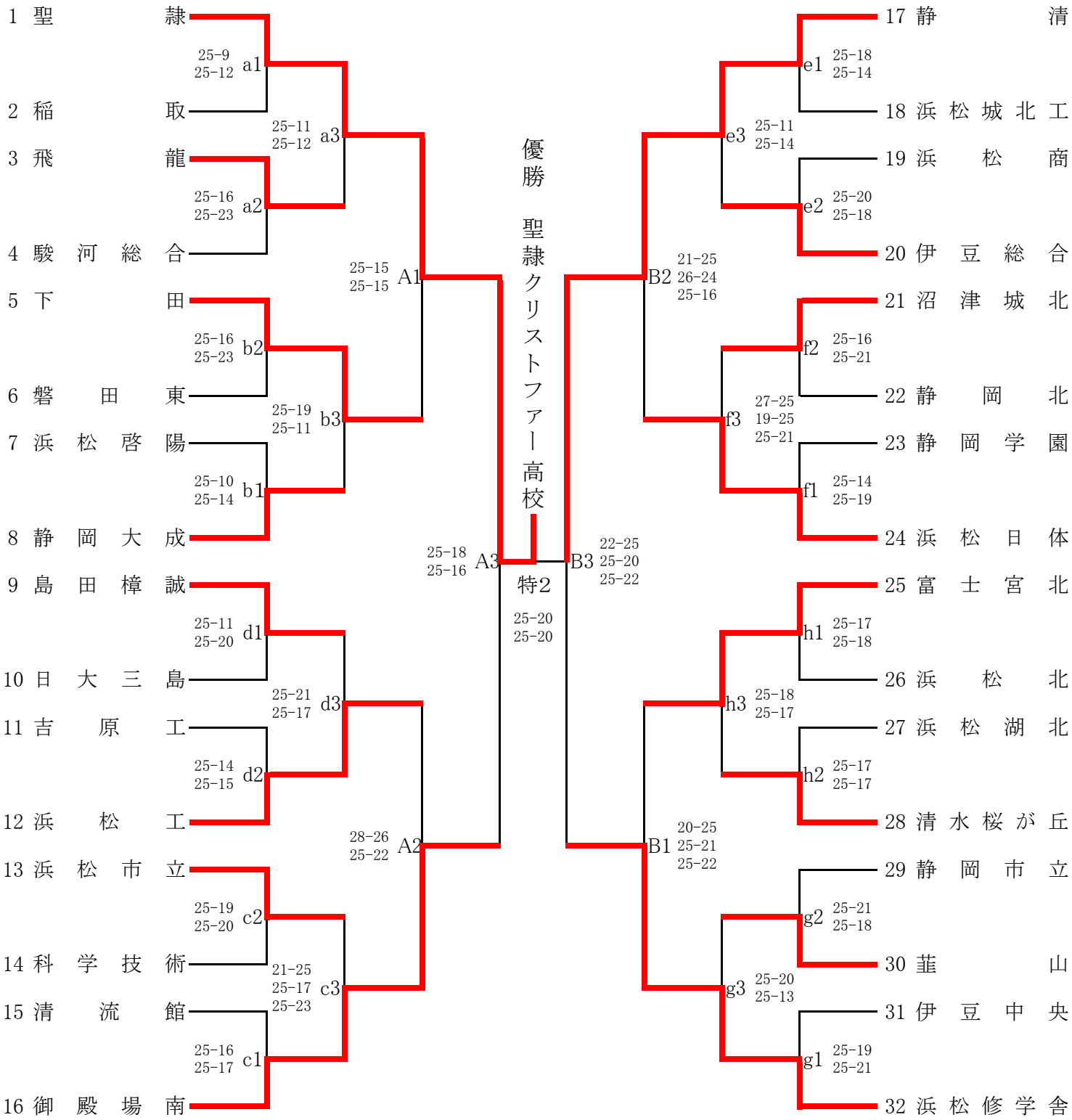

会　場　　1日目　沼津城北高校(1～4、21～24)・韮山高校(25～32)
　　伊豆総合高校(5～8、17～20)、富士宮西高校(9～16)
　　2日目　沼津城北高校
　　3日目　清水桜が丘高校

令和4年度　静岡県高等学校新人体育大会バレーボール競技
兼　第41回 静岡県高等学校バレーボール選手権大会

令和5年1月28日(土)・29日(日)・2月5日(日)

〔 女　子 〕

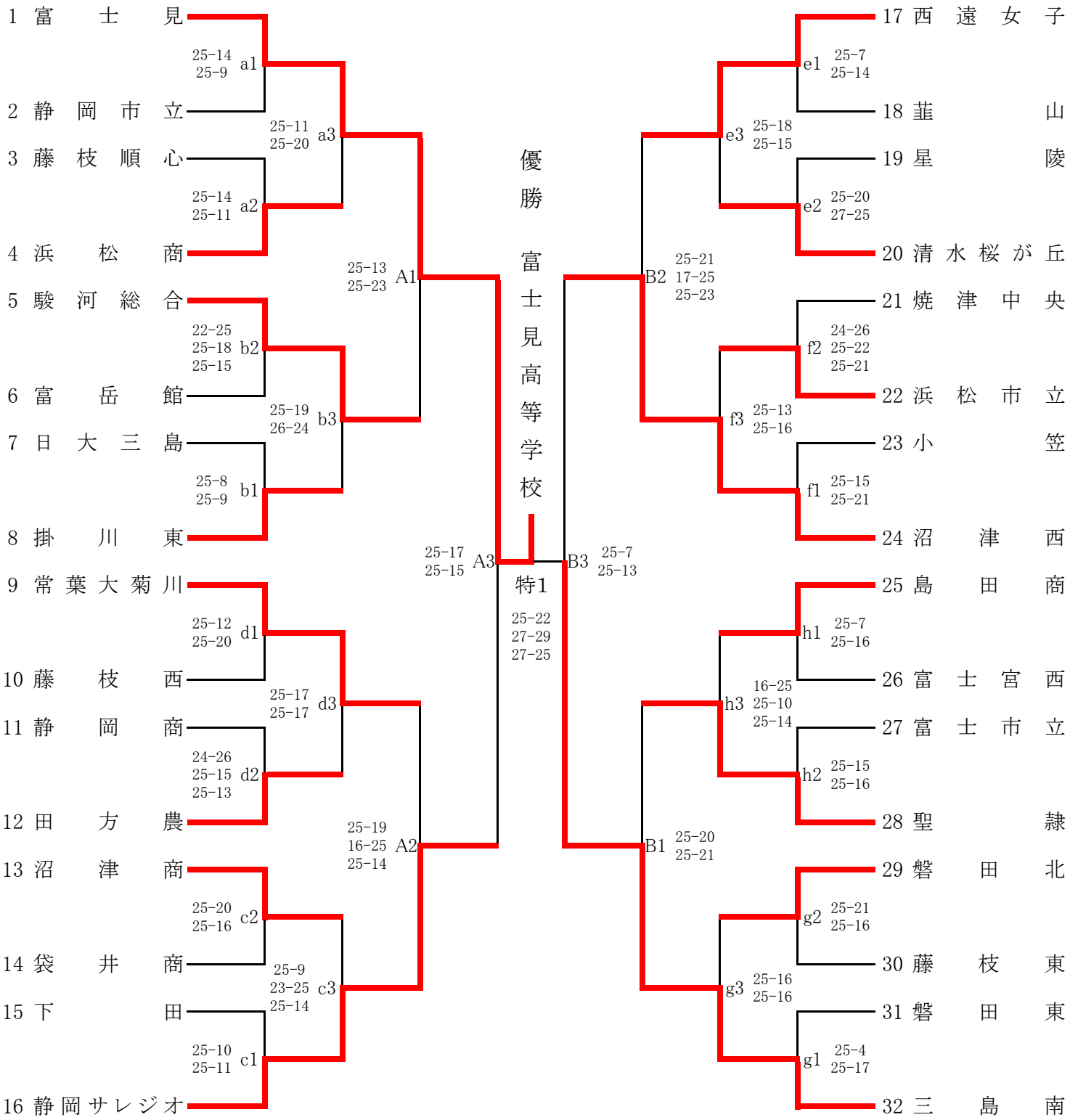

会　場　　1日目　日大三島高校(1～8)、三島南高校(13～16、25～28)
沼津西高校(17～24)、富士川体育館(9～12、29～32)
2日目　日大三島高校
3日目　清水桜が丘高校

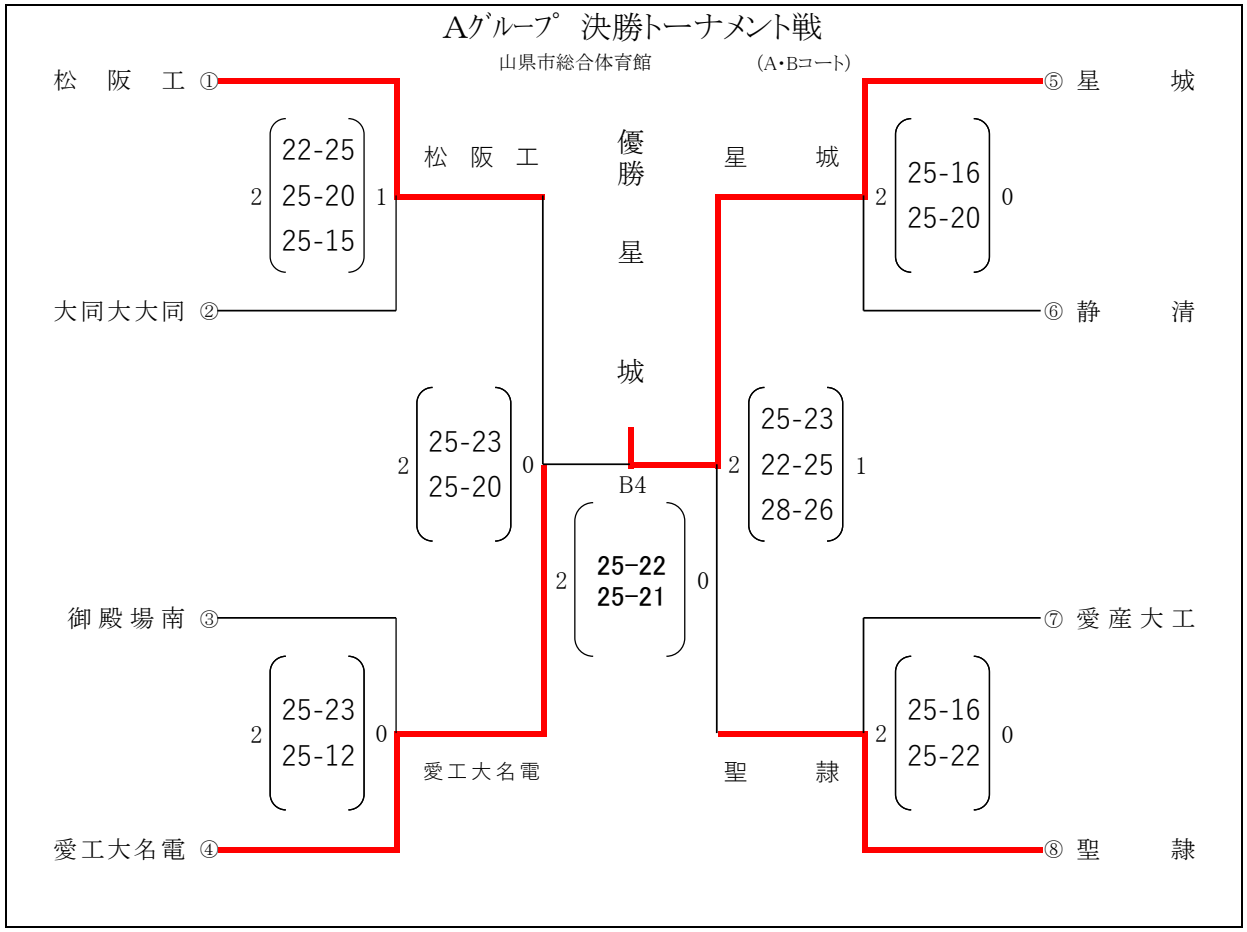
Aｸﾞﾙｰﾌﾟ 決勝ﾄｰﾅﾒﾝﾄ戦
山県市総合体育館
(A･Bｺｰﾄ)
松 阪 工 ①
大同大大同 ②
御殿場南 ③
愛工大名電 ④
⑤ 星 城
⑥ 静 清
⑦ 愛産大工
⑧ 聖 隷
2 22-25 25-20 25-15 1
2 25-16 25-20 0
2 25-23 25-12 0
2 25-23 25-20 0
2 25-23 22-25 28-26 1
2 25-16 25-22 0
2 25-22 25-21 0
松 阪 工
愛工大名電
星 城
聖 隷
B4
優勝
星
城

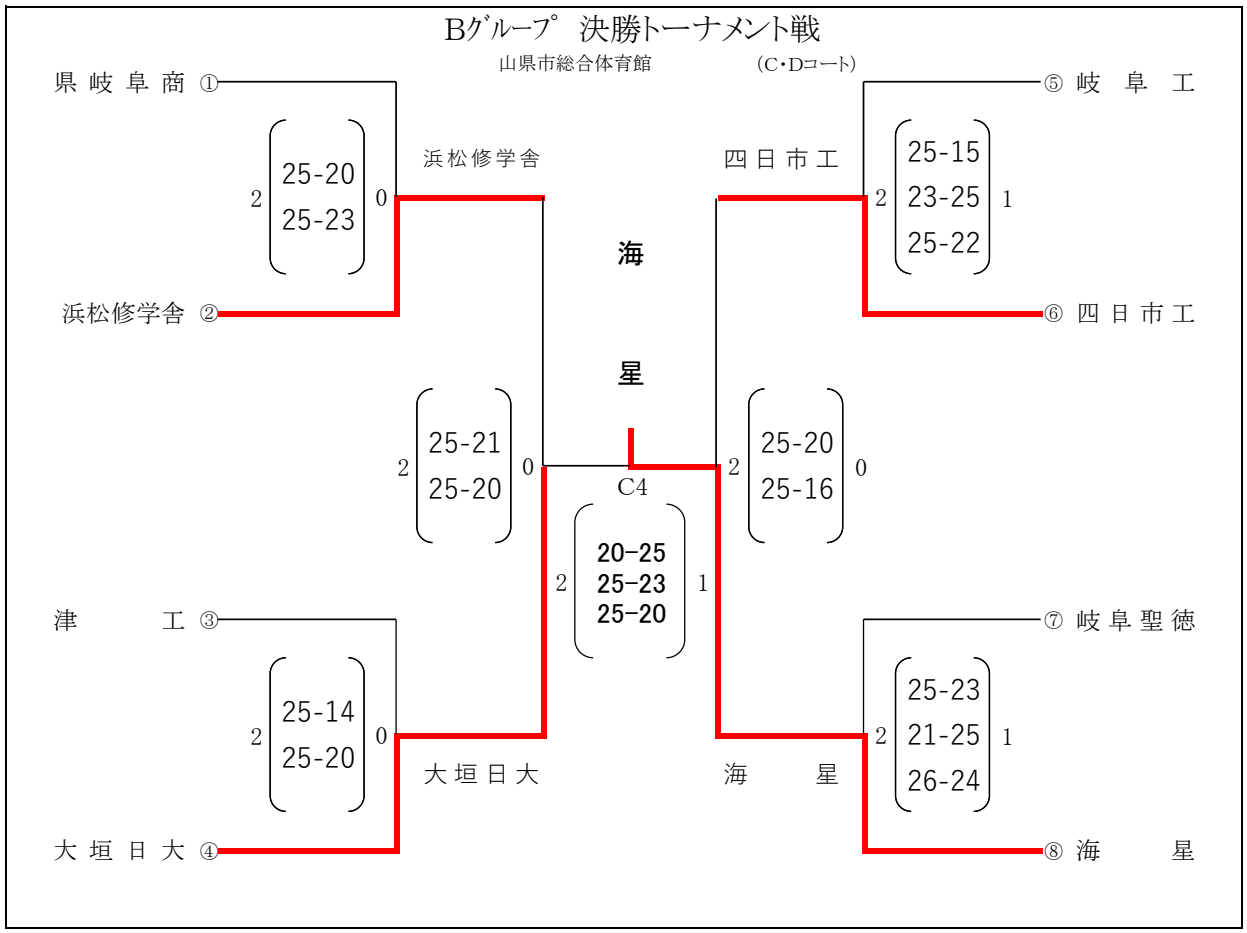
Bｸﾞﾙｰﾌﾟ 決勝ﾄｰﾅﾒﾝﾄ戦
山県市総合体育館
(C･Dｺｰﾄ)
県岐阜商 ①
浜松修学舎 ②
津 工 ③
大垣日大 ④
⑤ 岐 阜 工
⑥ 四日市工
⑦ 岐阜聖徳
⑧ 海 星
2 25-20 25-23 0
2 25-14 25-20 0
2 25-15 23-25 25-22 1
2 25-23 21-25 26-24 1
2 25-21 25-20 0
2 25-20 25-16 0
2 20-25 25-23 25-20 1
浜松修学舎
大垣日大
四日市工
海 星
C4
海
星

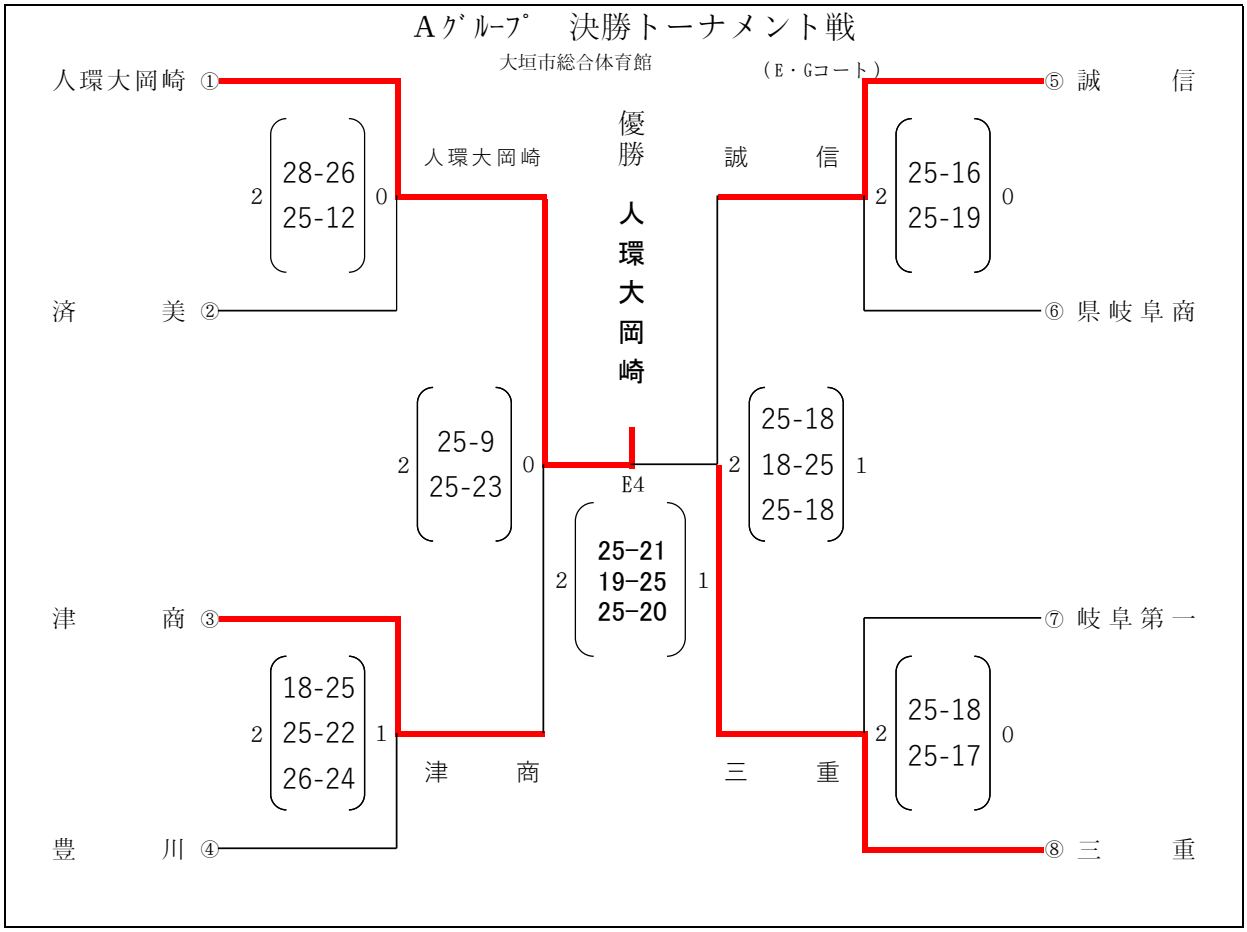
Aｸﾞﾙｰﾌﾟ　決勝トーナメント戦
大垣市総合体育館
（E・Gコート）
人環大岡崎 ①
済　美 ②
津　商 ③
豊　川 ④
⑤ 誠　信
⑥ 県岐阜商
⑦ 岐阜第一
⑧ 三　重
2 28-26 25-12 0
2 25-9 25-23 0
2 18-25 25-22 26-24 1
2 25-16 25-19 0
2 25-18 18-25 25-18 1
2 25-21 19-25 25-20 1
2 25-18 25-17 0
人環大岡崎
津　商
誠　信
三　重
E4
優勝
人環大岡崎

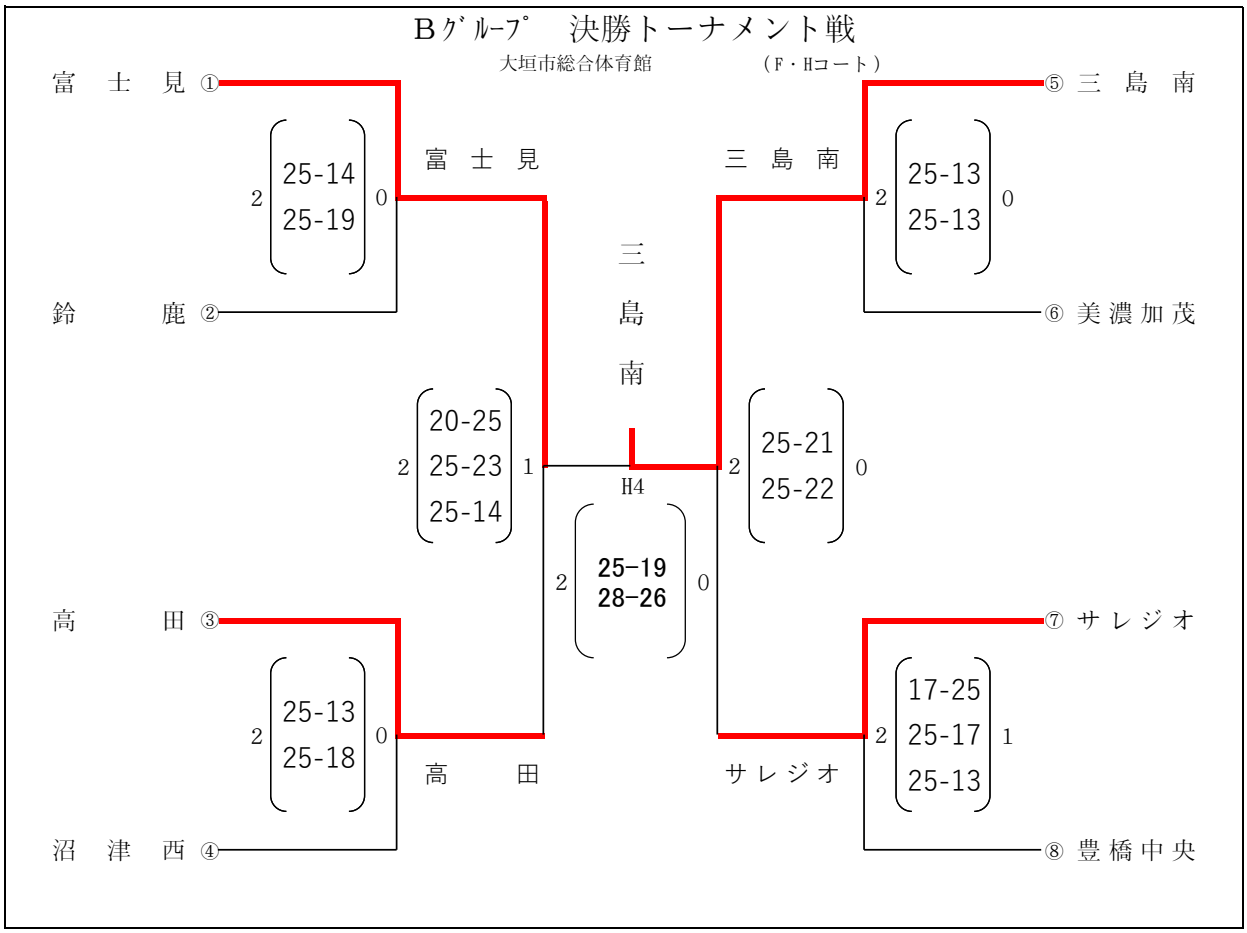
Bｸﾞﾙｰﾌﾟ　決勝トーナメント戦
大垣市総合体育館
（F・Hコート）
富　士　見 ①
鈴　鹿 ②
高　田 ③
沼　津　西 ④
⑤ 三　島　南
⑥ 美濃加茂
⑦ サレジオ
⑧ 豊橋中央
2 25-14 25-19 0
2 20-25 25-23 25-14 1
2 25-13 25-18 0
2 25-13 25-13 0
2 25-21 25-22 0
2 25-19 28-26 0
2 17-25 25-17 25-13 1
富　士　見
高　田
三　島　南
サレジオ
H4
三島南

令和4年度第71回静岡県高等学校定時制・通信制体育大会バレーボール競技

会場：静岡中央高校 体育館

令和4年6月11日(土)

【女子】

女子リーグ	静岡中央	浜松大平台	浜名	順位
静岡中央		12-25 13-25	25-3 25-15	2
浜松大平台	25-12 25-13		25-5 25-7	1
浜名	3-25 15-25	5-25 7-25		3

【男子】

男子リーグ	浜松工業	浜名	静岡中央	順位
浜松工業		25-18 25-11	12-25 5-25	2
浜名	18-25 11-25		'7-25 10-25	3
静岡中央	25-12 25-5	25-7 25-10		1

結果まとめ

女子

第1位	浜松大平台	高校	全国大会出場
第2位	静岡中央	高校	東海大会出場
第3位	浜名	高校	

男子

第1位	静岡中央	高校	全国大会出場
第2位	浜松工業	高校	東海大会出場
第3位	浜名	高校	

第 49 回 全 国 高 校 定 通 制 バレーボール 大 会

男子グループ戦

科技高刈谷（愛知）はシードのため予選グループ戦はありません。

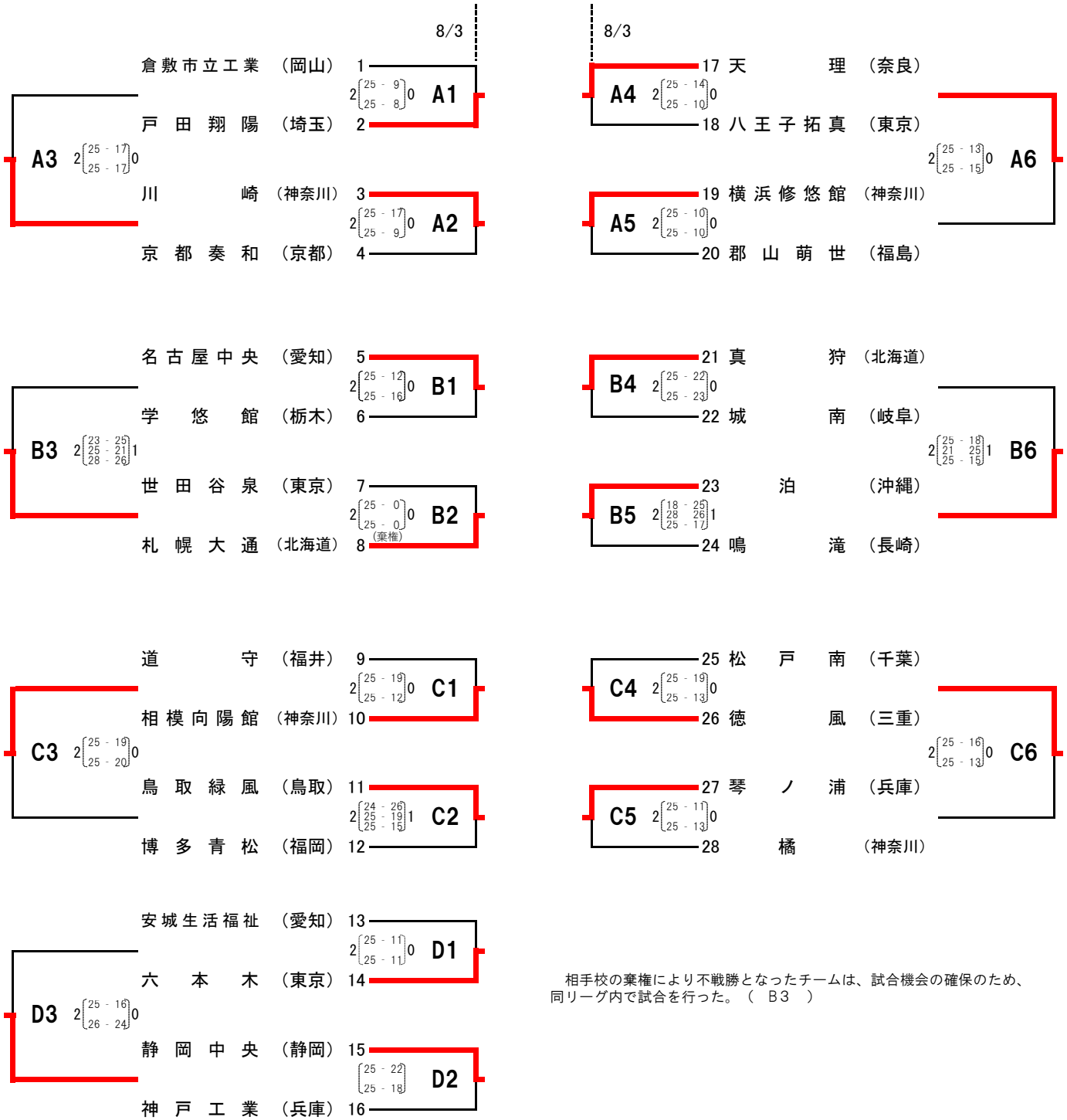

相手校の棄権により不戦勝となったチームは、試合機会の確保のため、同リーグ内で試合を行った。（ B3 ）

第１試合開始　９：３０　　**第４試合開始　１４：００**

A B C D コート　ひらつか　サン・ライフアリーナ

第 1 試合の補助役員は、第 2 試合の両チームより各３名。 第 2 試合以降は、勝利チーム 6 名で行う。

第 4 試合の補助役員は、第 5 試合の両チームより各３名。 第 5 試合以降は、勝利チーム 6 名で行う。

第49回 全国高校定通制バレーボール大会

男子決勝トーナメント

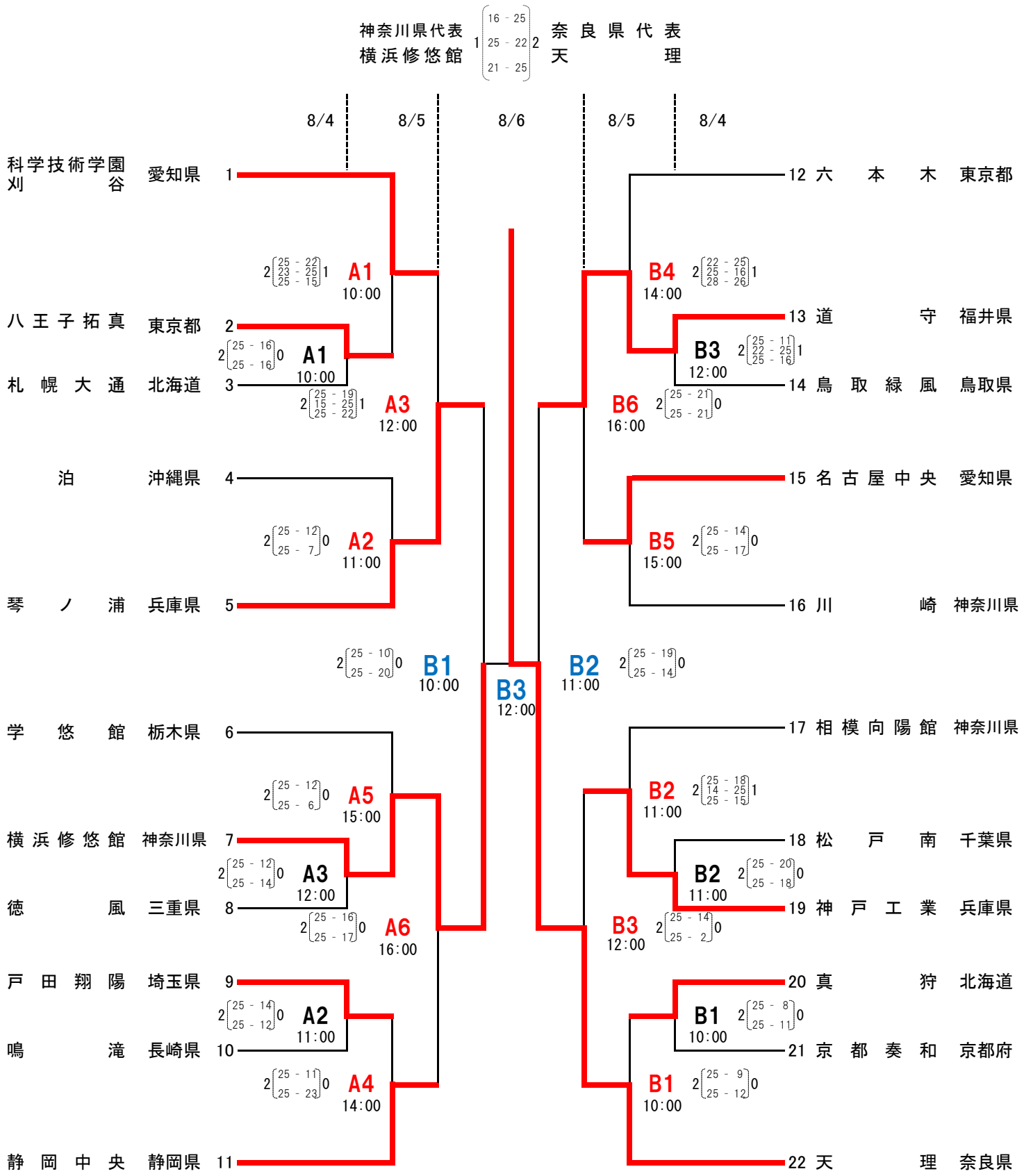

第49回全国高校定通制バレーボール大会

女子グループ戦

城南（岐阜）・科学技術学園TBC宇都宮（栃木）はシードのため予選グループ戦はありません。

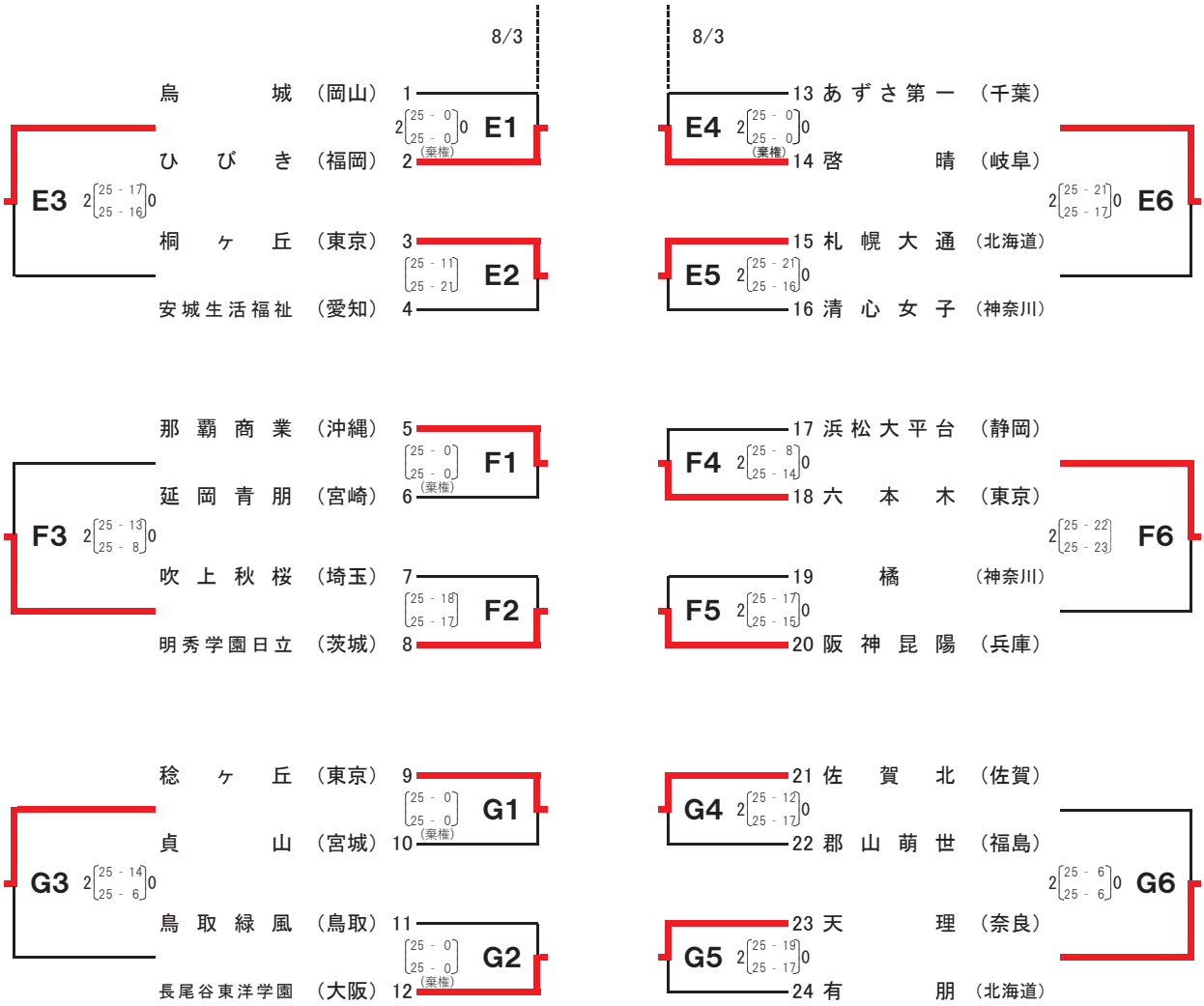

相手校の棄権により不戦勝となったチームは、試合機会の確保のため、同リーグ内で試合を行った。
（ E3、 F3、 G3、 E6 ）

第１試合開始　９：３０　　**第４試合開始　１４：００**

Ｅ　Ｆ　Ｇ　コート　平塚総合体育館

第 1 試合の補助役員は、第 2 試合の両チームより各３名。 第 2 試合以降は、勝利チーム 6 名で行う。

第 4 試合の補助役員は、第 5 試合の両チームより各３名。 第 5 試合以降は、勝利チーム 6 名で行う。

第49回 全国高校定通制バレーボール大会

女子決勝トーナメント

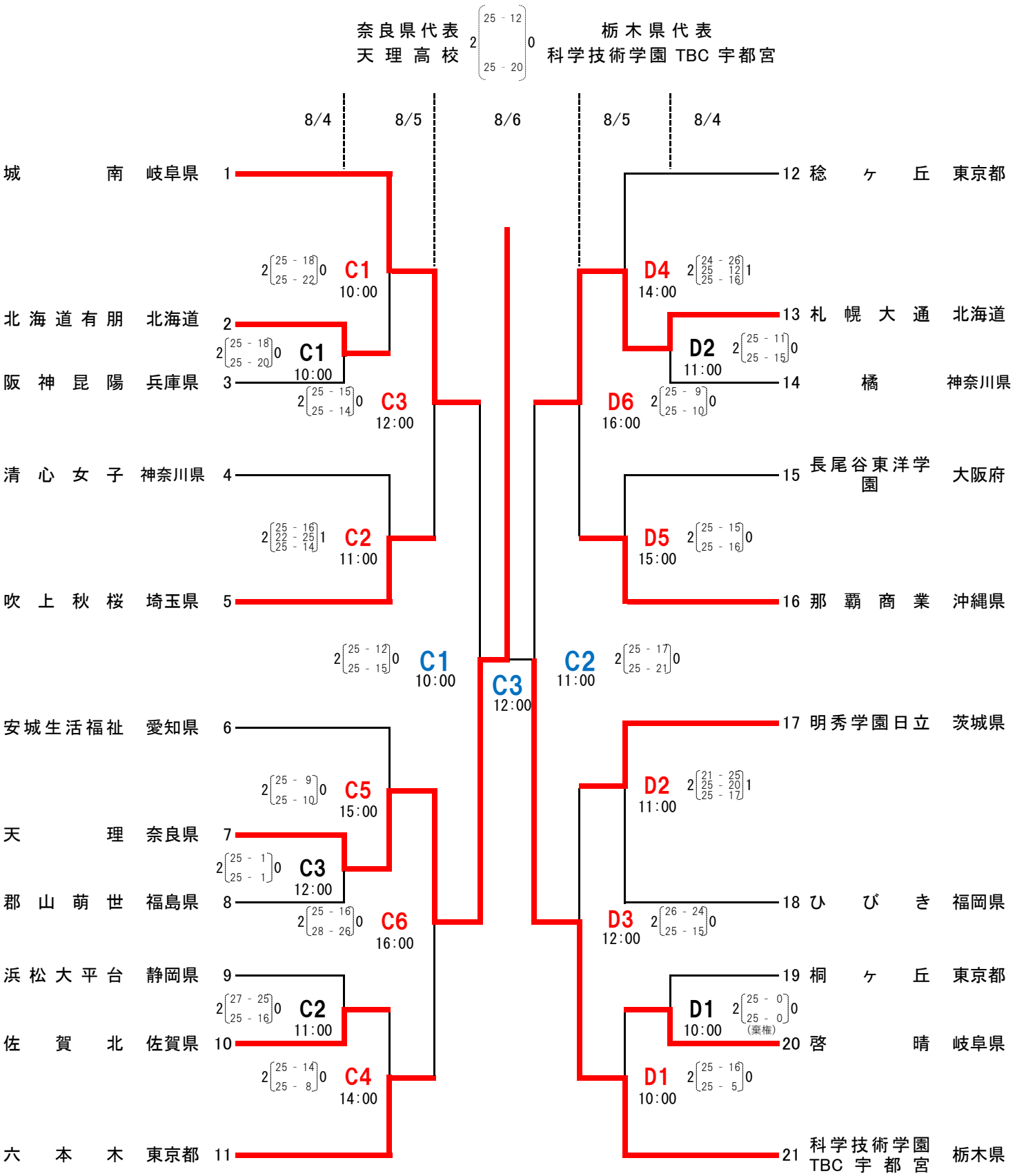

令和４年度東海高等学校定時制通信制体育大会

バレーボール競技

《大会結果》

	男子		女子	
優勝	徳風高等学校	三重県	清凌高等学校	岐阜県
準優勝	静岡県立浜松工業高等学校	静岡県	豊橋市立豊橋高等学校	愛知県
第３位	愛知県立刈谷東高等学校	愛知県	静岡県立静岡中央高等学校	静岡県

◆男子

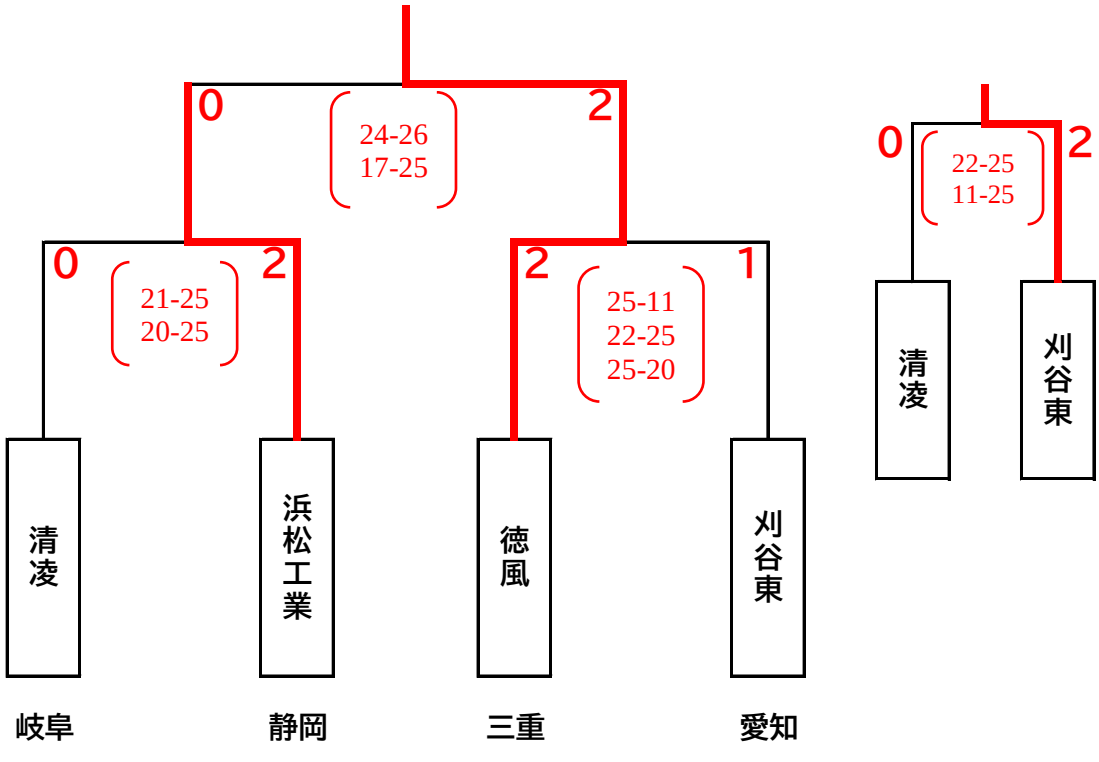

◆女子

	市立豊橋	清凌	静岡中央	結果
市立豊橋（愛知）		1 (25-20 16-25 8-25) 2	2 (25-18 22-25 25-13) 1	２位
清凌（岐阜）			2 (25-11 25-15) 0	１位
静岡中央（静岡）				３位

令和4年度静岡県高等学校定時制・通信制秋季体育大会バレーボール競技

令和4年11月5日（土）

会場：浜松大平台高校　体育館

【男子】

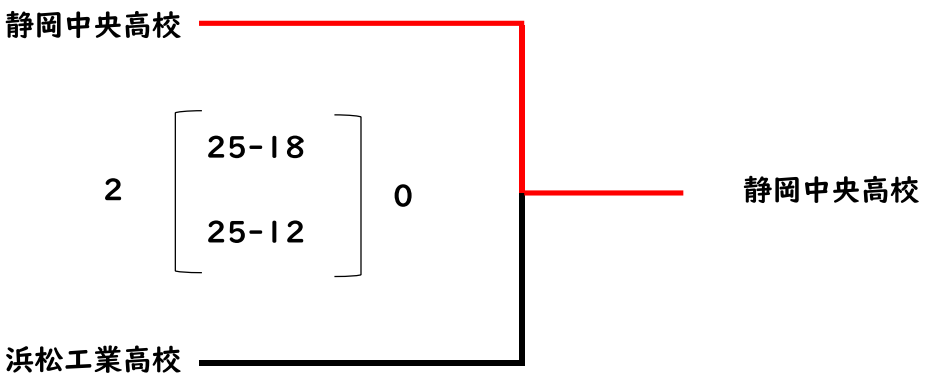

【女子】

【優勝】　　浜松大平台高校

中学校部

［掲載大会］

- 各地区中学校６人制バレーボール選手権大会
  → 静岡県中学校６人制バレーボール選手権大会

- 静岡県中学校総合体育大会バレーボール競技
  → 東海中学校総合体育大会バレーボール大会
  → 全国中学校体育大会　全日本中学校バレーボール選手権大会

- 静岡県中学校新人バレーボール大会　各地区予選会
  → 静岡県中学校新人バレーボール大会
  → 東海中学生新人バレーボール大会

- U-14静岡県中学生クラブチャンピオンシップバレーボール大会
  → U14東海ブロック中学生クラブチャンピオンシップバレーボール大会

- JOCジュニアオリンピックカップ全国都道府県対抗中学バレーボール大会

※ビーチバレー競技の大会結果は『ビーチバレー専門部』の項目に掲載

令和４年度　春季静岡県東部バレーボール選手権大会組み合わせ　（男子の部）

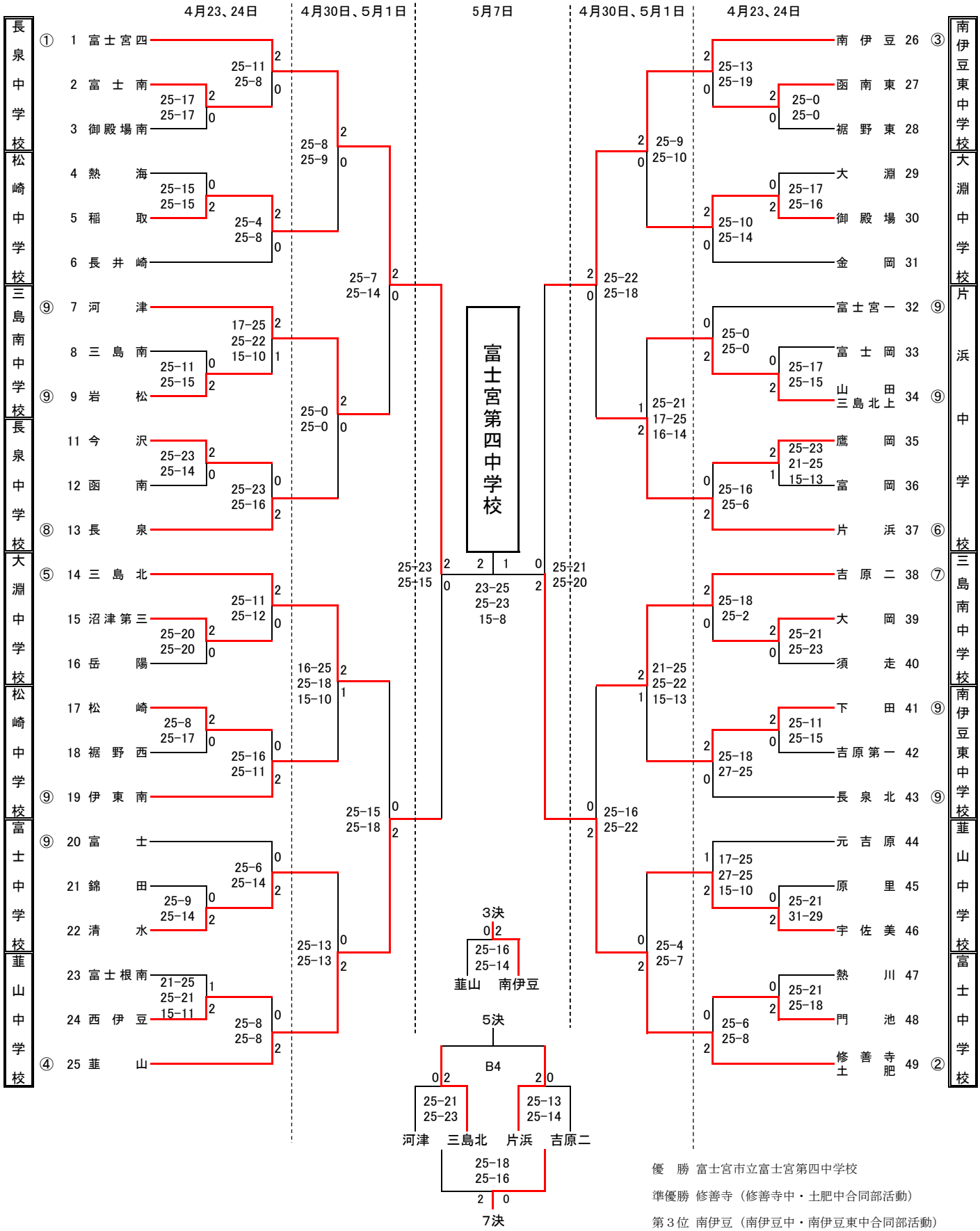

優　勝 富士宮市立富士宮第四中学校

準優勝 修善寺（修善寺中・土肥中合同部活動）

第３位 南伊豆（南伊豆中・南伊豆東中合同部活動）

第４位 伊豆の国市立韮山中学校

第５位 三島市立北中学校

第６位 沼津市立片浜中学校

第７位 富士市立吉原第二中学校

第８位 河津町立河津中学校

令和４年度　春季静岡県東部バレーボール選手権大会組み合わせ　（女子の部）

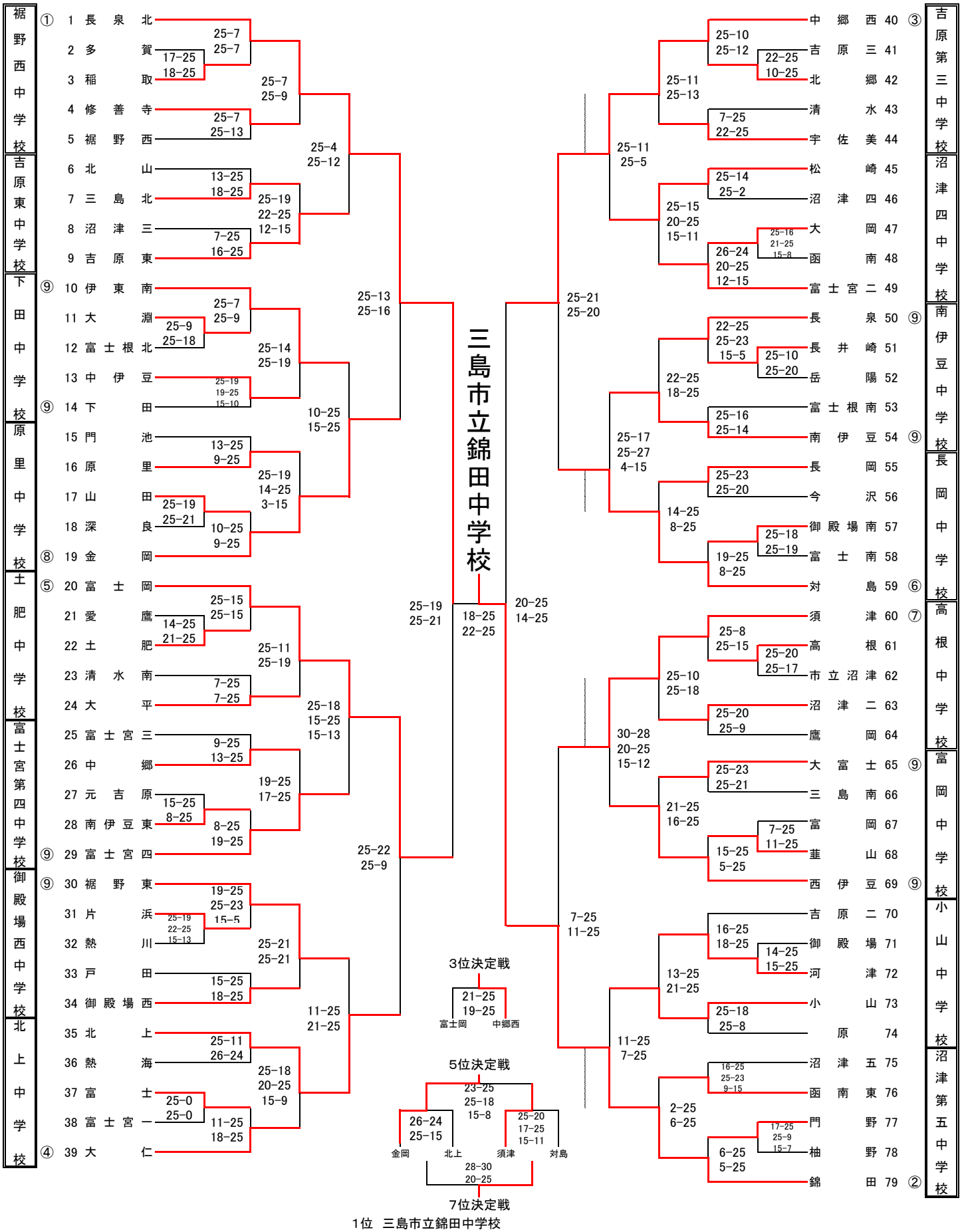

1位　三島市立錦田中学校

第46回　中部バレーボール選手権大会（中学校の部）　結果　（男子）

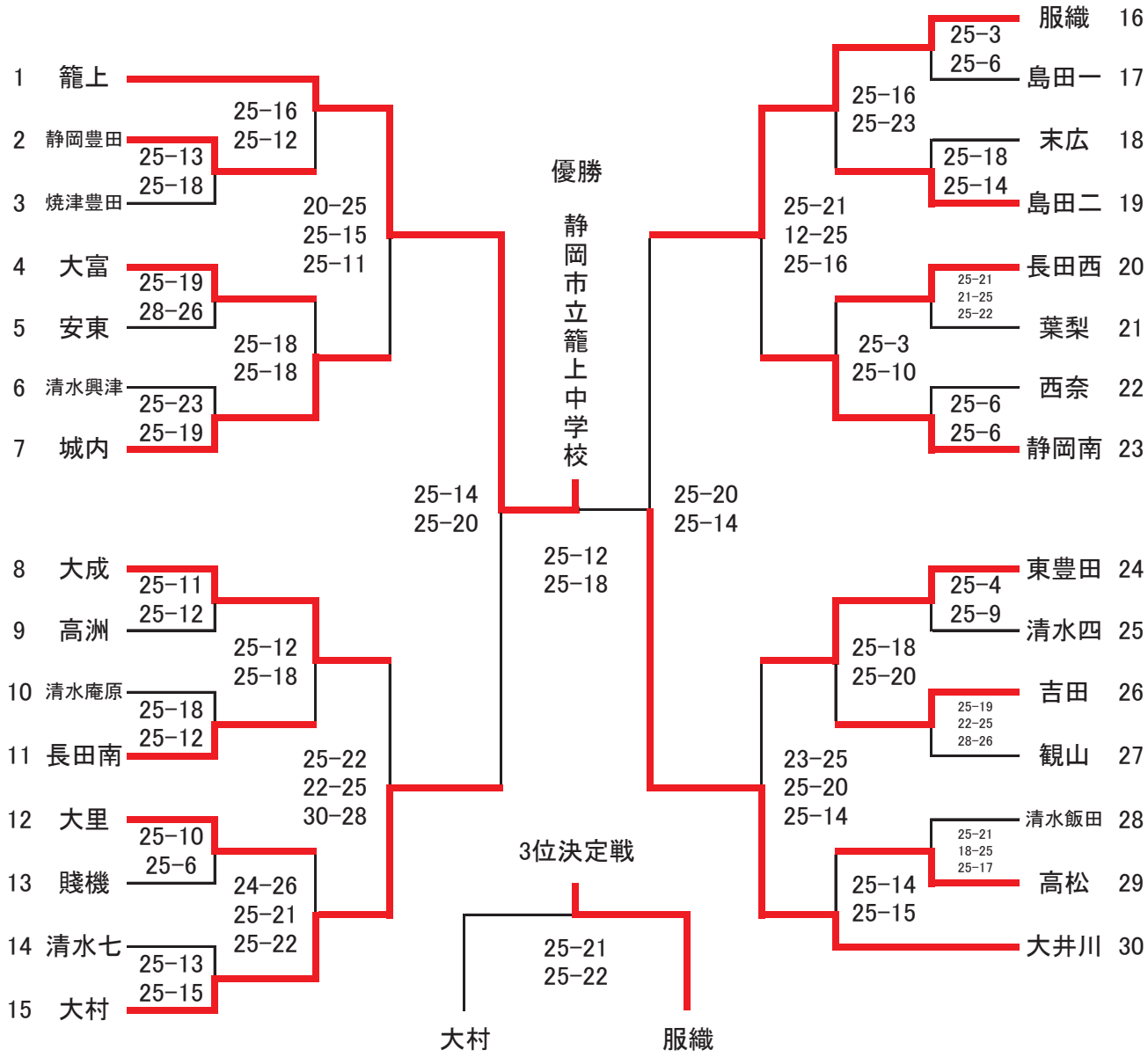

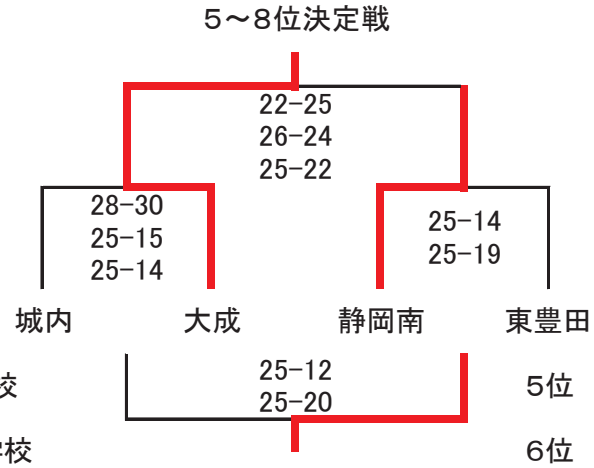

1位	静岡市立籠上中学校	5位	静岡大成中学校
2位	焼津市立大井川中学校	6位	静岡市立南中学校
3位	静岡市立服織中学校	7位	静岡市立東豊田中学校
4位	焼津市立大村中学校	8位	静岡市立城内中学校

第46回　中部バレーボール選手権大会（中学校の部）　結果（女子）

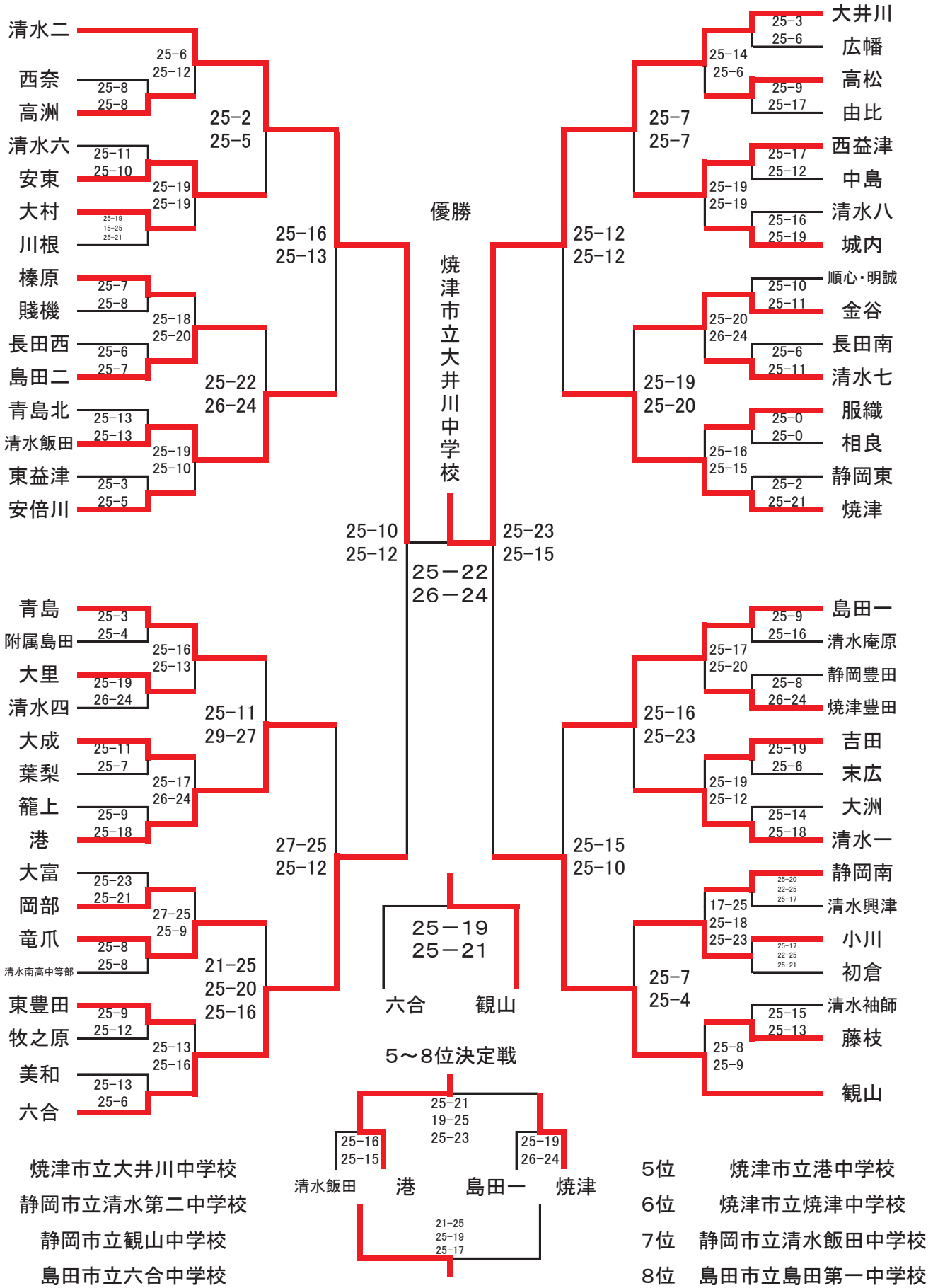

1位　焼津市立大井川中学校
2位　静岡市立清水第二中学校
3位　静岡市立観山中学校
4位　島田市立六合中学校
5位　焼津市立港中学校
6位　焼津市立焼津中学校
7位　静岡市立清水飯田中学校
8位　島田市立島田第一中学校

令和４年度西部中学校バレーボール選手権大会【男子】

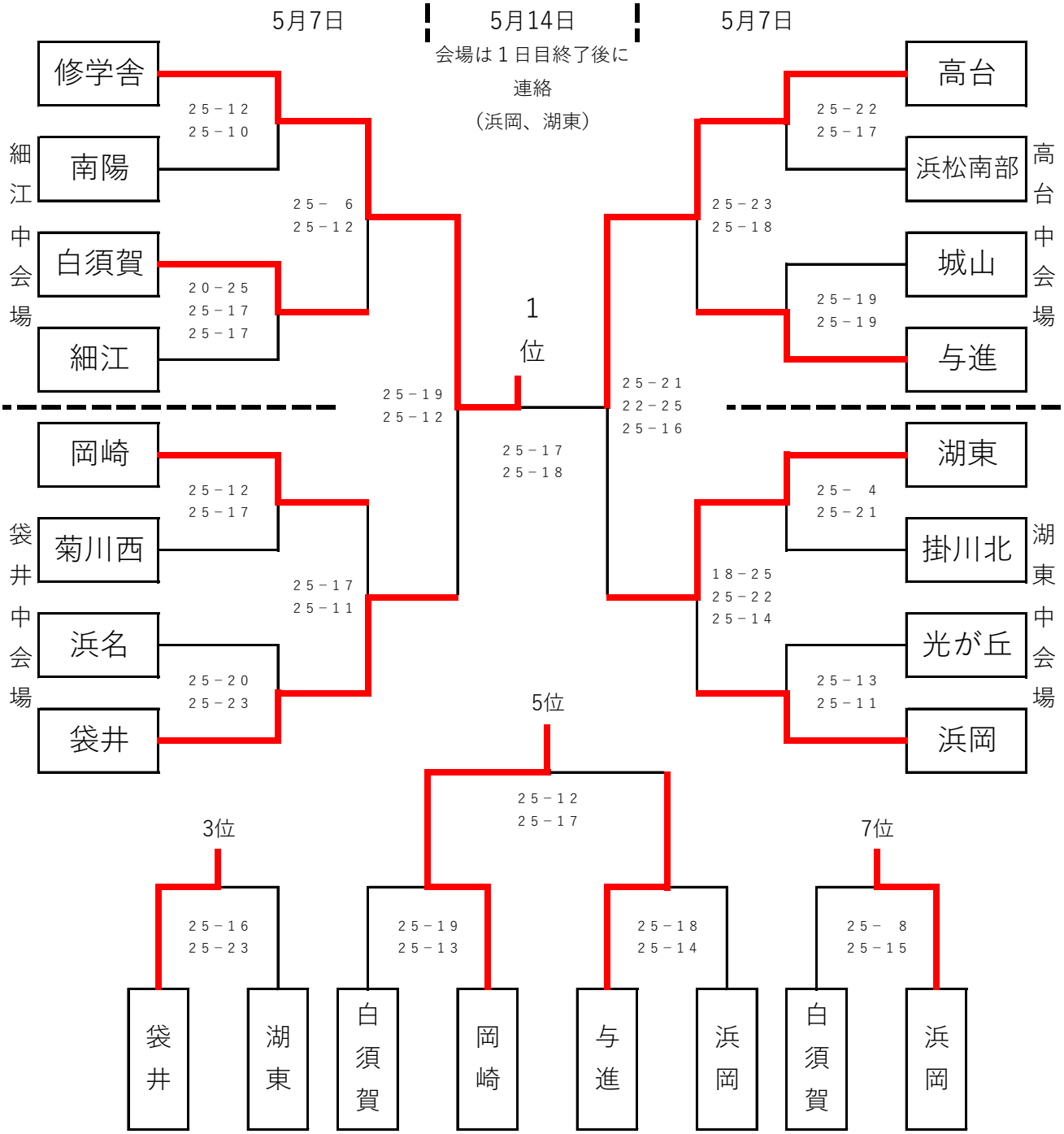

＜１日目日程＞

開場	8:00
第１試合合同練習開始	8:19
第１試合　設定時間	8:40
第２試合　設定時間	9:50
３０分間　休憩	
第３試合　設定時間	11:30

＜２日目日程＞

開場	8:00
第１試合合同練習開始	8:19
第１試合　設定時間	8:40
第２試合　設定時間	9:50
３０分間　休憩	
第３試合　設定時間	11:30
第４試合　設定時間	12:40

令和４年度西部中学校バレーボール選手権大会【女子】

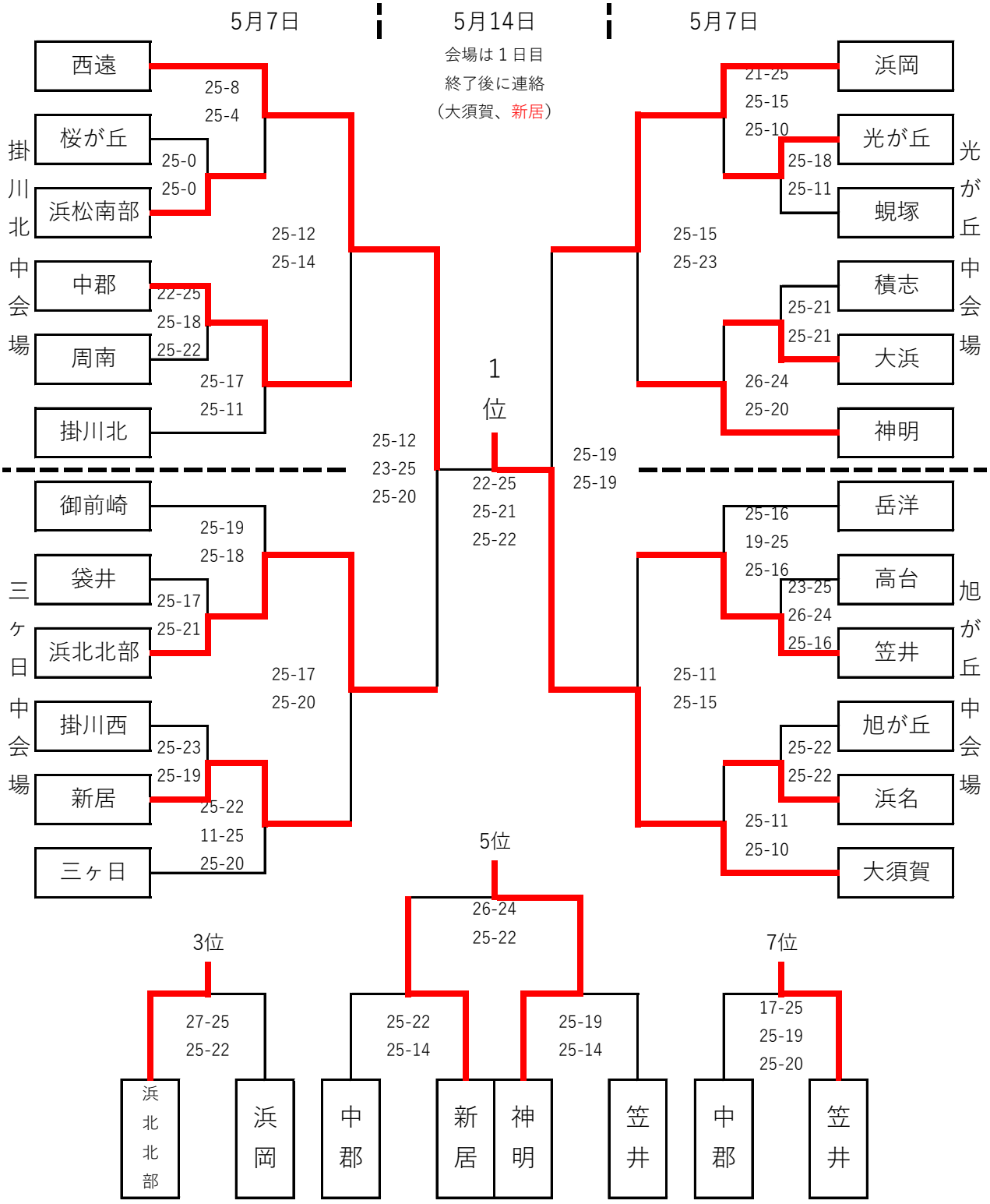

＜１日目日程＞

開場	8:00
第１試合合同練習開始	8:19
第１試合　設定時間	8:40
第２試合　設定時間	9:50
第３試合　設定時間	11:00
第４試合　設定時間	12:10
第５試合　設定時間	13:20

＜２日目日程＞

開場	8:00
第１試合合同練習開始	8:19
第１試合　設定時間	8:40
第２試合　設定時間	9:50
３０分間　休憩	
第３試合　設定時間	11:30
第４試合　設定時間	12:40

第41回静岡県中学校6人制バレーボール選手権大会　　令和4年5月28日・29日

＜男子の部＞

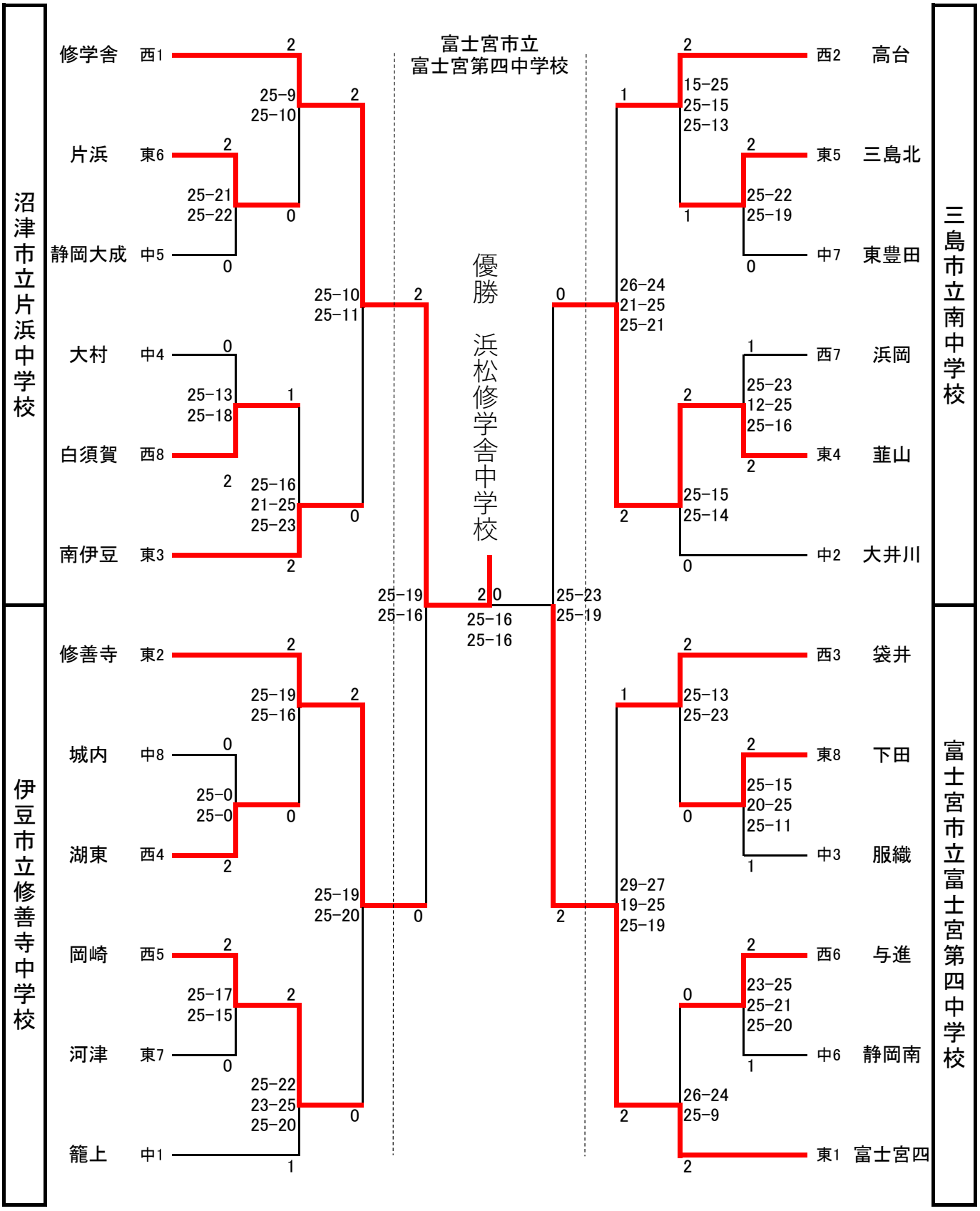

※東部選手権7位の吉原第二は学校行事のため県大会出場を辞退。下位の順位を繰り上げ、抽選の結果下田が県大会に出場。

優勝：浜松修学舎　　準優勝：富士宮第四　　第3位：修善寺、韮山

第41回静岡県中学校６人制バレーボール選手権大会　　令和4年5月28日・29日

＜女子の部＞

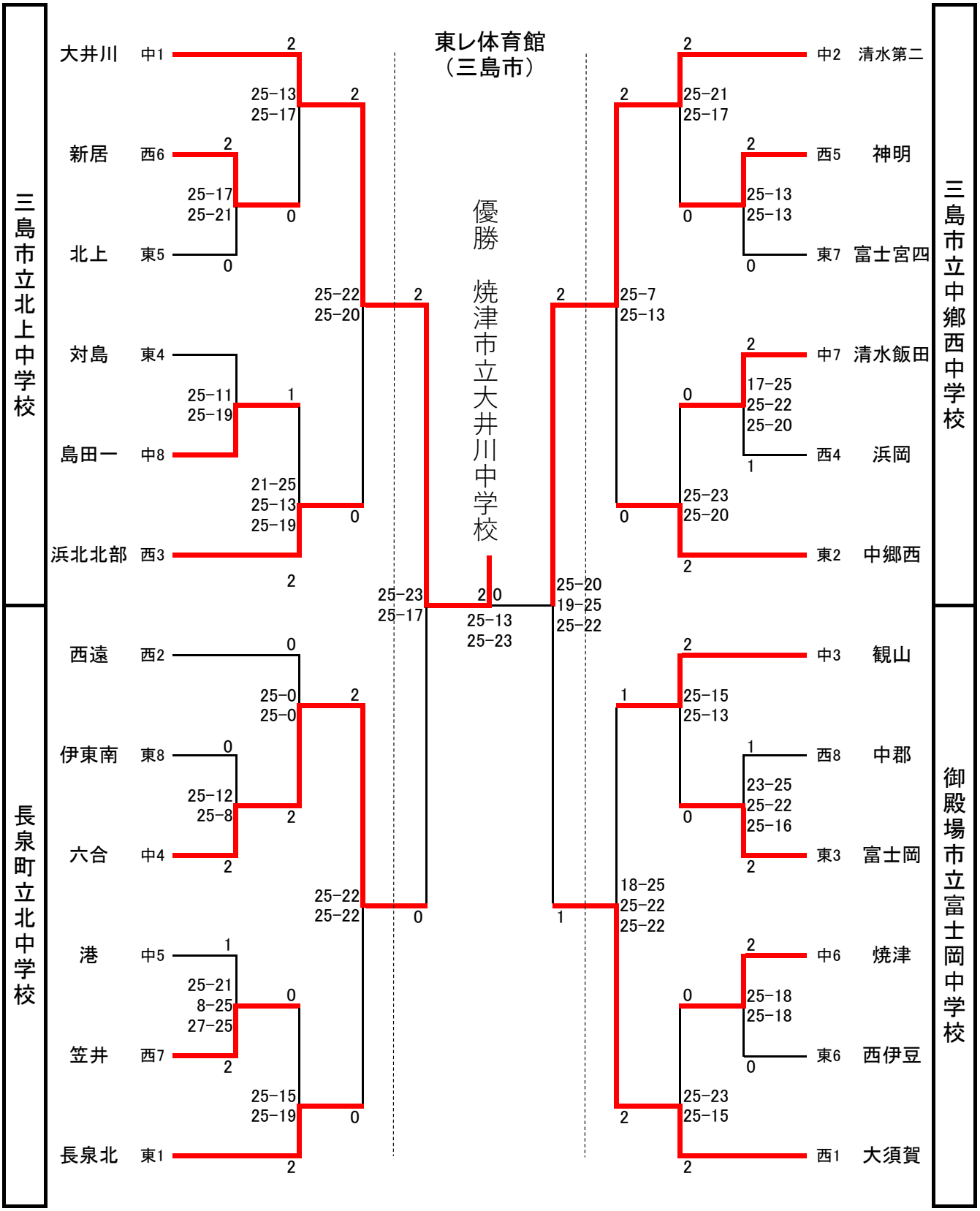

※東部選手権1位の錦田、5位の金岡、6位の須津は学校行事のため県大会出場を辞退。下位の順位を繰り上げ、抽選の結果西伊豆、富士宮四、伊東南が県大会に出場。

優勝：大井川　　準優勝：清水第二　　第3位：大須賀、六合

令和4年度 第75回静岡県中学校総合体育大会バレーボールの部

<男子結果>

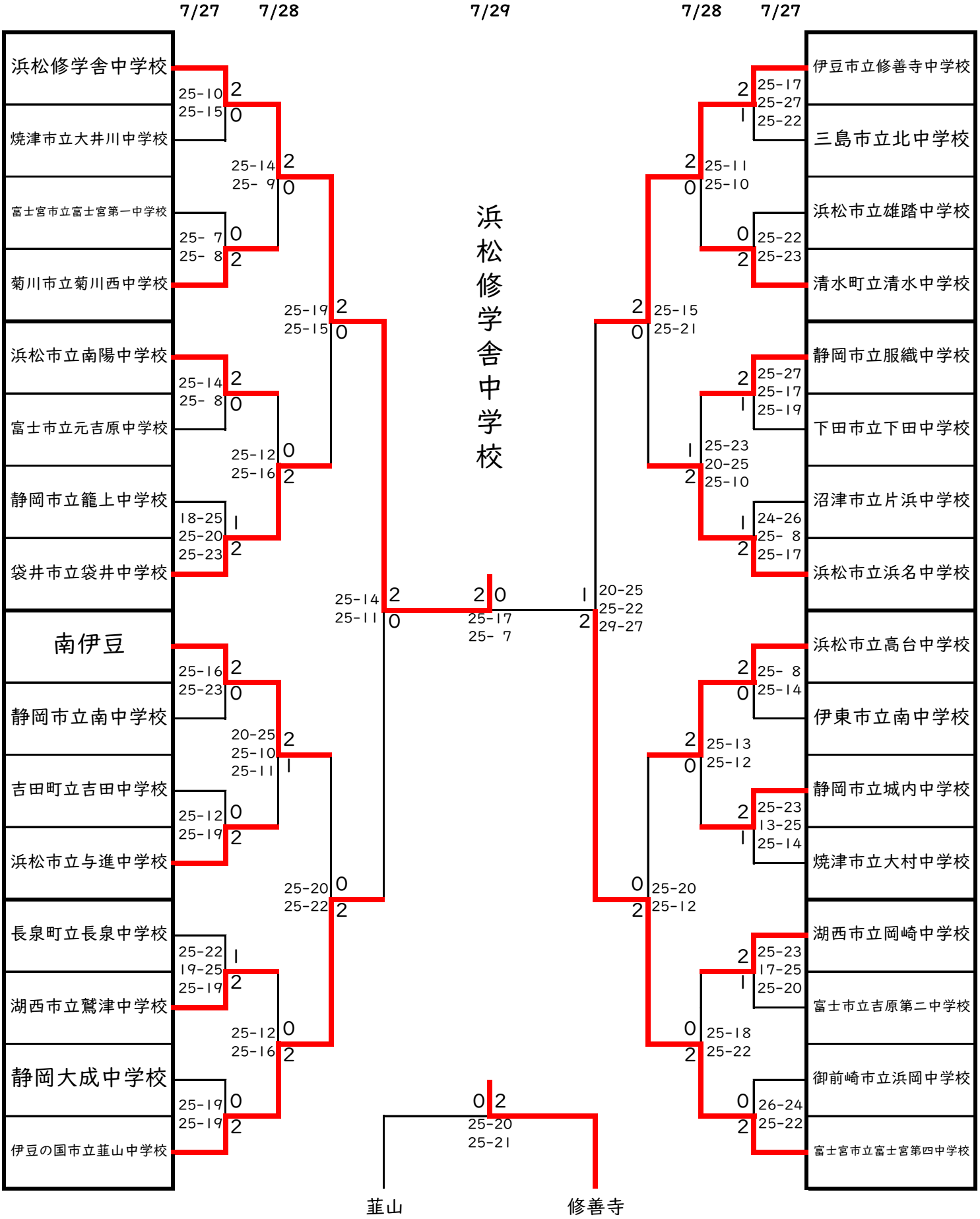

第1位 浜松修学舎中学校　第2位 富士宮第四中学校

第3位 伊豆市立修善寺中学校 伊豆の国市立韮山中学校

令和4年度 第75回静岡県中学校総合体育大会バレーボールの部

<女子結果>

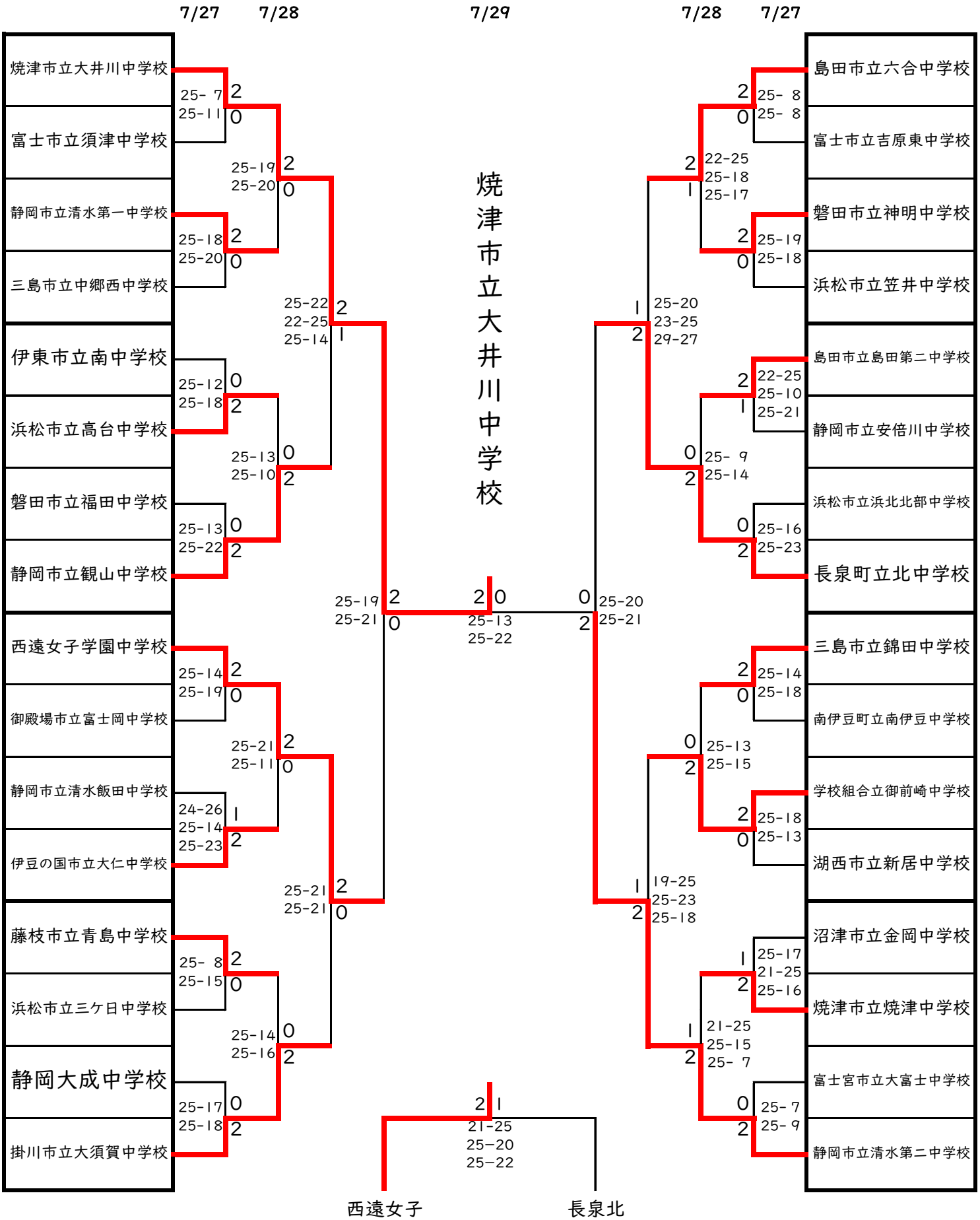

第1位 焼津市立大井川中学校　第2位 静岡市立清水第二中学校

第3位 西遠女子学園中学校 長泉町立北中学校

第44回　東海中学校総合体育大会バレーボール大会
兼　第53回東海ブロック中学校バレーボール選手権大会

種目名	バレーボール男子

期日　令和4年8月9･10日（火･水）
会場　岡崎中央総合公園体育館

成績	
優勝	浜松修学舎中学校
２位	エスコラピオス学園海星中学校
３位	富士宮市立富士宮第四中学校
３位	山県市立美山・伊自良中学校 関市立板取川中学校

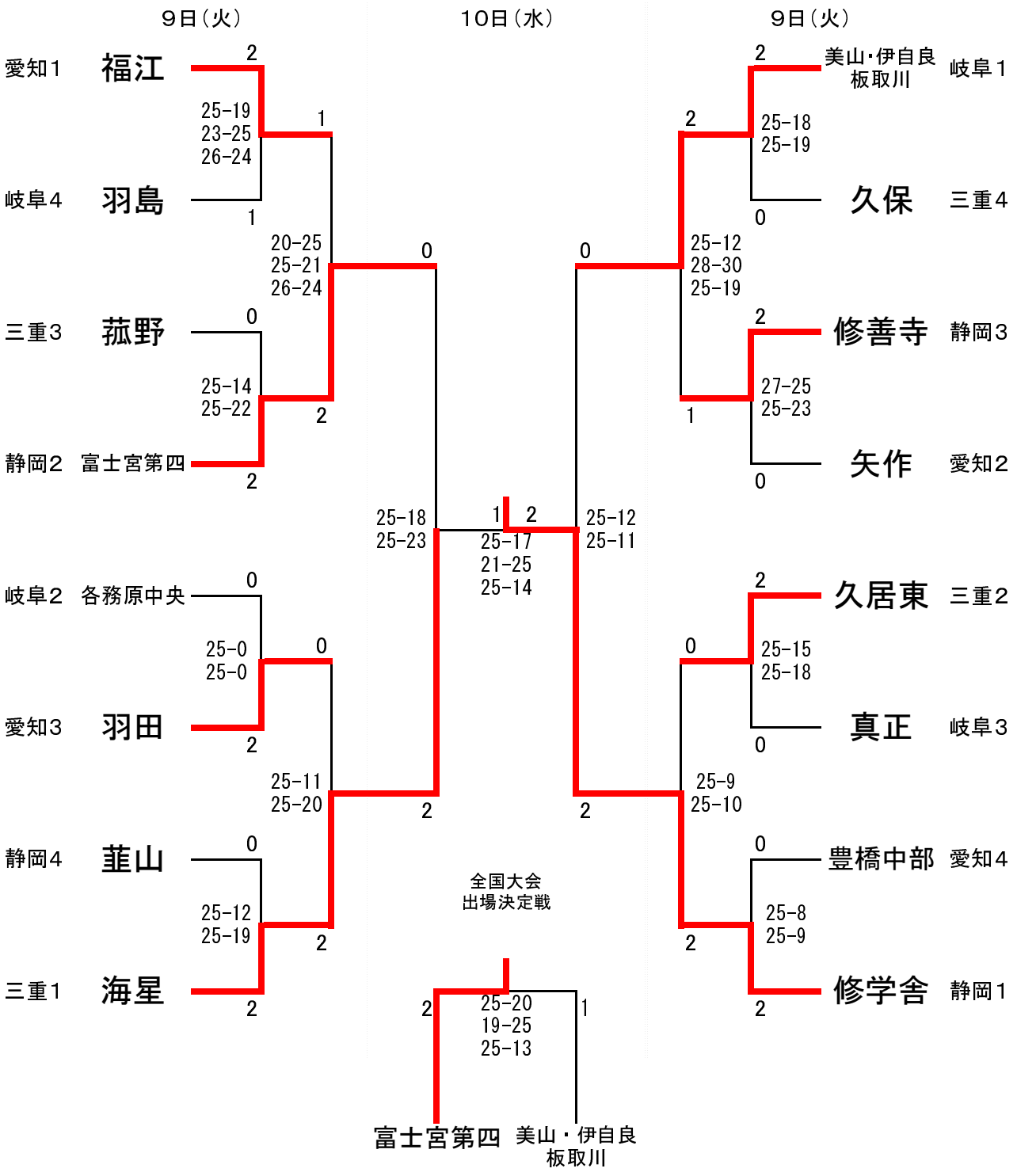

第44回　東海中学校総合体育大会バレーボール大会
兼　第53回東海ブロック中学校バレーボール選手権大会

種目名	バレーボール女子

期日　令和4年8月9･10日（火･水）
会場　岡崎中央総合公園体育館

成績	
	優勝　豊橋市立東陽中学校
	２位　静岡市立清水第二中学校
	３位　松阪市立久保中学校
	３位　焼津市立大井川中学校

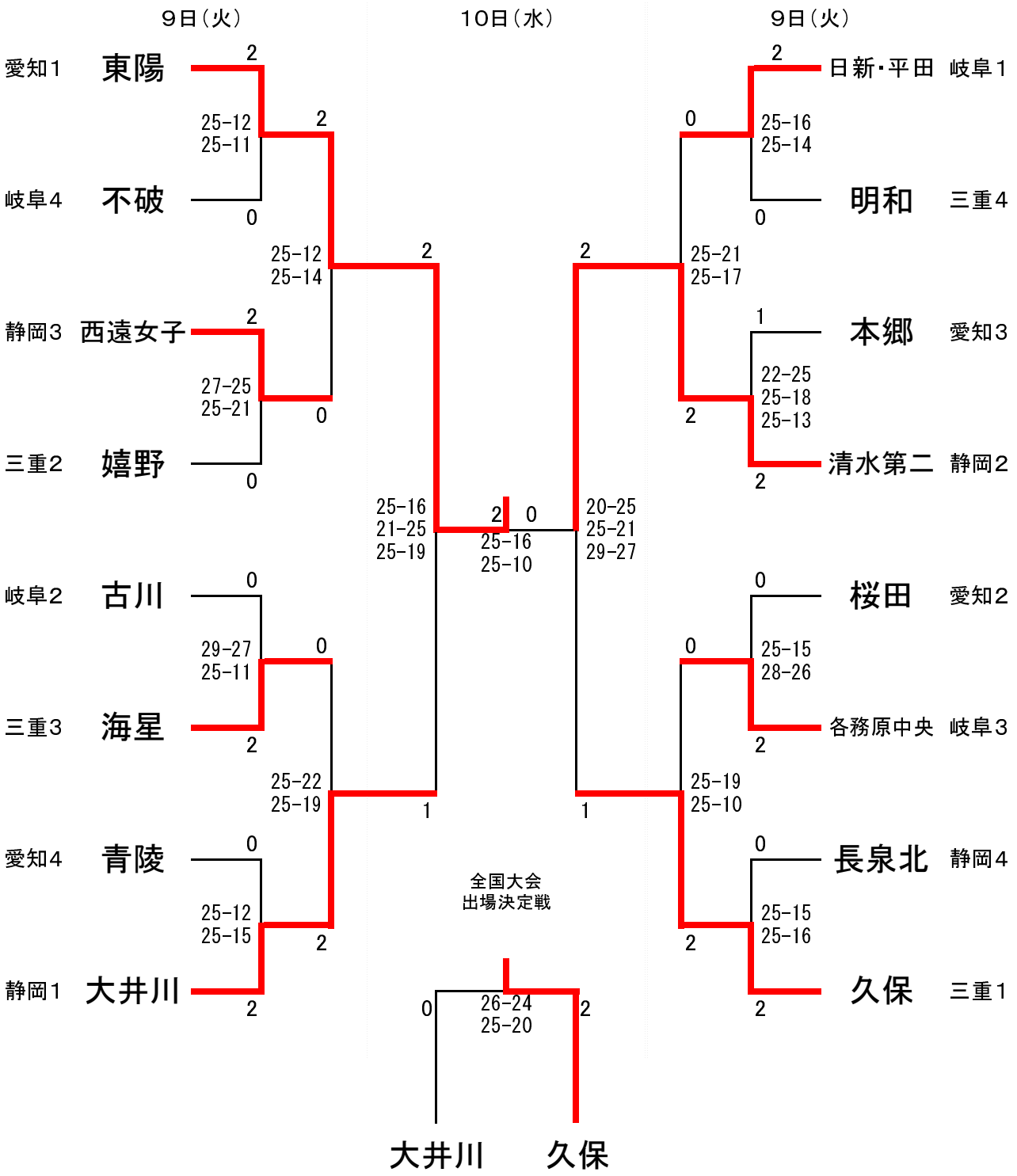

令和4年度全国中学校体育大会
第52回全日本中学校バレーボール選手権大会

【男子予選グループ戦組合せ】

8月20日（土）

1組

- 1 横手市立横手南中学校（秋田）
- 2 伊丹市立荒牧中学校（兵庫）
- 3 富士宮市立富士宮第四中学校（静岡）
- 4 サレジオ中学校（東京）

2 (25-14, 25-12, -) 0
2 (25-23, 25-15, -) 0
2 (25-21, 25-19, -) 0

2組

- 5 浜松修学舎中学校（静岡）
- 6 新潟市立中之口中学校（新潟）
- 7 高知市立横浜中学校（高知）
- 8 高川学園中学校（山口）

2 (25-16, 25-12, -) 0
2 (25-15, 26-24, -) 0
2 (25-23, 25-8, -) 0

3組

- 9 広島市立城南中学校（広島）
- 10 壬生町立南犬飼中学校（栃木）
- 11 海星中学校（三重）
- 12 長崎南山中学校（長崎）

2 (25-18, 25-23, -) 0
2 (25-16, 25-16, -) 0
2 (25-17, 25-23, -) 0

4組

- 13 駿台学園中学校（東京）
- 14 大分市立大東中学校（大分）
- 15 札幌大谷中学校（北海道）
- 16 大阪市立新北野中学校（大阪）

2 (25-11, 25-7, -) 0
2 (25-20, 22-25, 25-23) 1
2 (23-25, 25-15, 27-25) 1

5組

- 17 金ケ崎町立金ケ崎中学校（岩手）
- 18 昇陽中学校（大阪）
- 19 川崎市立西中原中学校（神奈川）
- 20 越前市南越中学校（福井）

2 (25-11, 25-15, -) 0
2 (25-19, 21-25, 25-21) 1
2 (25-15, 25-14, -) 0

6組

- 21 太宰府市立学業院中学校（福岡）
- 22 広島市立可部中学校（広島）
- 23 横浜市立早渕中学校（神奈川）
- 24 松山市立雄新中学校（愛媛）

2 (25-22, 25-18, -) 0
2 (25-18, 24-26, 25-21) 1
2 (25-18, 20-25, 25-22) 1

7組

- 25 和歌山市立明和中学校（和歌山）
- 26 山形市立第六中学校（山形）
- 27 小布施町立小布施中学校（長野）
- 28 台東区立御徒町台東中学校（東京）

2 (25-11, 25-18, -) 0
2 (25-19, 25-16, -) 0
2 (25-20, 25-17, -) 0

8組

- 29 南九州市立頴娃中学校（鹿児島）
- 30 大田区立南六郷中学校（東京）
- 31 盛岡市立下橋中学校（岩手）
- 32 宇陀市立菟田野中学校（奈良）

2 (26-24, 25-14, -) 0
2 (25-19, 25-16, -) 0
2 (25-22, 25-19, -) 0

9組

- 33 横手市立横手明峰中学校（秋田）
- 34 沖縄市立宮里中学校（沖縄）
- 35 富士見市立西中学校（埼玉）
- 36 岩見沢市立清園中学校（北海道）

2 (25-19, 25-10, -) 0
2 (25-16, 25-14, -) 0
2 (25-14, 25-20, -) 0

CNAアリーナ★あきた　　A・B・C・Dコート

ナイスアリーナ　　Iコート

令和4年度全国中学校体育大会
第52回全日本中学校バレーボール選手権大会

【男子決勝トーナメント戦組合せ】

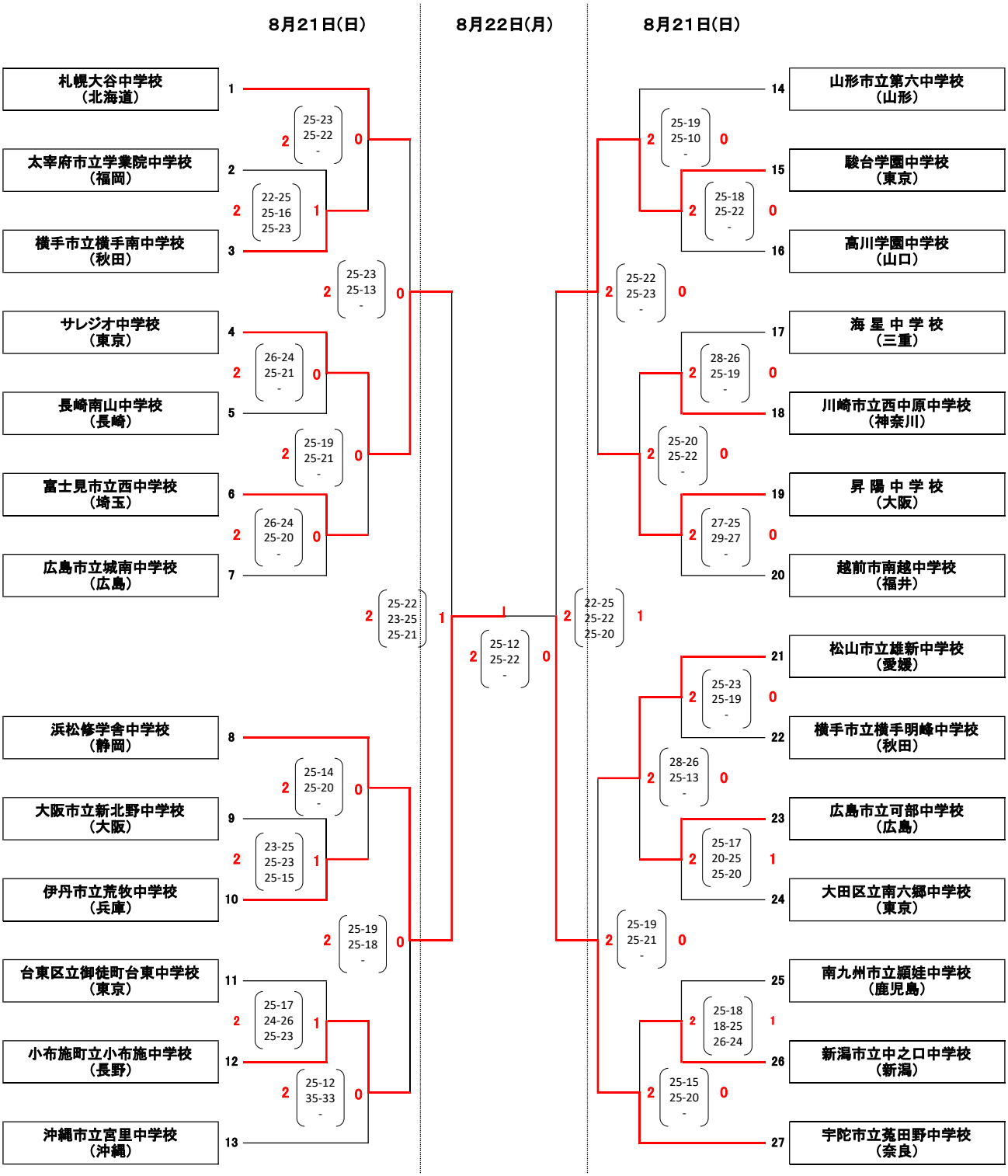

優勝　浜松修学舎中学校（初優勝）

準優勝　宇陀市立菟田野中学校

第3位　サレジオ中学校　　駿台学園中学校

令和4年度全国中学校体育大会
第52回全日本中学校バレーボール選手権大会

【女子予選グループ戦組合せ】

8月20日（土）

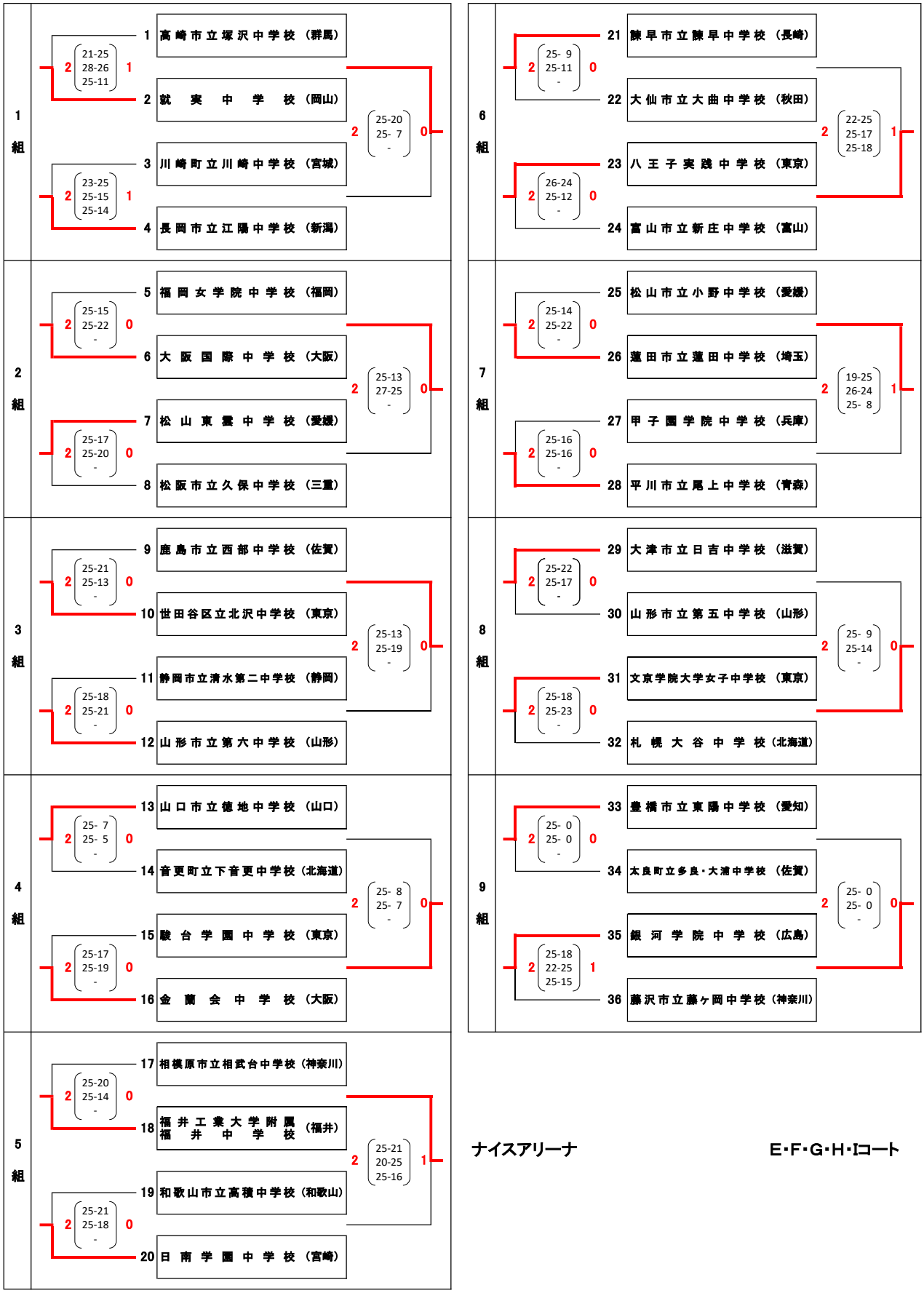

ナイスアリーナ　　E・F・G・H・Iコート

令和４年度 秋季静岡県東部バレーボール選手権大会結果（男子の部）

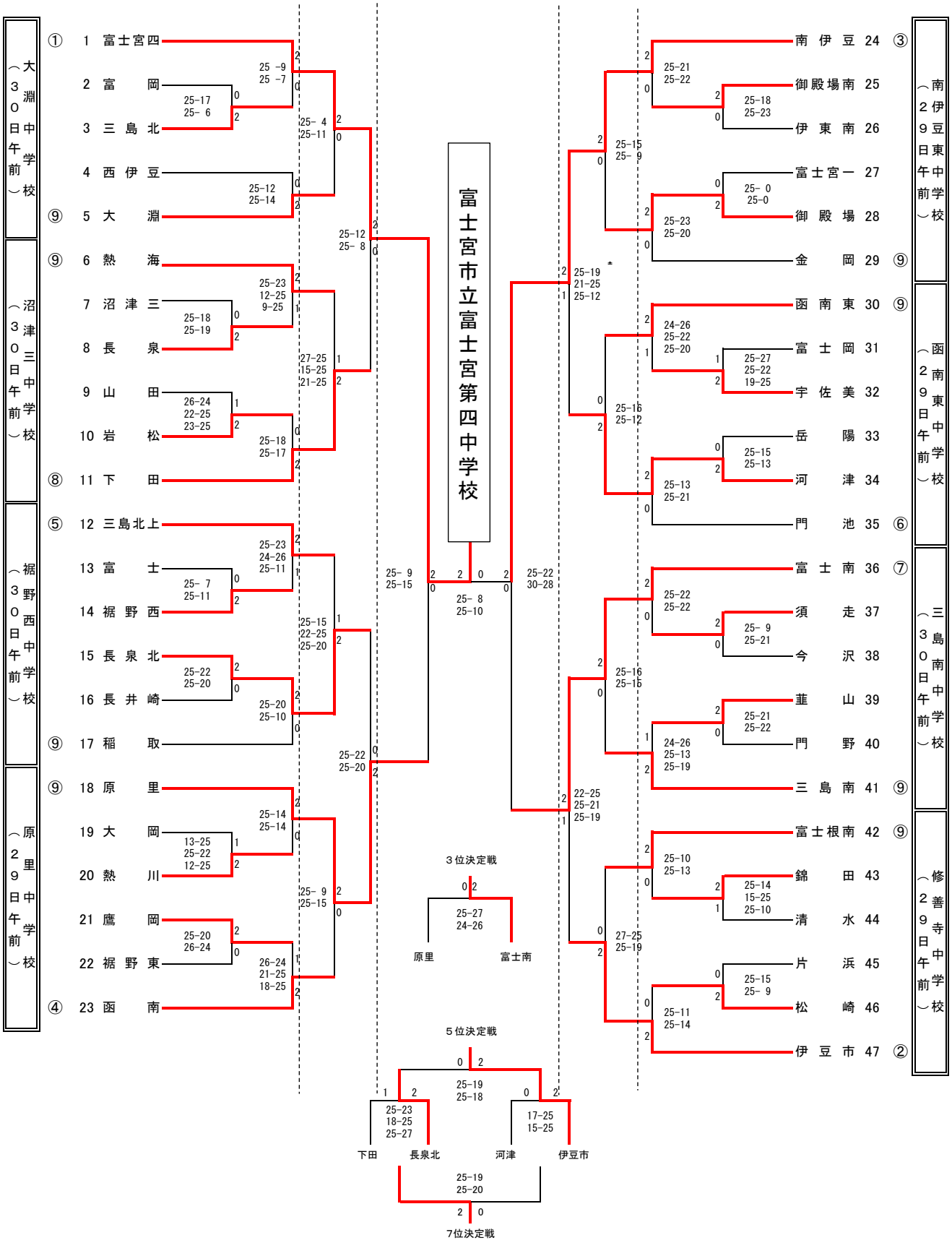

優　勝　富士宮市立富士宮第四中学校
準優勝　南伊豆（南伊豆中・南伊豆東中合同部活動）
第３位　富士市立富士南中学校
第４位　御殿場市立原里中学校
第５位　伊豆市（修善寺中・土肥中合同部活動
第６位　長泉町立北中学校
第７位　下田市立下田中学校
第８位　河津町立河津中学校

令和４年度　秋季静岡県東部バレーボール選手権大会結果　（女子の部）

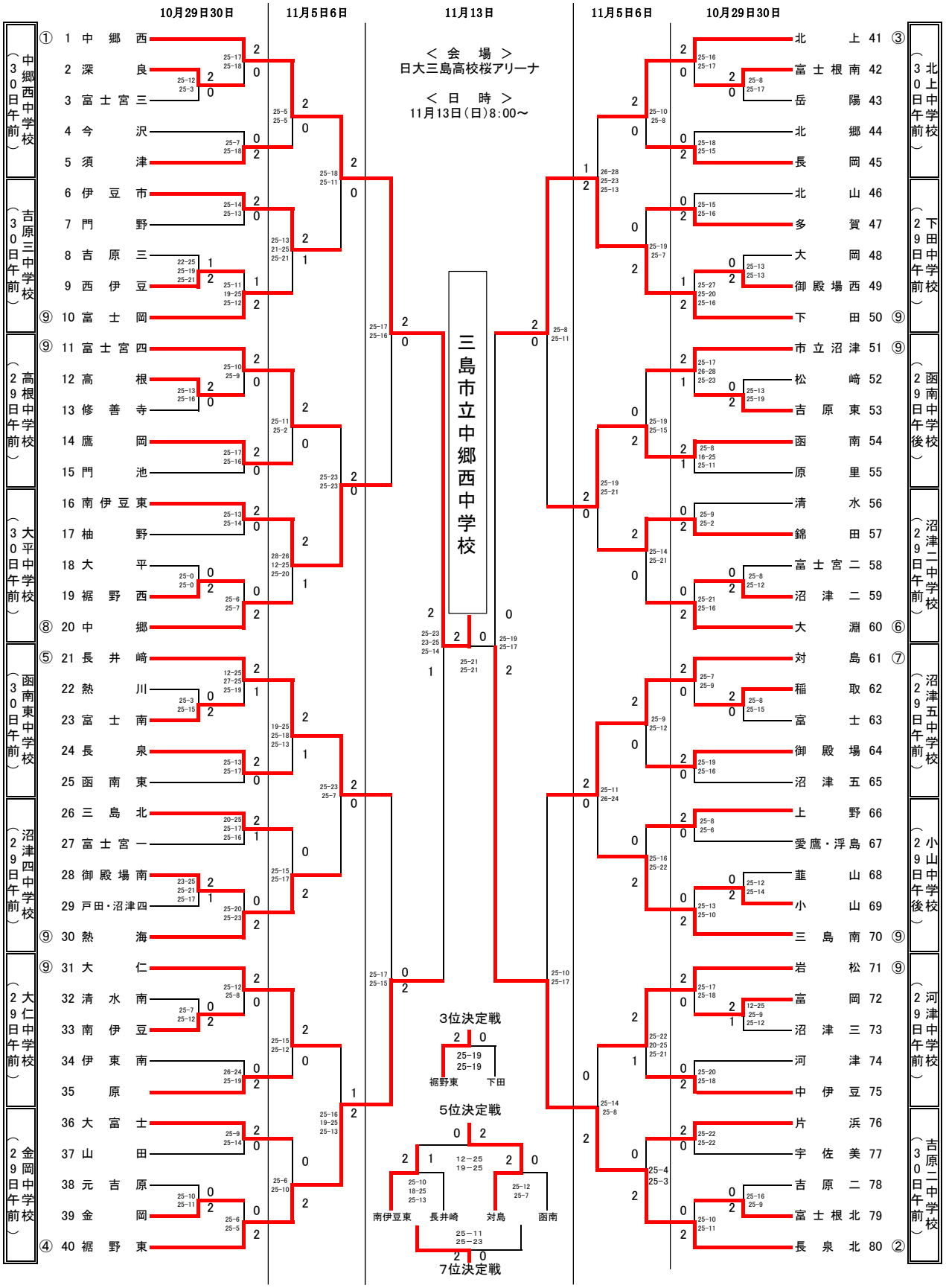

優　勝	三島市立中郷西中学校
準優勝	長泉町立北中学校
第3位	裾野市立東中学校
第4位	下田市立下田中学校
第5位	伊東市立対島中学校
第6位	南伊豆町立南伊豆東中学校
第7位	沼津市立長井崎小中一貫学校
第8位	函南町立函南中学校

第28回　秋季中部バレーボール選手権大会　結果　（男子）

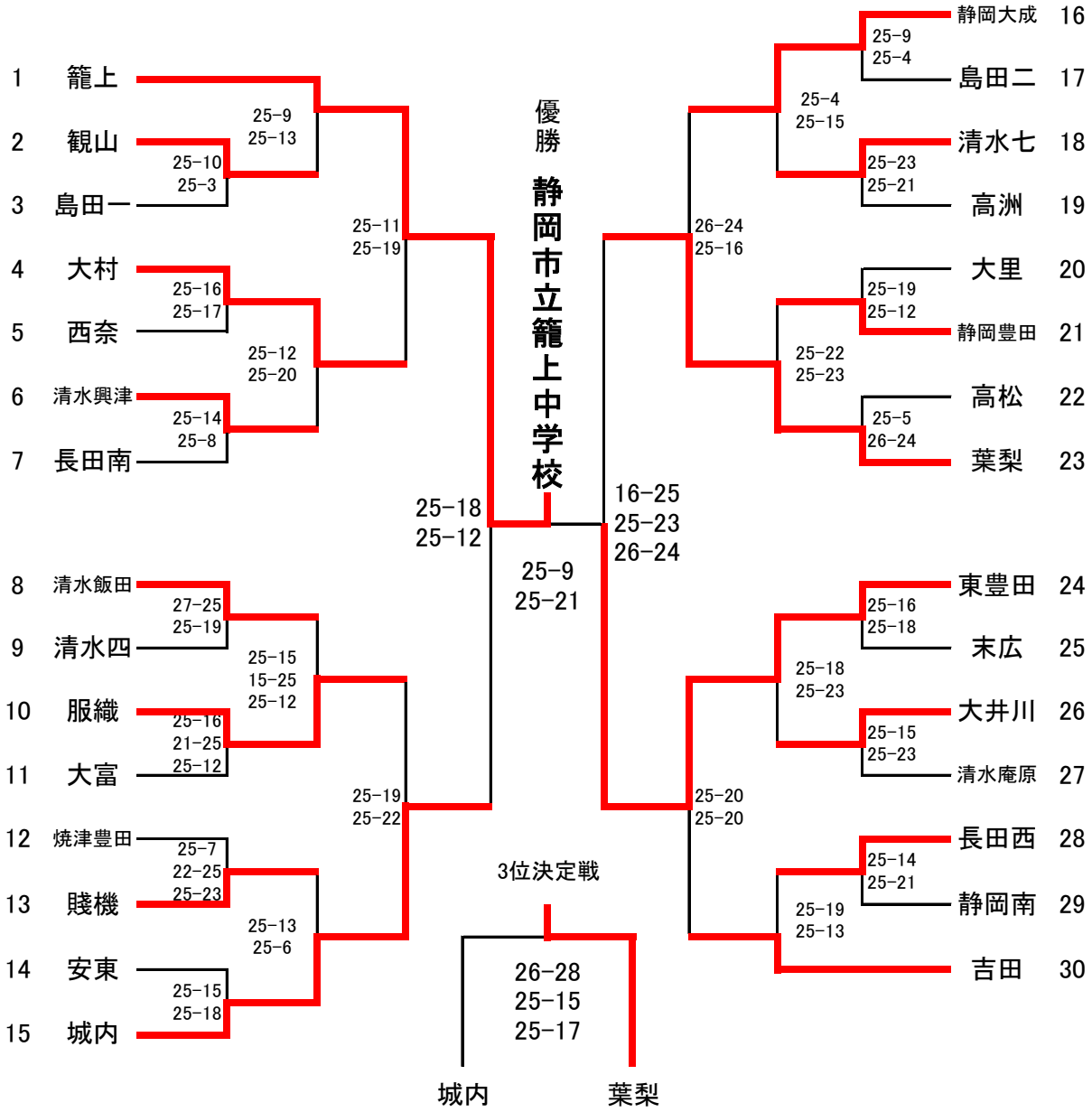

1位　静岡市立籠上中学校

2位　静岡市立東豊田中学校

3位　藤枝市立葉梨中学校

4位　静岡市立城内中学校

5位　静岡大成中学校

6位　焼津市立大村中学校

7位　吉田町立吉田中学校

8位　静岡市立服織中学校

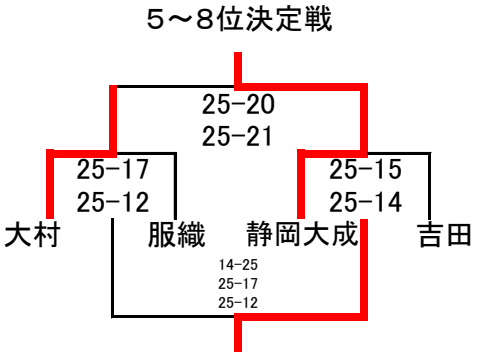

第28回　秋季中部バレーボール選手権大会　結果　　（女子）

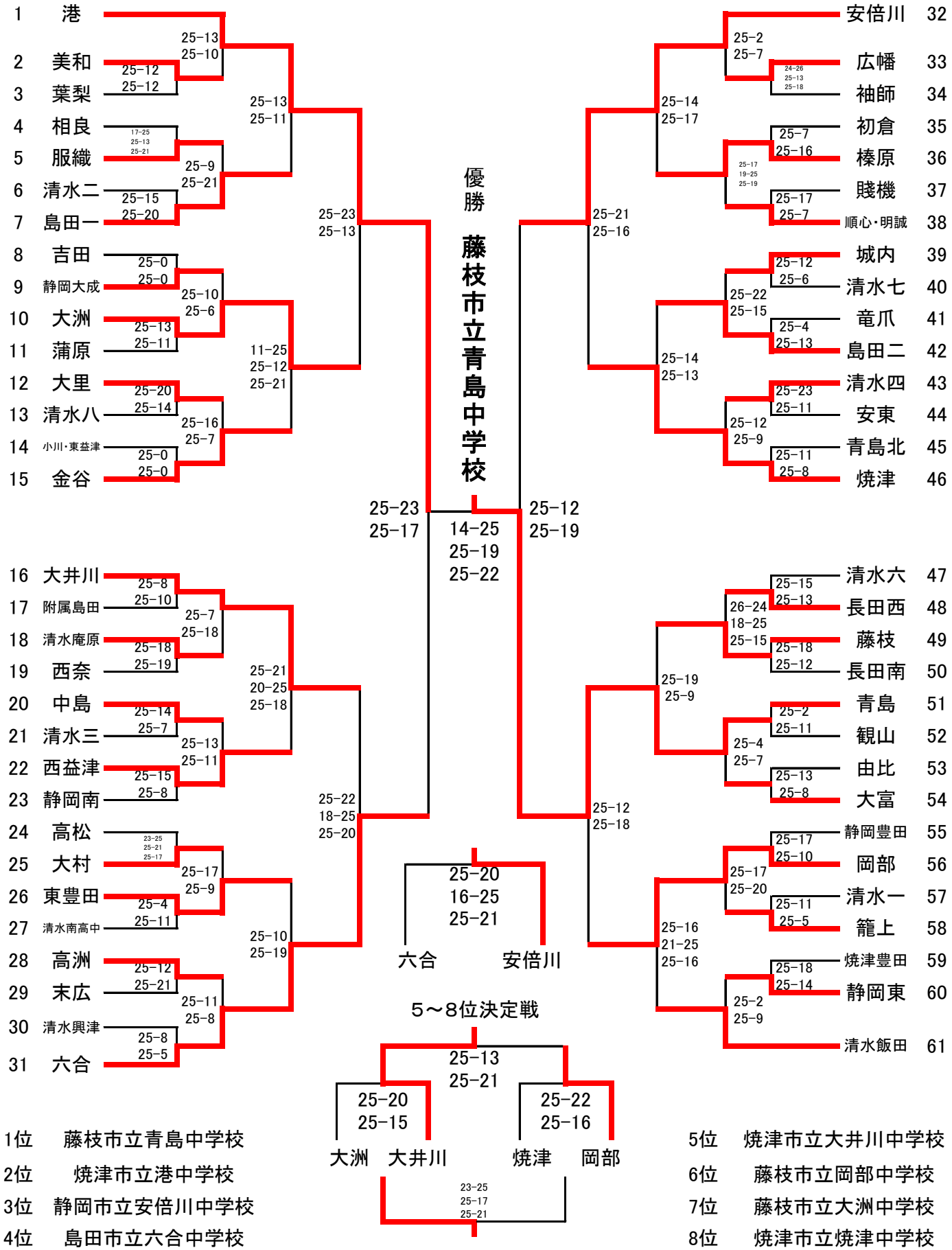

1位　藤枝市立青島中学校
2位　焼津市立港中学校
3位　静岡市立安倍川中学校
4位　島田市立六合中学校

5位　焼津市立大井川中学校
6位　藤枝市立岡部中学校
7位　藤枝市立大洲中学校
8位　焼津市立焼津中学校

令和４年度　西部中学校新人バレーボール選手権大会

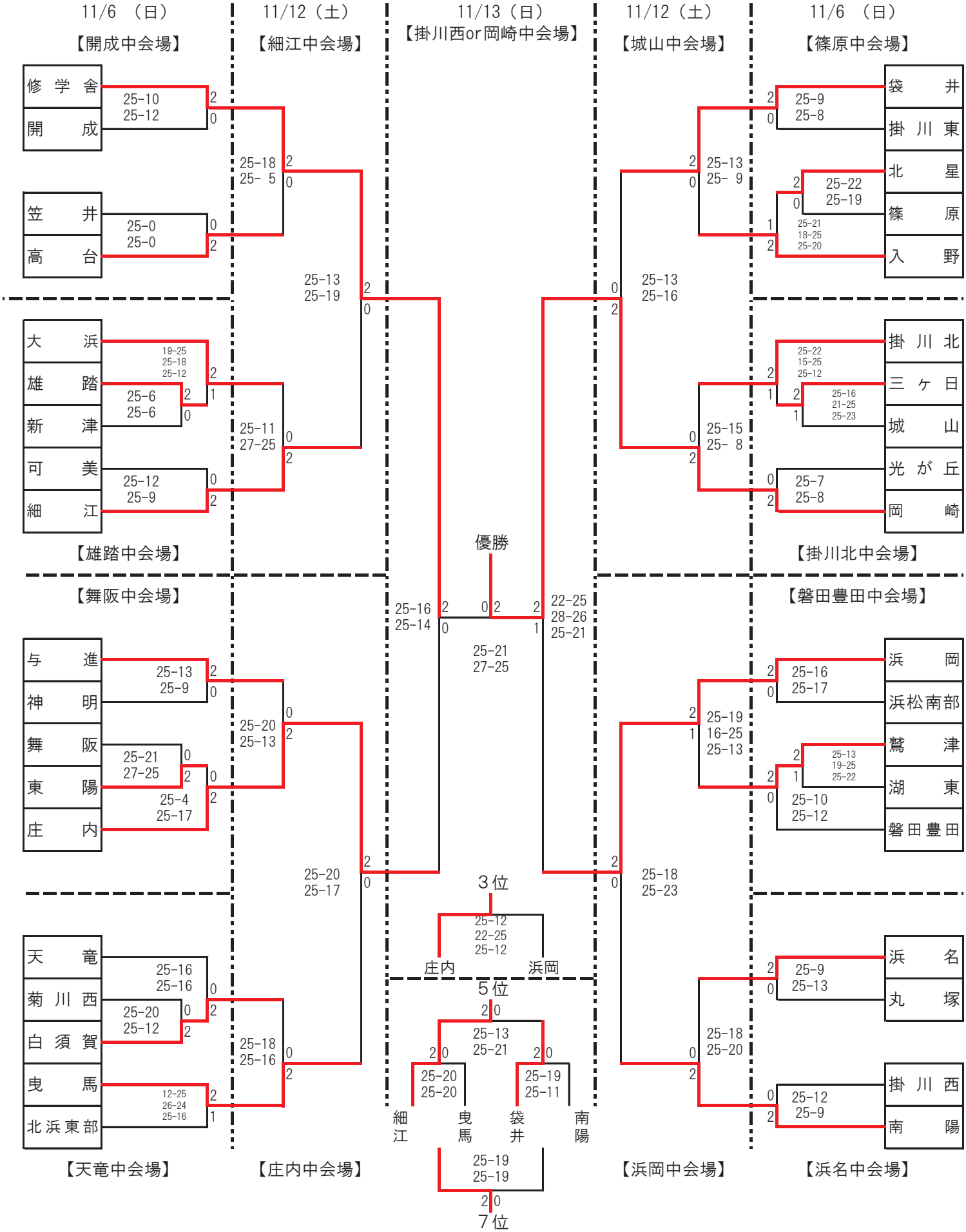

（　　）は審判を表します。１日目は互審、２日目は派遣審判で行います。

令和四年度　西部中学校新人バレーボール選手権大会

兼　静岡県中学校新人バレーボール選手権大会　西部地区予選会　（女子組み合わせ）

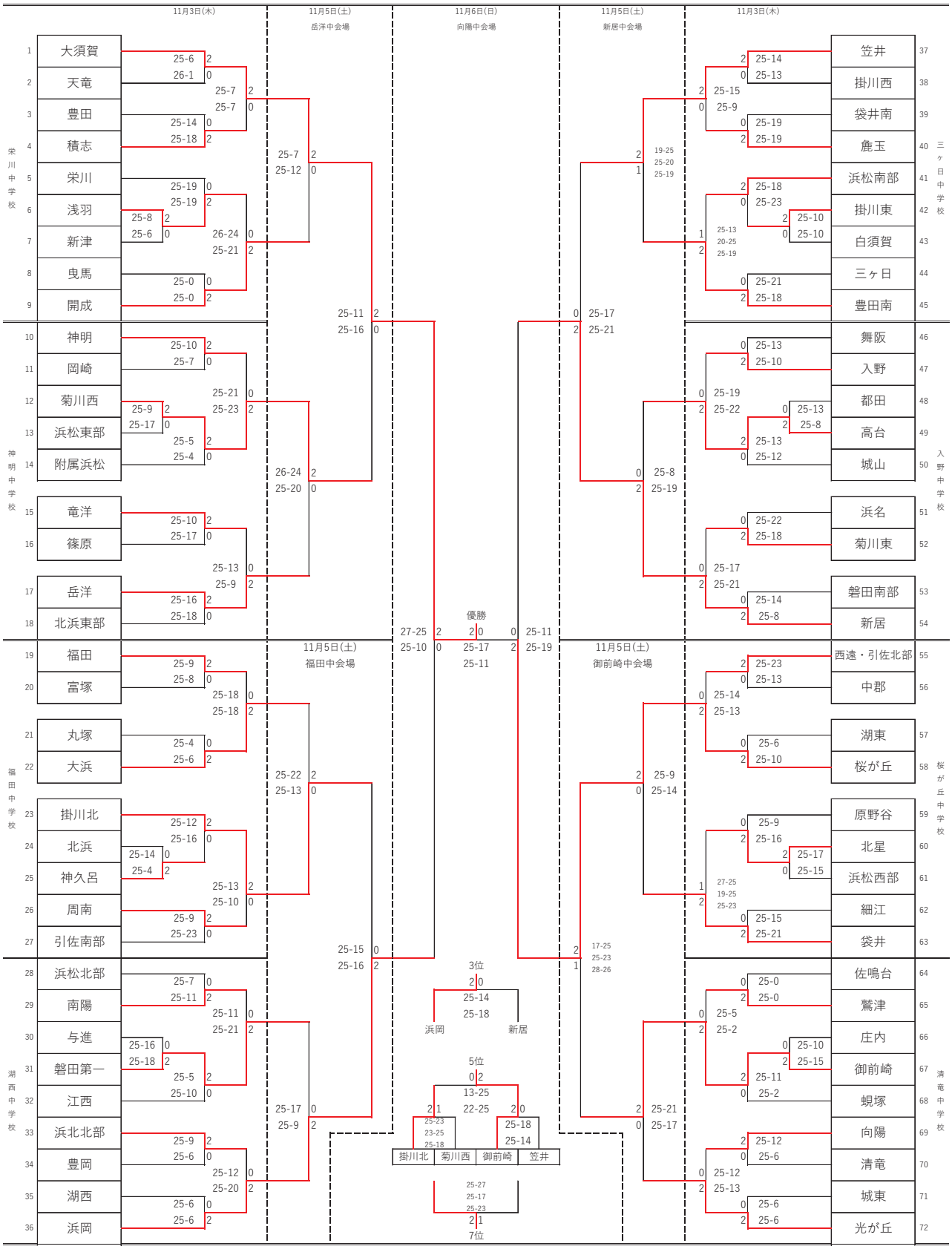

第27回静岡県中学校新人バレーボール大会〈男子の部〉　令和4年1月7･14日

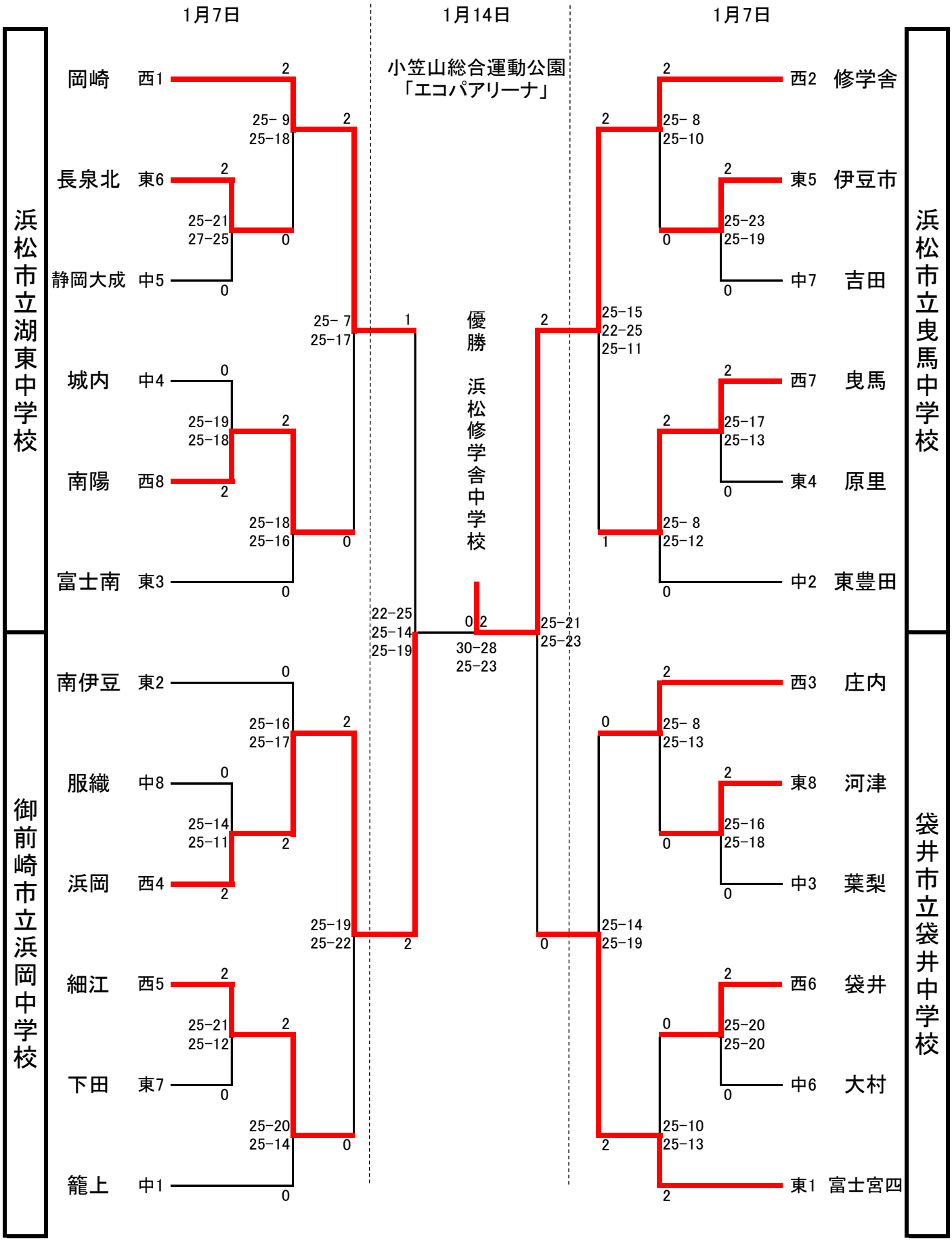

第27回静岡県中学校新人バレーボール大会〈女子の部〉　令和4年1月7・14日

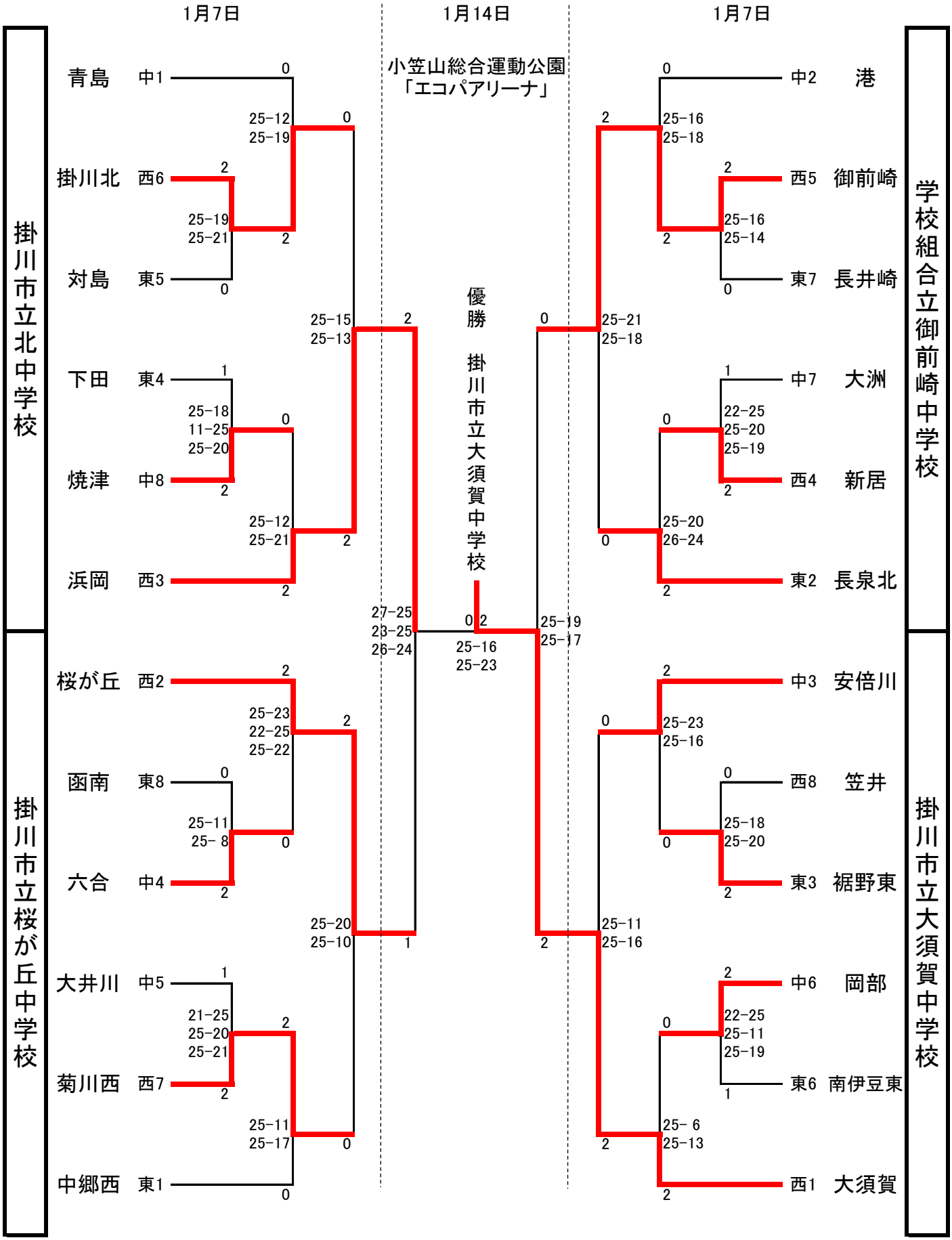

第23回東海ブロック中学生バレーボール新人大会 結果 ［男子の部］

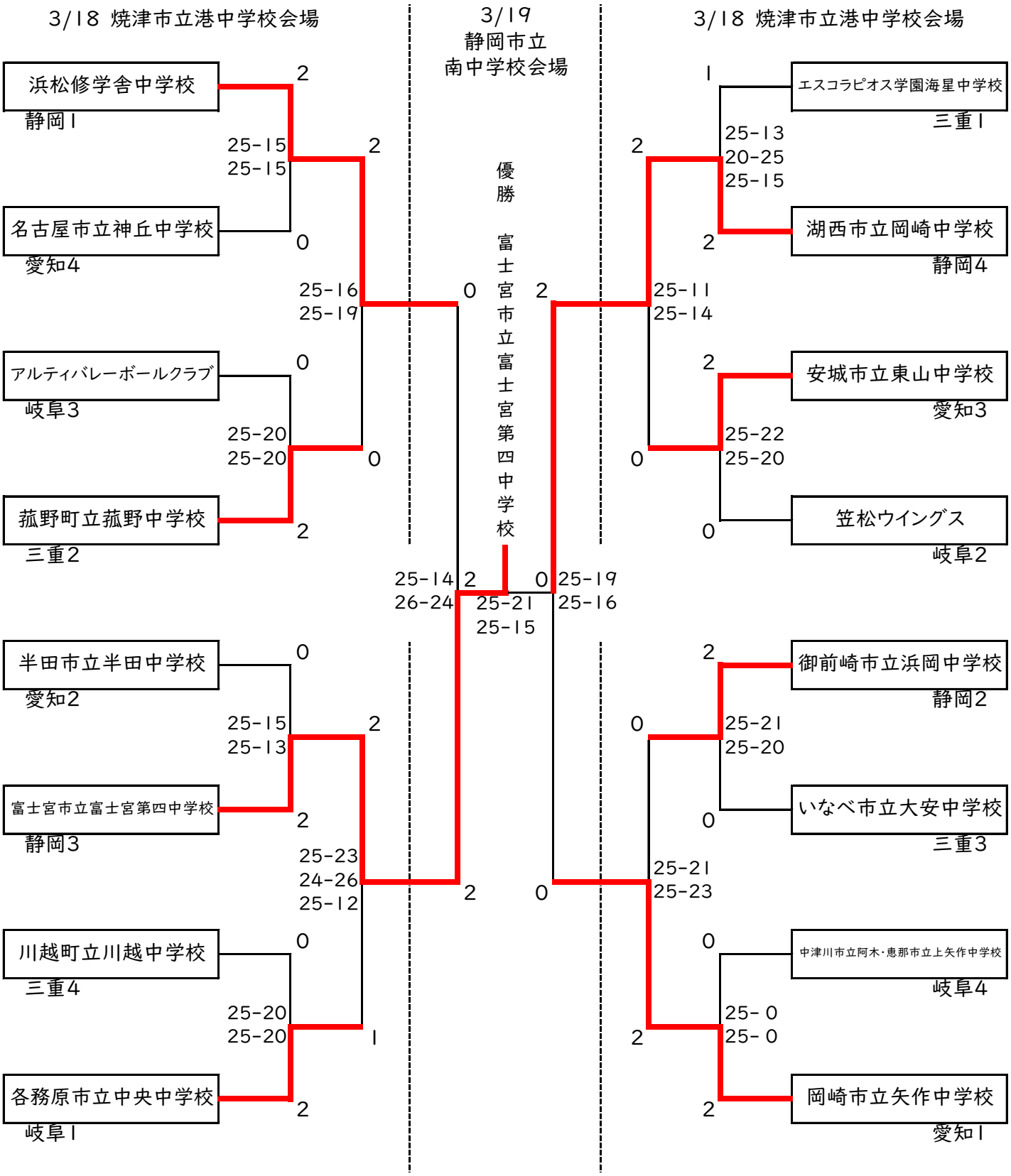

第23回東海ブロック中学生バレーボール新人大会 結果 ［女子の部］

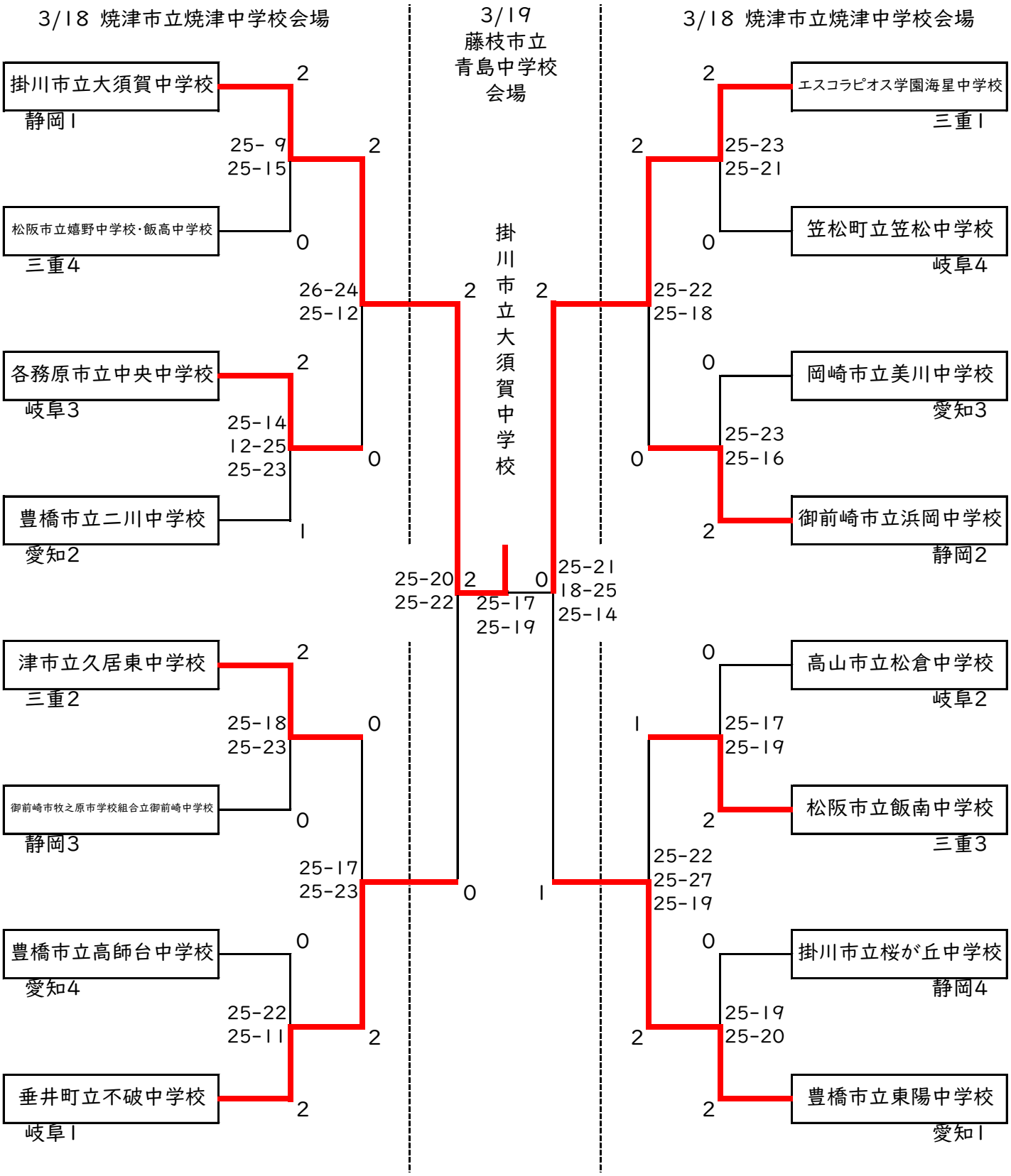

U14　静岡県中学生クラブチャンピオンズカップバレーボール大会

2023.02.04
会場　清水庵原中学校体育館

	設定時間	Aコート			審判	補助役員	Bコート			審判	補助役員
1	準備 終了 15分後	リアン 25	対 －	東部A 19	主審は 派遣 副審は 西部B	西部B	西部A 25	対 －	中部B 18	主審は 派遣 副審は IZULU	IZULU
2	前試合 終了 15分後	中部A 19	対 －	西部B 25	主審は 派遣 副審は 東部A	東部A	東部B 25	対 －	IZULU 11	主審は 派遣 副審は 中部B	中部B
3	前試合 終了 10分後	リアン 22	対 －	西部B 25	主審は 派遣 副審は 中部A	中部A	西部A 25	対 －	IZULU 21	主審は 派遣 副審は 東部B	東部B
4	前試合 終了 5分後	中部A 25	対 －	東部A 20	主審は 派遣 副審は リアン	リアン	東部B 25	対 －	中部B 22	主審は 派遣 副審は 西部A	西部A
5	前試合 終了 10分後	西部B 25	対 －	東部A 21	主審は 派遣 副審は 中部A	中部A	IZULU 25	対 －	中部B 16	主審は 派遣 副審は 東部B	東部B
6	前試合 終了 5分後	リアン 25	対 －	中部A 19	主審は 派遣 副審は 東部A	東部A	西部A 25	対 －	東部B 15	主審は 派遣 副審は 中部B	中部B

1 位	西部B	3 位	中部A		1 位	西部A	3 位	IZULU	
2 位	リアン	4 位	東部A		2 位	東部B	4 位	中部B	

代表決定トーナメント　試合進行表　A・Bコート

	設定時間	Aコート			審判	補助役員	Bコート			審判	補助役員
		静岡県第3代表決定戦					静岡県第4代表決定戦				
7	準備 でき 次第	A2位 リアン 25 25	対 － －	B3位 IZULU 14 14	主審は派遣 副審と補助員は A4位		B2位 東部B 25 16 15	対 － －	A3位 中部A 16 25 9	主審は派遣 副審と補助員は B4位	
		静岡県第1・2代表決定戦					交流戦				
8	前試合 終了 10分後	A1位 西部B 22 23	対 － －	B1位 西部 A 25 25	主審は派遣 副審と補助員は A7の負けチーム		A4位 東部A 25 25	対 － －	B4位 中部B 14 21	試合を行う 両チーム	

第14回東海ブロックU14クラブチャンピオンシップ男子バレーボール大会　最終結果

令和5年2月25日（土）　　会場：安濃中央総合公園内体育館

予選グループ戦（午前）

【Aグループ】

	三重 1位 北勢選抜B	岐阜2位 フレンズ	愛知3位 岡崎選抜	静岡4位 東部選抜B	得セット	順位	セット率	得点率
三重 1位 北勢選抜B		11 - 25	25 - 24	25 - 19	2	2	66.7%	89.7%
岐阜 2位 フレンズ	25 - 11		25 - 20	25 - 18	3	1	100.0%	153.1%
愛知 3位 岡崎選抜	24 - 25	20 - 25		25 - 20	1	3	33.3%	98.6%
静岡 4位 東部選抜B	19 - 25	18 - 25	20 - 25		0	4	0.0%	76.0%

【Cグループ】

	愛知 1位 WOLFDOGS	静岡2位 西部選抜B	三重3位 南勢選抜	岐阜4位 東濃地区選抜	得セット	順位	セット率	得点率
愛知 1位 WOLFDOGS		17 - 25	25 - 15	25 - 8	2	2	66.7%	139.6%
静岡 2位 西部選抜B	25 - 17		25 - 13	25 - 13	3	1	100.0%	174.4%
三重 3位 南勢選抜	15 - 25	13 - 25		19 - 25	0	4	0.0%	62.7%
岐阜 4位 東濃地区選抜	8 - 25	13 - 25	25 - 19		1	3	33.3%	66.7%

【Bグループ】

	岐阜 1位 西濃ジュニア	三重2位 北勢選抜A	静岡3位 藤枝リアン	愛知4位 愛日選抜	得セット	順位	セット率	得点率
岐阜 1位 西濃ジュニア		25 - 17	25 - 20	25 - 23	3	1	100.0%	125.0%
三重 2位 北勢選抜A	17 - 25		17 - 25	21 - 25	0	4	0.0%	73.3%
静岡 3位 藤枝リアン	20 - 25	25 - 17		25 - 15	2	2	66.7%	122.8%
愛知 4位 愛日選抜	23 - 25	25 - 21	15 - 25		1	3	33.3%	88.7%

【Dグループ】

	静岡 1位 西部選抜A	愛知2位 東三河選抜	岐阜3位 岐阜ジュニア	三重4位 中勢選抜	得セット	順位	セット率	得点率
静岡 1位 西部選抜A		25 - 18	25 - 14	25 - 11	3	1	100.0%	174.4%
愛知 2位 東三河選抜	18 - 25		25 - 20	25 - 15	2	2	66.7%	113.3%
岐阜 3位 岐阜ジュニア	14 - 25	20 - 25		25 - 18	1	3	33.3%	86.8%
三重 4位 中勢選抜	11 - 25	15 - 25	18 - 25		0	4	0.0%	58.7%

決勝トーナメント（午後）午前中の予選グループ戦での順位で決定

・決勝トーナメントは，25点2セットマッチ、デュースなしとする。

・順位の付け方　①勝ちセット　②得失点差　③各チーム5人ずつによる抽選

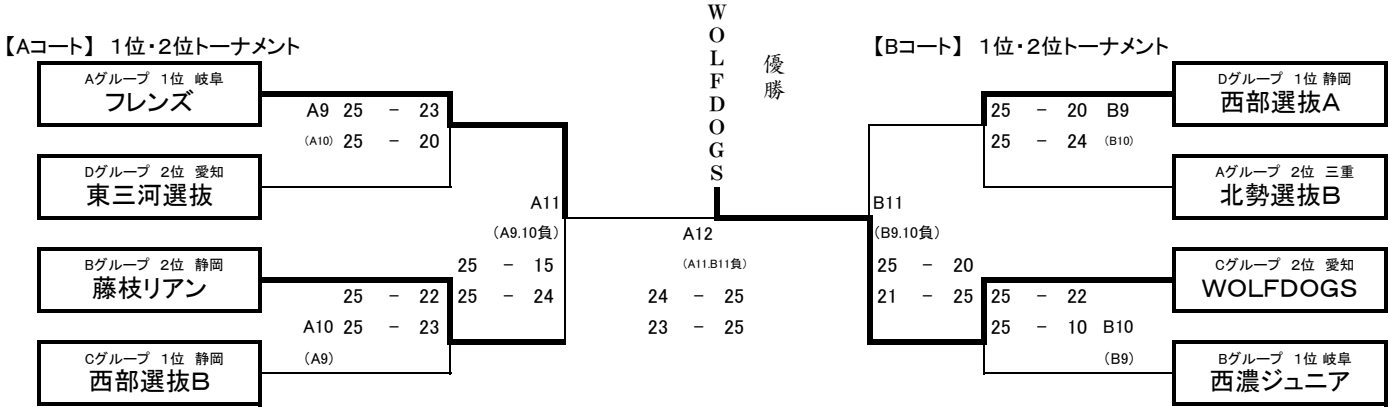

下位トーナメント（午後）午前中の予選グループ戦での順位で決定

・予選グループ戦は，25点1セットマッチ、デュースなしとする。

・前の試合が終了したら速やかに次の試合を始める。公式練習の時間は確保しない。

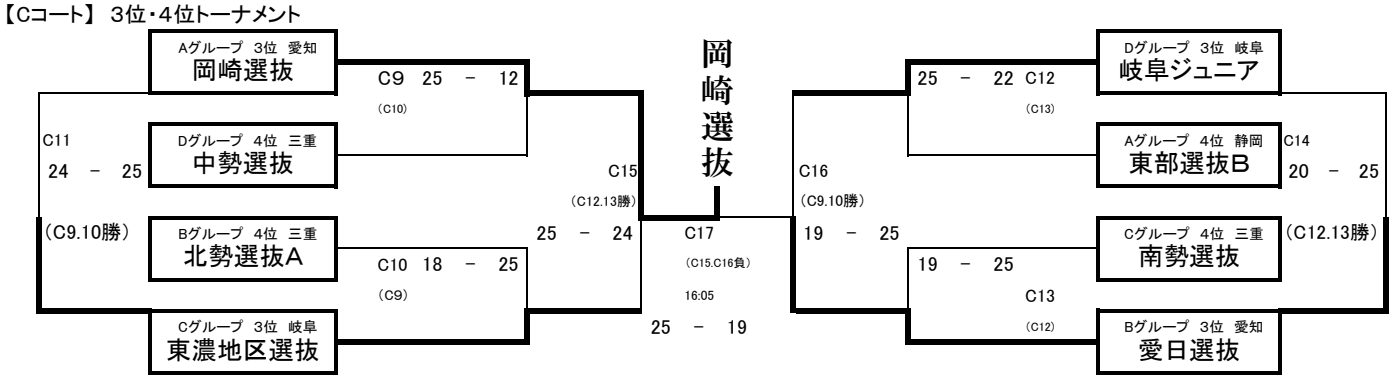

JOCジュニアオリンピックカップ　第36回全国都道府県対抗中学バレーボール大会

グ　ル　ー　プ　戦　試　合　結　果

（ 男　子 ）

令和4年12月26日(月)　　会場：丸善インテックアリーナ大阪
大阪市立港スポーツセンター

1組

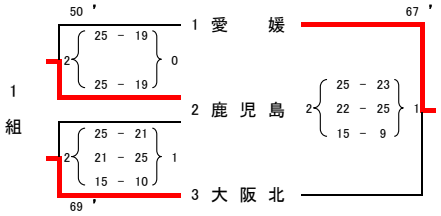

1位　鹿児島　　2位　大阪北　　3位　愛媛

5組

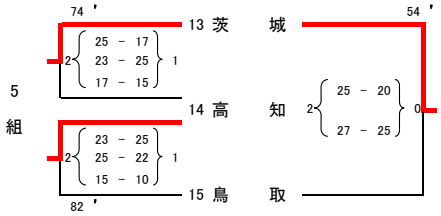

1位　茨城　　2位　高知　　3位　鳥取

9組

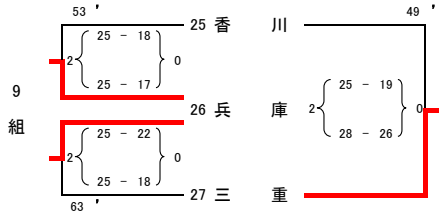

1位　兵庫　　2位　三重　　3位　香川

13組

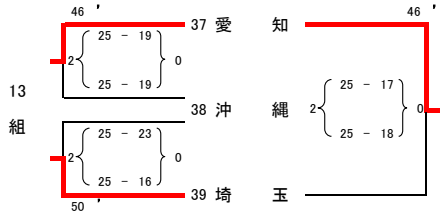

1位　愛知　　2位　埼玉　　3位　沖縄

2組

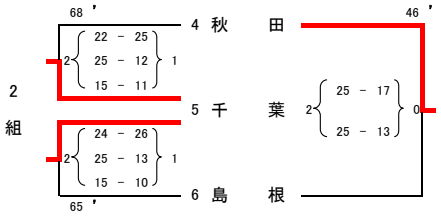

1位　千葉　　2位　秋田　　3位　島根

6組

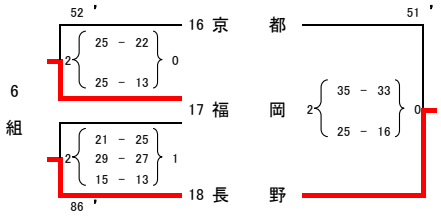

1位　長野　　2位　福岡　　3位　京都

10組

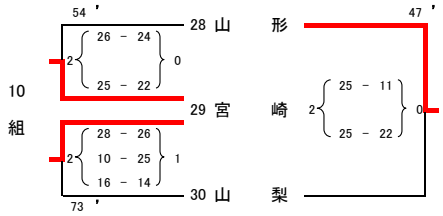

1位　宮崎　　2位　山形　　3位　山梨

14組

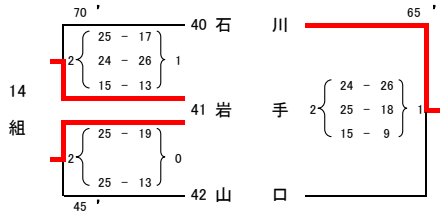

1位　岩手　　2位　石川　　3位　山口

3組

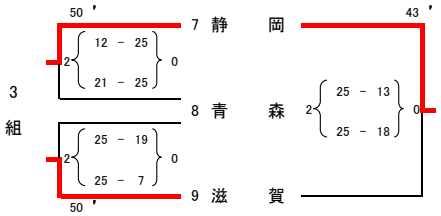

1位　静岡　　2位　滋賀　　3位　青森

7組

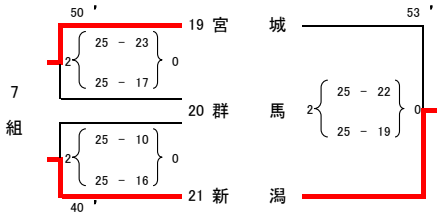

1位　新潟　　2位　宮城　　3位　群馬

11組

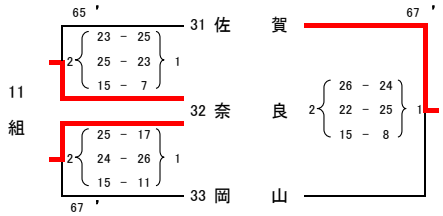

1位　奈良　　2位　佐賀　　3位　岡山

15組

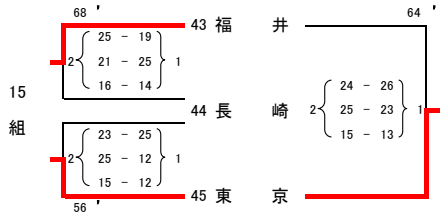

1位　東京　　2位　福井　　3位　長崎

4組

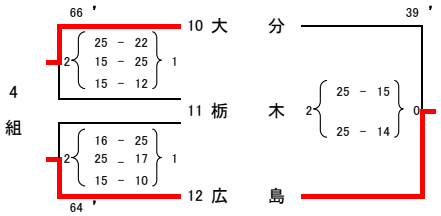

1位　広島　　2位　大分　　3位　栃木

8組

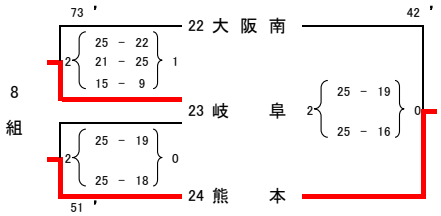

1位　熊本　　2位　岐阜　　3位　大阪南

12組

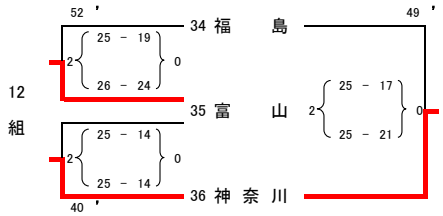

1位　神奈川　　2位　富山　　3位　福島

16組

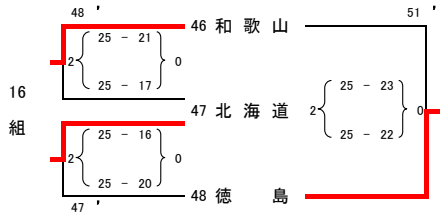

1位　和歌山　　2位　北海道　　3位　徳島

JOCジュニアオリンピックカップ　第36回全国都道府県対抗中学バレーボール大会

(男　子)

決勝トーナメント戦結果

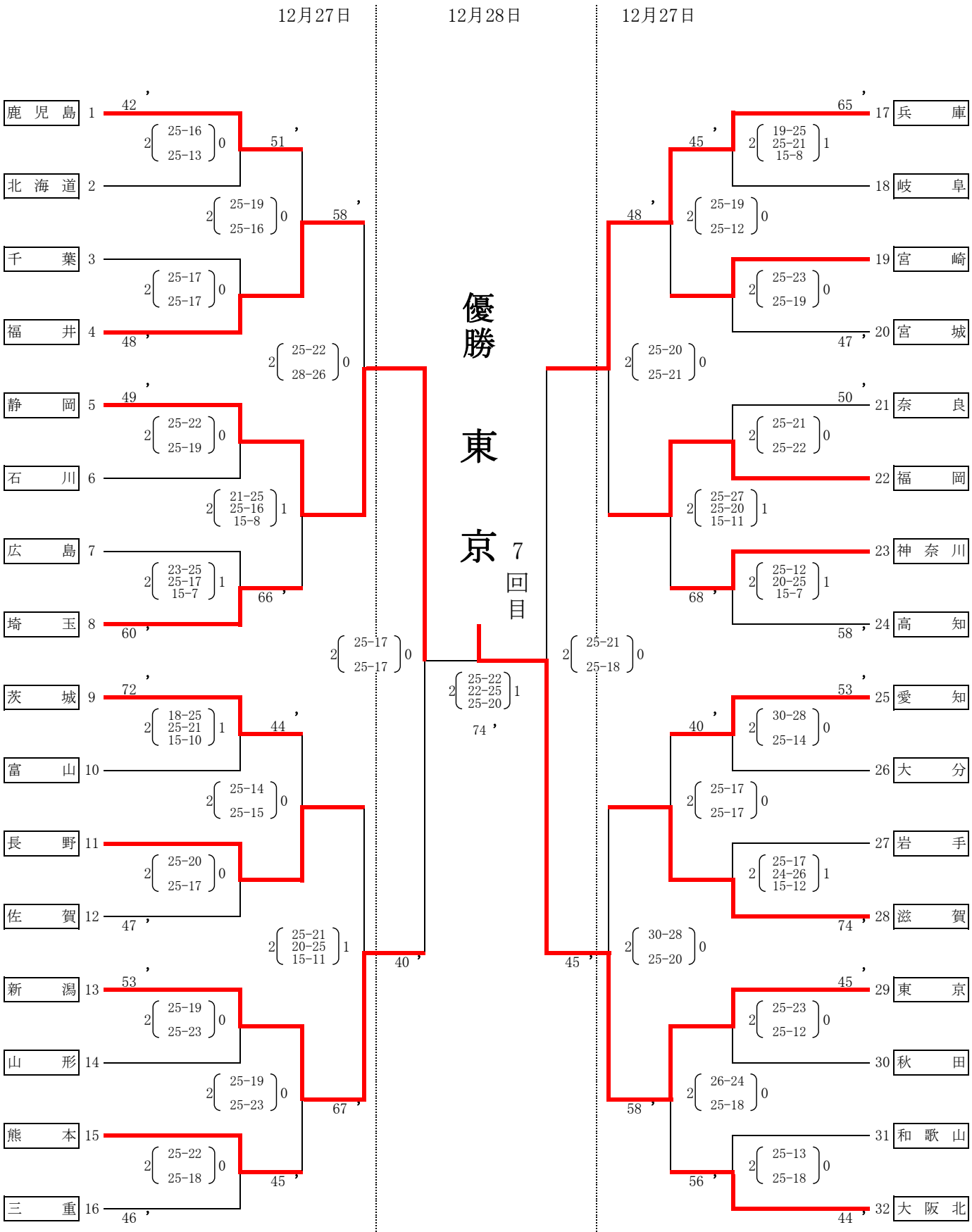

会場:丸善インテックアリーナ大阪(大阪市中央体育館)メインアリーナ:A. B. C. D. 特

JOCジュニアオリンピックカップ　第36回全国都道府県対抗中学バレーボール大会

グ　ル　ー　プ　戦　試　合　結　果

（ 女　子 ）

令和4年12月26日(月)　　会場：　エディオンアリーナ大阪
大阪市立浪速スポーツセンター

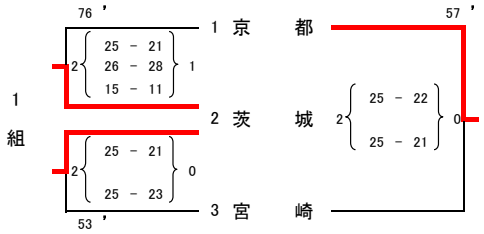

1 位　茨 城　　2 位　京 都　　3 位　宮 崎

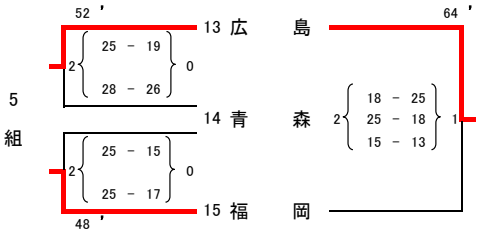

1 位　広 島　　2 位　福 岡　　3 位　青 森

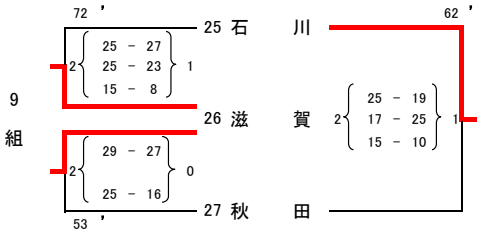

1 位　滋 賀　　2 位　石 川　　3 位　秋 田

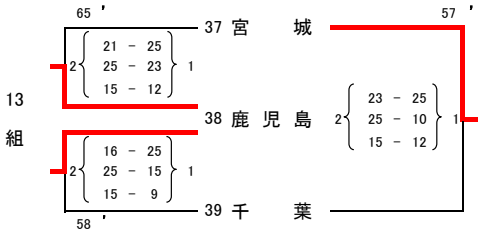

1 位　鹿児島　　2 位　宮 城　　3 位　千 葉

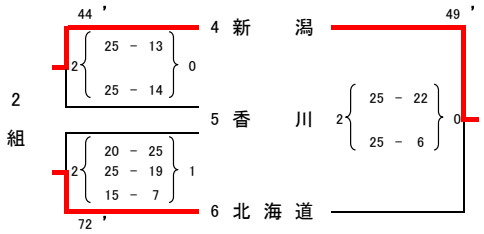

1 位　新 潟　　2 位　北海道　　3 位　香 川

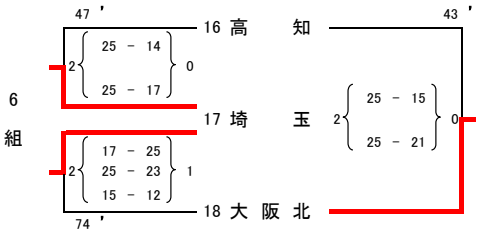

1 位　埼 玉　　2 位　大阪北　　3 位　高 知

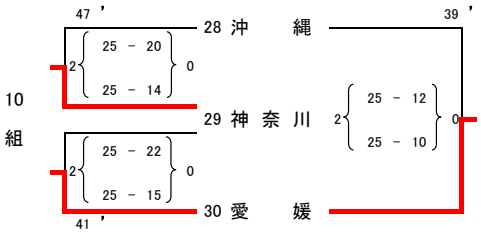

1 位　愛 媛　　2 位　神奈川　　3 位　沖 縄

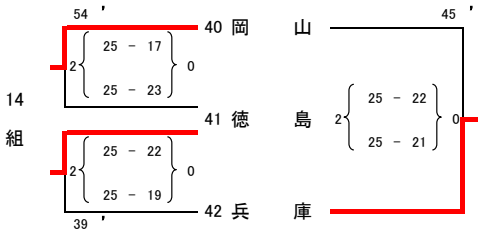

1 位　岡 山　　2 位　徳 島　　3 位　兵 庫

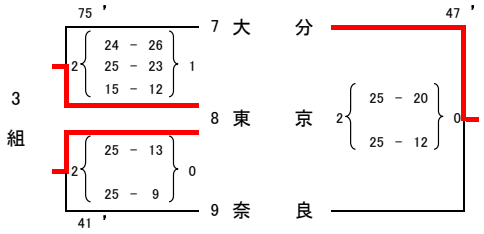

1 位　東 京　　2 位　大 分　　3 位　奈 良

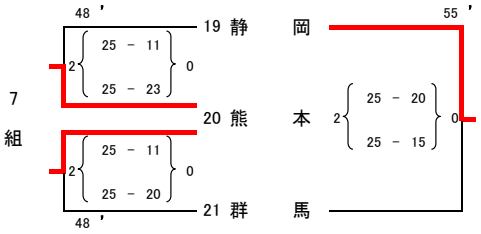

1 位　熊 本　　2 位　静 岡　　3 位　群 馬

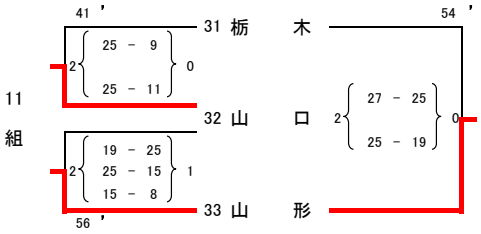

1 位　山 形　　2 位　山 口　　3 位　栃 木

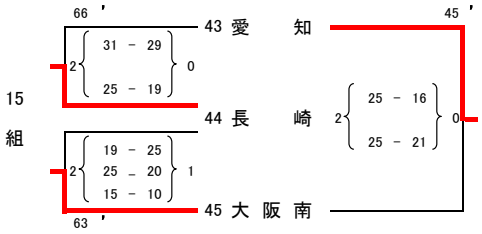

1 位　長 崎　　2 位　愛 知　　3 位　大阪南

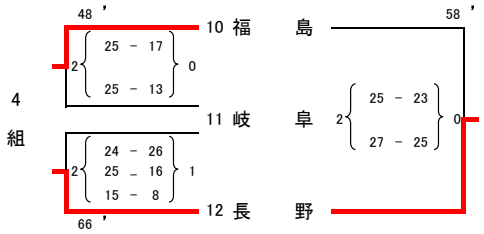

1 位　長 野　　2 位　福 島　　3 位　岐 阜

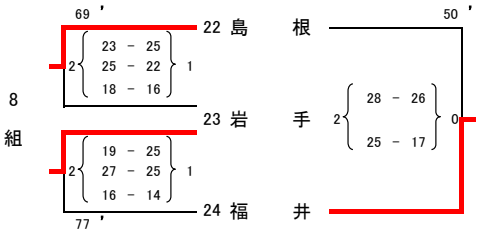

1 位　福 井　　2 位　岩 手　　3 位　島 根

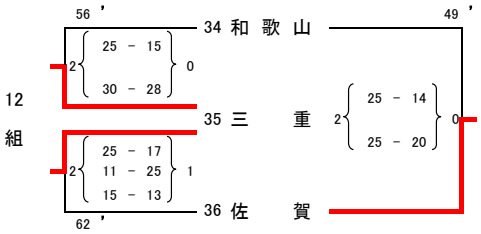

1 位　三 重　　2 位　佐 賀　　3 位　和歌山

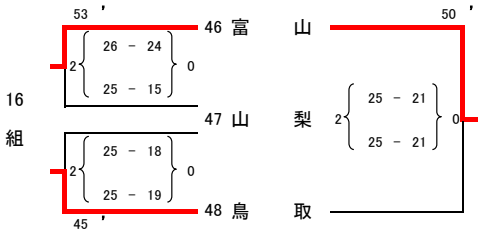

1 位　富 山　　2 位　鳥 取　　3 位　山 梨

JOCジュニアオリンピックカップ　第36回全国都道府県対抗中学バレーボール大会

（女　子）

決勝トーナメント戦結果

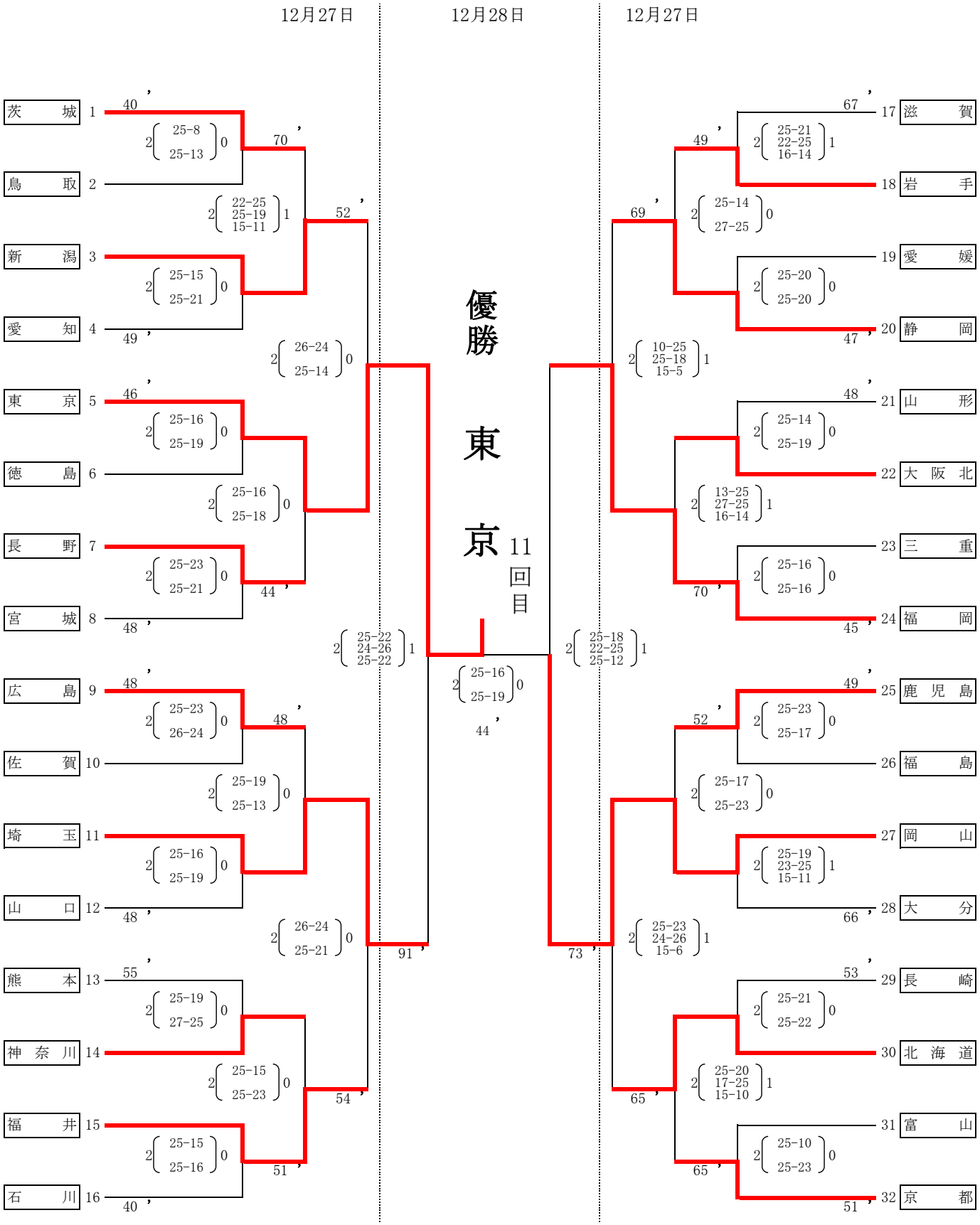

会場：エディオンアリーナ大阪（大阪府立体育会館）第1競技場：H. I. J. K　（27日）

会場：丸善インテックアリーナ大阪（大阪市中央体育館メインアリーナ）：B. C　特設コート　（28日）

小学生部

［掲載大会］

- 第42回全日本バレーボール小学生大会　静岡県各地区予選
  - → 第42回全日本バレーボール小学生大会　静岡県大会
    - → 第44回東海バレーボール連盟小学生大会
    - → 第42回全日本バレーボール小学生大会全国大会

- 第34回静岡県小学生ソフトバレーボール大会　各地区予選
  - → 第34回静岡県小学生ソフトバレーボール大会　静岡県大会

- 第51回静岡県小学生バレーボール大会 兼 静岡県スポーツ少年団交流大会 各地区予選
  - → 第51回静岡県小学生バレーボール大会 兼 静岡県スポーツ少年団交流大会

- 第49回静岡県小学生バレーボール選抜優勝大会　静岡県各地区予選
  - → 第49回静岡県小学生バレーボール選抜優勝大会
    - → 第24回東海小学生バレーボール連盟新人大会

主　催　　一般社団法人　静岡県バレーボール協会
主　管　　静岡県小学生バレーボール連盟　　東部小学生バレーボール連盟

第42回全日本バレーボール小学生大会 静岡県大会 東部予選

男子の部　１日目　　５月１５日（日）

A　グループ ＜　富士宮市立富丘小学校　＞
B・Cグループ ＜　御殿場市立印野小学校　＞

Aグループ

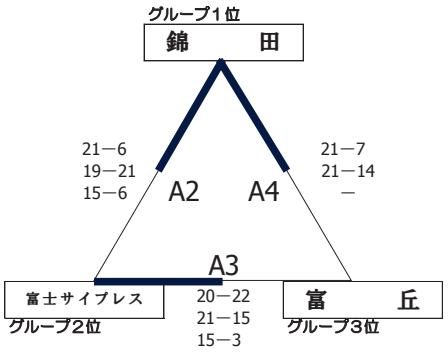

Bグループ

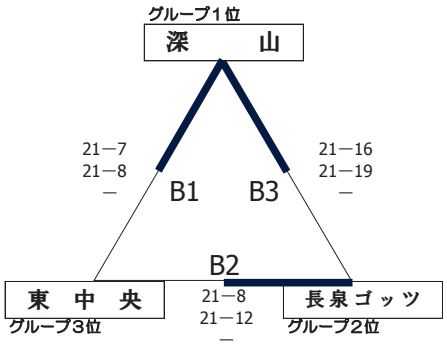

Cグループ

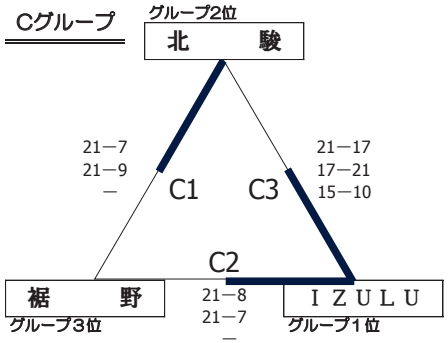

この組み合わせ表の各試合結果は、左側に勝利チームの得点を記入すること。

主　催　　一般社団法人　静岡県バレーボール協会
主　管　　静岡県小学生バレーボール連盟　　東部小学生バレーボール連盟

第42回全日本バレーボール小学生大会 静岡県大会 東部予選

男子の部　２日目

５月２２日（日）　１位～６位グループ ＜　三島市立錦田小学校　＞
順位決定戦　　７位～９位グループ ＜　富士宮市立富丘小学校　＞

１位～３位

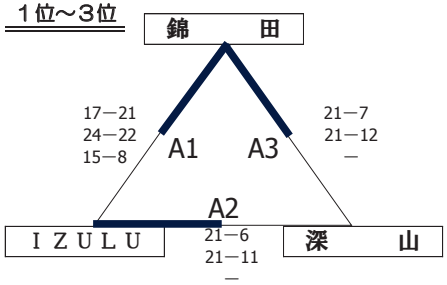

４位～６位

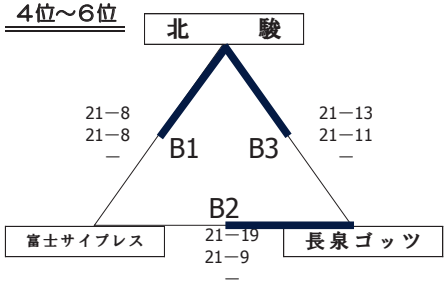

７位～９位

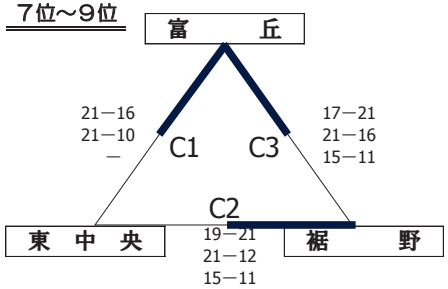

男　子　の　部　　最　終　順　位			
優　勝	錦田ユナイテッドバレーボールクラブ	第６位	富士サイプレスジュニア
準優勝	ＩＺＵＬＵバレーボールクラブ	第7位	富丘フレンズバレーボール少年団
第３位	深山クラブジュニアバレーボールスポーツ少年団	第8位	裾野ジュニアバレーボールクラブ
第４位	北駿バレーボールクラブ	第9位	富士宮東中央バレーボール少年団
第５位	長泉ゴッツバレーボールクラブ		

主　催　　一般社団法人　静岡県バレーボール協会
主　管　　静岡県小学生バレーボール連盟　　東部小学生バレーボール連盟

第42回全日本バレーボール小学生大会 静岡県大会 東部予選

女子の部　１日目　　５月１５日（日）＜　小山町立北郷中学校　＞

Aグループ

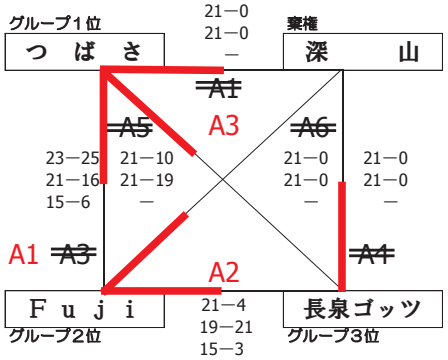

Bグループ

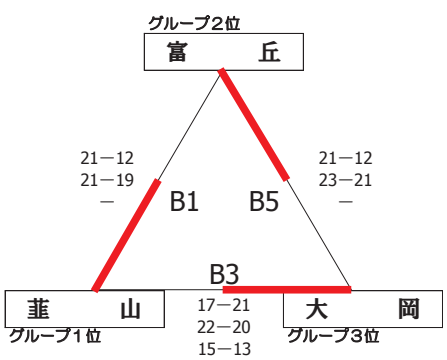

Cグループ

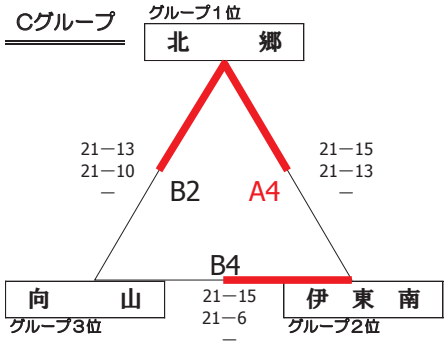

この組み合わせ表の各試合結果は、左側に勝利チームの得点を記入すること。

主　催　　一般社団法人　静岡県バレーボール協会
主　管　　静岡県小学生バレーボール連盟　　東部小学生バレーボール連盟

第42回全日本バレーボール小学生大会 静岡県大会 東部予選

女子の部　２日目

５月２２日（日）　１位～６位グループ ＜　小山町立北郷中学校　＞

順位決定戦　　７位～９位グループ ＜　沼津市立大岡南小学校　＞

１位～３位

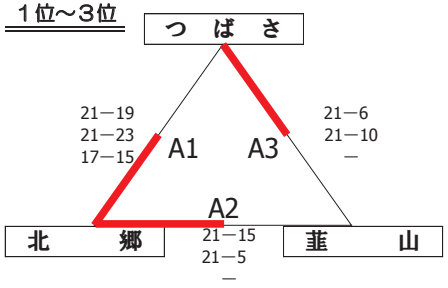

４位～６位

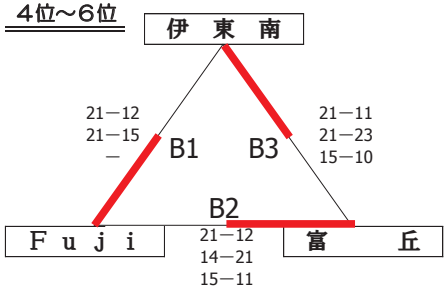

７位～９位

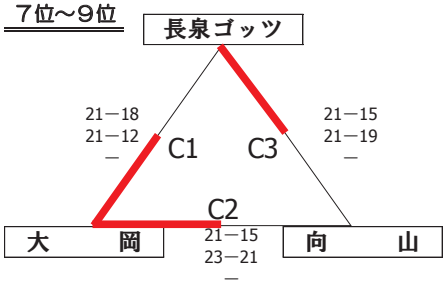

女　子　の　部	最　終　順　位		
優　勝	北郷ジュニアバレーボールクラブスポーツ少年団	第６位	伊東南ジュニアバレーボールクラブ
準優勝	つばさバレーボール少年団	第7位	大岡バレーボールスポーツクラブ
第３位	韮山バレーボールスポーツ少年団	第8位	長泉ゴッツバレーボールクラブ
第４位	Ｆｕｊｉバレーボールクラブ	第9位	向山バレーボールスポーツ少年団
第５位	富丘フレンズバレーボール少年団		

主　催　　一般社団法人　静岡県バレーボール協会
主　管　　静岡県小学生バレーボール連盟　　東部小学生バレーボール連盟

第42回全日本バレーボール小学生大会 静岡県大会 東部予選

混合の部　１日目　　５月１５日（日）

A・Cグループ＜　裾野市立裾野南小学校　＞

Bグループ＜　富士宮市立富丘小学校　＞

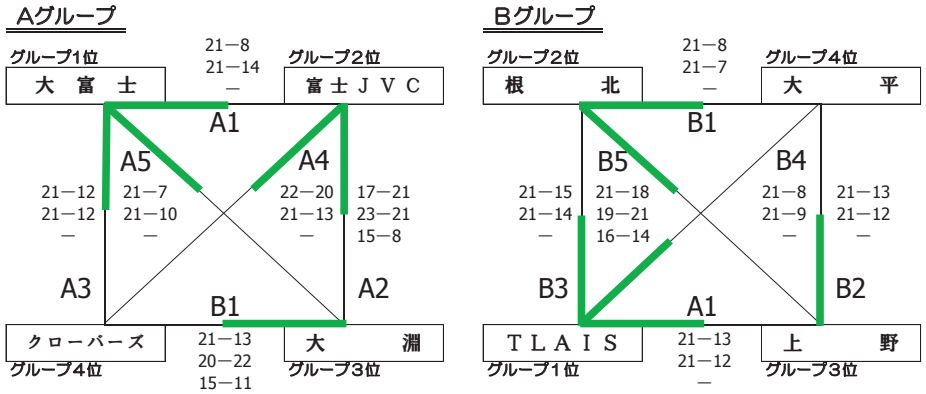

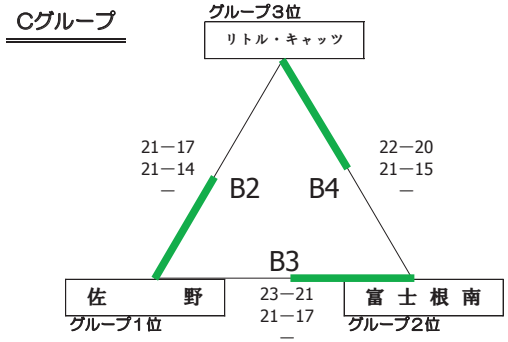

この組み合わせ表の各試合結果は、左側に勝利チームの得点を記入すること。

主　催　　一般社団法人　静岡県バレーボール協会
主　管　　静岡県小学生バレーボール連盟　　東部小学生バレーボール連盟

第42回全日本バレーボール小学生大会 静岡県大会 東部予選

混合の部　２日目

５月２２日（日）　１位～６位グループ＜　裾野市立須山小学校　＞

順位決定戦　　７位～１１位グループ＜　三島市立北上小学校　＞

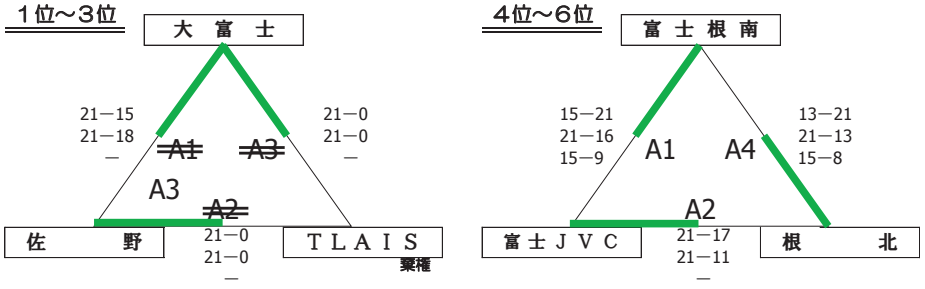

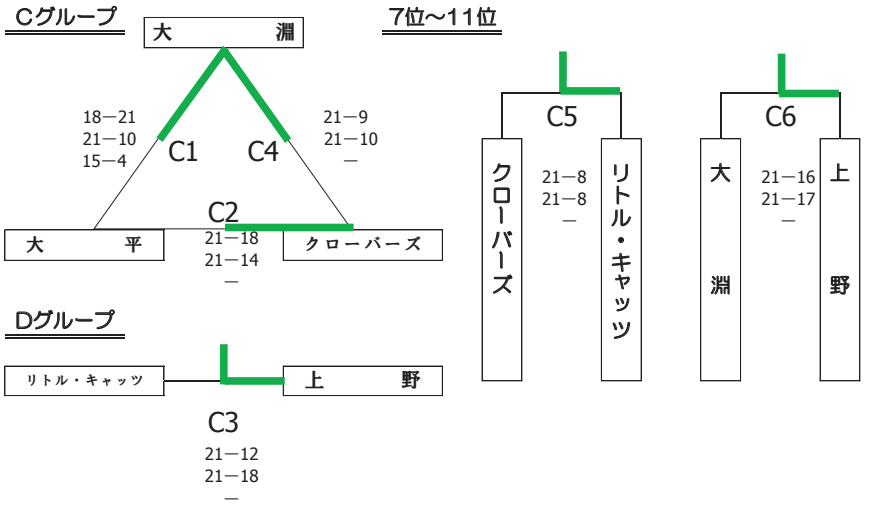

混合の部　最終順位			
優　勝	大富士バレーボールスポーツ少年団	第6位	根北チェリーズバレーボールスポーツ少年団
準優勝	佐野バレーボールスポーツ少年団	第7位	上野バレーボールスポーツ少年団
第3位	ＴＬＡＩＳ	第8位	大淵バレーボールクラブ
第4位	富士ＪＶＣ	第9位	大仁リトル・キャッツ
第5位	富士根南バレーボールスポーツ少年団	第10位	クローバーズ
		第11位	大平スポーツ少年団

第42回　全日本バレーボール小学生大会静岡県中部地区予選大会

1日目 4.5.15　（抽選4.4.27）

「女子の部」　（モルテン）

Aブロック

青島小学校

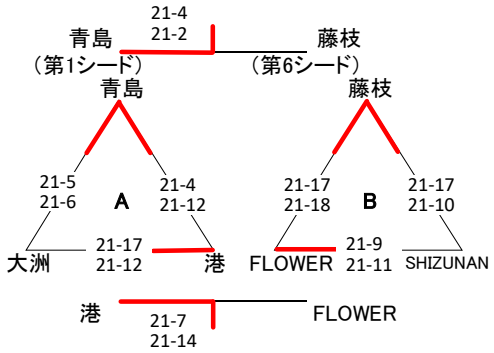

Bブロック

大井川東小学校

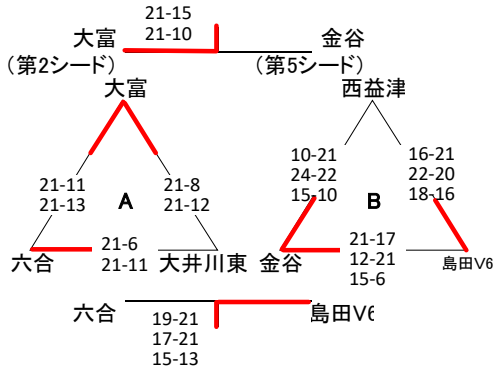

Cブロック

岡部小学校

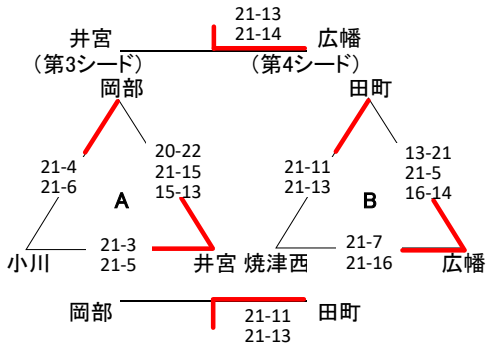

「混合の部」（ミカサ）　1日目　4.5.15　大井川南小学校
2日目　4.5.22　川崎小学校

	榛原	吉田	藤枝中央	大井川南	牧之原	勝	負	順位
榛原		○ 21-7 21-12	○ 21-0 21-0	○ 21-5 21-14	○ 21-7 21-14	4	0	1
吉田	● 7-21 12-21		○ 21-0 21-0	○ 21-13 21-14	○ 21-15 21-9	3	1	2
藤枝中央	● 0-21 0-21	● 0-21 0-21		● 0-21 0-21	● 0-21 0-21	0	4	5
大井川南	● 5-21 14-21	● 13-21 14-21	○ 21-0 21-0		● 21-23 21-13 13-15	1	3	4
牧之原	● 7-21 14-21	● 15-21 9-21	○ 21-0 21-0	○ 23-21 13-21 15-13		2	2	3

1日目

第1試合	榛原	—	吉田
第2試合	藤枝中央	—	大井川南
第3試合	榛原	—	牧之原
第4試合	吉田	—	藤枝中央
第5試合	大井川南	—	牧之原

2日目

第1試合	榛原	—	大井川南
第2試合	吉田	—	牧之原
第3試合	榛原	—	藤枝中央
第4試合	吉田	—	大井川南
第5試合	藤枝中央	—	牧之原

「男子の部」（ミカサ）　　1日目　4.5.15　青島北小学校
2日目　4.5.22　焼津西小学校

	焼津西	井宮	青島	岡部	清水	勝	負	順位
焼津西		● 21-7 18-21 11-15	○ 21-8 22-20	○ 21-2 21-12	○ 21-8 21-8	3	1	2
井宮	○ 7-21 21-18 15-11		○ 22-20 21-18	○ 21-13 21-7	○ 21-15 21-13	4	0	1
青島	● 8-21 20-22	● 20-22 18-21		○ 21-12 21-6	○ 21-10 21-13	2	2	3
岡部	● 2-21 12-21	● 13-21 7-21	● 12-21 6-21		● 12-21 8-21	0	4	5
清水	● 8-21 8-21	● 15-21 13-21	● 10-21 13-21	○ 21-12 21-8		1	3	4

1日目

第1試合	焼津西	井宮
第2試合	青島	岡部
第3試合	焼津西	清水
第4試合	井宮	青島
第5試合	岡部	清水

2日目

第1試合	焼津西	岡部
第2試合	井宮	清水
第3試合	焼津西	青島
第4試合	井宮	岡部
第5試合	青島	清水

大会タイムスケジュール

開場	8:30
アップ	8:30～40
第1試合以外	8:40～50
第1試合	8:50～9:00
監督会議	9:00～10
開会式	9:10～20
第1試合開始	9:40

連絡事項
1.勝ち上がりチームは申込書の競技のサイン
を受け順位戦に持参（予選一日目）
2.総務は結果を当日中に
競技委員長　道下　淳　まで、報告

「女子順位決定戦」　　2日目　4.5.22
1位～9位決定戦　　（モルテン）

1位～3位　　青島 小学校

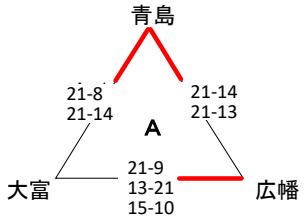

4位～6位　　青島小学校

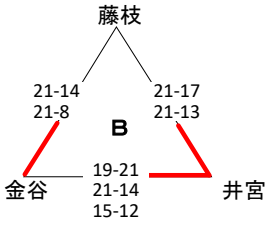

順位
1位　青島
2位　広幡
3位　大富

4位　井宮
5位　金谷
6位　藤枝

7位　田町
8位　港
9位　島田V6

7位～9位　　港小学校

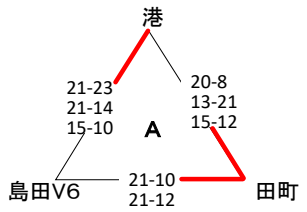

大会タイムスケジュール

開場	8:30
アップ	8:30～40
第1試合以外	8:40～50
第1試合	8:50～9:00
監督会議	9:00～10
開会式	9:10～20
第1試合開始	9:40

連絡事項

1.総務は結果を当日中に
競技委員長　道下　淳　まで報告

第４２回 全日本バレーボール小学生大会　西部地区大会　１日目 結果

令和 4年 5月22日（日）

【 男子の部 】 第1日目 5／22

A ブロック　会場：袋井市立高南小学校

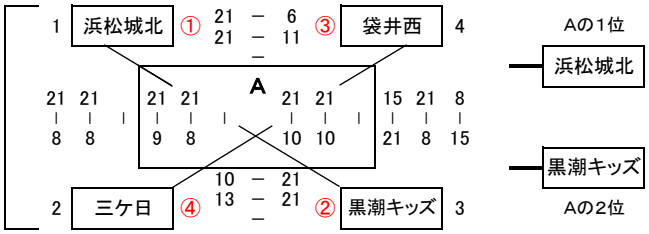

【 男子の部 】 第1日目 5／22

B ブロック　会場：掛川市立桜木小学校

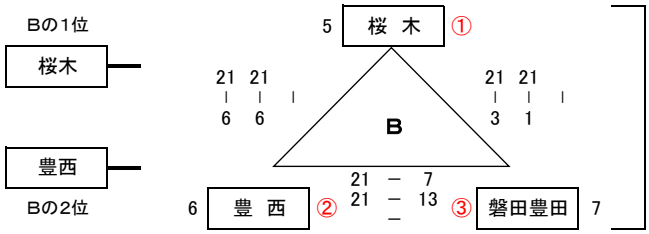

【 混合の部 】 第1日目 5／22

C ブロック　会場：掛川市立第一小学校

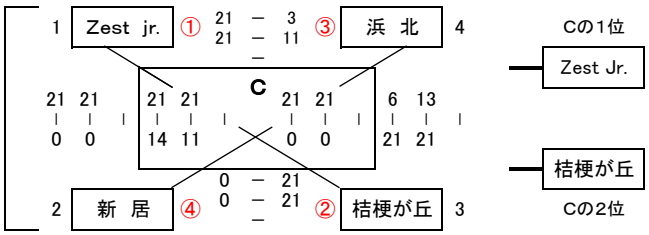

【 混合の部 】 第1日目 5／22

D ブロック　会場：掛川市立城北小学校

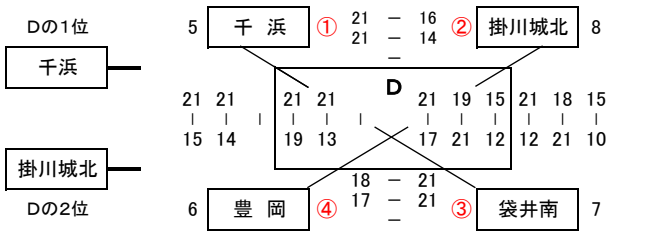

【 女子Ｉ部 】 第1日目 5／22

E ブロック　会場：磐田市立神明中学校

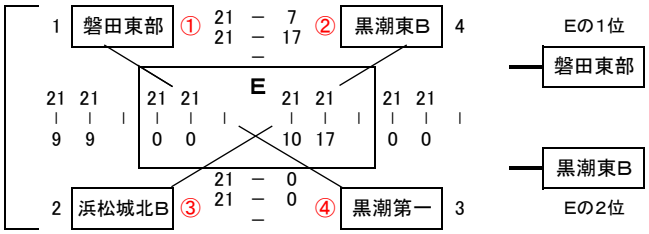

【 女子Ｉ部 】 第1日目 5／22

F ブロック　会場：袋井市立今井小学校

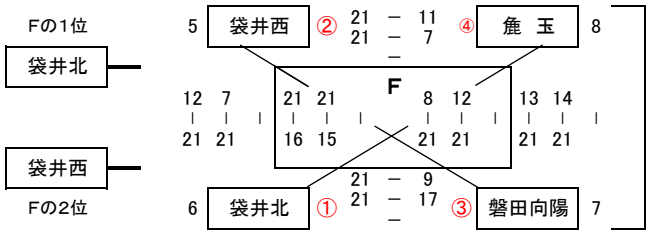

【 女子Ｉ部 】 第1日目 5／22

G ブロック　会場：磐田市竜洋西小学校

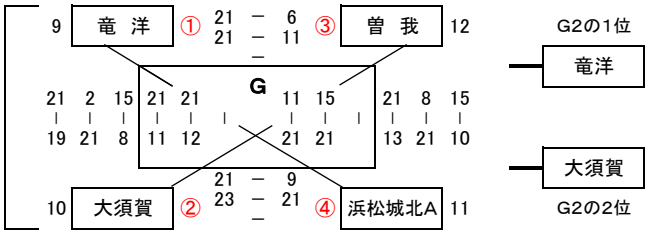

【 女子Ｉ部 】 第1日目 5／22

H ブロック　会場：菊川市立小笠北小学校

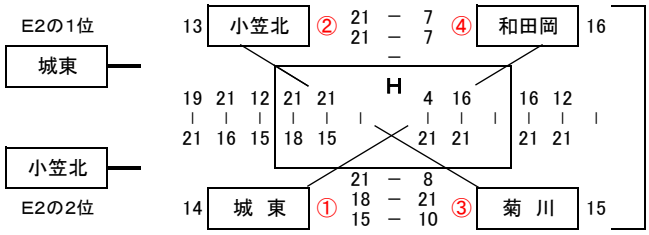

【 女子Ｉ部 】 第1日目 5／22

I ブロック　会場：掛川市立西郷小学校

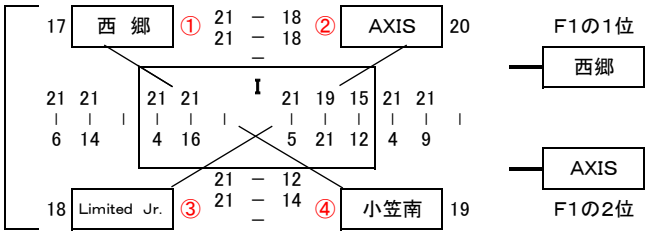

【 女子Ｉ部 】 第1日目 5／22

J ブロック　会場：御前崎市比木体育館

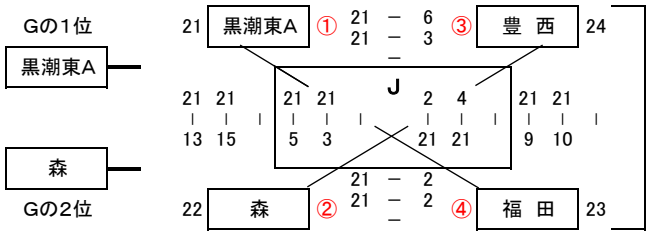

全日本大会１日目成績

順 位	男子の部		混合の部		女子Ｉ部					
	Aブロック	Bブロック	Cブロック	Dブロック	Eブロック	Fブロック	Gブロック	Hブロック	Iブロック	Jブロック
1 位	浜松城北	桜木	Zest Jr.	千浜	磐田東部	袋井北	竜洋	城東	西郷	黒潮東Ａ
2 位	黒潮キッズ	豊西	桔梗が丘	掛川城北	黒潮東Ｂ	袋井西	大須賀	小笠北	ＡＸＩＳ	森

第４２回　全日本バレーボール小学生大会 西部地区大会 第２日目 結果

令和　4年　5月29日（日）

【 男子の部 】　　1位～4位 決定戦

会場： 森・宮園小学校　Aコート

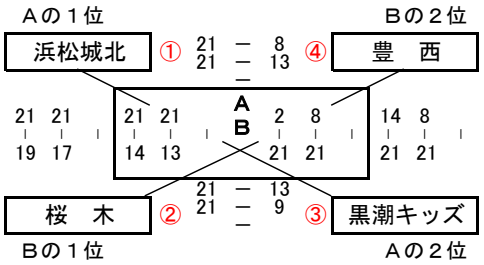

【 混合の部 】　　1位～4位 決定戦

会場： 掛川・城北小学校　Bコート

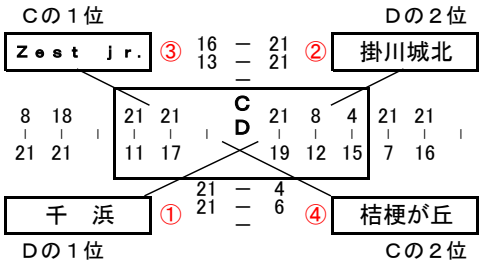

【 女子Ｉ部 】　　会場： 森町総合体育館　C.Dコート

1位～6位 決定戦

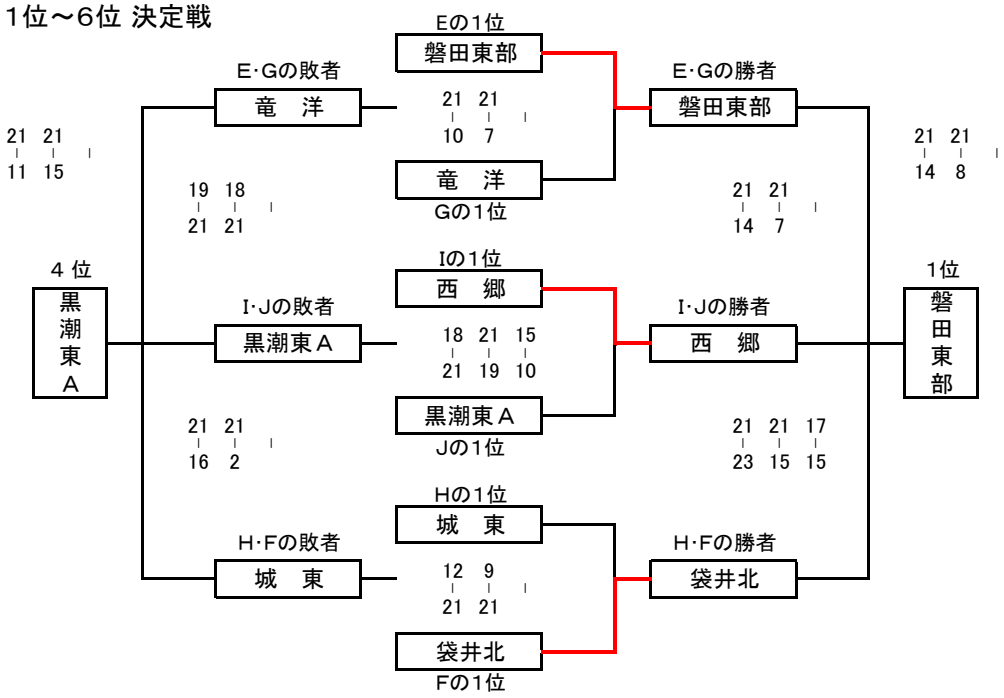

男子の部 大会結果	
順位	チーム名
1 位	浜松城北
2 位	桜　木
3 位	黒潮キッズ
4 位	豊　西

混合の部 大会結果	
順位	チーム名
1 位	千　浜
2 位	掛川城北
3 位	Zest Jr.
4 位	桔梗が丘

【 女子Ｉ部 】　　会場： 遠江総合高校　E.Fコート

7位～12位 決定戦

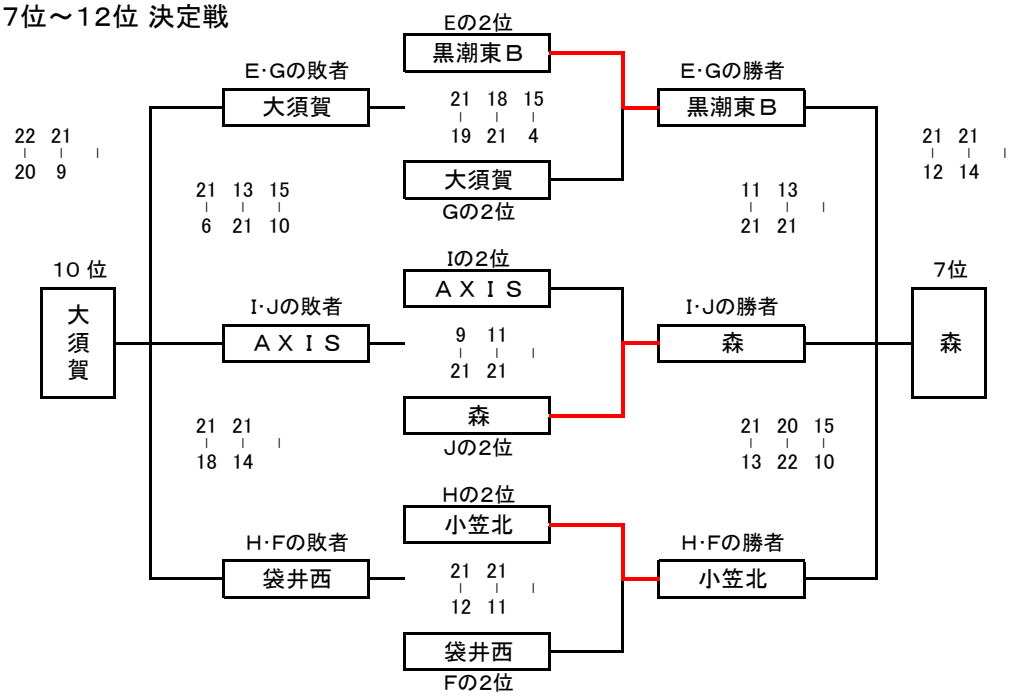

女子Ｉ部 大会結果	
順位	チーム名
1 位	磐田東部
2 位	西　郷
3 位	袋井北
4 位	黒潮東Ａ
5 位	竜　洋
6 位	城　東
7 位	森
8 位	黒潮東Ｂ
9 位	小笠北
10 位	大須賀
11 位	ＡＸＩＳ
12 位	袋井西

第 42 回　全日本バレーボール小学生大会　静岡県大会　組合せ

令和 4年 6月 19日・26日

【 男子の部 】　【 6/19 】

会場:藤枝市立岡部小体育館　Aコート

1	錦田ユナイテッド	東部1位（三島市）	
2	黒潮キッズ	西部3位（御前崎市）	21-12 21-13
3	北駿	東部4位（御殿場市）	21-8 19-21 15-5

会場:藤枝市民岡部体育館　Bコート

4	桜木	西部2位（掛川市）	
5	長泉ゴッツ	東部5位（長泉町）	21-9 21-7
6	井宮	中部1位（静岡市）	21-7 21-7

【 女子の部 】　【 6/19 】

会場:藤枝市立岡部小体育館　Aコート

1	磐田東部	西部1位（磐田市）	
2	藤枝	中部6位（藤枝市）	21-8 21-10
3	城東	西部6位（掛川市）	18-21 21-8 15-11
4	韮山	東部3位（伊豆の国市）	
5	SHIMADA V6	中部9位（島田市）	16-21 21-19 15-12
6	大富	中部3位（焼津市）	21-9 21-6

【 女子の部 】　【 6/19 】

会場:藤枝市民岡部体育館　Bコート

7	広幡	中部2位（藤枝市）	
8	大須賀	西部10位（掛川市）	21-19 21-6
9	F U j i	東部4位（富士市）	21-10 21-11
10	黒潮東A	西部4位（御前崎市）	
11	港	中部8位（焼津市）	21-9 21-16
12	北郷	東部1位（小山町）	21-13 21-15

【 混合の部 】　【 6/19 】

会場:焼津市立大井川南小体育館　Eコート

1	大富士	東部1位（富士宮市）	
2	桔梗が丘	西部4位（掛川市）	21-10 21-12
3	TLAIS	東部3位（伊豆市）	21-14 18-21 15-10
4	吉田	中部2位（吉田町）	
5	富士JVC	東部4位（富士市）	21-18 18-21 15-11
6	千浜	西部1位（掛川市）	21-6 21-3

【 男子の部 】　【 6/19 】

Cコート　会場:焼津市立焼津西小体育館

	東部2位（伊豆の国市）	IZULU	7
21-6 21-5			
	中部2位（焼津市）	焼津西	8
21-16 21-11			
	西部4位（浜松市）	豊西	9

Dコート　会場:藤枝市立青島小体育館

	東部3位（伊東市）	深山クラブ	10
21-18 21-13			
	中部3位（藤枝市）	青島	11
21-10 21-6			
	西部1位（浜松市）	浜松城北	12

【 女子の部 】　【 6/19 】

Cコート　会場:焼津市立焼津西小体育館

	西部2位（掛川市）	西郷	13
14-21 21-15 15-6			
	西部7位【森町）	森	14
21-10 21-13			
	中部5位（島田市）	金谷	15
	中部4位（静岡市）	井宮	16
21-23 21-15 15-9			
	西部9位（菊川市）	小笠北	17
21-16 21-16			
	東部2位（長泉町）	つばさ	18

【 女子の部 】　【 6/19 】

Dコート　会場:藤枝市立青島小体育館

	西部3位（袋井市）	袋井北	19
18-21 21-8 17-15			
	中部7位（静岡市）	田町	20
24-22 21-15			
	西部5位（磐田市）	竜洋	21
	東部5位（富士宮市）	富丘フレンズ	22
21-11 22-20			
	西部8位（御前崎市）	黒潮東B	23
21-4 21-10			
	中部1位（藤枝市）	青島	24

【 混合の部 】　【 6/19 】

Fコート　会場:焼津市立大井川南小体育館

	東部2位（三島市）	佐野	7
22-20 21-3			
	西部3位（湖西市）	Zest jr.	8
21-6 21-7			
	中部3位（牧之原市）	牧之原	9
	西部2位（掛川市）	掛川城北	10
21-12 21-19			
	東部5位（富士宮市）	富士根南	11
21-14 21-19			
	中部1位（牧之原市）	榛原ちびっ子	12

会場:藤枝市民岡部体育館

【 6/ 26 】

IZULU　21-17 8-21 19-17

東海大会出場決定戦

錦田ユナイテッド　23-21 21-14　浜松城北

21-17 21-17

21-15 21-13

会場:藤枝市立岡部小体育館

【 6/ 26 】

青島　21-9 21-11

東海大会出場決定戦

広幡　21-15 21-16　西郷

21-18 21-18

21-11 21-12

15-21 21-17 15-9

22-20 15-21 15-11

19-21 21-9 15-13

21-19 21-10

会場:藤枝市民岡部体育館

【 6/ 26 】

千浜　21-8 21-14

21-11 21-9

21-15 22-20

2022年度（第44回）東海バレーボール連盟小学生大会　大会結果

大会日：２０２２年　７月３１日　（日）

男子の部	優　勝	（ 三重県 ）	大安ビートル
	準優勝	（ 静岡県 ）	錦　田
	第三位	（ 静岡県 ）	桜木ＶＳＣ
	第三位	（ 岐阜県 ）	垂井男子
女子の部	優　勝	（ 愛知県 ）	美川ＶＣ
	準優勝	（ 静岡県 ）	磐田東部
	第三位	（ 岐阜県 ）	久々野少女
	第三位	（ 三重県 ）	Ｊｒ．エース
混合の部	優　勝	（ 三重県 ）	松阪ジュニア
	準優勝	（ 岐阜県 ）	パンサーズ
	第三位	（ 愛知県 ）	三　郷
	第三位	（ 静岡県 ）	掛川城北

【 男 子 の 部 】

御殿場市体育館

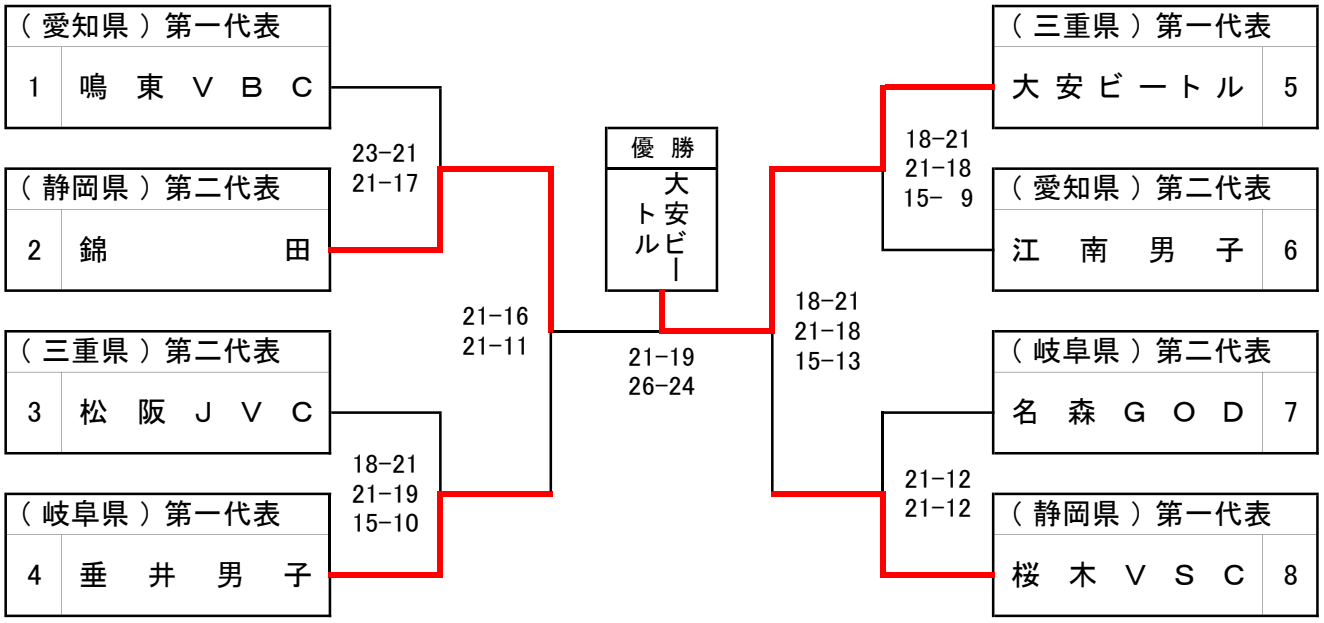

【親善試合】

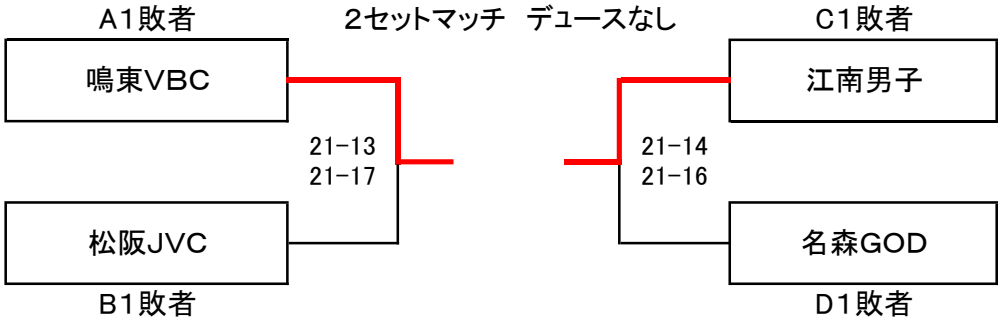

2022年度（第44回）東海バレーボール連盟小学生大会　組み合わせ

2022. 7.31

御殿場市体育館

【女子の部】

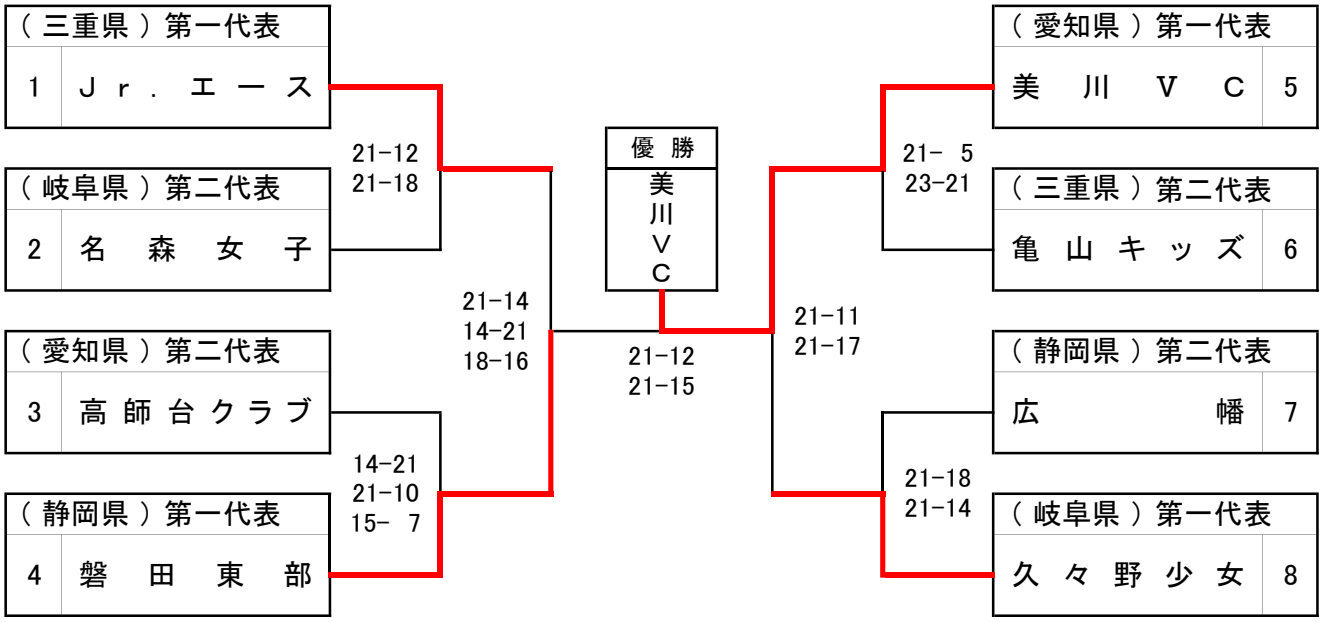

【親善試合】

2セットマッチ　デュースなし

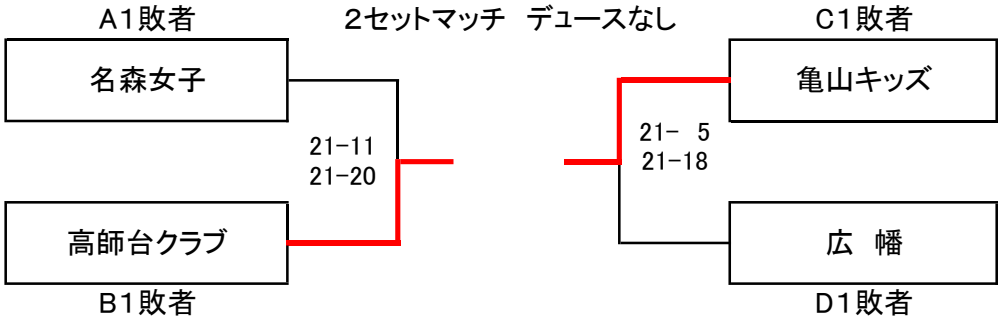

【混合の部】

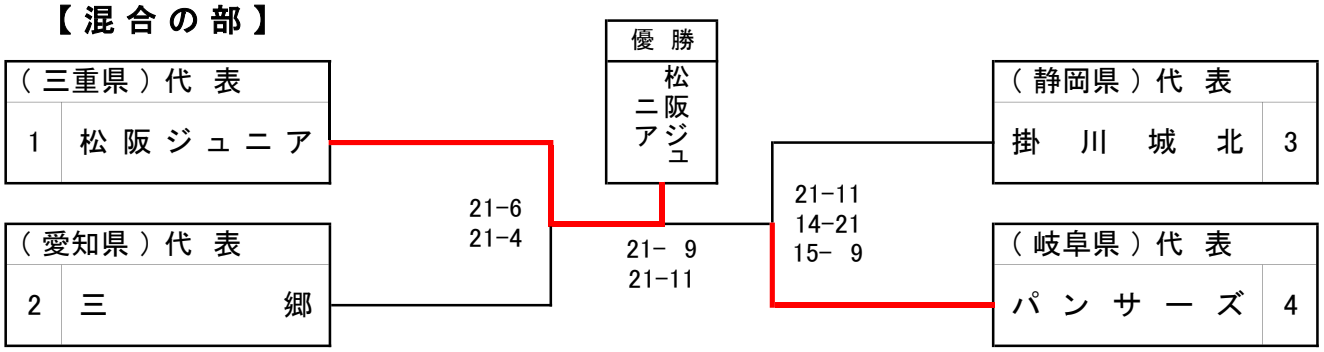

【親善試合】

2セットマッチ　デュースなし

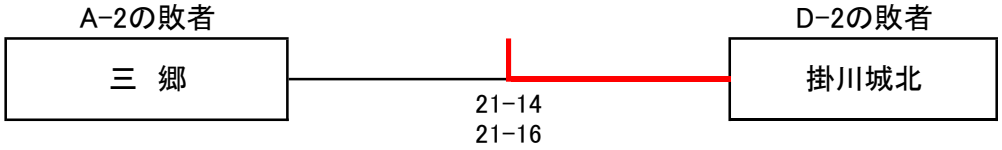

第42回全日本小学生大会

男子予選　　第1日目結果8/10（水）

【9組】【町田市立総合体育館】　Lコート

順位	チーム名	熊本東	高久	グリーンF	試合	勝	負	得セ	失セ	セット率	総得点	総失点	得点率
1	熊本東 （熊　本）		○ 21－9 21－5 2－0	○ 21－16 19－21 15－12 2－1	2	2	0	4	1	4.00	97	63	1.540
3	高久 （福　島）	● 9－21 5－21 0－2		● 16－21 10－21 0－2	2	0	2	0	4	0.00	40	84	0.476
2	グリーンF （新　潟）	● 16－21 21－19 12－15 1－2	○ 21－16 21－10 2－0		2	1	1	3	2	1.50	91	81	1.123

【10組】【町田市立総合体育館】　Lコート

順位	チーム名	新町	吉岡VBC	湖南菩提寺	試合	勝	負	得セ	失セ	セット率	総得点	総失点	得点率
3	新町 （徳　島）		● 12－21 13－21 0－2	● 10－21 17－21 0－2	2	0	2	0	4	0.00	52	84	0.619
1	吉岡VBC （群　馬）	○ 21－12 21－13 2－0		○ 21－18 13－21 15－13 2－1	2	2	0	4	1	4.00	91	77	1.182
2	湖南菩提寺 （滋　賀）	○ 21－10 21－17 2－0	● 18－21 21－13 13－15 1－2		2	1	1	3	2	1.50	94	76	1.237

【11組】【町田市立総合体育館】　Mコート

順位	チーム名	上山川	安来	紙屋排球男子	試合	勝	負	得セ	失セ	セット率	総得点	総失点	得点率
3	上山川 （茨　城）		● 10－21 21－17 12－15 1－2	● 15－21 18－21 0－2	2	0	2	1	4	0.25	76	95	0.800
1	安来 （島　根）	○ 21－10 17－21 15－12 2－1		○ 14－21 21－17 15－13 2－1	2	2	0	4	2	2.00	103	94	1.096
2	紙屋排球男子 （宮　崎）	○ 21－15 21－18 2－0	● 21－14 17－21 13－15 1－2		2	1	1	3	2	1.50	93	83	1.120

【12組】【町田市立総合体育館】　Mコート

順位	チーム名	桜ヶ丘男子	森本男子	パンサーズJr	試合	勝	負	得セ	失セ	セット率	総得点	総失点	得点率
2	桜ヶ丘男子 （山　形）		○ 24－22 21－9 2－0	● 17－21 13－21 0－2	2	1	1	2	2	1.00	75	73	1.027
3	森本男子 （石　川）	● 22－24 9－21 0－2		● 14－21 19－21 0－2	2	0	2	0	4	0.00	64	87	0.736
1	パンサーズJr （大　阪）	○ 21－17 21－13 2－0	○ 21－14 21－19 2－0		2	2	0	4	0	MAX	84	63	1.333

【13組】【サイデン化学アリーナ】　Tコート

順位	チーム名	南部スポ少	岡本ジュニア	十河男子	試合	勝	負	得セ	失セ	セット率	総得点	総失点	得点率
1	南部スポ少 （和歌山）		○ 21－15 21－15 2－0	○ 21－19 21－19 2－0	2	2	0	4	0	MAX	84	68	1.235
2	岡本ジュニア （神奈川）	● 15－21 15－21 0－2		○ 16－21 21－15 15－11 2－1	2	1	1	2	3	0.67	82	89	0.921
3	十河男子 （香　川）	● 19－21 19－21 0－2	● 21－16 15－21 11－15 1－2		2	0	2	1	4	0.25	85	94	0.904

【14組】【サイデン化学アリーナ】　Tコート

順位	チーム名	青森SEIBU	IZULU	西原男子	試合	勝	負	得セ	失セ	セット率	総得点	総失点	得点率
2	青森SEIBU （青　森）		○ 21－0 21－0 2－0	● 23－25 8－21 0－2	2	1	1	2	2	1.00	73	46	1.587
3	IZULU （静　岡）	● 0－21 0－21 0－2		● 0－21 0－21 0－2	2	0	2	0	4	0.00	0	84	0.000
1	西原男子 （沖　縄）	○ 25－23 21－8 2－0	○ 21－0 21－0 2－0		2	2	0	4	0	MAX	88	31	2.839

【15組】【サイデン化学アリーナ】　Uコート

順位	チーム名	ジーライズ	山王	野市JVC	試合	勝	負	得セ	失セ	セット率	総得点	総失点	得点率
2	ジーライズ （北北海道）		● 14－21 14－21 0－2	○ 21－11 21－8 2－0	2	1	1	2	2	1.00	70	61	1.148
1	山王 （京　都）	○ 21－14 21－14 2－0		○ 21－12 21－16 2－0	2	2	0	4	0	MAX	84	56	1.500
3	野市JVC （高　知）	● 11－21 8－21 0－2	● 12－21 16－21 0－2		2	0	2	0	4	0.00	47	84	0.560

【16組】【サイデン化学アリーナ】　Uコート

順位	チーム名	安塚男子	新庄北JVC	鞍手JVC	試合	勝	負	得セ	失セ	セット率	総得点	総失点	得点率
3	安塚男子 （栃　木）		● 13－21 11－21 0－2	● 5－21 15－21 0－2	2	0	2	0	4	0.00	44	84	0.524
1	新庄北JVC （富　山）	○ 21－13 21－11 2－0		○ 21－18 21－17 2－0	2	2	0	4	0	MAX	84	59	1.424
2	鞍手JVC （福　岡）	○ 21－5 21－15 2－0	● 18－21 17－21 0－2		2	1	1	2	2	1.00	77	62	1.242

第42回全日本小学生大会

女子予選　　第1日目結果8/10　（水）

【9組】【相模原ギオンアリーナ】　　Pコート

順位	チーム名	みつわ台クラブ	青島ＶＳＣ	熊本大津	試合	勝	負	得セ	失セ	セット率	総得点	総失点	得点率
2	みつわ台クラブ （千　葉）		○ 21－9 21－8 － 2－0	● 14－21 21－15 8－15 1－2	2	1	1	3	2	1.50	85	68	1.250
3	青島ＶＳＣ （静　岡）	● 9－21 8－21 － 0－2		● 18－21 21－10 16－18 1－2	2	0	2	1	4	0.25	72	91	0.791
1	熊本大津 （熊　本）	○ 21－14 15－21 15－8 2－1	○ 21－18 10－21 18－16 2－1		2	2	0	4	2	2.00	100	98	1.020

【10組】【相模原ギオンアリーナ】　　Pコート

順位	チーム名	金田	野市ＪＶＣ	岡三沢小ＶＢＣ	試合	勝	負	得セ	失セ	セット率	総得点	総失点	得点率
1	金田 （滋　賀）		○ 21－11 21－10 － 2－0	○ 21－11 21－14 － 2－0	2	2	0	4	0	MAX	84	46	1.826
3	野市ＪＶＣ （高　知）	● 11－21 10－21 － 0－2		● 21－23 8－21 － 0－2	2	0	2	0	4	0.00	50	86	0.581
2	岡三沢小ＶＢＣ （青　森）	● 11－21 14－21 － 0－2	○ 23－21 21－8 － 2－0		2	1	1	2	2	1.00	69	71	0.972

【11組】【相模原ギオンアリーナ】　　Qコート

順位	チーム名	桑名フラッシュ	わかたけＪＶＣ	北島島ＶＣＣ	試合	勝	負	得セ	失セ	セット率	総得点	総失点	得点率
1	桑名フラッシュ （三　重）		○ 21－16 21－17 － 2－0	○ 21－17 19－21 15－13 2－1	2	2	0	4	1	4.00	97	84	1.155
3	わかたけＪＶＣ （山　形）	● 16－21 17－21 － 0－2		● 14－21 12－21 － 0－2	2	0	2	0	4	0.00	59	84	0.702
2	北島ＪＶＣ （徳　島）	● 17－21 21－19 13－15 1－2	○ 21－14 21－12 － 2－0		2	1	1	3	2	1.50	93	81	1.148

【12組】【相模原ギオンアリーナ】　　Qコート

順位	チーム名	大村鈴田	バンビーナ	菊川学童	試合	勝	負	得セ	失セ	セット率	総得点	総失点	得点率
3	大村鈴田 （長　崎）		● 20－22 19－21 － 0－2	● 14－21 16－21 － 0－2	2	0	2	0	4	0.00	69	85	0.812
2	バンビーナ （神奈川）	○ 22－20 21－19 － 2－0		● 8－21 16－21 － 0－2	2	1	1	2	2	1.00	67	81	0.827
1	菊川学童 （石　川）	○ 21－14 21－16 － 2－0	○ 21－8 21－16 － 2－0		2	2	0	4	0	MAX	84	54	1.556

【13組】【サイデン化学アリーナ】　　Rコート

順位	チーム名	サンダース	おぐらＶＢＣ	江津東Ｖクラブ	試合	勝	負	得セ	失セ	セット率	総得点	総失点	得点率
1	サンダース （栃　木）		○ 21－5 21－13 － 2－0	○ 21－10 21－14 － 2－0	2	2	0	4	0	MAX	84	42	2.000
3	おぐらＶＢＣ （和歌山）	● 5－21 13－21 － 0－2		● 18－21 15－21 － 0－2	2	0	2	0	4	0.00	51	84	0.607
2	江津東Ｖクラブ （島　根）	● 10－21 14－21 － 0－2	○ 21－18 21－15 － 2－0		2	1	1	2	2	1.00	66	75	0.880

【14組】【サイデン化学アリーナ】　　Rコート

順位	チーム名	高須	東大分ＪＶＣ	小名浜西リトル	試合	勝	負	得セ	失セ	セット率	総得点	総失点	得点率
3	高須 （岐　阜）		● 11－21 13－21 － 0－2	● 16－21 4－21 － 0－2	2	0	2	0	4	0.00	44	84	0.524
1	東大分ＪＶＣ （大　分）	○ 21－11 21－13 － 2－0		○ 21－18 10－21 15－6 2－1	2	2	0	4	1	4.00	88	69	1.275
2	小名浜西リトル （福　島）	○ 21－16 21－4 － 2－0	● 18－21 21－10 6－15 1－2		2	1	1	3	2	1.50	87	66	1.318

【15組】【サイデン化学アリーナ】　　Sコート

順位	チーム名	川崎クラブ	伊井金津東	琴東ＶＣ	試合	勝	負	得セ	失セ	セット率	総得点	総失点	得点率
3	川崎クラブ （沖　縄）		● 13－21 20－22 － 0－2	● 16－21 8－21 － 0－2	2	0	2	0	4	0.00	57	85	0.671
2	伊井金津東 （福　井）	○ 21－13 22－20 － 2－0		● 19－21 21－16 13－15 1－2	2	1	1	3	2	1.50	96	85	1.129
1	琴東ＶＣ （岡　山）	○ 21－16 21－8 － 2－0	○ 21－19 16－21 15－13 2－1		2	2	0	4	1	4.00	94	77	1.221

【16組】【サイデン化学アリーナ】　　Sコート

順位	チーム名	片桐ＶＢＣ	釧路ＡＴ１	マーヴェラス	試合	勝	負	得セ	失セ	セット率	総得点	総失点	得点率
2	片桐ＶＢＣ （奈　良）		○ 17－21 21－17 15－5 2－1	● 17－21 15－21 － 0－2	2	1	1	2	3	0.67	85	85	1.000
3	釧路ＡＴ１ （北北海道）	● 21－17 17－21 5－15 1－2		● 21－19 10－21 12－15 1－2	2	0	2	2	4	0.50	86	108	0.796
1	マーヴェラス （群　馬）	○ 21－17 21－15 － 2－0	○ 19－21 21－10 15－12 2－1		2	2	0	4	1	4.00	97	75	1.293

第42回全日本小学生大会

女子予選　　第2日目結果　8/11　（木）

【１・２組】　【東京体育館】　Bコート

試合順	ﾏｯﾁﾅﾝﾊﾞｰ	対戦カード		
		チーム名	スコア	チーム名
第１試合	181	和ＶＢＣ（京都）	0 < 11 - 21 > 9 - 21 > - > 2	原南（広島）
第２試合	182	協和（秋田）	0 < 15 - 21 > 19 - 21 > - > 2	青島ＶＳＣ（静岡）
第３試合	183	琴東ＶＣ（岡山）	0 < 5 - 21 > 4 - 21 > - > 2	原南（広島）
第４試合	184	青島ＶＳＣ（静岡）	1 < 13 - 21 > 21 - 19 > 10 - 15 > 2	鳥栖ＪＶＣ（佐賀）
第５試合	185	原南（広島）	2 < 21 - 12 > 21 - 19 > - > 0	鳥栖ＪＶＣ（佐賀）

【３・４組】　【東京体育館】　Eコート

第１試合	186	野市ＪＶＣ（高知）	0 < 9 - 21 > 15 - 21 > - > 2	北島ＪＶＣ（徳島）
第２試合	187	佐竹ＶＳＣ（茨城）	1 < 13 - 21 > 21 - 13 > 12 - 15 > 2	愛子ＶＢＣ（宮城）
第３試合	188	豊科ＪＶＣ（長野）	2 < 15 - 21 > 22 - 20 > 18 - 16 > 1	北島ＪＶＣ（徳島）
第４試合	189	愛子ＶＢＣ（宮城）	0 < 13 - 21 > 15 - 21 > - > 2	マーヴェラス（群馬）
第５試合	190	豊科ＪＶＣ（長野）	2 < 21 - 5 > 18 - 21 > 15 - 8 > 1	マーヴェラス（群馬）

【５・６組】　【相模原ギオンアリーナ】　Nコート

第１試合	191	大村鈴田（長崎）	2 < 21 - 14 > 21 - 18 > - > 0	軽米（岩手）
第２試合	192	片桐ＶＢＣ（奈良）	2 < 21 - 12 > 21 - 15 > - > 0	おぐらＶＢＣ（和歌山）
第３試合	193	南郷少女（宮崎）	2 < 21 - 12 > 21 - 11 > - > 0	大村鈴田（長崎）
第４試合	194	片桐ＶＢＣ（奈良）	0 < 19 - 21 > 16 - 21 > - > 2	熊本大津（熊本）
第５試合	195	南郷少女（宮崎）	2 < 21 - 13 > 25 - 23 > - > 0	熊本大津（熊本）

【７・８組】　【相模原ギオンアリーナ】　Oコート

第１試合	196	湯田ミラクル（山梨）	0 < 9 - 21 > 10 - 21 > - > 2	小名浜西リトル（福島）
第２試合	197	伊井金津東（福井）	2 < 21 - 9 > 21 - 17 > - > 0	加茂ＪＶＣ（新潟）
第３試合	198	金田（滋賀）	2 < 21 - 17 > 21 - 18 > - > 0	小名浜西リトル（福島）
第４試合	199	伊井金津東（福井）	2 < 25 - 23 > 21 - 14 > - > 0	麻里布（山口）
第５試合	200	金田（滋賀）	0 < 15 - 21 > 18 - 21 > - > 2	伊井金津東（福井）

【９・１０組】　【相模原ギオンアリーナ】　Pコート

第１試合	201	わかたけＪＶＣ（山形）	0 < 8 - 21 > 11 - 21 > - > 2	鳴東ＶＢＣ（愛知）
第２試合	202	岡三沢小ＶＢＣ（青森）	2 < 17 - 21 > 22 - 20 > 15 - 9 > 1	来夢ＪＶＣ（福岡）
第３試合	203	なでしこ（鹿児島）	2 < 21 - 15 > 21 - 11 > - > 0	鳴東ＶＢＣ（愛知）
第４試合	204	岡三沢小ＶＢＣ（青森）	0 < 14 - 21 > 9 - 21 > - > 2	国分寺ＶＳＳ（香川）
第５試合	205	なでしこ（鹿児島）	2 < 21 - 7 > 21 - 12 > - > 0	国分寺ＶＳＳ（香川）

【１１・１２組】　【相模原ギオンアリーナ】　Qコート

第１試合	206	釧路ＡＴ１（北北海道）	2 < 15 - 21 > 21 - 17 > 15 - 11 > 1	鴻巣南ＪＶＣ（埼玉）
第２試合	207	バンビーナ（神奈川）	2 < 18 - 21 > 21 - 17 > 15 - 10 > 1	金栄ＪＶＣ（愛媛）
第３試合	208	桑名フラッシュ（三重）	2 < 23 - 21 > 12 - 21 > 16 - 14 > 1	釧路ＡＴ１（北北海道）
第４試合	209	バンビーナ（神奈川）	0 < 21 - 23 > 24 - 26 > - > 2	東大分ＪＶＣ（大分）
第５試合	210	桑名フラッシュ（三重）	1 < 18 - 21 > 21 - 16 > 10 - 15 > 2	東大分ＪＶＣ（大分）

【１３・１４組】　【サイデン化学アリーナ】　Rコート

第１試合	211	石海ＪＶＣ（兵庫）	1 < 22 - 20 > 12 - 21 > 16 - 18 > 2	江津東Ｖクラブ（島根）
第２試合	212	みつわ台クラブ（千葉）	2 < 21 - 6 > 21 - 9 > - > 0	窪少女ＶＢＣ（富山）
第３試合	213	菊川学童（石川）	2 < 21 - 15 > 21 - 10 > - > 0	江津東Ｖクラブ（島根）
第４試合	214	みつわ台クラブ（千葉）	2 < 21 - 10 > 17 - 21 > 15 - 5 > 1	ハイエスト（大阪）
第５試合	215	菊川学童（石川）	0 < 11 - 21 > 4 - 21 > - > 2	みつわ台クラブ（千葉）

【１５・１６組】　【サイデン化学アリーナ】　Sコート

第１試合	216	高須（岐阜）	2 < 21 - 18 > 21 - 15 > - > 0	室蘭WIN海陽（南北海道）
第２試合	217	福米ＪＶＣ（鳥取）	0 < 18 - 21 > 19 - 21 > - > 2	川崎クラブ（沖縄）
第３試合	218	鶴川ウィングス（東京）	2 < 21 - 13 > 21 - 18 > - > 0	高須（岐阜）
第４試合	219	川崎クラブ（沖縄）	0 < 9 - 21 > 9 - 21 > - > 2	サンダース（栃木）
第５試合	220	鶴川ウィングス（東京）	0 < 12 - 21 > 19 - 21 > - > 2	サンダース（栃木）

第42回全日本小学生大会

混合予選　　第１日目結果8/10（水）

【1組】【東京体育館】　　Cコート

順位	チーム名	湯布院ジュニア	千浜	港南台ジュニア	試合	勝点	勝	負	得セ	失セ	セット率	総得点	総失点	得点率
3	湯布院ジュニア（大　分）		● 10－21 5－21 0－2	● 17－21 9－21 0－2	2	2	0	2	0	4	0.00	41	84	0.488
2	千浜（静　岡）	○ 21－10 21－5 2－0		● 18－21 21－13 11－15 1－2	2	3	1	1	3	2	1.50	92	64	1.438
1	港南台ジュニア（神奈川）	○ 21－17 21－9 2－0	○ 21－18 13－21 15－11 2－1		2	4	2	0	4	1	4.00	91	76	1.197

【2組】【東京体育館】　　Cコート

順位	チーム名	遠別	洛南ジュニア	潮見	試合	勝点	勝	負	得セ	失セ	セット率	総得点	総失点	得点率
2	遠別（北北海道）		○ 21－18 21－16 2－0	● 14－21 18－21 0－2	2	3	1	1	2	2	1.00	74	76	0.974
3	洛南ジュニア（京　都）	● 18－21 16－21 0－2		● 12－21 17－21 0－2	2	2	0	2	0	4	0.00	63	84	0.750
1	潮見（愛　媛）	○ 21－14 21－18 2－0	○ 21－12 21－17 2－0		2	4	2	0	4	0	MAX	84	61	1.377

【3組】【大田区総合体育館】　　Fコート

順位	チーム名	敷島Ｗｉｎｇｓ	川内北ＪＶＣ	ＵＮＩＴＥＤ	試合	勝点	勝	負	得セ	失セ	セット率	総得点	総失点	得点率
3	敷島Ｗｉｎｇｓ（山　梨）		● 19－21 13－21 0－2	● 20－22 10－21 0－2	2	2	0	2	0	4	0.00	62	85	0.729
2	川内北ＪＶＣ（徳　島）	○ 21－19 21－13 2－0		● 21－15 19－21 11－15 1－2	2	3	1	1	3	2	1.50	93	83	1.120
1	ＵＮＩＴＥＤ（三　重）	○ 22－20 21－10 2－0	○ 15－21 21－19 15－11 2－1		2	4	2	0	4	1	4.00	94	81	1.160

【4組】【大田区総合体育館】　　Fコート

順位	チーム名	青森泉川	広原ＪＶＣ	鼎ＶＥＳＰＡ	試合	勝点	勝	負	得セ	失セ	セット率	総得点	総失点	得点率
1	青森泉川（青　森）		○ 21－5 21－15 2－0	○ 21－14 11－21 15－8 2－1	2	4	2	0	4	1	4.00	89	63	1.413
3	広原ＪＶＣ（宮　崎）	● 5－21 15－21 0－2		● 23－25 14－21 0－2	2	2	0	2	0	4	0.00	57	88	0.648
2	鼎ＶＥＳＰＡ（長　野）	● 14－21 21－11 8－15 1－2	○ 25－23 21－14 2－0		2	3	1	1	3	2	1.50	89	84	1.060

【5組】【大田区総合体育館】　　Gコート

順位	チーム名	守恒ジュニア	岩美北	小山田	試合	勝点	勝	負	得セ	失セ	セット率	総得点	総失点	得点率
3	守恒ジュニア（福　岡）		● 11－21 14－21 0－2	● 19－21 12－21 0－2	2	2	0	2	0	4	0.00	56	84	0.667
1	岩美北（鳥　取）	○ 21－11 21－14 2－0		○ 21－17 21－19 2－0	2	4	2	0	4	0	MAX	84	61	1.377
2	小山田（福　島）	○ 21－19 21－12 2－0	● 17－21 19－21 0－2		2	3	1	1	2	2	1.00	78	73	1.068

【6組】【大田区総合体育館】　　Gコート

順位	チーム名	八島マリンズ	群馬大和	鋳銭司	試合	勝点	勝	負	得セ	失セ	セット率	総得点	総失点	得点率
2	八島マリンズ（沖　縄）		● 9－21 16－21 0－2	○ 21－18 21－12 2－0	2	3	1	1	2	2	1.00	67	72	0.931
1	群馬大和（群　馬）	○ 21－9 21－16 2－0		○ 21－16 21－13 2－0	2	4	2	0	4	0	MAX	84	54	1.556
3	鋳銭司（山　口）	● 18－21 12－21 0－2	● 16－21 13－21 0－2		2	2	0	2	0	4	0.00	59	84	0.702

第42回全日本小学生大会

混合予選　　第2日目結果　8/11（木）

【1・2組】　【東京体育館】　Cコート

試合順	ﾏｯﾁﾅﾝﾊﾞｰ	チーム名	スコア	チーム名
第1試合	221	鋳銭司（山口）	0 < 21 - 23 >< 10 - 21 >< - > 2	小山田（福島）
第2試合	222	鼎ＶＥＳＰＡ（長野）	2 < 21 - 8 >< 21 - 16 >< - > 0	敷島Ｗｉｎｇｓ（山梨）
第3試合	223	金沢城北（石川）	1 < 21 - 16 >< 18 - 21 >< 7 - 15 > 2	小山田（福島）
第4試合	224	鼎ＶＥＳＰＡ（長野）	0 < 9 - 21 >< 18 - 21 >< - > 2	浅口（岡山）
第5試合	225	小山田（福島）	2 < 21 - 17 >< 21 - 17 >< - > 0	浅口（岡山）

【3・4組】　【大田区総合体育館】　Fコート

試合順	ﾏｯﾁﾅﾝﾊﾞｰ	チーム名	スコア	チーム名
第1試合	226	大迫石鳥谷（岩手）	0 < 14 - 21 >< 13 - 21 >< - > 2	千浜（静岡）
第2試合	227	八島マリンズ（沖縄）	2 < 21 - 10 >< 23 - 21 >< - > 0	ＢＷＦ（南北海道）
第3試合	228	あげおスターズ（埼玉）	2 < 21 - 18 >< 18 - 21 >< 15 - 8 > 1	千浜（静岡）
第4試合	229	八島マリンズ（沖縄）	2 < 21 - 11 >< 16 - 21 >< 15 - 7 > 1	岩美北（鳥取）
第5試合	230	あげおスターズ（埼玉）	2 < 21 - 15 >< 21 - 14 >< - > 0	八島マリンズ（沖縄）

【5・6組】　【大田区総合体育館】　Gコート

試合順	ﾏｯﾁﾅﾝﾊﾞｰ	チーム名	スコア	チーム名
第1試合	231	守恒ジュニア（福岡）	2 < 21 - 12 >< 21 - 12 >< - > 0	ＢＵＤＤＹ’Ｓ（栃木）
第2試合	232	遠別（北北海道）	2 < 19 - 21 >< 21 - 16 >< 15 - 9 > 1	多度津ＪＶＣ（香川）
第3試合	233	青森泉川（青森）	2 < 21 - 18 >< 21 - 12 >< - > 0	守恒ジュニア（福岡）
第4試合	234	遠別（北北海道）	0 < 20 - 22 >< 11 - 21 >< - > 2	福島ＪＶＣ（和歌山）
第5試合	235	青森泉川（青森）	0 < 16 - 21 >< 14 - 21 >< - > 2	福島ＪＶＣ（和歌山）

【7・8組】　【大田区総合体育館】　Hコート

試合順	ﾏｯﾁﾅﾝﾊﾞｰ	チーム名	スコア	チーム名
第1試合	236	棄権チーム	0 < 0 - 21 >< 0 - 21 >< - > 2	比叡平（滋賀）
第2試合	237	長森南（岐阜）	2 < 21 - 8 >< 21 - 14 >< - > 0	広原ＪＶＣ（宮崎）
第3試合	238	柏原ＪＶＢＣ（大阪）	2 < 21 - 19 >< 21 - 10 >< - > 0	比叡平（滋賀）
第4試合	239	長森南（岐阜）	2 < 21 - 19 >< 22 - 20 >< - > 0	ＵＮＩＴＥＤ（三重）
第5試合	240	柏原ＪＶＢＣ（大阪）	2 < 21 - 8 >< 21 - 13 >< - > 0	長森南（岐阜）

【9・10組】　【大田区総合体育館】　Iコート

試合順	ﾏｯﾁﾅﾝﾊﾞｰ	チーム名	スコア	チーム名
第1試合	241	江津ｗｅｓｔ（島根）	0 < 14 - 21 >< 18 - 21 >< - > 2	小美球ＢＩ（茨城）
第2試合	242	ＢＲＡＶＥＳ（千葉）	2 < 23 - 21 >< 21 - 18 >< - > 0	サンライス（愛知）
第3試合	243	潮見（愛媛）	1 < 21 - 23 >< 23 - 21 >< 7 - 15 > 2	小美球ＢＩ（茨城）
第4試合	244	ＢＲＡＶＥＳ（千葉）	1 < 21 - 12 >< 11 - 21 >< 10 - 15 > 2	港南台ジュニア（神奈川）
第5試合	245	小美球ＢＩ（茨城）	2 < 21 - 14 >< 21 - 14 >< - > 0	港南台ジュニア（神奈川）

【11・12組】　【バルドラール浦安アリーナ】Vコート

試合順	ﾏｯﾁﾅﾝﾊﾞｰ	チーム名	スコア	チーム名
第1試合	246	湯布院ジュニア（大分）	0 < 7 - 21 >< 13 - 21 >< - > 2	川内北ＪＶＣ（徳島）
第2試合	247	つばさＪｒ．（鹿児島）	2 < 19 - 21 >< 21 - 8 >< 15 - 3 > 1	大曲（秋田）
第3試合	248	群馬大和（群馬）	2 < 21 - 16 >< 21 - 17 >< - > 0	川内北ＪＶＣ（徳島）
第4試合	249	つばさＪｒ．（鹿児島）	2 < 22 - 20 >< 21 - 17 >< - > 0	相生ＪＶＣ（東京）
第5試合	250	群馬大和（群馬）	2 < 21 - 6 >< 16 - 21 >< 15 - 12 > 1	つばさＪｒ．（鹿児島）

【13・14組】　【バルドラール浦安アリーナ】Wコート

試合順	ﾏｯﾁﾅﾝﾊﾞｰ	チーム名	スコア	チーム名
第1試合	251	夢前ＪＶＣ（兵庫）	2 < 21 - 14 >< 21 - 9 >< - > 0	小野小（宮城）
第2試合	252	洛南ジュニア（京都）	2 < 21 - 7 >< 21 - 19 >< - > 0	尾花沢ＮＥＯ（山形）
第3試合	253	夢前ＪＶＣ（兵庫）	2 < 21 - 14 >< 21 - 9 >< - > 0	洛南ジュニア（京都）

【15・16組】　【バルドラール浦安アリーナ】Xコート

試合順	ﾏｯﾁﾅﾝﾊﾞｰ	チーム名	スコア	チーム名
第1試合	254	長崎北ＶＣ（長崎）	2 < 21 - 18 >< 21 - 12 >< - > 0	大和（奈良）
第2試合	255	深川ＶＢＣ（広島）	2 < 21 - 10 >< 21 - 11 >< - > 0	熊本大津（熊本）
第3試合	256	長崎北ＶＣ（長崎）	2 < 22 - 20 >< 21 - 19 >< - > 0	深川ＶＢＣ（広島）

令和4年度ソフトバレーボール大会県大会（東部地区）【チャレンジの部～予選～】

会場：長岡南小学校体育館　　**＜3セットマッチ＞**

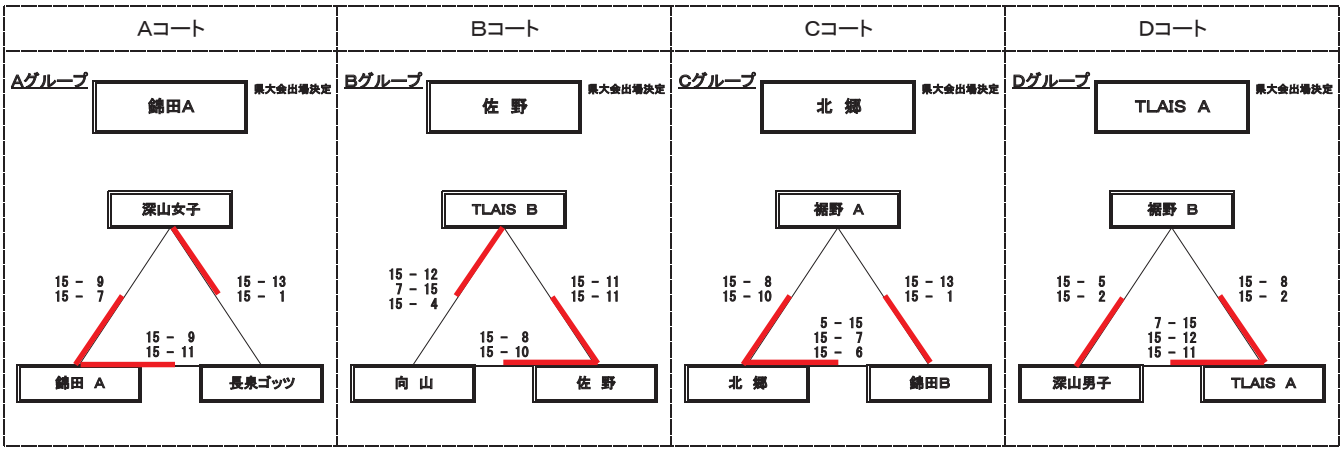

この組み合わせ表の各試合結果は、左側に勝利チームの得点を記入しています。

予選Aグループ順位	
優勝	錦田ユナイテッドバレーボールクラブ A
準優勝	深山クラブJVSC女子
3位	長泉ゴッツバレーボールクラブスポーツ少年団

予選Bグループ順位	
優勝	佐野バレーボールスポーツ少年団
準優勝	TLAIS B
3位	向山バレーボールスポーツ少年団

予選Cグループ順位	
優勝	北郷ジュニアバレーボールクラブ
準優勝	錦田ユナイテッドバレーボールクラブ B
3位	裾野ジュニアバレーボールクラブ A

予選Dグループ順位	
優勝	TLAIS A
準優勝	深山クラブJVSC男子
3位	裾野ジュニアバレーボールクラブ B

令和4年度ソフトバレーボール大会県大会（東部地区）【チャレンジの部～決勝～】

会場：長岡南小学校体育館　　**＜3セットマッチ＞**

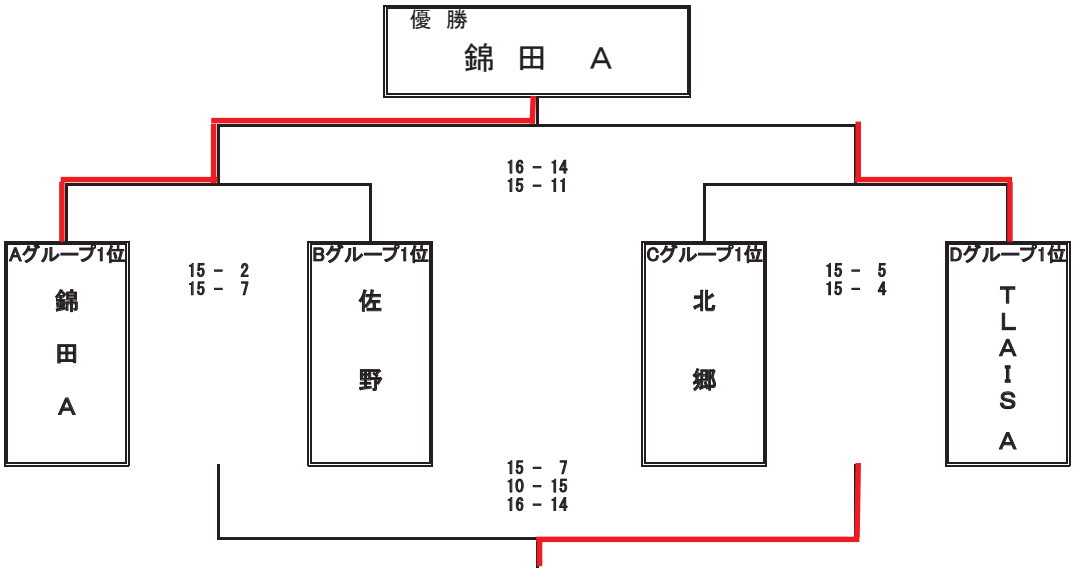

この組み合わせ表の各試合結果は、左側に勝利チームの得点を記入しています。

チャレンジの部　決勝　最終順位	
優　勝	錦田ユナイテッドバレーボールクラブ　A
準優勝	ＴＬＡＩＳ　A
3　位	北郷ジュニアバレーボールクラブ
4　位	佐野バレーボールスポーツ少年団

令和４年度ソフトバレーボール東部地区大会【エンジョイの部】

会場：大仁体育館　　**＜３セットマッチ＞**

【Aコート】　Eグループ

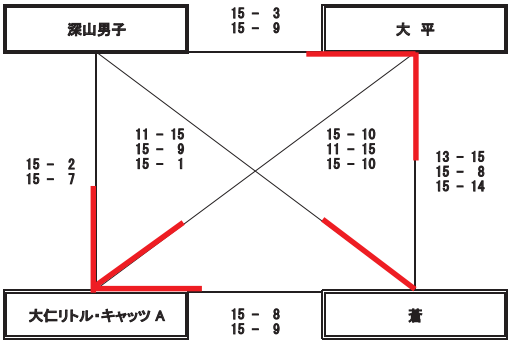

この組み合わせ表の各試合結果は、左側に勝利チームの得点を記入しています。

Eグループ順位	
優　勝	大仁リトル・キャッツ　A
準優勝	大平スポーツ少年団
３　位	蒼Ｊ．Ｖ．Ｃ
敢闘賞	深山クラブＪＶＳＣ男子

【Bコート】　Fグループ

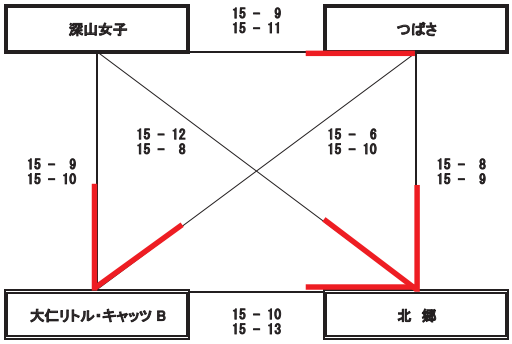

Fグループ順位	
優　勝	北郷ジュニアバレーボールクラブ
準優勝	大仁リトル・キャッツ　B
３　位	つばさバレーボール少年団
敢闘賞	深山クラブＪＶＳＣ女子

令和４年度ソフトバレーボール東部地区大会【エンジョイの部】

会場：大仁体育館　　**＜３セットマッチ＞**

【Cコート】　Gグループ

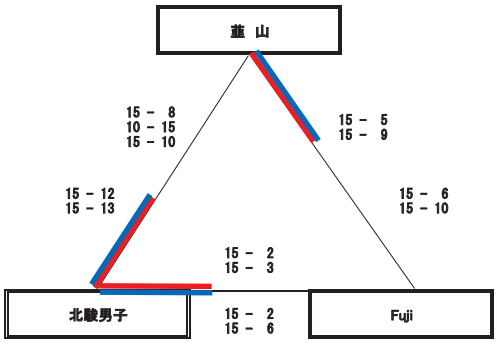

この組み合わせ表の各試合結果は、左側に勝利チームの得点を記入しています。

Gグループ順位	
優　勝	北駿バレーボールクラブ男子
準優勝	韮山バレーボールスポーツ少年団
３　位	Fujiバレーボールクラブ

第34回ソフトバレーボール小学生大会静岡県大会

A Bブロック （中部地区予選試合結果）

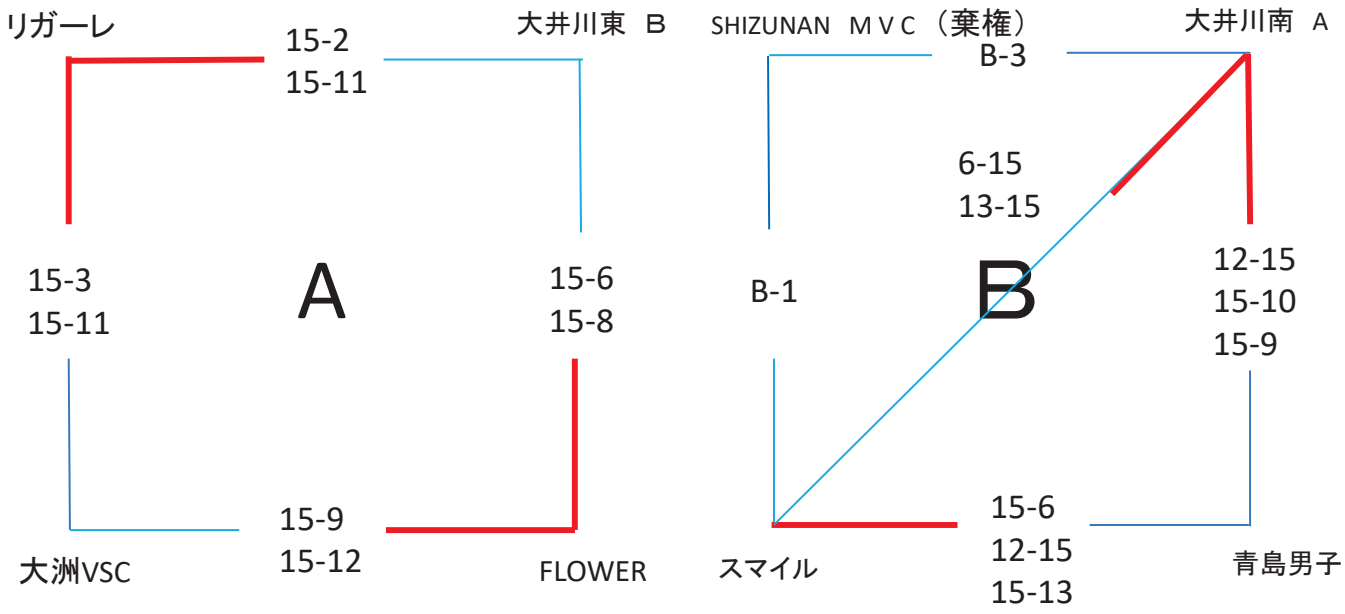

第34回ソフトバレーボール小学生大会静岡県大会

C Dブロック （中部地区予選試合結果）

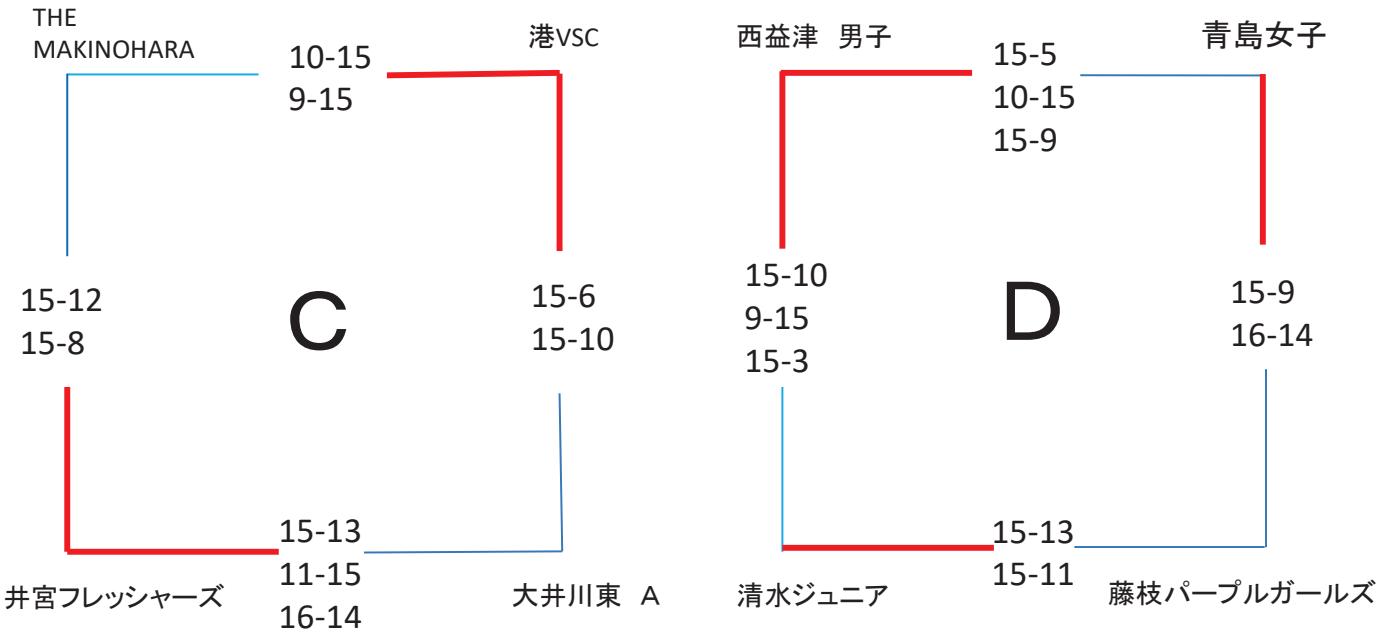

順位決定トーナメント　中部地区予選　試合結果

優勝　　大井川南　A

準優勝　　リガーレ

3位　　港VSC

4位　　西益津男子

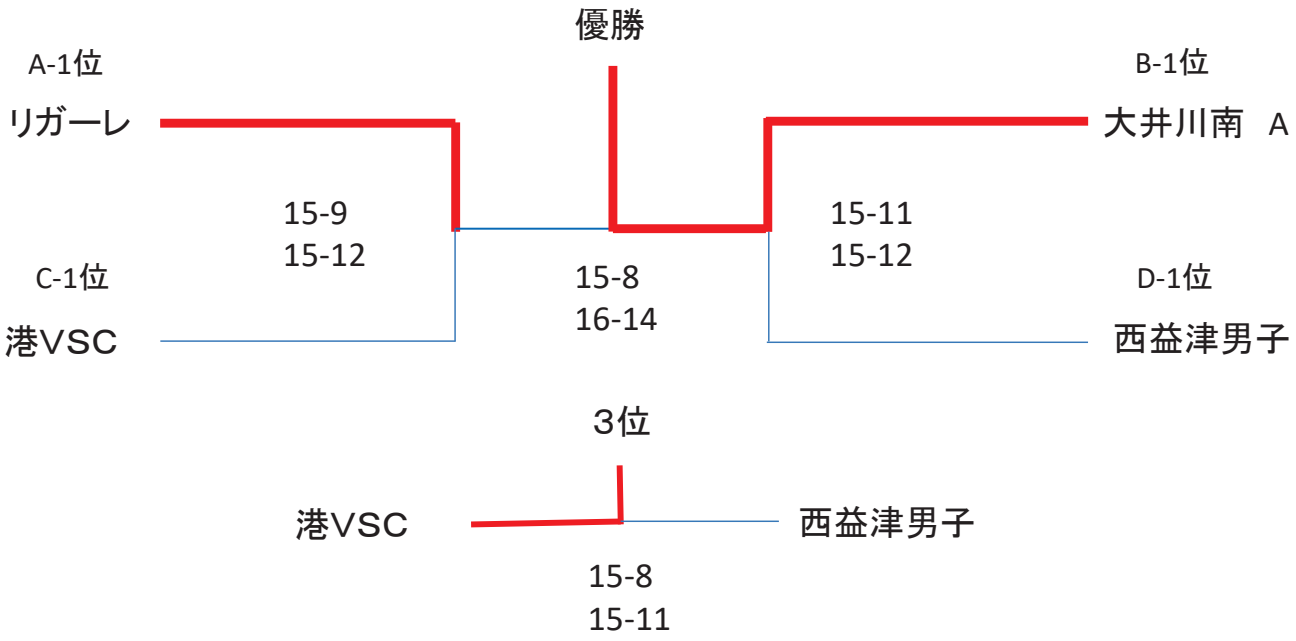

第34回 ソフトバレーボール(小学生)大会　西部地区大会　試合結果

大会日：令和4年　7月17日　　会場：アミューズ豊田

【 予選リーグ戦 】 → 【 決勝トーナメント 】 → 【 予選リーグ戦 】

チャレンジ　部門

【 Aブロック 】

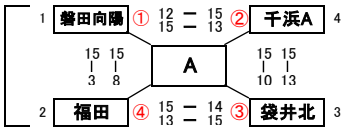

【 Bブロック 】

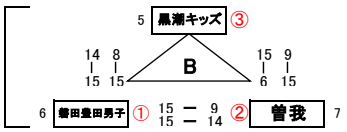

【 Cブロック 】

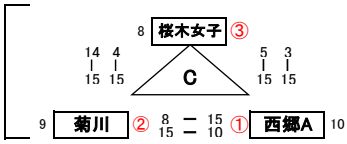

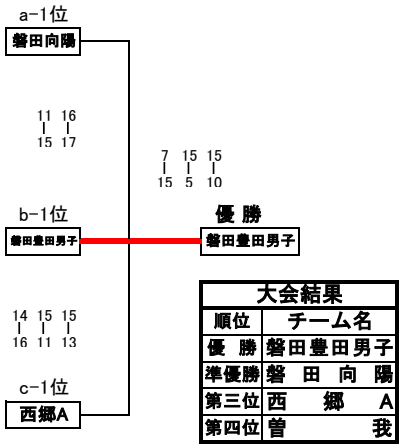

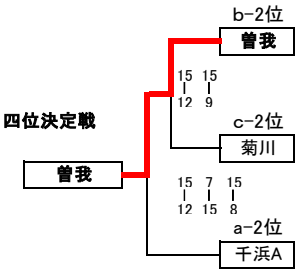

大会結果	
順位	チーム名
優　勝	磐田豊田男子
準優勝	磐　田　向　陽
第三位	西　　郷　　A
第四位	曽　　　　我

令和4年度アンダー10キッズ交流バレーボール大会支援事業

第34回　ソフトバレーボール小学生大会　静岡県大会(結果)

日時：令和4年8月13(土)　　会場：島田市ローズアリーナ

予選グループA　（Aコート）

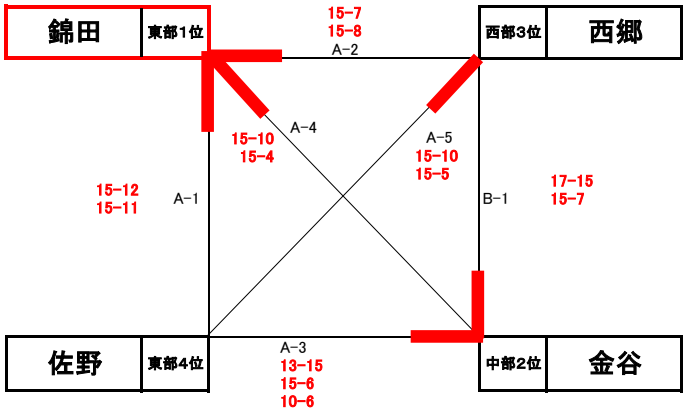

予選グループB　（Bコート）

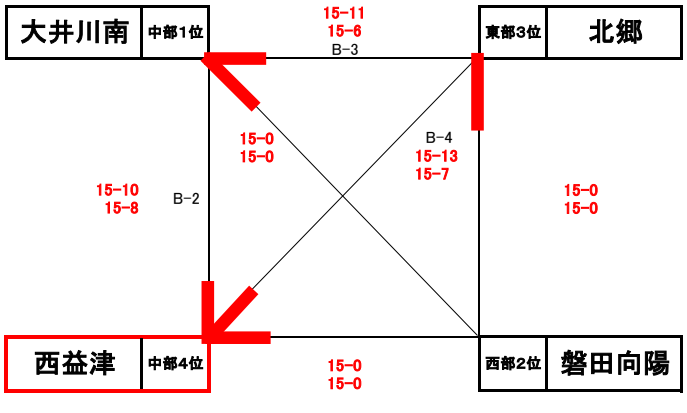

予選グループC　（Cコート）

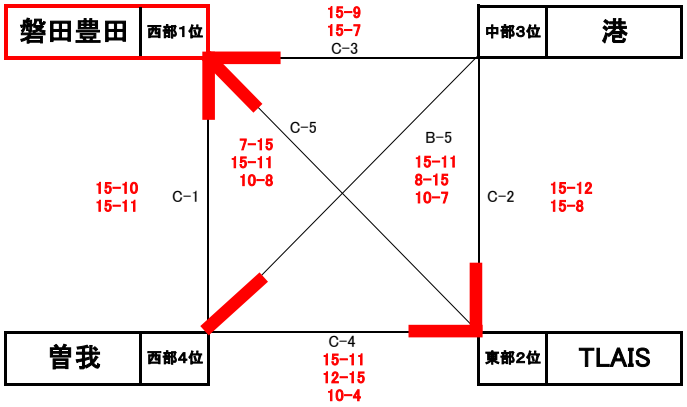

決勝リーグ　（Aコート）

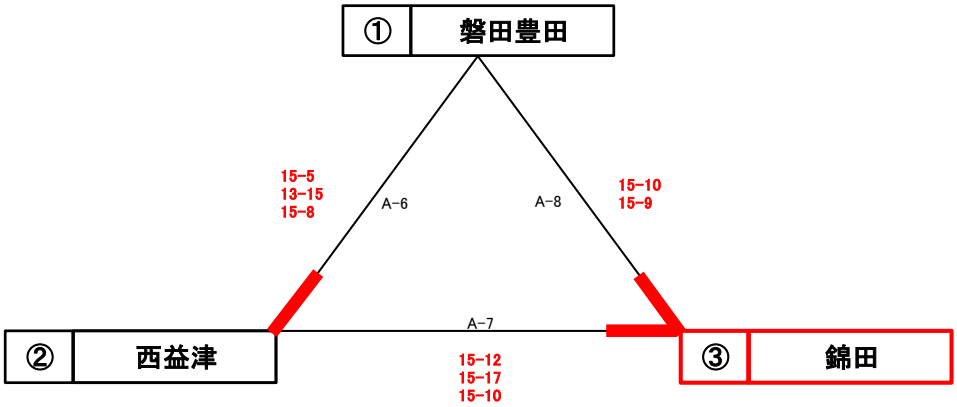

※決勝リーグ組合せは、予選終了後、各予選グループ1位チームによる抽選にて決定

優勝	錦田	準優勝	西益津	3位	磐田豊田

主　催　　一般社団法人　静岡県バレーボール協会
主　管　　静岡県小学生バレーボール連盟　　東部小学生バレーボール連盟

第51回静岡県小学生バレーボール大会(会長杯) 兼
令和4年度静岡県スポーツ少年団バレーボール交流会 東部地区予選 組み合わせ

男子の部 １日目 １０月１６日（日）

Ａグループ＜ 富士宮市立富丘小学校 ＞

Ｂ・Ｃグループ＜ 三島市立錦田小学校 ＞

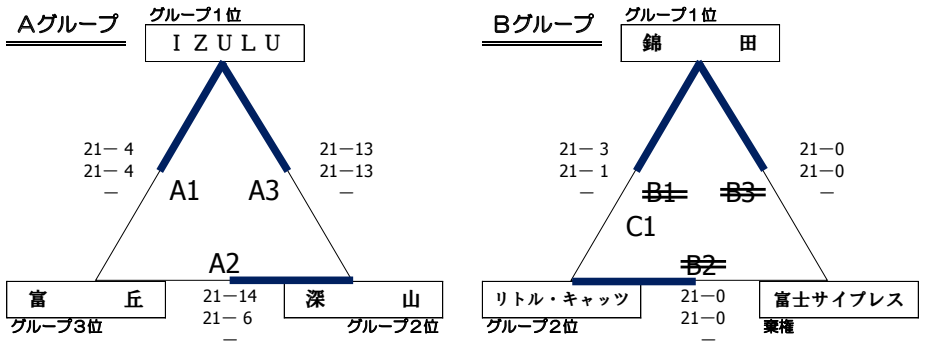

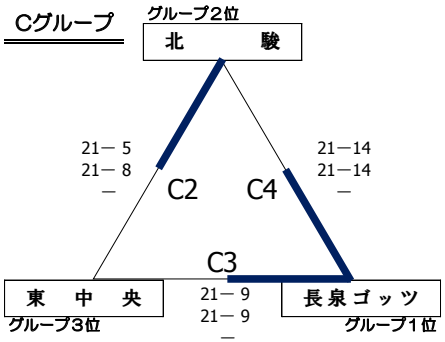

この組み合わせ表の各試合結果は、左側に勝利チームの得点を記入すること。

主　催　　一般社団法人　静岡県バレーボール協会
主　管　　静岡県小学生バレーボール連盟　　東部小学生バレーボール連盟

第51回静岡県小学生バレーボール大会(会長杯) 兼
令和4年度静岡県スポーツ少年団バレーボール交流会 東部地区予選 組み合わせ

男子の部 ２日目 １０月２３日（日）

Ａ・Ｂグループ＜ 御殿場市立印野小学校 ＞

順位決定戦

Ｃグループ＜ 富士宮市立大富士小学校 ＞

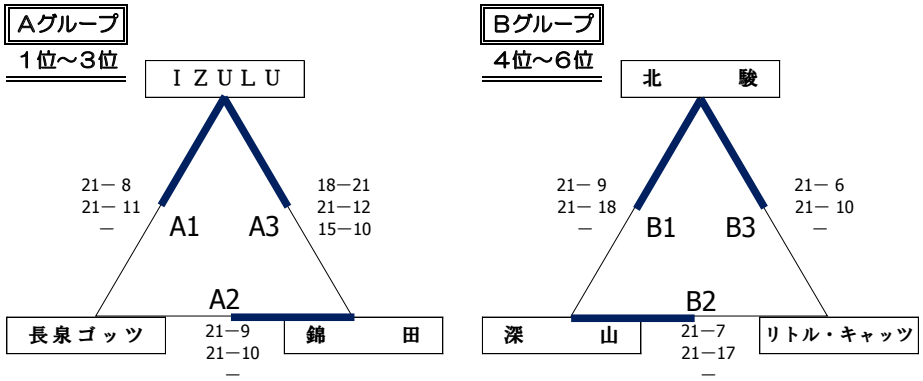

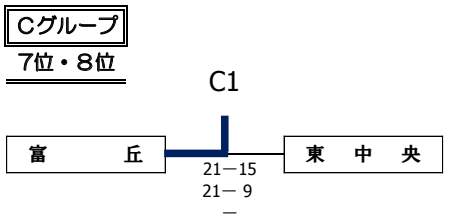

男子の部	最終順位		
優　勝	ＩＺＵＬＵバレーボールクラブ	第6位	大仁リトル・キャッツ
準優勝	錦田ユナイテッドバレーボールクラブ	第7位	富丘フレンズバレーボール少年団
第３位	長泉ゴッツバレーボールクラブ	第8位	富士宮東中央バレーボールスポーツ少年団
第４位	北駿バレーボールクラブ		
第５位	深山クラブジュニアバレーボールスポーツ少年団		

この組み合わせ表の各試合結果は、左側に勝利チームの得点を記入しています。

主　催　　一般社団法人　静岡県バレーボール協会
主　管　　静岡県小学生バレーボール連盟　　東部小学生バレーボール連盟

第51回静岡県小学生バレーボール大会（会長杯）　兼
令和4年度静岡県スポーツ少年団バレーボール交流会　東部地区予選　組み合わせ

女子の部　１日目　１０月１６日（日）

Ａ・Ｂグループ ＜　小山町立北郷中学校　＞

Ｃグループ ＜　富士宮市立富丘小学校　＞

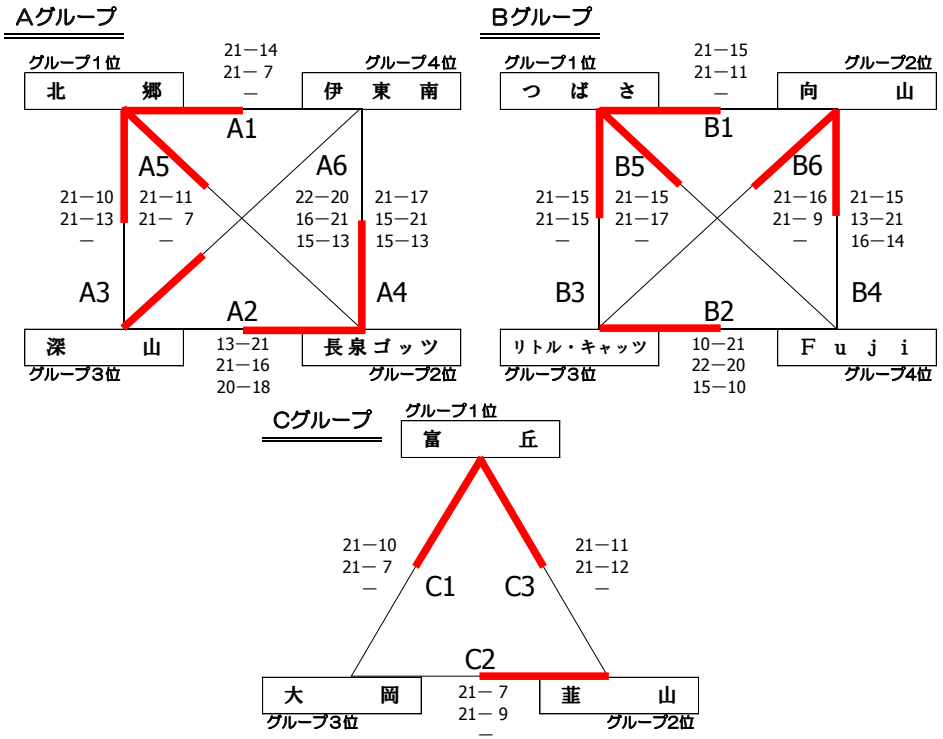

この組み合わせ表の各試合結果は、左側に勝利チームの得点を記入すること。

主　催　　一般社団法人　静岡県バレーボール協会
主　管　　静岡県小学生バレーボール連盟　　東部小学生バレーボール連盟

第51回静岡県小学生バレーボール大会（会長杯）　兼
令和4年度静岡県スポーツ少年団バレーボール交流会　東部地区予選　組み合わせ

女子の部　２日目

１０月２３日（日）　Ａ・Ｂグループ　＜　小山町立北郷中学校　＞

順位決定戦　　Ｃ・Ｄグループ　＜　沼津市立大岡南小学校　＞

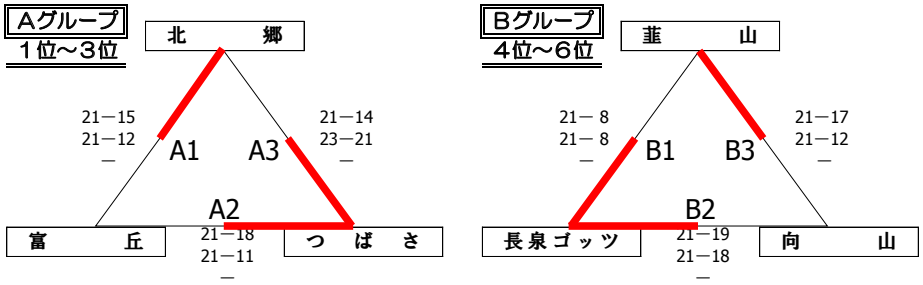

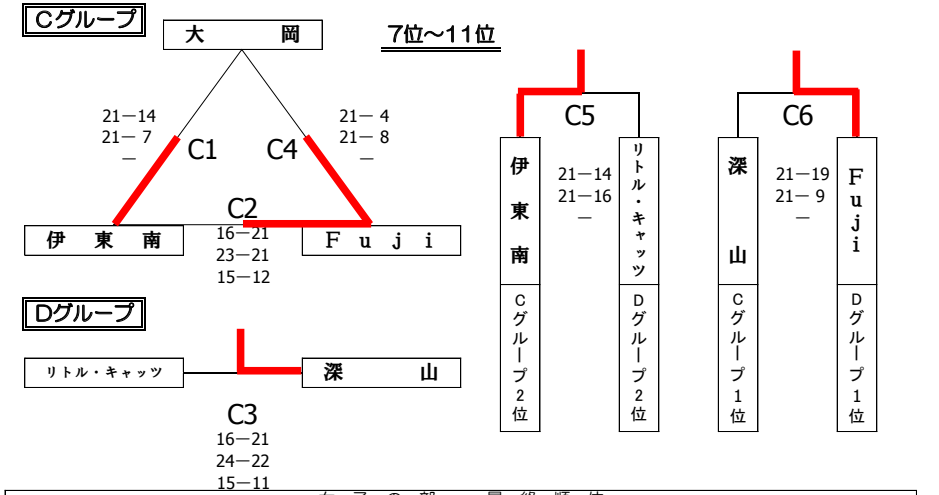

女子の部　最終順位			
優　勝	つばさバレーボール少年団	第６位	向山バレーボールスポーツ少年団
準優勝	北郷ジュニアバレーボールクラブスポーツ少年団	第７位	Ｆｕｊｉバレーボールクラブ
第３位	富丘フレンズバレーボール少年団	第８位	深山クラブジュニアバレーボールスポーツ少年団
第４位	長泉ゴッツバレーボールクラブ	第９位	伊東南ジュニアバレーボールクラブ
第５位	韮山バレーボールスポーツ少年団	第10位	大仁リトル・キャッツ
		第11位	大岡バレーボールスポーツクラブ

この組み合わせ表の各試合結果は、左側に勝利チームの得点を記入しています。

主　催　　一般社団法人　静岡県バレーボール協会
主　管　　静岡県小学生バレーボール連盟　　東部小学生バレーボール連盟

第51回静岡県小学生バレーボール大会（会長杯） 兼
令和4年度静岡県スポーツ少年団バレーボール交流会 東部地区予選 組み合わせ

混合の部 １日目 １０月１６日（日）

Ａグループ＜ 富士宮市立北山小学校 ＞

Ｂ・Ｃグループ＜ 三島市立佐野小学校 ＞

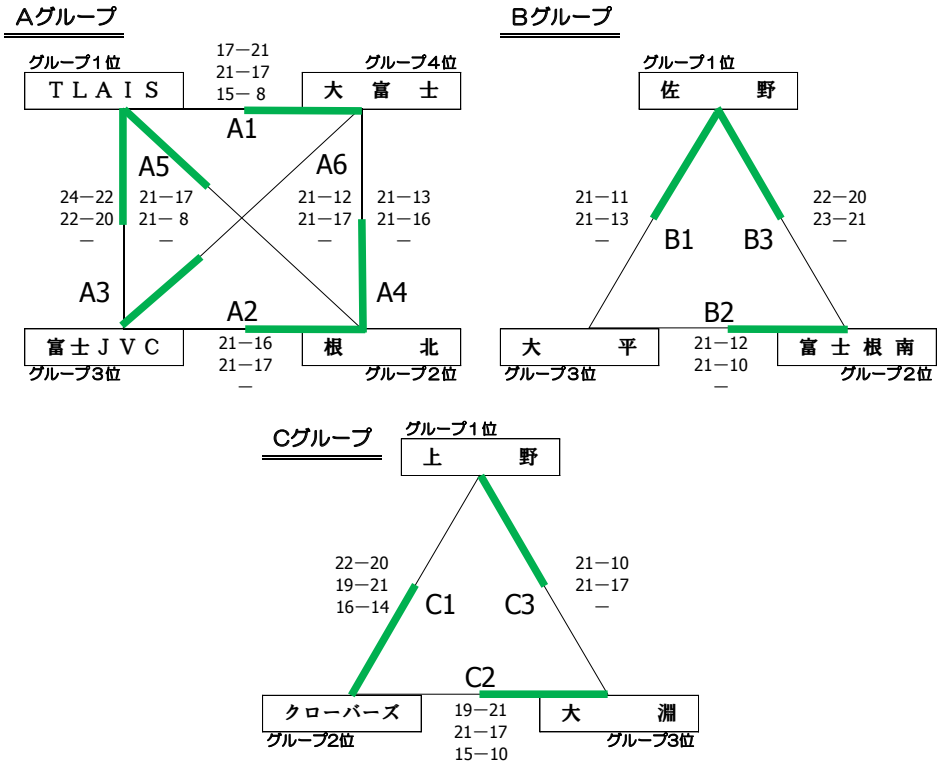

この組み合わせ表の各試合結果は、左側に勝利チームの得点を記入すること。

主　催　　一般社団法人　静岡県バレーボール協会
主　管　　静岡県小学生バレーボール連盟　　東部小学生バレーボール連盟

第51回静岡県小学生バレーボール大会（会長杯） 兼
令和4年度静岡県スポーツ少年団バレーボール交流会 東部地区予選 組み合わせ

混合の部 ２日目　１０月 ２３日（日）

Ａ・Ｂグループ＜ 三島市立佐野小学校 ＞

Ｃグループ＜ 富士宮市立大富士小学校 ＞

順位決定戦

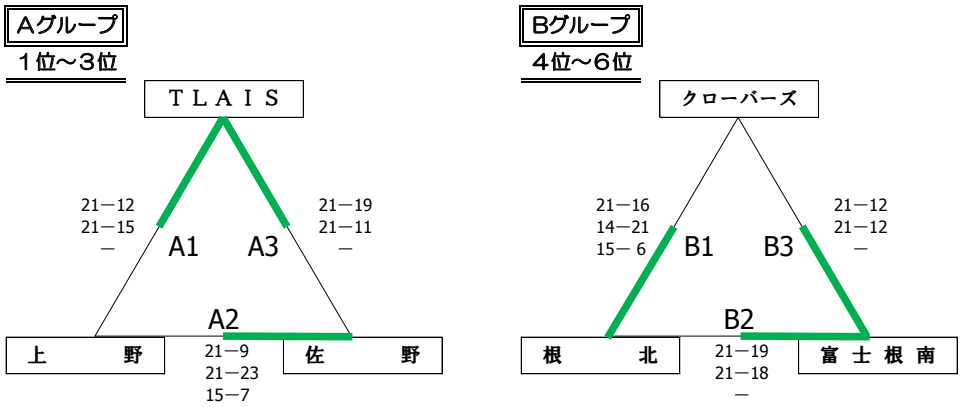

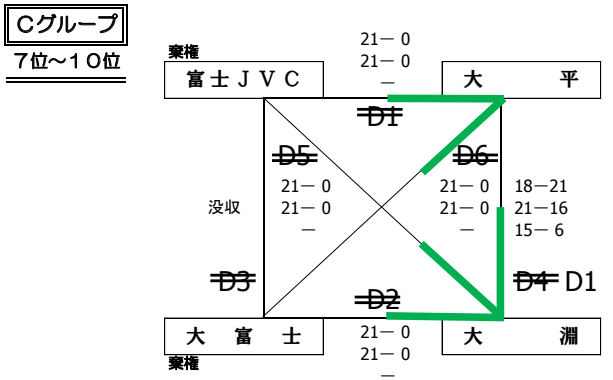

混合の部　最終順位			
優　勝	ＴＬＡＩＳ	第６位	クローバーズ
準優勝	佐野バレーボールスポーツ少年団	第７位	大渕バレーボールクラブ
第３位	上野バレーボールスポーツ少年団	第８位	大平スポーツ少年団
第４位	富士根南バレーボールスポーツ少年団	第９位	大富士バレーボールスポーツ少年団
第５位	根北チェリーズバレーボールスポーツ少年団	〃	富士ＪＶＣ

この組み合わせ表の各試合結果は、左側に勝利チームの得点を記入しています。

第51回　静岡県小学生バレーボール大会（中部予選）
兼スポーツ少年団バレーボール交流会　　1日目4.10.16　（抽選　4.9.28）

「女子の部」　（モルテン）

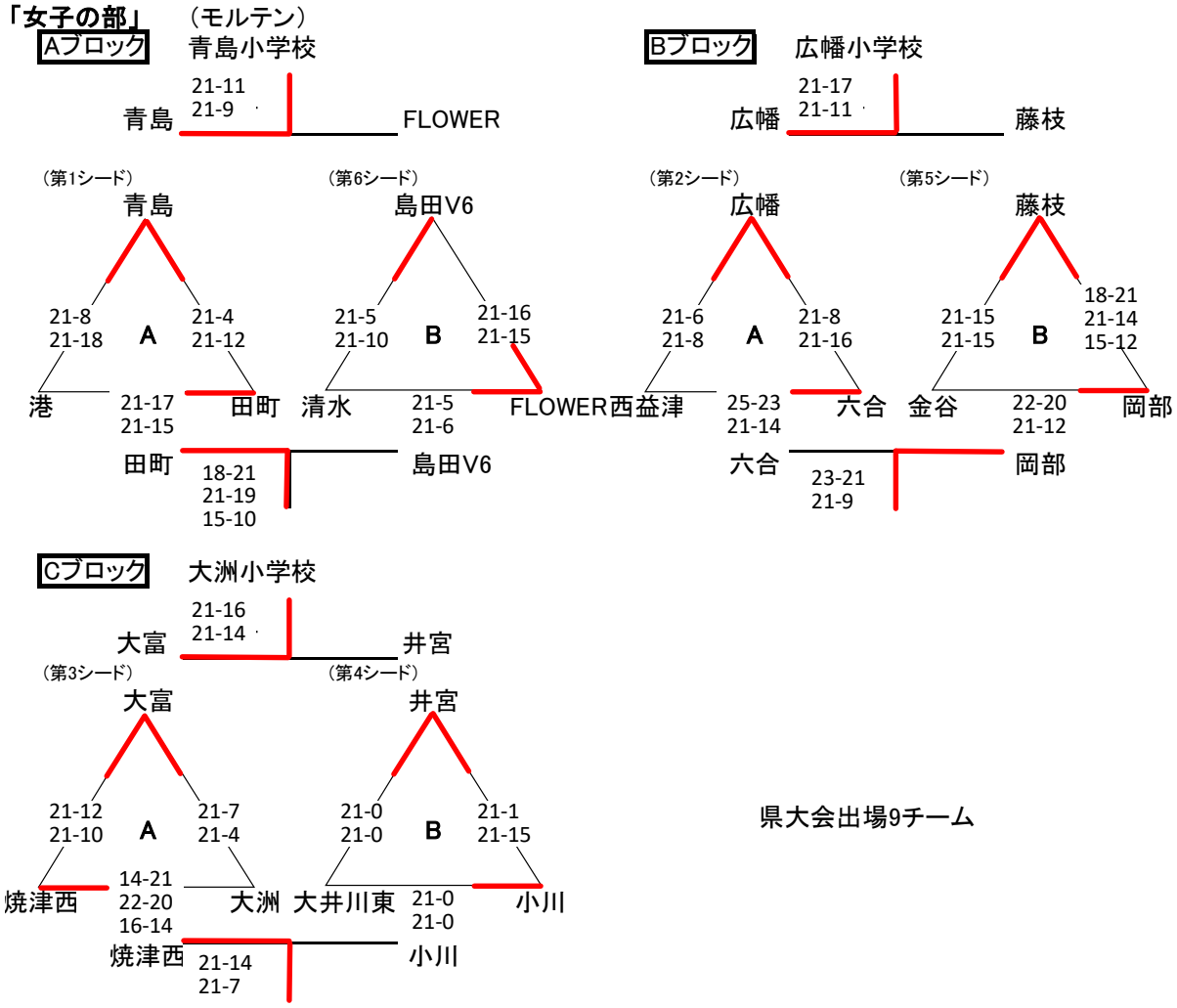

県大会出場9チーム

「男子の部」（ミカサ）　1日目　青島北小学校　4.10.16
2日目　青島北小学校　4.10.23

	井宮	岡部	焼津西	青島	清水	勝	負	順位
井宮		○ 21-9 21-4	● 16-21 14-21	● 15-21 21-23	○ 21-17 21-13	2	2	3
岡部	● 9-21 4-21		● 11-21 9-21	● 4-21 12-21	● 12-21 21-16 21-23	0	4	5
焼津西	○ 21-16 21-14	○ 21-11 21-9		○ 17-21 21-14 15-11	○ 21-11 21-8	4	0	1
青島	○ 21-15 23-21	○ 21-4 21-12	● 21-17 14-21 11-15		○ 22-20 18-21 15-6	3	1	2
清水	● 17-21 13-21	○ 21-12 16-21 23-21	● 11-21 8-21	● 20-22 21-18 6-15		1	3	4

1日目
第1試合　井宮　— 岡部
第2試合　焼津西　— 青島
第3試合　井宮　— 清水
第4試合　岡部　— 焼津西
第5試合　青島　— 清水

2日目
第1試合　井宮　— 青島
第2試合　岡部　— 清水
第3試合　井宮　— 焼津西
第4試合　岡部　— 青島
第5試合　焼津西　— 清水

県大会出場3チーム

「混合の部」（ミカサ）　大井川南小学校　4.10.23

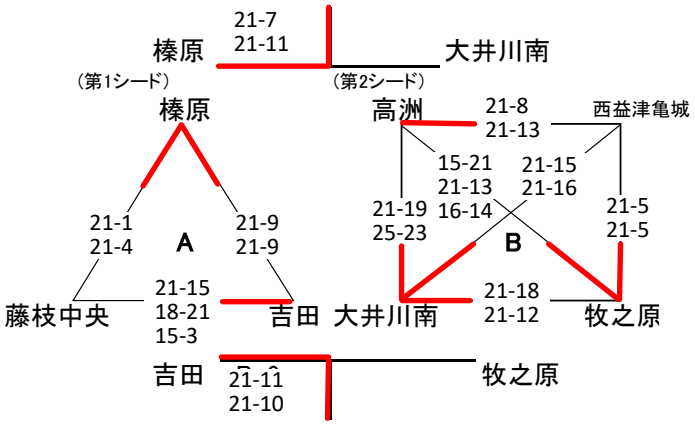

順位

1位　榛原

2位　大井川南

3位　吉田

県大会出場3チーム

連絡事項

1 開場から各体育館役員の指示にしたがって
　行動してください。
2 女子の部は1日目終了後
　申込書、JVA、宣誓書に競技担当のサインを
　もらって各チームで保管して2日目に持参してください。
3 総務は結果を当日中に
　競技委員長　道下　淳　まで報告

「女子の部2日目」（ミカサ） 4.10.23

1位～3位決定戦

青島小学校

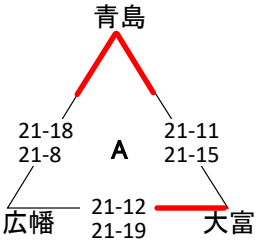

4位～6位決定戦

青島小学校

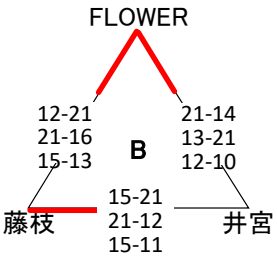

7位～9位決定戦

焼津西小学校

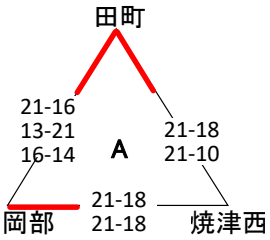

順位	1位	青島
	2位	大富
	3位	広幡
	4位	FLOWER
	5位	藤枝
	6位	井宮
	7位	田町
	8位	岡部
	9位	焼津西

第51回 静岡県小学生バレーボール大会(兼)
令和 4年度 静岡県スポーツ少年団バレーボール交流会　西部地区大会　　令和 4年10月16日・10月23日

【 男子の部 】 第1日目 10/16

Aブロック 会場：掛川市立西郷小学校

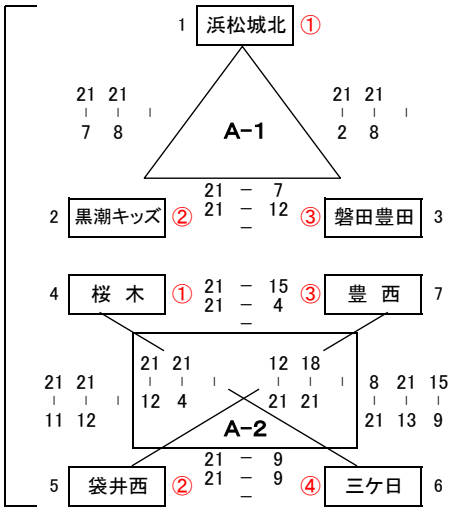

A1の1位 浜 松 城 北
黒潮キッズ
A1の2位

A2の1位 桜　木
袋　井　西
A2の2位

大会2日目へ

B1の1位 掛 川 城 北
豊　岡
B1の2位

B2の1位 千　浜
袋　井　南
B2の2位

【 混合の部 】 第1日目 10/16

Bブロック 会場：掛川市立第一小学校

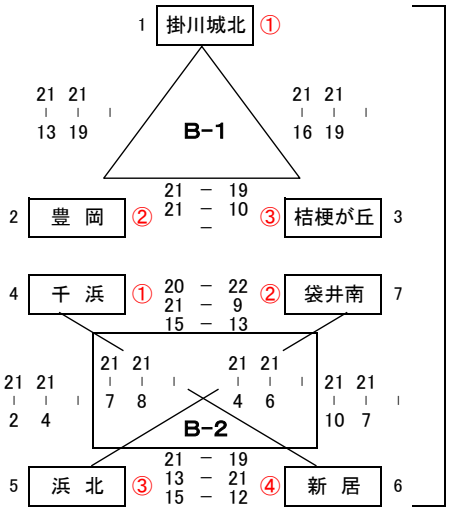

【 6女の部 】 第1日目 10/16

Cブロック 会場：磐田市立竜洋西小学校

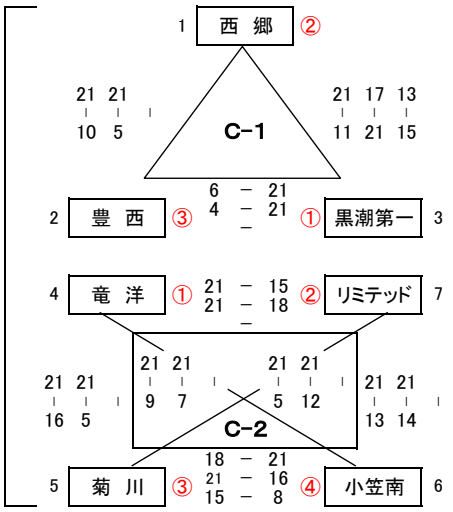

C1の1位 黒 潮 第 一
西　郷
C1の2位

C2の1位 竜　洋
リミテッド
C2の2位

大会2日目へ

D1の1位 袋　井　北
浜 松 城 北
D1の2位

D2の1位 磐 田 東 部
森
D2の2位

【 6女の部 】 第1日目 10/16

D ブロック 会場： 森町森アリーナ

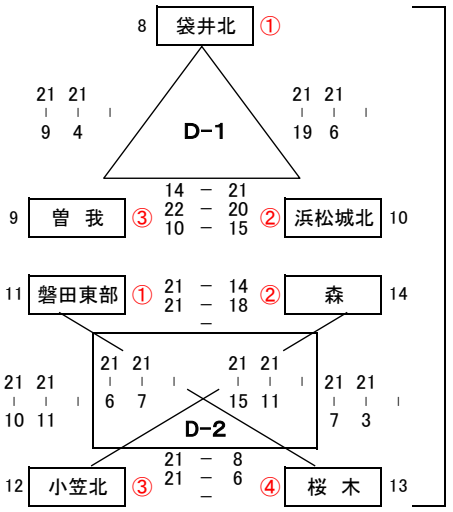

【 6女の部 】 第1日目 10/16

E ブロック 会場：掛川市立大坂小学校

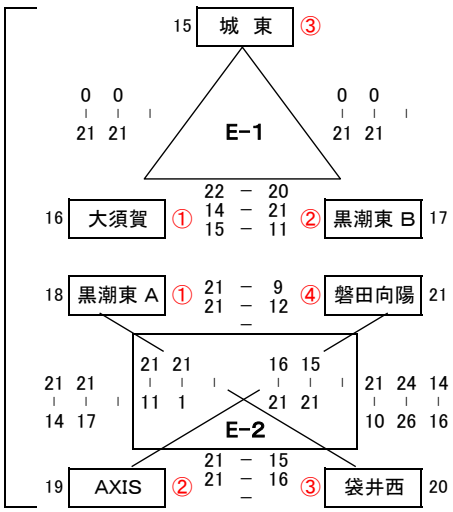

E1の1位 大　須　賀
黒 潮 東 B
E1の2位

E2の1位 黒 潮 東 A
A　X　I　S
E2の2位

男子の部 1日目結果		混合の部 1日目結果	
ブロック	Aブロック	ブロック	Bブロック
1の1位	浜松城北	1の1位	掛川城北
1の2位	黒潮キッズ	1の2位	豊岡
2の1位	桜木	2の1位	千浜
2の2位	袋井西	2の2位	袋井南

6女の部 1日目結果			
ブロック	Cブロック	Dブロック	Eブロック
1の1位	黒潮第一	袋井北	大須賀
1の2位	西郷	浜松城北	黒潮東B
2の1位	竜洋	磐田東部	黒潮東A
2の2位	リミテッド	森	AXIS

第51回 静岡県小学生バレーボール大会(兼)
令和 4年度 静岡県スポーツ少年団バレーボール交流会　西部地区大会　　令和 4年10月16日・10月23日

【 男子の部 】 第2日目 10/23

会場: 掛川市立桜木小学校

1位～4位 決定戦 **Aブロック**

A1の1位 浜松城北 ② 21 – 6 / 21 – 10 ③ 袋井西 A2の2位

A1の2位 黒潮キッズ ④ 5 – 21 / 6 – 21 ① 桜木 A2の1位

A: 21 23 / 4 21 ; 20 18 / 22 21 ; 21 21 / 3 8 ; 9 6 / 21 21

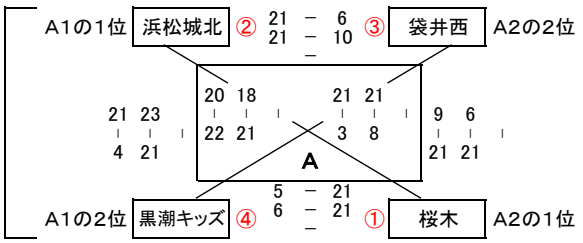

【 混合の部 】 第2日目 10/23

会場: 掛川市立城北小学校

1位～4位 決定戦 **Bブロック**

B1の1位 掛川城北 ② 20 – 22 / 19 – 21 ① 袋井南 B2の2位

B1の2位 豊岡 ③ 21 – 0 / 21 – 0 ④ 千浜 B2の1位

B: 17 21 15 / 21 15 6 ; 21 21 / 0 0 ; 21 22 / 8 20 ; 21 21 / 0 0

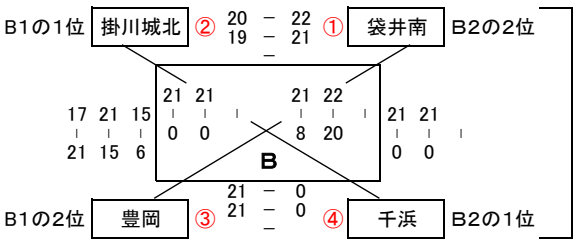

【 6女の部 】 第2日目 10/23

会場: 森町・森アリーナ

順位予選 A1ブロック

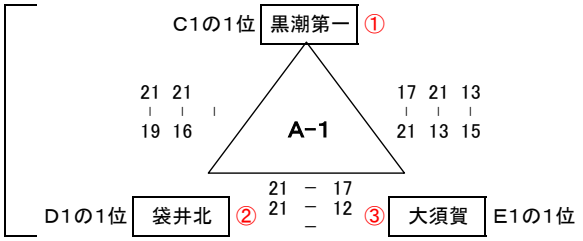

C1の1位 黒潮第一 ①

A-1: 21 21 / 19 16 ; 17 21 13 / 21 13 15

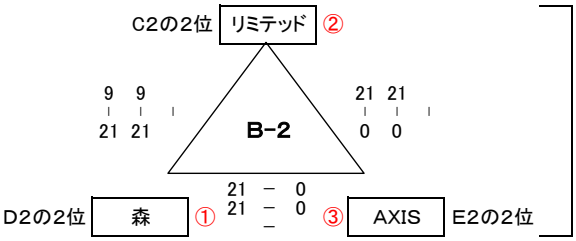

D1の1位 袋井北 ② 21 – 17 / 21 – 12 ③ 大須賀 E1の1位

順位予選 A2ブロック

C2の1位 竜洋 ③

A-2: 10 8 / 21 21 ; 12 8 / 21 21

D2の1位 磐田東部 ② 15 – 21 / 21 – 19 / 8 – 15 ① 黒潮東A E2の1位

1位～2位 決定戦

A1の1位 2位 黒潮第一 ; 21 – 18 / 11 – 21 / 7 – 15 ; A2の1位 黒潮東A 1位

3位～4位 決定戦

A1の2位 4位 袋井北 ; 19 – 21 / 10 – 21 ; A2の2位 磐田東部 3位

5位～6位 決定戦

A1の3位 6位 大須賀 ; 12 – 21 / 16 – 21 ; A2の3位 竜洋 5位

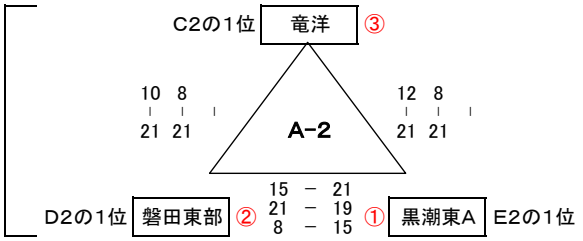

【 6女の部 】 第2日目 10/23

会場: 掛川市立西郷小学校

順位予選 B1ブロック

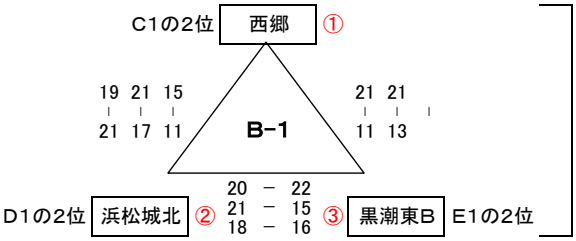

C1の2位 西郷 ①

B-1: 19 21 15 / 21 17 11 ; 21 21 / 11 13

D1の2位 浜松城北 ② 20 – 22 / 21 – 15 / 18 – 16 ③ 黒潮東B E1の2位

順位予選 B2ブロック

C2の2位 リミテッド ②

B-2: 9 9 / 21 21 ; 21 21 / 0 0

D2の2位 森 ① 21 – 0 / 21 – 0 ③ AXIS E2の2位

7位～8位 決定戦

B1の1位 8位 西郷 ; 8 – 21 / 17 – 21 ; B2の1位 森 7位

9位～10位 決定戦

B1の2位 10位 浜松城北 ; 7 – 21 / 21 – 17 / 9 – 15 ; B2の2位 リミテッド 9位

11位～12位 決定戦

B1の3位 11位 黒潮東B ; 21 – 0 / 21 – 0 ; B2の3位 AXIS 12位

男子の部結果

順位	1位	2位	3位	4位
チーム名	桜木	浜松城北	袋井西	黒潮キッズ

混合の部結果

順位	1位	2位	3位	4位
チーム名	袋井南	掛川城北	豊岡	千浜

6女の部結果

順位	1位	2位	3位	4位	5位	6位
チーム名	黒潮東A	黒潮第一	磐田東部	袋井北	竜洋	大須賀
順位	7位	8位	9位	10位	11位	12位
チーム名	森	西郷	リミテッド	浜松城北	黒潮東B	AXIS

第51回 静岡県小学生バレーボール大会 （兼） 静岡県スポーツ少年団バレーボール交流大会

令和 4年 11月 13日・20日

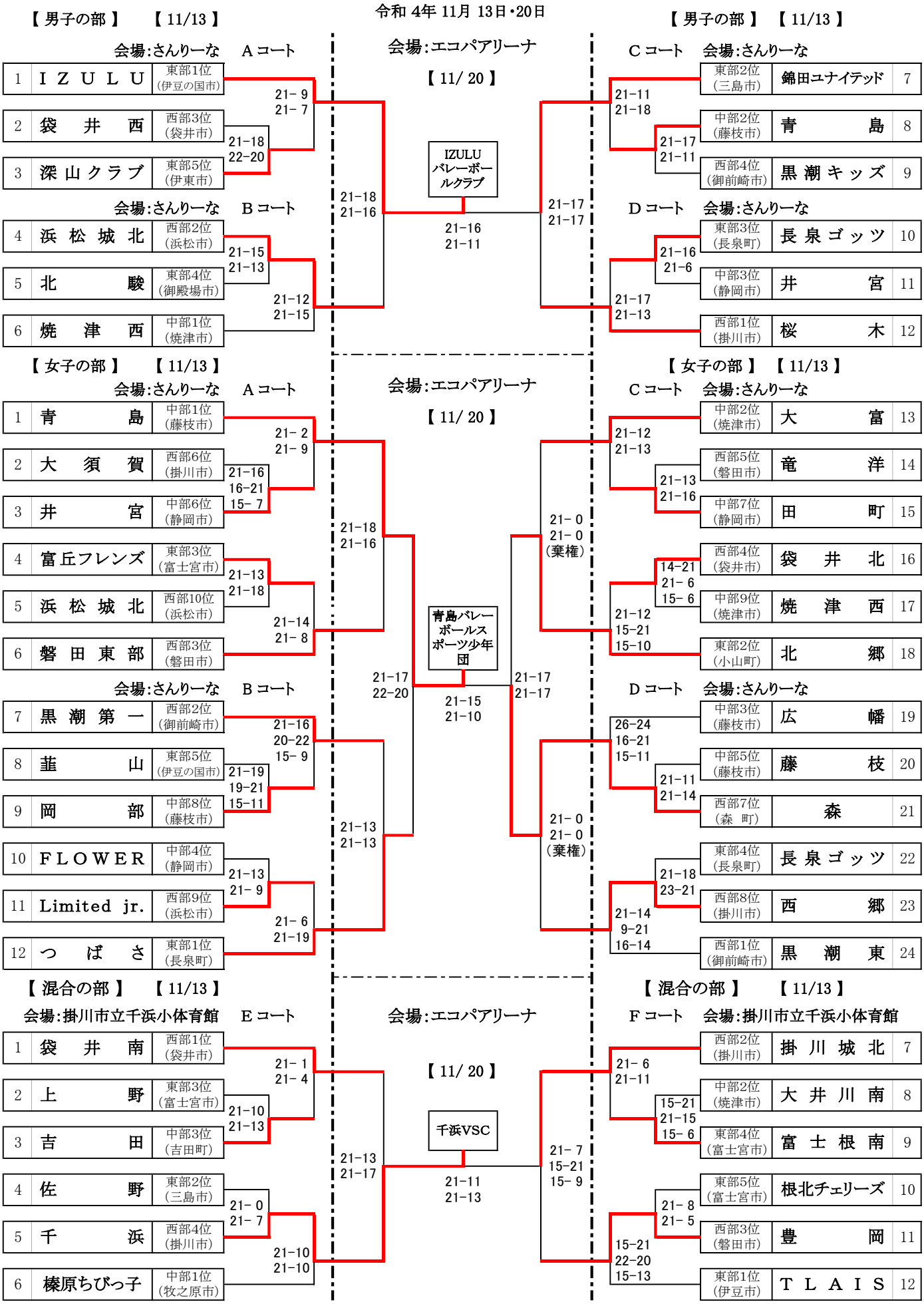

主　催　静岡県東部小学生バレーボール連盟

第49回静岡県小学生バレーボール選抜優勝大会　東部地区予選

男子の部　１日目　　１月　１５日（日）　　Ａグループ　＜富士宮市立富丘小学校＞
Ｂ・Ｃグループ　＜三島市立錦田小学校＞

Aグループ

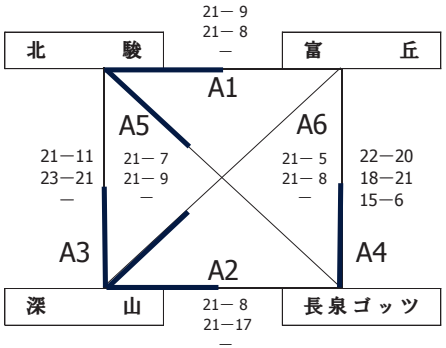

Bグループ

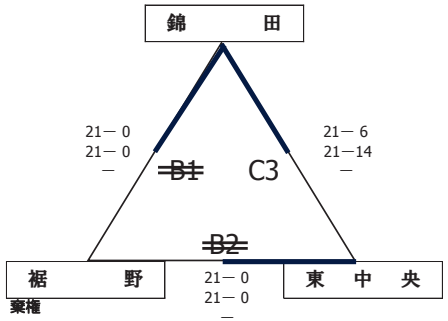

棄権

Cグループ

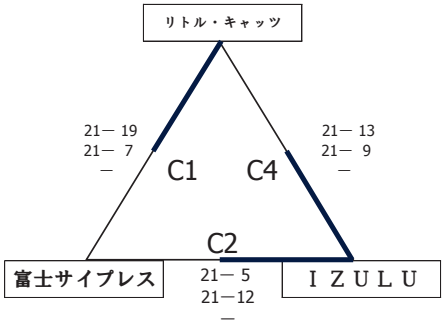

※県大会出場チーム　４チーム

この組み合わせ表の各試合結果は、左側に勝利チームの得点を記入すること。

主　催　一般社団法人　静岡県バレーボール協会
主　管　静岡県小学生バレーボール連盟　　静岡県東部小学生バレーボール連盟

第49回静岡県小学生バレーボール選抜優勝大会　東部地区予選

男子の部　２日目　　１月　２２日（日）　１位～６位グループ　＜御殿場市立印野小学校＞
７位～９位グループ　＜富士宮市立富丘小学校＞

順位決定戦

１位～３位

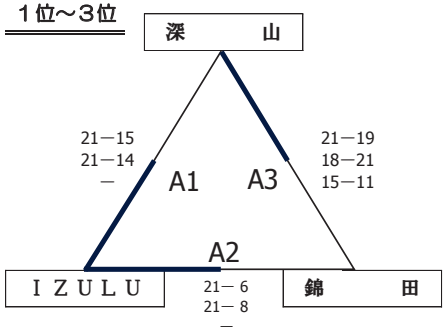

４位～６位

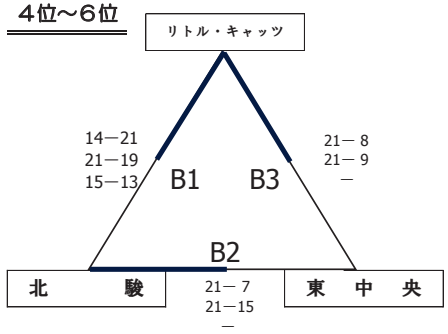

７位～９位

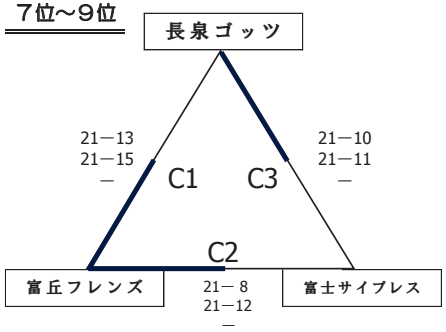

男　子　の　部		最　終　順　位	
優　勝	ＩＺＵＬＵバレーボールクラブ	第５位	北駿バレーボールクラブ
準優勝	深山クラブジュニアバレーボールスポーツ少年団	第6位	富士宮東中央バレーボールスポーツ少年団
第３位	錦田ユナイテッドバレーボールクラブ	第7位	富丘フレンズバレーボール少年団
第４位	大仁リトル・キャッツ	第8位	長泉ゴッツバレーボールクラブ
		第9位	富士サイプレスジュニア

主　催　静岡県東部小学生バレーボール連盟

第49回静岡県小学生バレーボール選抜優勝大会　東部地区予選

女子の部　１日目　　１月　１５日（日）　Ａ・Ｃグループ　＜小山町立北郷中学校＞
Ｂグループ　＜小山町立北郷小学校＞

Aグループ

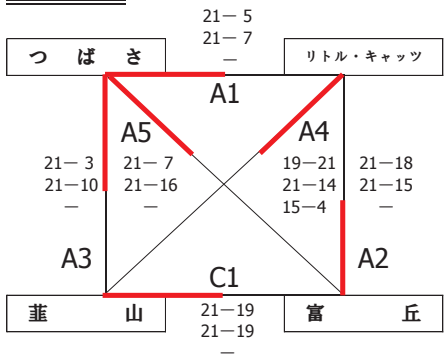

Bグループ

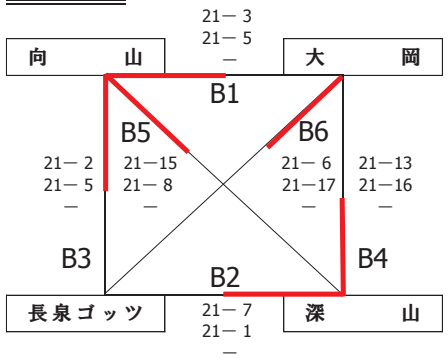

Cグループ

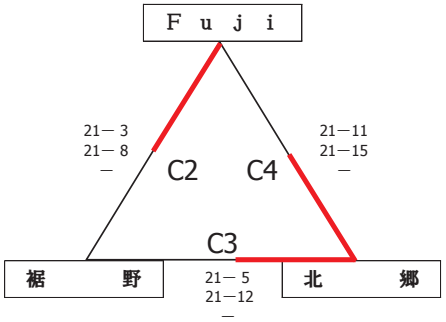

※県大会出場チーム　５チーム

この組み合わせ表の各試合結果は、左側に勝利チームの得点を記入すること。

主　催　一般社団法人　静岡県バレーボール協会
主　管　静岡県小学生バレーボール連盟　　静岡県東部小学生バレーボール連盟

第49回静岡県小学生バレーボール選抜優勝大会　東部地区予選

女子の部　２日目　　１月　２２日（日）　１位～６位グループ　＜小山町立北郷中学校＞
７位～１０位グループ　＜小山町立北郷小学校＞

順位決定戦

１位～３位

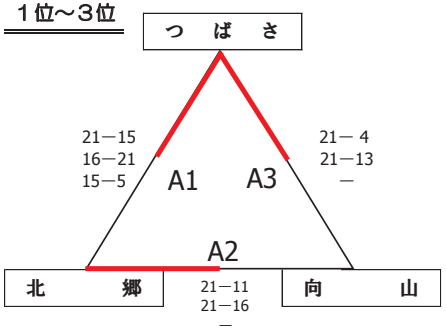

４位～６位

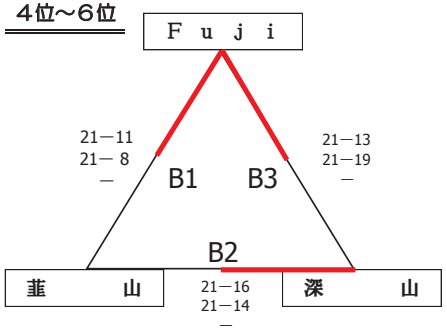

７位～１０位

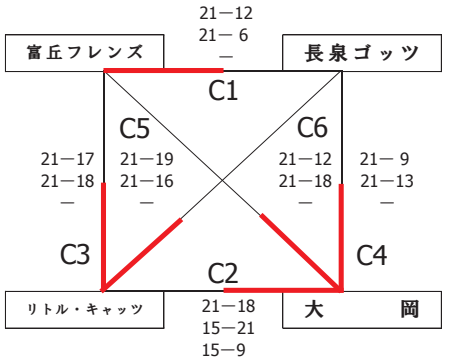

女　子　の　部　　最　終　順　位			
優　勝	つばさバレーボール少年団	第6位	韮山バレーボールスポーツ少年団
準優勝	北郷ジュニアバレーボールクラブスポーツ少年団	第7位	大岡バレーボールスポーツクラブ
第３位	向山バレーボールスポーツ少年団	第8位	大仁リトル・キャッツ
第４位	Ｆｕｊｉバレーボールクラブ	第9位	富丘フレンズバレーボール少年団
第５位	深山クラブジュニアバレーボールスポーツ少年団	第10位	長泉ゴッツバレーボールクラブ
		第11位	裾野ジュニアバレーボールクラブ

主　催　一般社団法人　静岡県バレーボール協会
主　管　静岡県小学生バレーボール連盟　　静岡県東部小学生バレーボール連盟

第49回静岡県小学生バレーボール選抜優勝大会　東部地区予選

混合の部　１月　１５日（日）　　Ａ・Ｂ　グループ　＜　　裾野市立南小学校　　＞

Aグループ

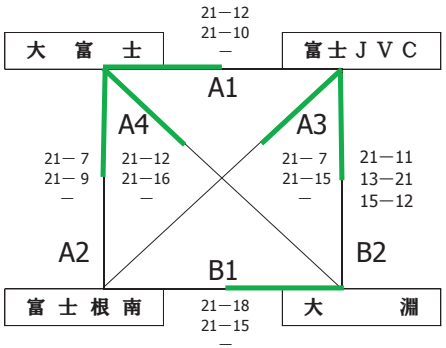

Bグループ

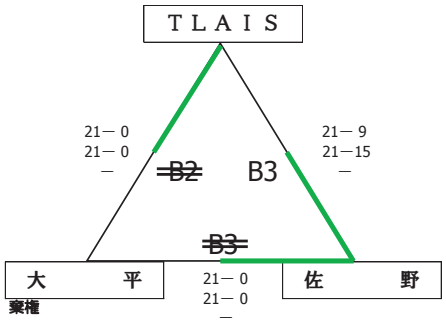

順位決定戦

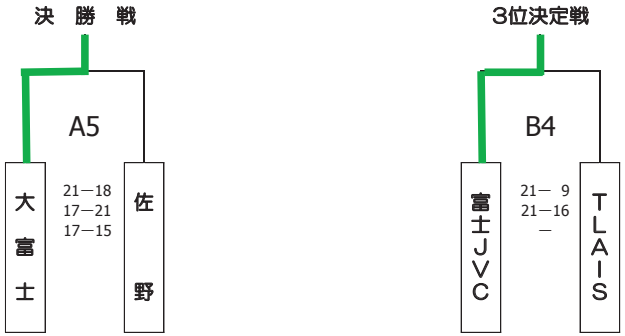

混　合　の　部		最　終　順　位	
優　勝	大富士バレーボールスポーツ少年団	第４位	ＴＬＡＩＳ
準優勝	佐野バレーボールスポーツ少年団	第５位	大淵バレーボールクラブ
第３位	富士ＪＶＣ	第6位	富士根南バレーボールスポーツ少年団

第49回　静岡県優勝選抜大会兼天神屋カップ中部地区予選　1日目　5.1.8　（抽選4年12.21）

「女子の部」　（ミカサ）

Aブロック

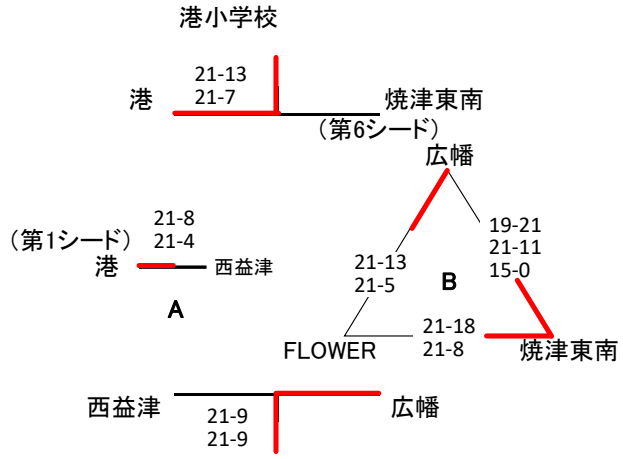

Bブロック

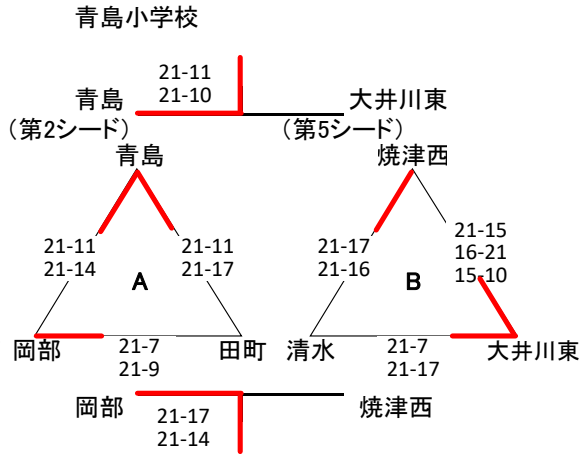

Cブロック

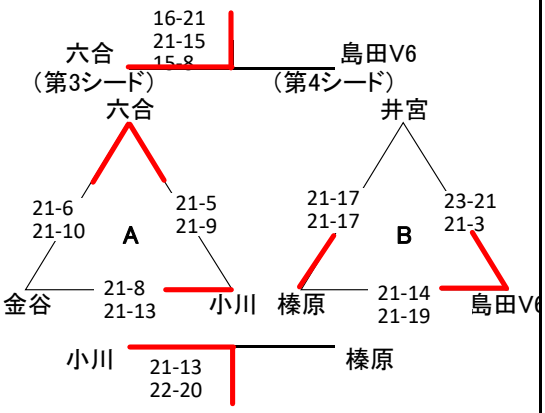

「男子の部」　（モルテン）　5.1.15

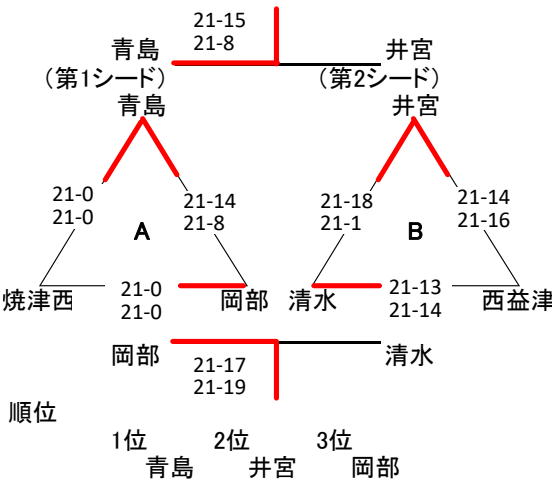

「混合の部」（モルテン）　1日目　大井川南小学校 5.1.8
2日目　大井川南小学校 5.1.15

	大井川南	大富	SHIZUNAN	藤枝	牧之原	勝	負	順位
大井川南		○ 21-15 21-14	○ 21-19 21-16	● 21-11 16-21 11-15	○ 21-0 21-0	3	1	2
大富	● 15-21 14-21		○ 21-10 12-21 15-9	● 21-9 19-21 14-16	○ 21-0 21-0	2	2	3
SHIZUNAN	● 19-21 16-21	● 10-21 21-12 9-15		● 15-21 16-21	○ 21-0 21-0	1	3	4
藤枝	○ 11-21 21-16 15-11	○ 9-21 21-19 16-14	○ 21-15 21-16		○ 21-0 21-0	4	0	1
牧之原	● 0-21 0-21	● 0-21 0-21	● 0-21 0-21	● 0-21 0-21		0	4	5

1日目
第1試合　大井川南 ― 大富
第2試合　SHIZUNAN ― 藤枝
第3試合　大井川南 ― 牧之原
第4試合　大富 ― SHIZUNAN
第5試合　藤枝 ― 牧之原

2日目
第1試合　大井川南 ― 藤枝
第2試合　大富 ― 牧之原
第3試合　大井川南 ― SHIZUNAN
第4試合　大富 ― 藤枝
第5試合　SHIZUNAN ― 牧之原

大会タイムスケジュール
開場　8:30
アップ　8:30～40
第1試合以外　8:40～50
第1試合　8:50～9:00
監督会議　9:00～10
開会式　9:10～20
第1試合開始　9:40

連絡事項
1.勝ち上がりチームは申込書の競技のサイン
を受け順位戦に持参（予選一日目）
2.会場総務は結果を当日中に
競技委員長　道下　淳　まで、報告

「女子順位決定戦」　　2日目　　5.1.15
1位～6位決定戦　　（ミカサ）

1位～3位　　焼津東小学校

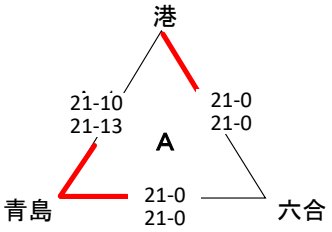

4位～6位　　焼津東小学校

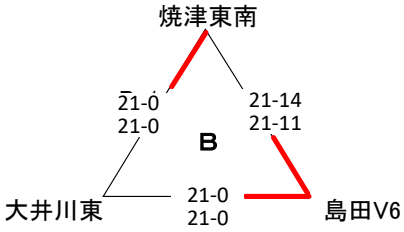

順位
1位　青島
2位　港
3位　六合

4位　島田V6
5位　焼津東南
6位　大井川東

大会タイムスケジュール

開場	8:30
アップ	8:30～40
第1試合以外	8:40～50
第1試合	8:50～9:00
監督会議	9:00～10
開会式	9:10～20
第1試合開始	9:40

連絡事項

1.会場総務は結果を当日中に
競技委員長　道下　淳　まで報告

第４９回 静岡県小学生バレーボール選抜優勝大会　西部地区大会／
［　西部地区大会・６年生お別れ大会　］

令和 5年 1月15日･1月22日

【 5年男子の部 】 第1日目 1/15

Aブロック　会場：袋井市立高南小学校

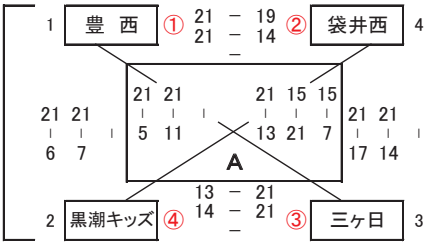

大会2日目へ

Aの1位 豊　西
袋　井　西
Aの2位

Bの1位 袋　井　南
浜 松 城 北
Bの2位

【 5年男子の部 】 第1日目 1/15

Bブロック　会場：磐田市立豊田南小学校

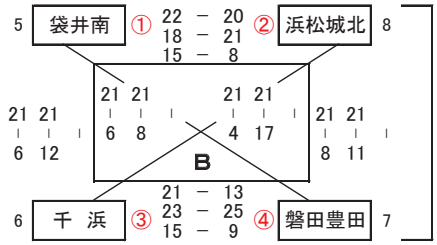

【 混合の部 】 第1日目 1/15

Cブロック　会場：浜松市立北浜小学校

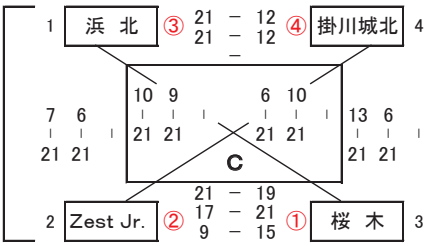

1日目成績

Cの1位 桜　木
Cの2位 Ｚｅｓｔ Ｊｒ.
Cの3位 浜　北

※ 豊岡チーム欠場の為1日目に決定しました。

【 5年女子の部 】 第1日目 1/15

Dブロック　会場：磐田市立神明中学校

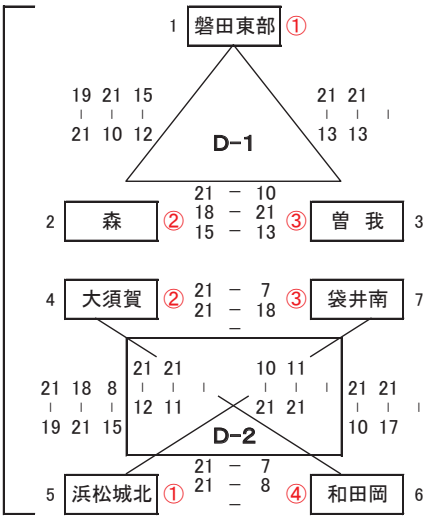

大会2日目へ

D 1の1位 磐 田 東 部
森
D 1の2位

E1の1位 小 笠 北
Ａ Ｘ Ｉ Ｓ
E 1の2位

D2の1位 浜 松 城 北
大 須 賀
D2の2位

E2の1位 黒 潮 東
菊　川
E2の2位

【 5年女子の部 】 第1日目 1/15

E ブロック　会場：磐田市立向陽中学校

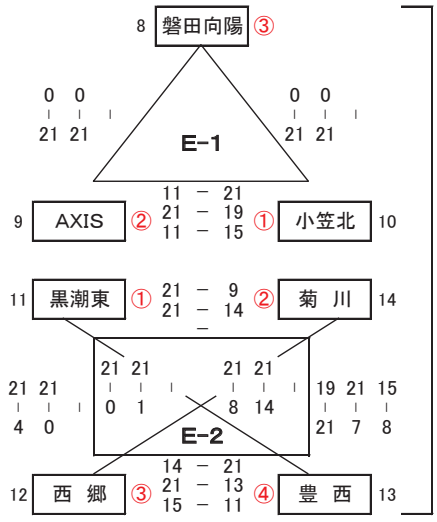

【 4年女子の部 】 第1日目 1/15

Fブロック　会場：掛川市立千浜小学校

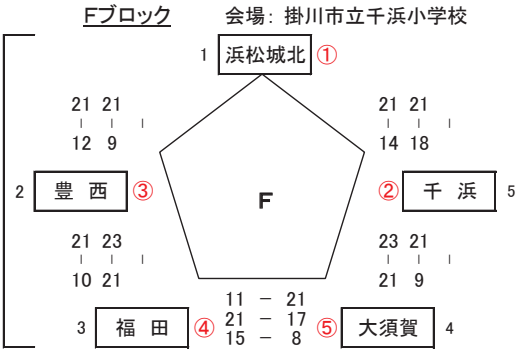

Fの1位 浜 松 城 北
Fの2位 千　浜
Fの3位 豊　西

第４９回 静岡県小学生バレーボール選抜優勝大会　西部地区大会／
［　西部地区大会・６年生お別れ大会　］

令和 5年 1月15日（日）

【 6年男子の部 】 第１日目 1/15

Gブロック　　会場：浜松市立井伊谷小学校

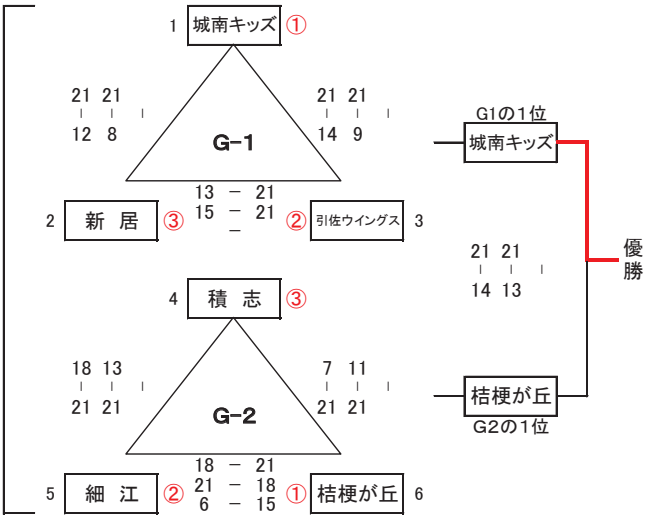

【 6年男子の部 】 第１日目 1/15

Hブロック　　会場：掛川市立桜木小学校

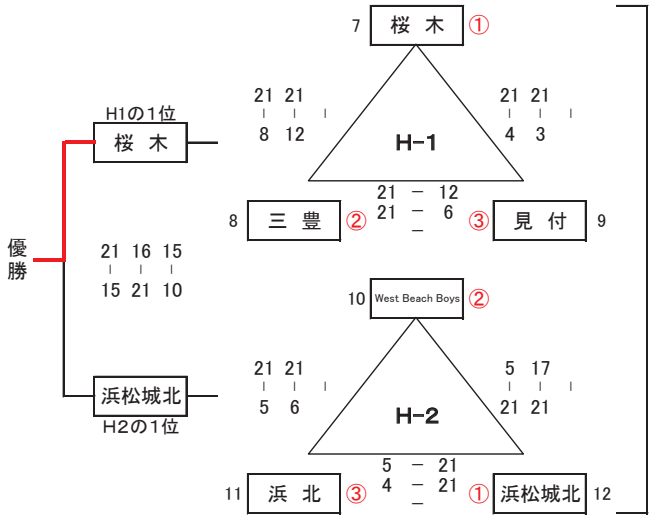

【 6年女子の部 】 第１日目 1/15

Iブロック　　会場：御前崎市立白羽小学校

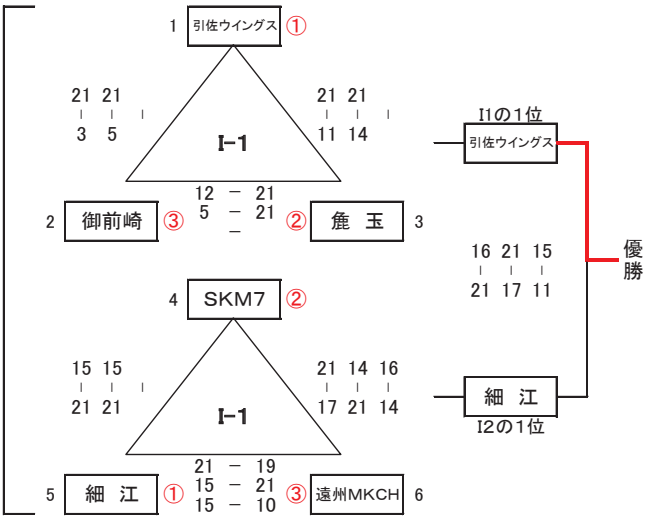

【 6年女子の部 】 第１日目 1/15

Jブロック　　会場：磐田市立竜洋西小学校

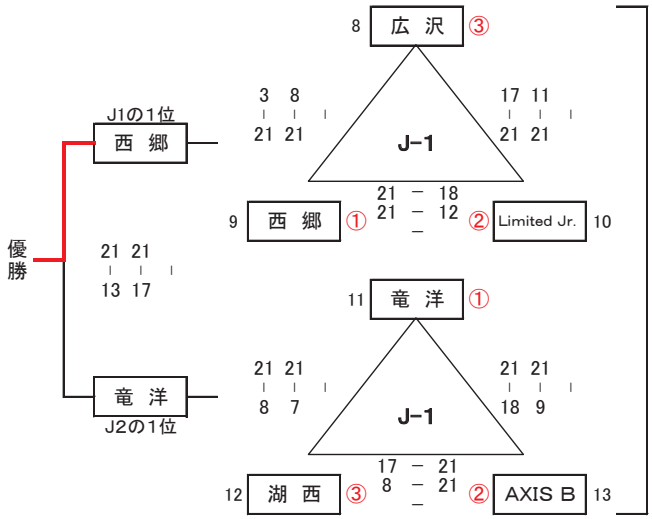

【 6年女子の部 】 第１日目 1/15

Kブロック　　会場：菊川市立小笠北小学校

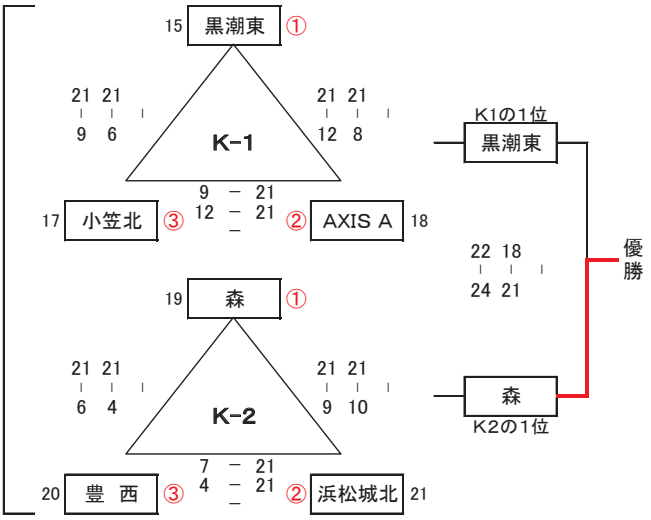

6年男子の部大会結果

順 位	Gブロック	Hブロック
第１位	城 南 キ ッ ズ	桜　　木
第２位	桔 梗 が 丘	浜 松 城 北
第３位	引佐ウイングス	三　　豊
	細　　江	West Beach Boys

6年女子の部大会結果

順 位	Iブロック	Jブロック	Kブロック
第１位	引佐ウイングス	西　　郷	森
第２位	細　　江	竜　　洋	黒　潮　東
第３位	麁　　玉	Limited Jr.	浜 松 城 北
	Ｓ Ｋ Ｍ ７	ＡＸＩＳ Ｂ	ＡＸＩＳ Ａ

第４９回 静岡県小学生バレーボール選抜優勝大会　西部地区大会／
［　西部地区大会・６年生お別れ大会　］

令和 5年 1月22日

【 5年男子の部 】 第２日目　1／２２

Ａブロック　　1位～4位

会場：　菊川市立小笠南小学校

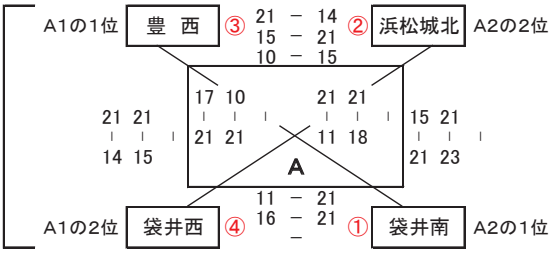

Aの1位　袋　井　南

Aの2位　浜　松　城　北

【 混合の部 】　第１日目　1／１５

Ｃブロック

会場：　浜松市立北浜小学校

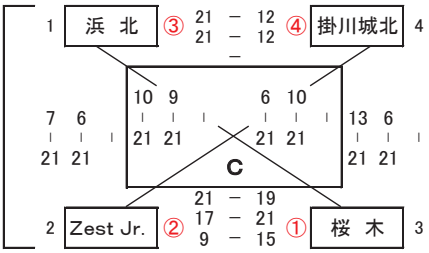

Cの1位　桜　　木

Cの2位　Ｚｅｓｔ Ｊｒ．

Cの3位　浜　　北

【 5年女子の部 】 第２日目　1／２２

Ｂ１ブロック　　1位～4位　　Aコート

会場：　菊川市立小笠北小学校

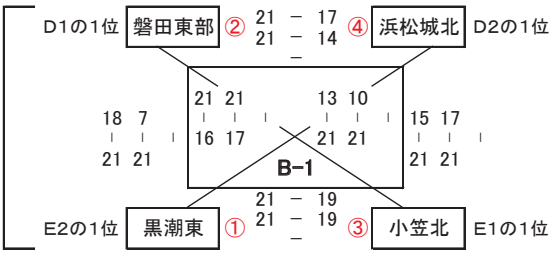

【 5年女子の部 】 第２日目　1／２２

Ｂ２ブロック　　5位～8位　　Bコート

会場：　菊川市立小笠北小学校

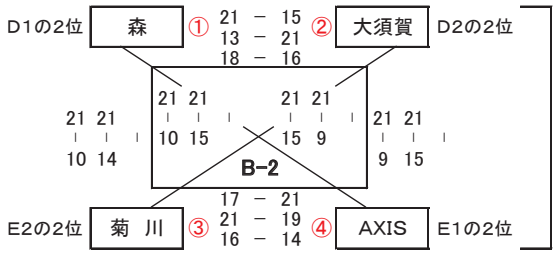

大　会　結　果

種目	５年男子の部
順　位	Ａブロック
第１位	袋　井　南
第２位	浜　松　城　北
第３位	豊　　西
第４位	袋　井　西

種目	混合の部
順　位	Ｃブロック
第１位	桜　　木
第２位	Ｚｅｓｔ Ｊｒ．
第３位	浜　　北
第４位	掛　川　城　北

種目	５年女子の部
順　位	Ｂブロック
第１位	黒　潮　東
第２位	磐　田　東　部
第３位	小　笠　北
第４位	浜　松　城　北
第５位	森
第６位	大　須　賀
第７位	菊　　川
第８位	Ａ　Ｘ　Ｉ　Ｓ

種目	４年女子の部
順　位	Ｆブロック
第１位	浜　松　城　北
第２位	千　　浜
第３位	豊　　西

第49回　静岡県小学生バレーボール選抜優勝大会 兼 天神屋カップ

令和 5年 2月12日（日）

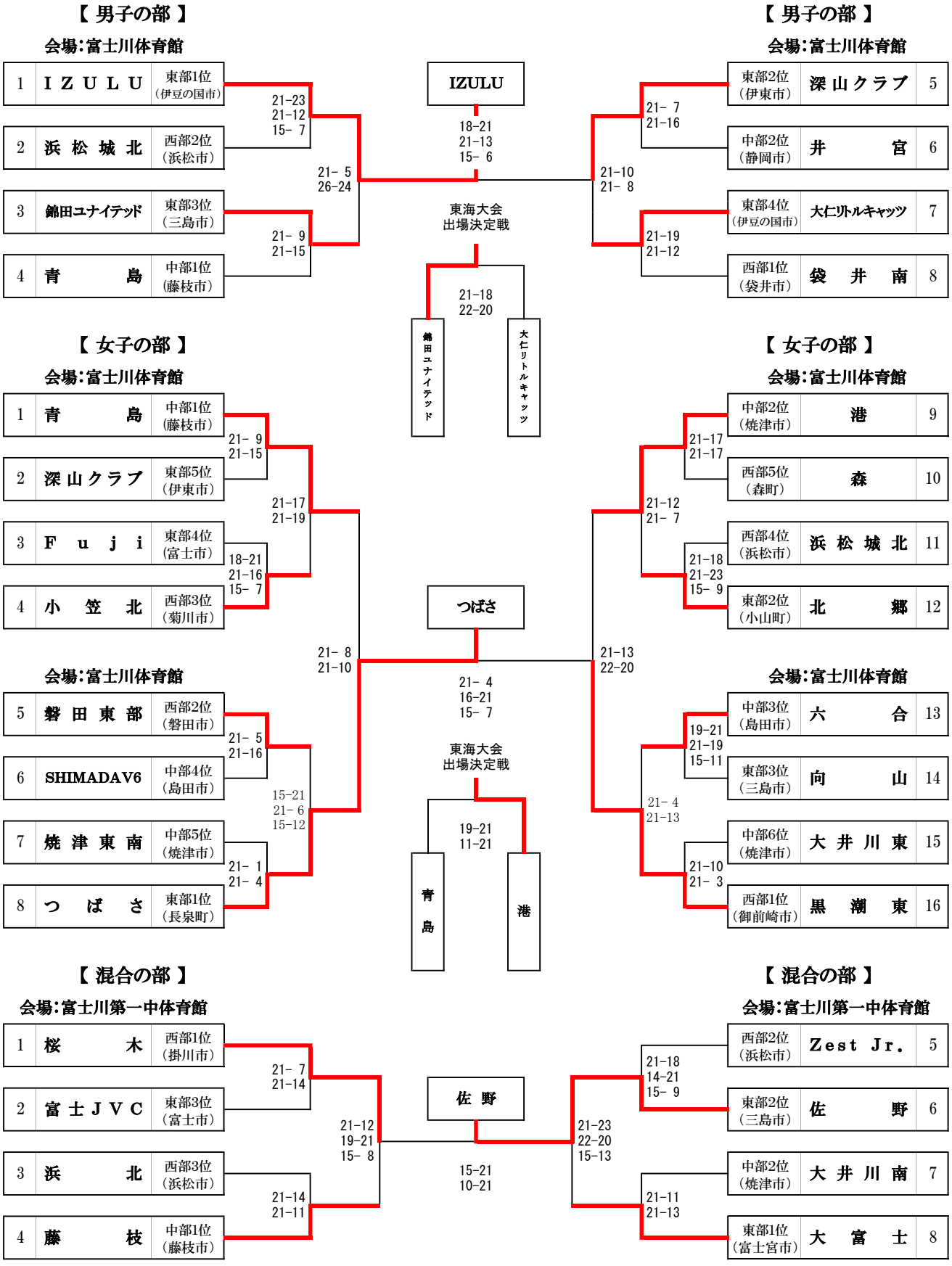

2022年度（第24回）東海小学生バレーボール連盟新人大会　男子の部

日時：2023年2月23日（木）

会場：東祥アリーナ安城・安城市スポーツセンター

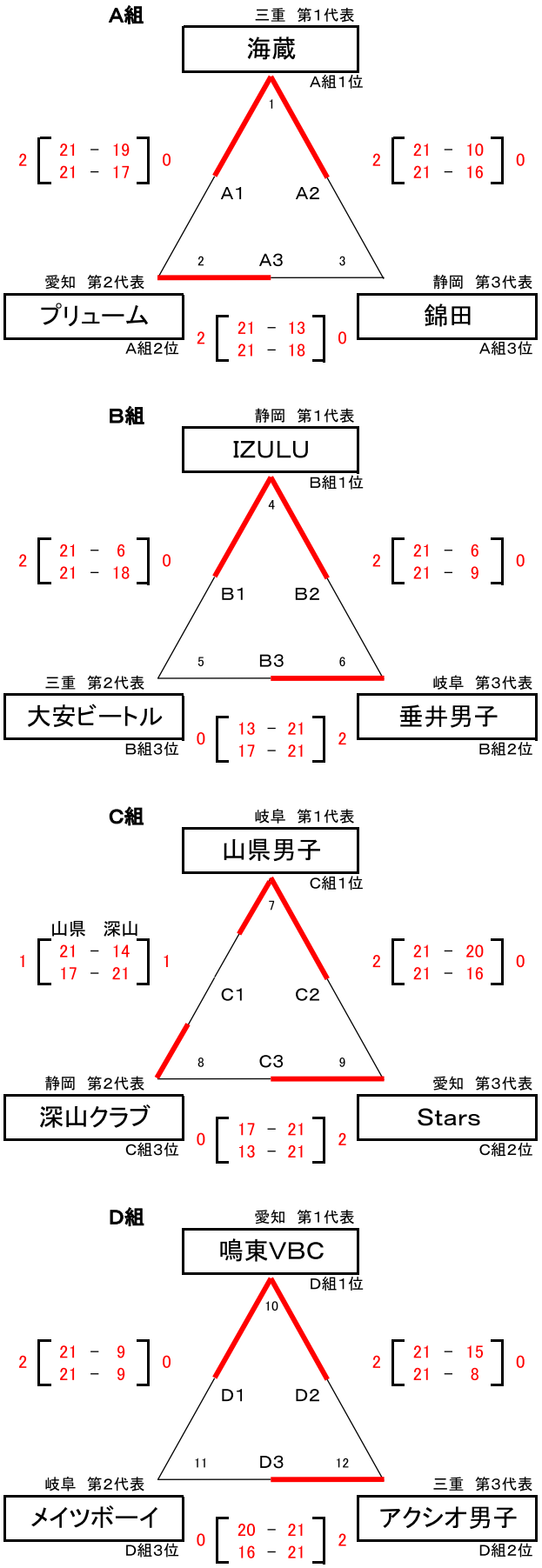

第1位　鳴東ＶＢＣ　（愛知県）
第2位　ＩＺＵＬＵ　（静岡県）
第3位　山県男子　（岐阜県）
第3位　海蔵　（三重県）

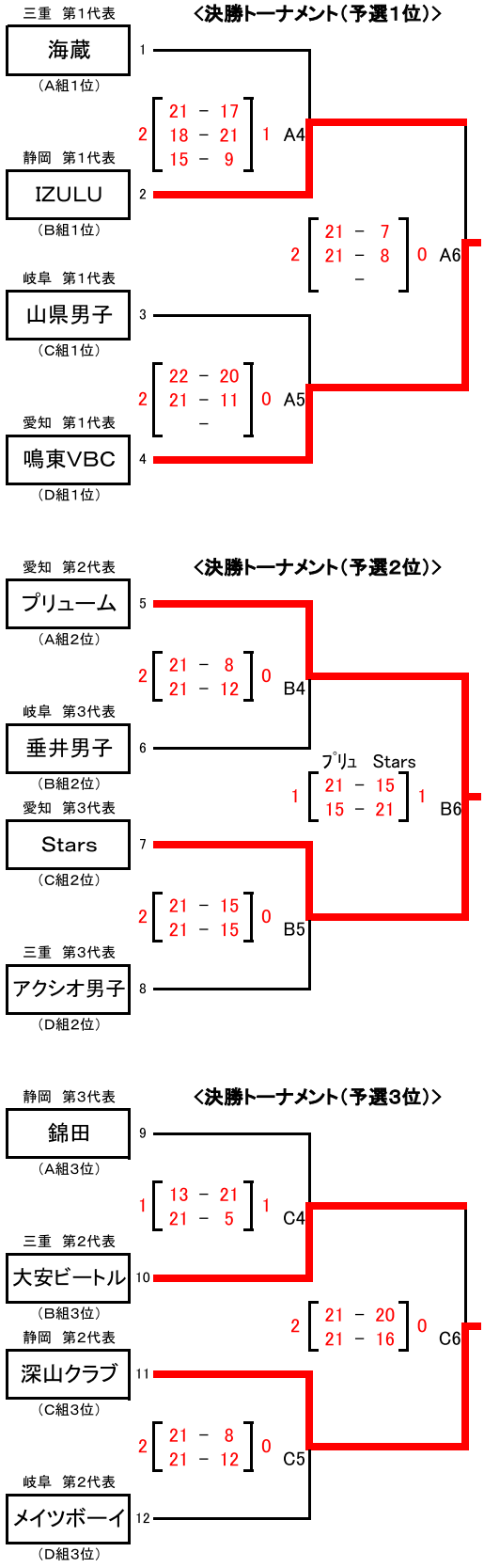

2022年度（第24回）東海小学生バレーボール連盟新人大会　女子の部

日時：2023年2月25日（土）

会場：愛西市親水公園総合体育館

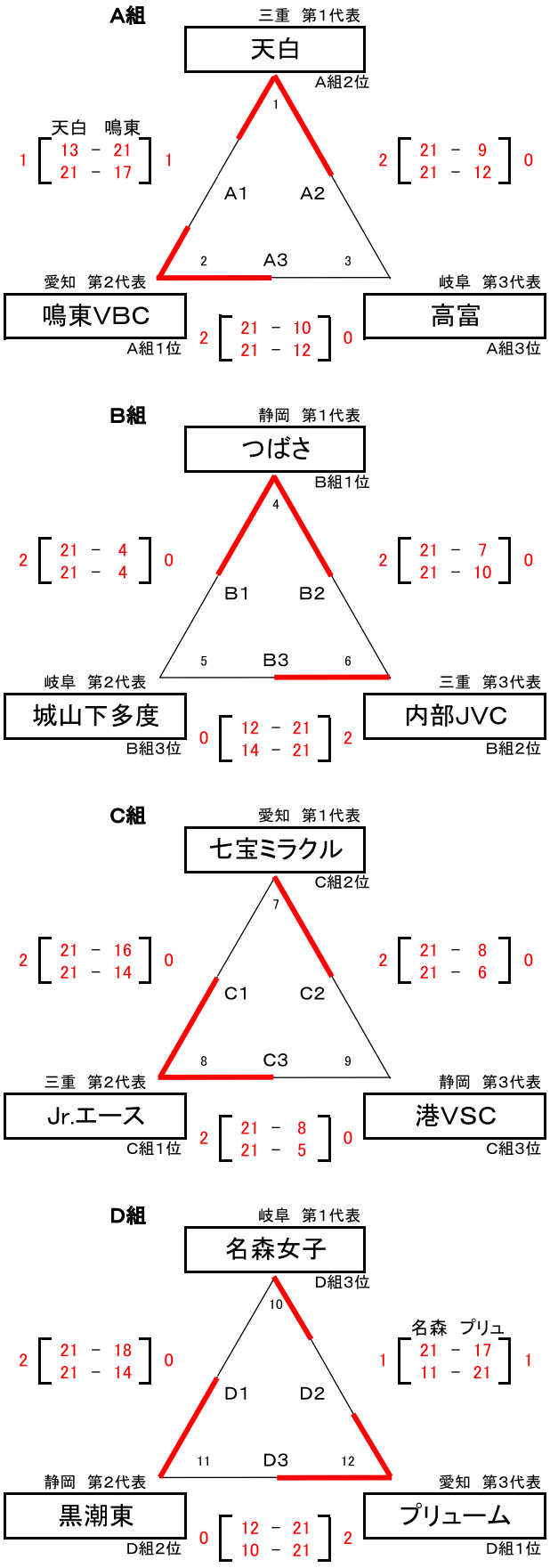

第1位　Jr.　エ　ー　ス　（三重県）
第2位　つ　　ば　　さ　（静岡県）
第3位　鳴　東　Ｖ　Ｂ　Ｃ　（愛知県）
第3位　プ　リ　ュ　ー　ム　（愛知県）

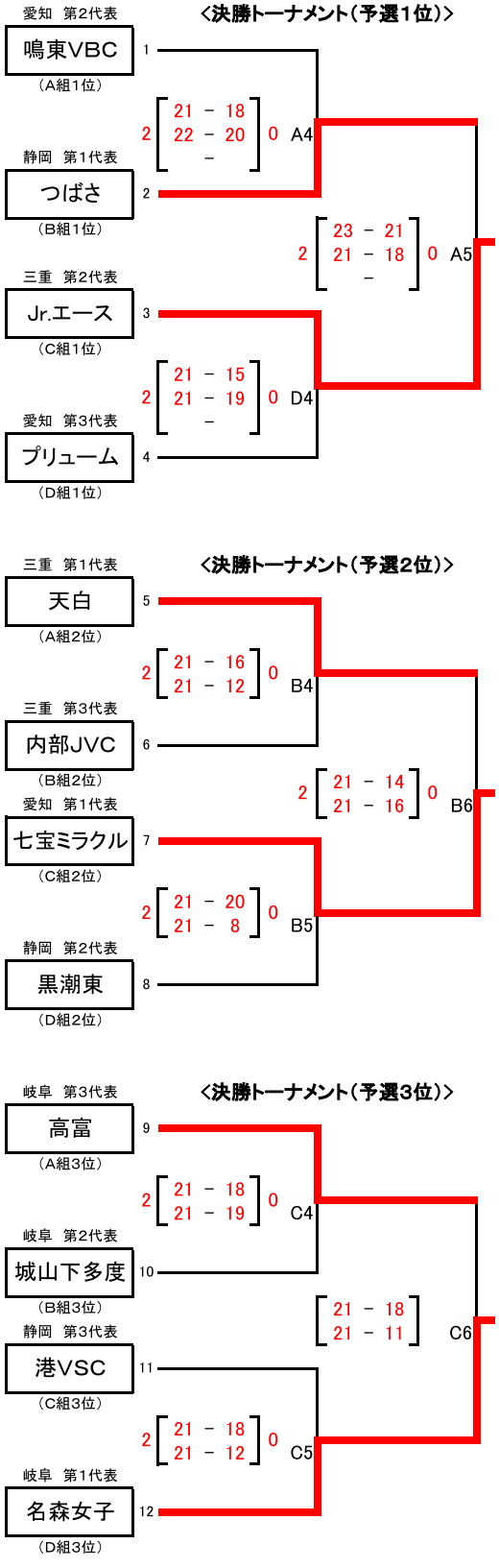

2022年度（第24回）東海小学生バレーボール連盟新人大会　混合の部

日時：2023年2月23日（木）

会場：安城市スポーツセンター

試 合 順	コート	対　戦			コートオフィシャル
第1試合	E	岡崎JVC	対	佐野VSC	パンサーズ
第2試合	E	誠之	対	パンサーズ	岡崎JVC
第3試合	E	岡崎JVC	対	誠之	佐野VSC
第4試合	E	佐野VSC	対	パンサーズ	誠之
第5試合	E	岡崎JVC	対	パンサーズ	佐野VSC
第6試合	E	佐野VSC	対	誠之	岡崎JVC

	岡崎JVC	佐野VSC	誠之	パンサーズ
愛知 岡崎JVC		2 [21 - 14 21 - 6] 0	2 [21 - 18 21 - 15] 0	2 [21 - 19 21 - 12] 0
静岡 佐野VSC	0 [14 - 21 6 - 21] 2		0 [9 - 21 11 - 21] 2	0 [19 - 21 13 - 21] 2
三重 誠之	0 [18 - 21 15 - 21] 2	2 [21 - 9 21 - 11] 0		0 [14 - 21 18 - 21] 2
岐阜 パンサーズ	0 [19 - 21 12 - 21] 2	2 [21 - 19 21 - 13] 0	2 [21 - 14 21 - 18] 0	

第1位　岡崎JVC　（　愛知　県　）

第2位　パンサーズ　（　岐阜　県　）

ビーチバレーボール部

［掲載大会］

- 第13回湘南藤沢カップ全国中学生ビーチバレー大会静岡県予選会

  → 第13回湘南藤沢カップ全国中学生ビーチバレー大会

- 第36回ビーチバレージャパン 静岡県予選
  第33回全日本ビーチバレー女子選手権大会 静岡県予選

  → 第36回ビーチバレージャパン
  → 第33回　全日本ビーチバレー女子選手権大会

- 第11回静岡県ビーチバレージュニア選手権大会 兼 第76回国民体育大会静岡県予選会

  → 第7回東海ビーチバレー選手権大会

  →第21回全日本ビーチバレージュニア男子選手権大会

  → '22マドンナカップ in 伊予市ビーチバレージャパン女子ジュニア選手権大会

- JBVシリーズ　2022聖地浜松杯

- JBVシリーズ　第３回ビーチバレー清水カップ

※「国体」の大会結果は『全体』の項目に掲載

第１３回湘南藤沢カップ全国中学生ビーチバレー大会静岡県予選会　結果

2022・7.24

御殿場市国立中央青少年交流の家

ビーチコート

男子Aコート

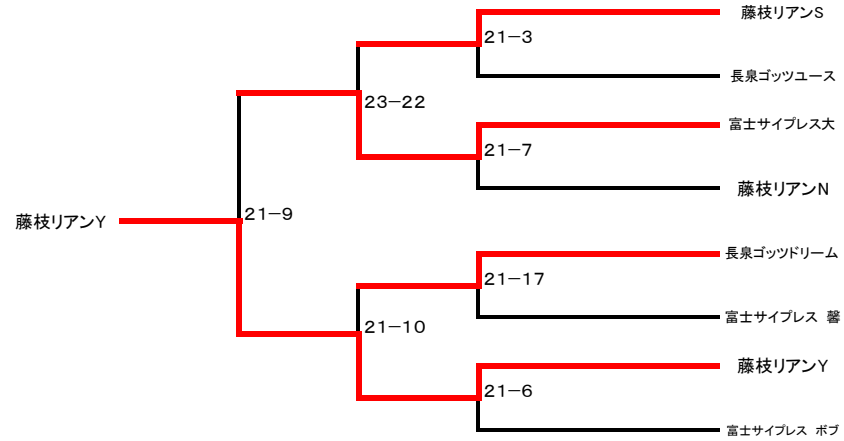

女子Bコート

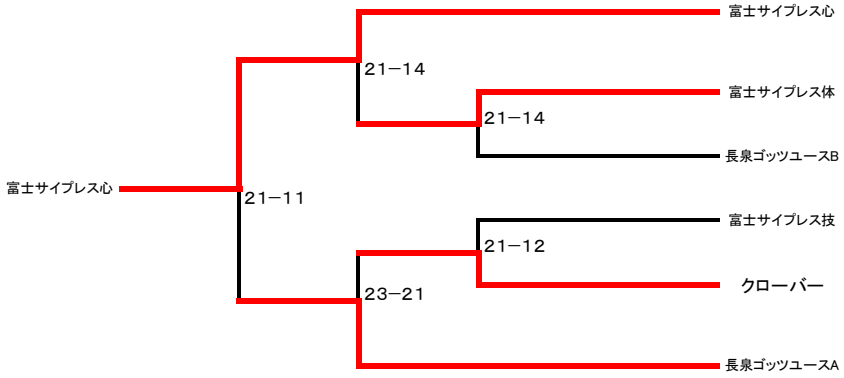

第13回湘南藤沢カップ全国中学生ビーチバレー大会

予選ｸﾞﾙｰﾌﾟ戦　組合せ表

【男子の部】　**Cコート**

No	6組	22	16	10
22	三入中学校 広島県		①	④
16	藤枝リアン 静岡県			⑦
10	鎌ケ谷中学校 千葉県			

No	7組	32	4	19
32	チャギントン 神奈川県		②	⑤
4	ブラウブリッツ秋田 秋田県			⑧
19	京都匠ファルコンズ 京都府			

No	8組	29	8	18
29	長嶺中学校 沖縄県		③	⑥
8	群馬ビーチバレーボールクラブ 群馬県			⑨
18	東観中学校 三重県			

《試合結果》

No	チーム名	22	16	10	結果
22	三入中学校 広島県		× 14-25	○ 25-20	2位
16	藤枝リアン 静岡県	○ 25-14		○ 25-13	1位
10	鎌ケ谷中学校 千葉県	× 20-25	× 13-25		3位

No	チーム名	32	4	19	結果
32	チャギントン 神奈川県		× 17-25	× 11-25	3位
4	ブラウブリッツ秋田 秋田県	○ 25-17		× 6-25	2位
19	京都匠ファルコンズ 京都府	○ 25-11	○ 25-6		1位

No	チーム名	29	8	18	結果	ポイント率
29	長嶺中学校 沖縄県		× 14-25	○ 25-22	3位	0.829
8	群馬ビーチバレーボールクラブ 群馬県	○ 25-14		× 20-25	1位	1.153
18	東観中学校 三重県	× 22-25	○ 25-20		2位	1.044

【男子の部】　**Dコート**

No	9組	15	23	31
15	フレンズAジェンツー 岐阜県		①	④
23	チーム（h＋t）2乗 愛媛県			⑦
31	藤沢クラブB 神奈川県			

No	10組	17	7	24
17	モリキタクラブ 愛知県		②	⑤
7	氏家中学校 栃木県			⑧
24	ファビュラス北九州 福岡県			

No	11組	9	25	21
9	越谷中央 埼玉県		③	⑥
25	佐賀Jr.BZ 佐賀県			⑨
21	神港ジュニア 兵庫県			

《試合結果》

No	チーム名	15	23	31	結果
15	フレンズAジェンツー 岐阜県		○ 25-14	○ 25-15	1位
23	チーム（h＋t）2乗 愛媛県	× 14-25		× 17-25	3位
31	藤沢クラブB 神奈川県	× 15-25	○ 25-17		2位

No	チーム名	17	7	24	結果
17	モリキタクラブ 愛知県		○ 25-10	× 16-25	2位
7	氏家中学校 栃木県	× 10-25		× 17-25	3位
24	ファビュラス北九州 福岡県	○ 25-16	○ 25-17		1位

No	チーム名	9	25	21	結果
9	越谷中央 埼玉県		× 19-25	× 23-25	3位
25	佐賀Jr.BZ 佐賀県	○ 25-19		× 16-25	2位
21	神港ジュニア 兵庫県	○ 25-23	○ 25-16		1位

第13回湘南藤沢カップ全国中学生ビーチバレー大会

《ビーチバレージャパンU-１４》

決勝トーナメント戦　大会組合せ

《男子の部》

期日 ： ２０２２年　８月１８日（木）
会場 ： 湘南・藤沢市鵠沼海岸常設ﾋﾞｰﾁﾊﾞﾚｰｺｰﾄ
参加チーム数 ： 33チーム

【1位　ｸﾞﾙｰﾌﾟ】

優勝　神港ジュニア（兵庫県）

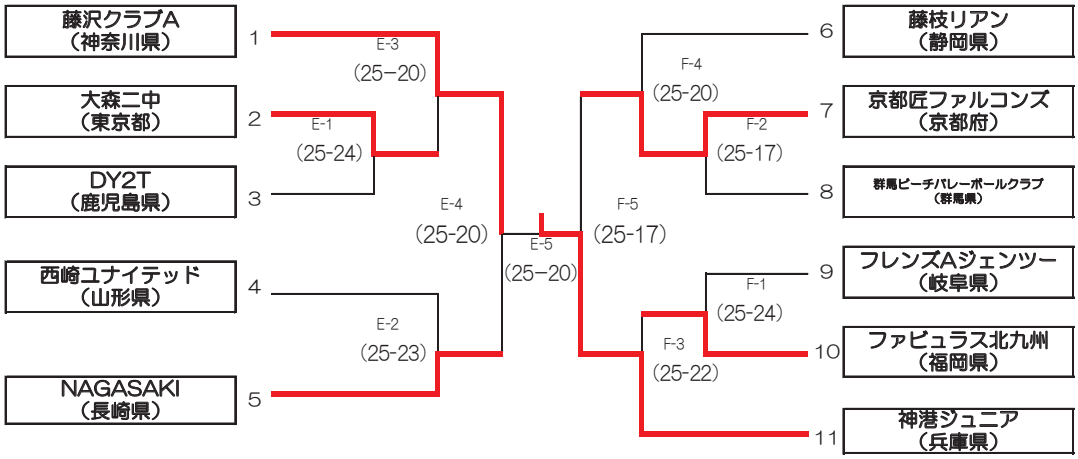

【2位　ｸﾞﾙｰﾌﾟ】

第1位　藤沢クラブB（神奈川県）

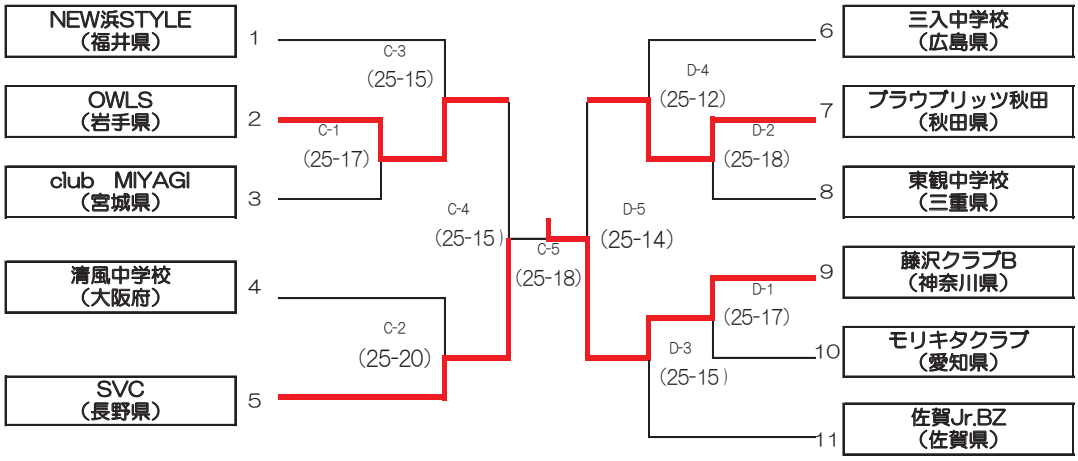

【3位　ｸﾞﾙｰﾌﾟ】

第1位　八代中央（熊本県）

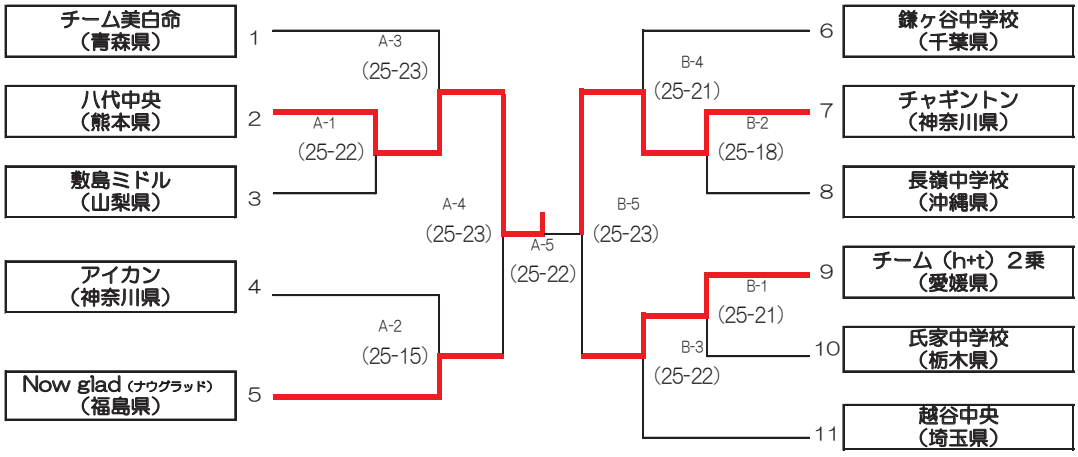

第13回湘南藤沢カップ全国中学生ビーチバレー大会

予選ｸﾞﾙｰﾌﾟ戦　組合せ表

【女子の部】　**Gコート**

No	7組	19	3	7
19	Mt.dogs 愛知県		①	④
3	OWLS（アウルズ） 岩手県			⑦
7	スピアーズ 茨城県			

No	8組	35	6	22
35	旭が丘A 神奈川県		②	⑤
6	鶴岡一中 山形県			⑧
22	大宮　VBC 京都府			

No	9組	30	1	24
30	鹿屋東POP 鹿児島県		③	⑥
1	苫小牧VC 北海道			⑨
24	加古川市立浜の宮中学 兵庫県			

《試合結果》

No	チーム名	19	3	7	結果
19	Mt.dogs 愛知県		× 21-25	○ 25-6	2位
3	OWLS（アウルズ） 岩手県	○ 25-21		○ 25-9	1位
7	スピアーズ 茨城県	× 6-25	× 9-25		3位

No	チーム名	35	6	22	結果
35	旭が丘A 神奈川県		○ 25-18	× 19-25	2位
6	鶴岡一中 山形県	× 18-25		× 17-25	3位
22	大宮　VBC 京都府	○ 25-19	○ 25-17		1位

No	チーム名	30	1	24	結果	ポイント率
30	鹿屋東POP 鹿児島県		× 23-25	○ 25-23	2位	1.000
1	苫小牧VC 北海道	○ 25-23		× 24-25	1位	1.020
24	加古川市立浜の宮中学 兵庫県	× 23-25	○ 25-24		3位	0.979

【女子の部】　**Hコート**

No	10組	33	26	13
33	大船ピンクネクサス 神奈川県		①	④
26	尾道しまなみ 広島県			⑦
13	庄西中学校 富山県			

No	11組	23	2	11
23	わかたけクラブ 大阪府		②	⑤
2	Beach　Winds 青森県			⑧
11	大佐和中学校 千葉県			

No	12組	10	17	18
10	春日部東 埼玉県		③	⑥
17	ドリームハーツⅠ 岐阜県			⑨
18	富士サイプレス　心 静岡県			

No	チーム名	33	26	13	結果
33	大船ピンクネクサス 神奈川県		○ 25-21	○ 25-8	1位
26	尾道しまなみ 広島県	× 21-25		× 23-25	3位
13	庄西中学校 富山県	× 8-25	○ 25-23		2位

No	チーム名	23	2	11	結果
23	わかたけクラブ 大阪府		○ 25-17	○ 25-5	1位
2	Beach　Winds 青森県	× 17-25		○ 25-4	2位
11	大佐和中学校 千葉県	× 5-25	× 4-25		3位

No	チーム名	10	17	18	結果
10	春日部東 埼玉県		× 6-25	× 10-25	3位
17	ドリームハーツⅠ 岐阜県	○ 25-6		○ 25-13	1位
18	富士サイプレス　心 静岡県	○ 25-10	× 13-25		2位

第13回湘南藤沢カップ全国中学生ビーチバレー大会

《ビーチバレージャパンU-１４》

決勝トーナメント戦　大会組合せ

《女子の部》

期日 ： ２０２２年　８月１８日（木）
会場 ： 湘南・藤沢市鵠沼海岸常設ﾋﾞｰﾁﾊﾞﾚｰｺｰﾄ
参加チーム数 ： 36チーム

【1位　ｸﾞﾙｰﾌﾟ】

優勝　クラブレリーフ(神奈川県)

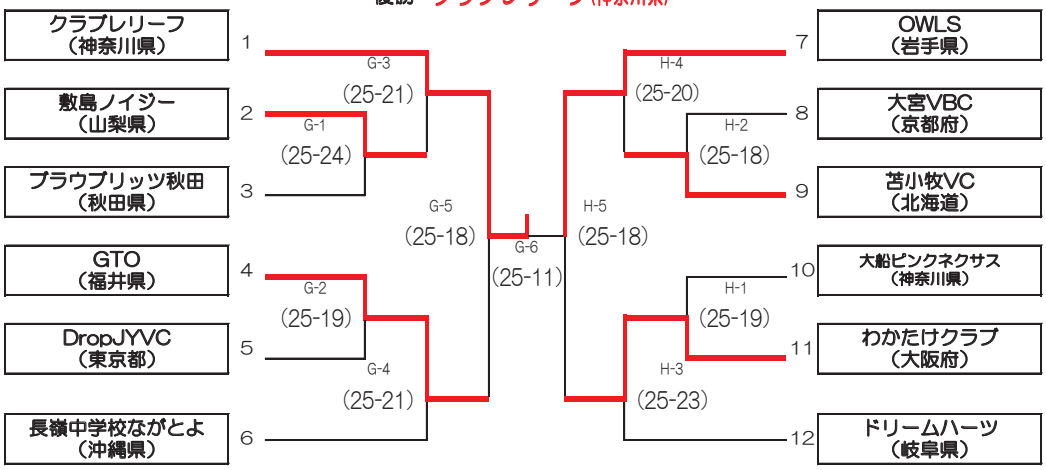

【2位　ｸﾞﾙｰﾌﾟ】

第1位　鹿屋東POP（鹿児島県）

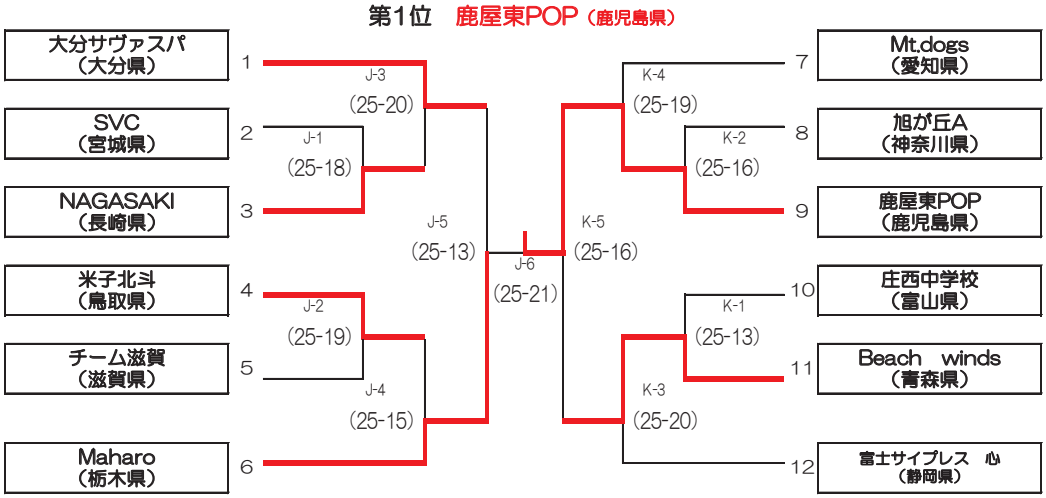

【3位　ｸﾞﾙｰﾌﾟ】

第１位　つばさクラブ（長野県）

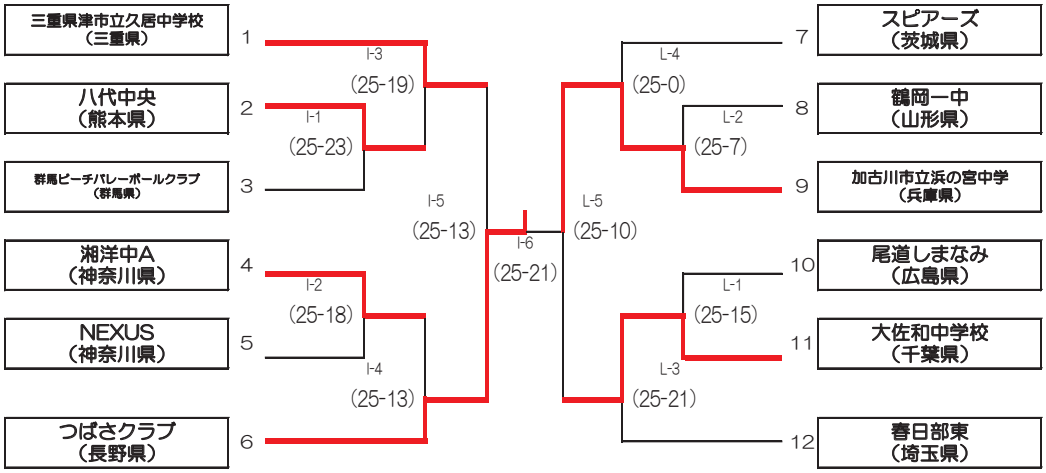

（棄権）

第３６回ビーチバレージャパン／第３３回全日本ビーチバレー女子選手権大会　　2022年６月５日１０時００分から

静岡県予選会結果　　御殿場市国立青少年交流の家

SEED	NAME	PT	NAME	PT	合計PT
1	富田　昂馬	1160	濱口　蒼汰	1065	2225
2	Taylor Higgs	471	中山辰彦	553	1024
3	岡田　壮史	185	上田信志	20	205

男子

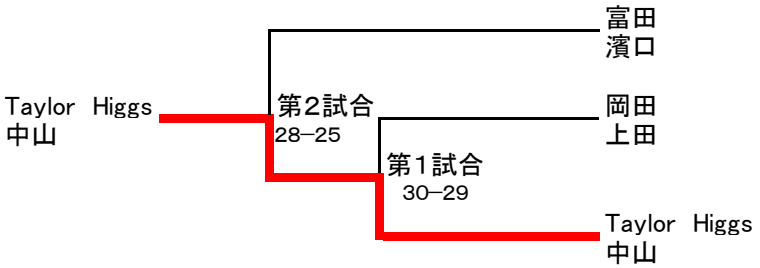

女子

第33回全日本ビーチバレー女子選手権大会静岡県予選会にあっては、申し込みが１チーム「望月理織、増田早紀ペア」のため、当ペアを静岡県代表チームとして推薦する。

第36回 ビーチバレージャパン 予選

2022.8.12

C ブ ロ ッ ク

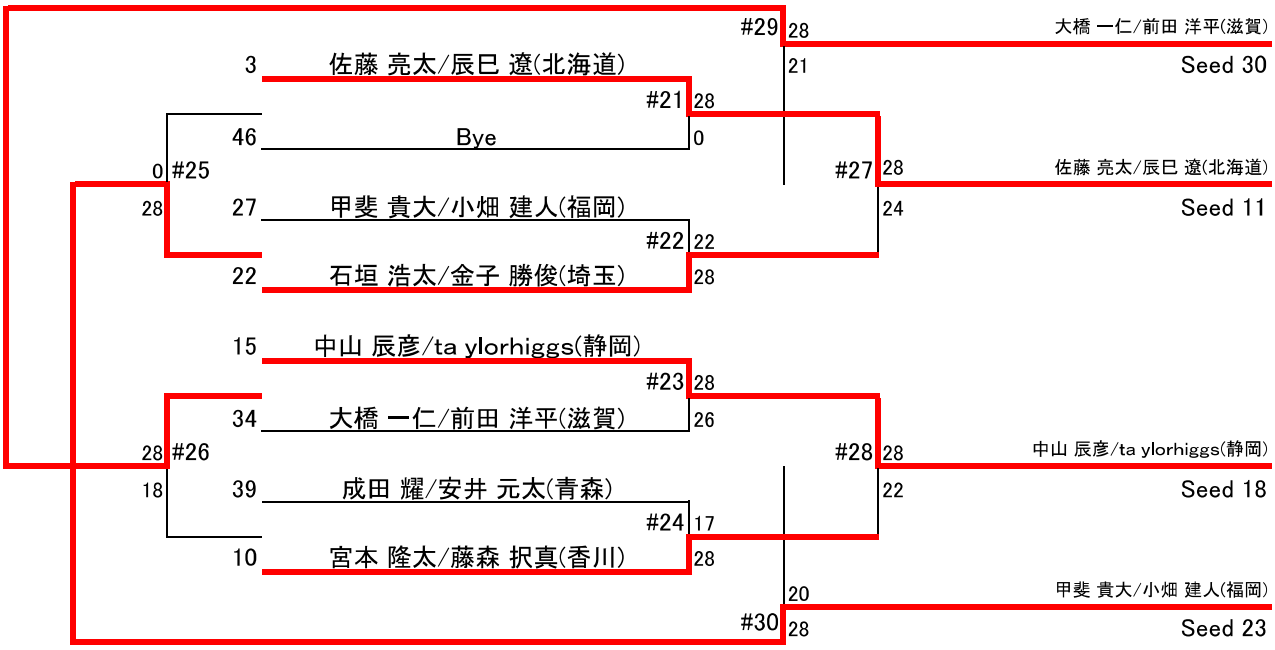

D ブ ロ ッ ク

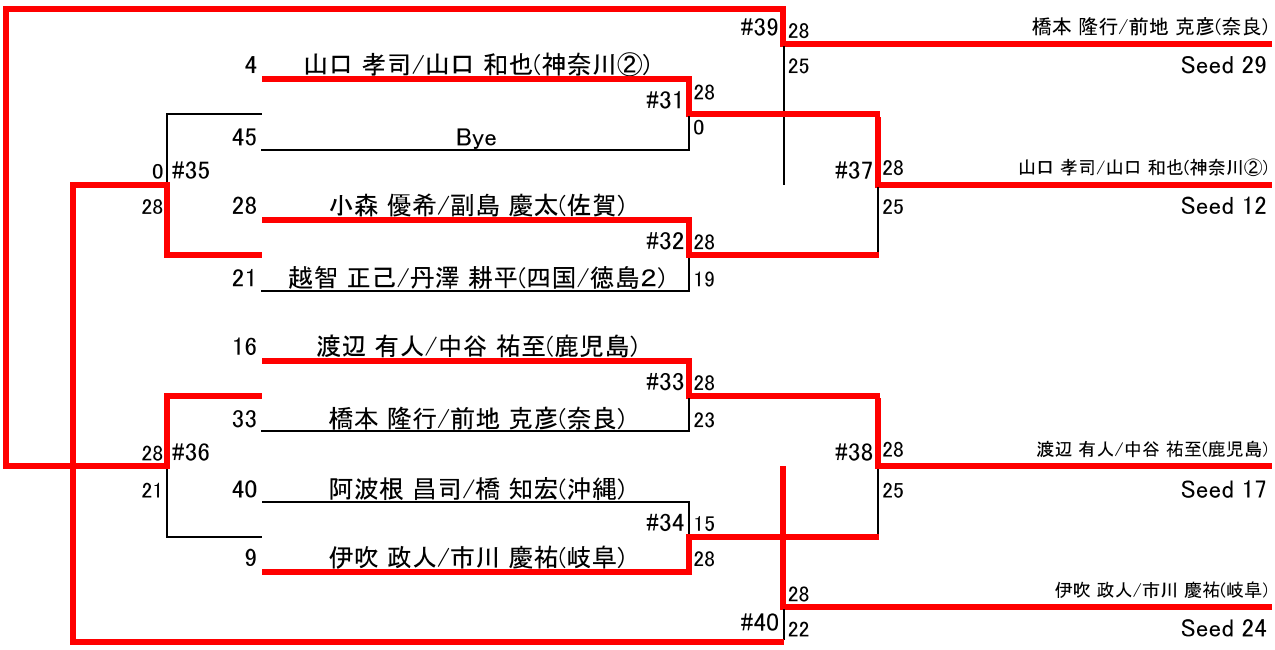

第３６回ビーチバレージャパン　決勝トーナメント

2022/8/15/9:20

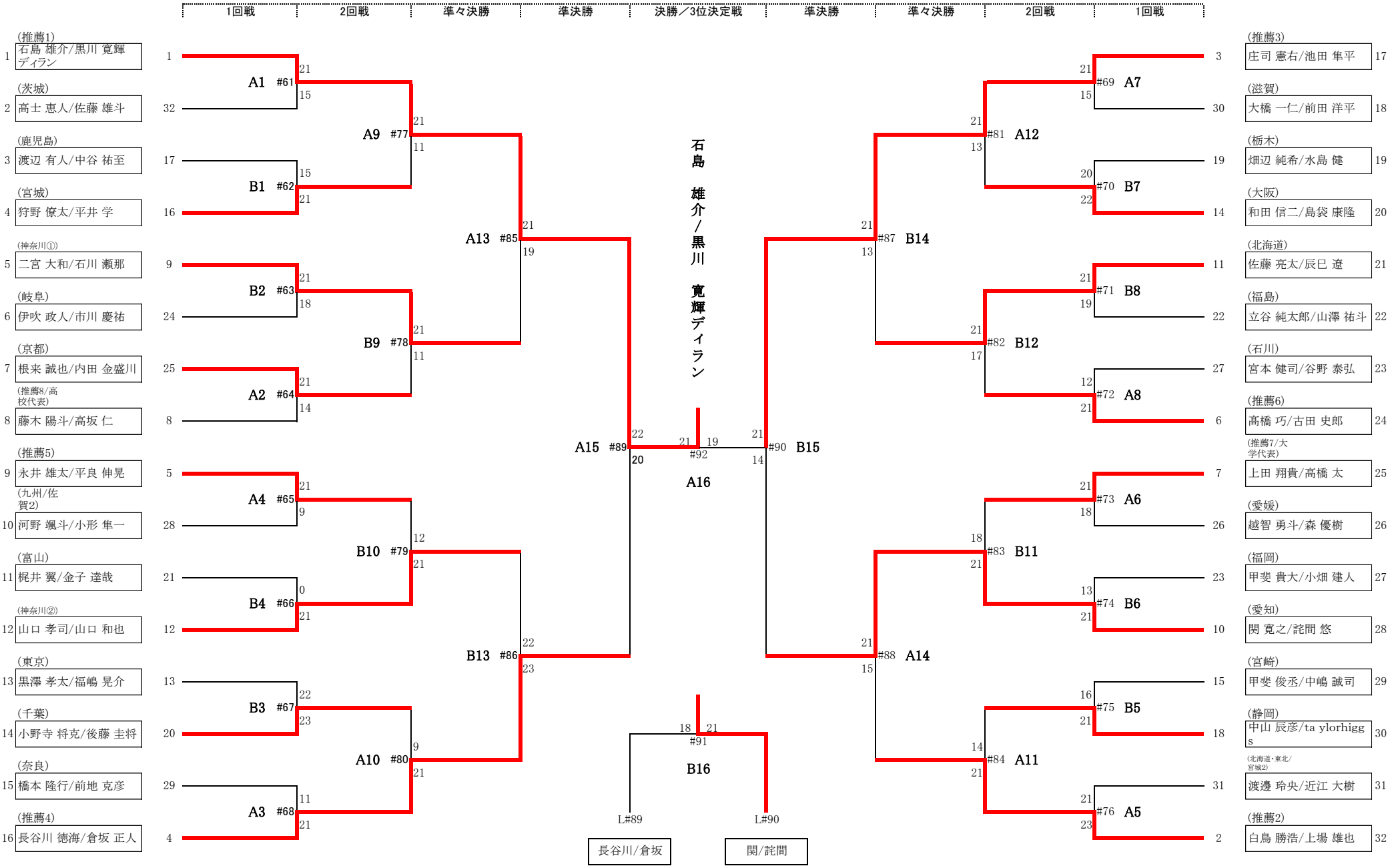

2022年　ジャパンレディース　予選グループ戦（G～L）　28点1セットマッチ（30点打留）

2022/8/19 23:38

グループG

チーム名	大本／川崎 （愛媛）	炭本／青山 （福井）	山本／籾 （大阪）	勝敗	順位
大本／川崎		1 [28 － 12] 0	1 [28 － 22] 0	2 － 0	1
炭本／青山	0 [12 － 28] 1		0 [16 － 28] 1	0 － 2	3
山本／籾	0 [22 － 28] 1	1 [28 － 16] 0		1 － 1	2

グループH

チーム名	江原／井上 （愛媛）	中野／佐藤 （宮城）	林／江角 （島根）	勝敗	順位
江原／井上		1 [28 － 20] 0	1 [28 － 14] 0	2 － 0	1
中野／佐藤	0 [20 － 28] 1		0 [17 － 28] 1	0 － 2	3
林／江角	0 [14 － 28] 1	1 [28 － 17] 0		1 － 1	2

グループI

チーム名	菊地／衣笠 （千葉）	佐藤／岩田 （愛知）	安本／辻 （大阪）	勝敗	順位
菊地／衣笠		1 [28 － 22] 0	1 [28 － 19] 0	2 － 0	1
佐藤／岩田	0 [22 － 28] 1		1 [28 － 12] 0	1 － 1	2
安本／辻	0 [19 － 28] 1	0 [12 － 28] 1		0 － 2	3

グループJ

チーム名	金田／柳 （新潟）	菅原／西村 （広島）	川嶋／阿部 （宮城）	勝敗	順位
金田／柳		1 [28 － 24] 0	1 [28 － 18] 0	2 － 0	1
菅原／西村	0 [24 － 28] 1		1 [28 － 16] 0	1 － 1	2
川嶋／阿部	0 [18 － 28] 1	0 [16 － 28] 1		0 － 2	3

グループK

チーム名	南谷／南谷 （埼玉）	西森／瀧本 （高知）	岩田／金城 （福岡）	勝敗	順位
南谷／南谷		1 [28 － 18] 0	0 [21 － 28] 1	1 － 1	2
西森／瀧本	0 [18 － 28] 1		1 [28 － 26] 0	1 － 1	3
岩田／金城	1 [28 － 21] 0	0 [26 － 28] 1		1 － 1	1

グループL

チーム名	望月／増田 （静岡）	松岡／鏡 （徳島）		勝敗	順位
望月／増田		0 [11 － 28] 1		0 － 1	2
松岡／鏡	1 [28 － 11] 0			1 － 0	1
				－	

予選グループ戦試合順

	Aコート	Bコート	Cコート	Dコート	Eコート
9:30/10:20	3-27	4-28	5-29	6-30	7-31
10:20/11:10	8-32	9-33	10-34	11-35	12-36
11:10/12:00	7-22	6-23	5-24	4-25	3-26
12:00/12:50	8-21	9-20	10-19	13-37	
12:50/13:40	11-18	12-17	23-30	22-31	
13:40/14:30	13-16	14-15	26-27	25-28	
14:30/15:20	24-29	19-34	20-33	21-32	
15:20/16:10		16-37	17-36	18-35	

予選グループ戦位置番号

	A	B	C	D	E	F	G	H	I	J	K	L
Ⅰ	3	4	5	6	7	8	9	10	11	12	13	14
Ⅱ	26	25	24	23	22	21	20	19	18	17	16	15
Ⅲ	27	28	29	30	31	32	33	34	35	36	37	

第33回全日本ビーチバレー女子選手権大会



令和４年度 第11 回静岡県ビーチバレーボールジュニア選手権大会

POOL　STANDINGS

2022.07.02

焼津ふぃしゅーな

CLASS　　女子

POOL　A・B　COURT

SEED	NAME	山本・赤堀（浜松西）	鈴木・鈴木（沼津西）	柏木・水野（小笠）	勝	負	得点	失点	得失点率	順位	平均得失点	
1	山本・赤堀（浜松西）		10-21 ×	16-21 ×	0	2	26	42	0.619	3	0.3095	
	鈴木・鈴木（沼津西）	21-10 ○		14-21 ×	1	1	35	31	1.129	2		決勝T
	柏木・水野（小笠）	21-16 ○	21-14 ○		2	0	42	30	1.4	1		決勝T

POOL　A・B　COURT

SEED	NAME	水口・加藤（沼津商業）	佐藤・望月（清水国際）	鈴木・堀井（袋井商業）	勝	負	得点	失点	得失点率	順位	平均得失点	
	水口・加藤（沼津商業）		21-17 ○	7-21 ×	1	1	28	38	0.7368	2		決勝T
	佐藤・望月（清水国際）	17-21 ×		8-21 ×	0	2	25	42	0.5952	3	0.2962	
	鈴木・堀井（袋井商業）	21-7 ○	21-8 ○		2	0	42	15	2.8	1		決勝T

POOL　A・B　COURT

SEED	NAME	長島・山崎（袋井商業）	門西・吉田（沼津商業）	水島・渡邊（小笠）	勝	負	得点	失点	得失点率	順位	平均得失点	
	長島・山崎（袋井商業）		21-6 ○	21-6 ○	2	0	42	12	3.5	1		決勝T
	門西・吉田（沼津商業）	6-21 ×		20-22 ×	0	2	26	43	0.6047	3	0.3023	
	水島・渡邊（小笠）	6-21 ×	22-20 ○		1	1	28	41	0.6829	2		決勝T

POOL　C　COURT

SEED	NAME	鈴木・竹ノ内（沼津西）	山田・濱口（小笠）	杉本・山田（袋井商業）	伏見・鎌田（清水国際）	勝	負	得点	失点	得失点率	順位	平均得失点	
	鈴木・竹ノ内（沼津西）		13-21 ×	15-21 ×	21-9 ○	1	2	49	51	0.96	3	0.32	決勝T
	山田・濱口（小笠）	21-13 ○		20-22 ×	21-7 ○	2	1	62	42	1.48	2		決勝T
	杉本・山田（袋井商業）	21-15 ○	22-20 ○		21-3 ○	3	0	64	38	1.68	1		決勝T
	伏見・鎌田（清水国際）	9-21 ×	7-21 ×	3-21 ×		0	3	19	63	0.3	4	0.1	

POOL　D　COURT

SEED	NAME	風間・関（清水国際）	山下・西尾（掛川工業）	佐野・菊池（沼津商業）	大山・青木（沼津西）	勝	負	得点	失点	得失点率	順位	平均得失点	
	風間・関（清水国際）		21-15 ○	21-15 ○	13-21 ×	2	1	55	51	1.08	2		決勝T
	山下・西尾（掛川工業）	15-21 ×		14-21 ×	2-21 ×	0	3	31	63	0.49	4	0.245	
	佐野・菊池（沼津商業）	15-21 ×	21-14 ○		5-21 ×	1	2	41	40	1.03	3	0.3433	決勝T
	大山・青木（沼津西）	21-13 ○	21-2 ○	21-5 ○		3	0	63	20	3.15	1		決勝T

POOL　STANDINGS

2022.07.03

焼津ふぃしゅーな

CLASS　　MENS

POOL　A　COURT

SEED	NAME	尾林・松澤（浜松城北）	望月・末吉（清水桜が丘）	鈴木・山口（浜松東）	勝	負	得点	失点	得失点率	平得失点率	順位	
1	尾林・松澤（浜松城北）		21-6 ○	21-7 ○	2	0	42	13	3.2308		1	決勝T
	望月・末吉（清水桜が丘）	6-21 ×		11-21 ×	0	2	17	42	0.4048	0.2024	3	
	鈴木・山口（浜松東）	7-21 ×	21-11 ○		1	1	28	32	0.875		2	決勝T

POOL　B　COURT

SEED	NAME	岡村・神谷（掛川工業）	神谷・西田（浜松城北）	杉山・大滝（清水桜が丘）	勝	負	得点	失点	得失点率	平得失点率	順位	
2	岡村・神谷（掛川工業）		21-16 ○	21-9 ○	2	0	42	25	1.68		1	決勝T
	神谷・西田（浜松城北）	16-21 ×		21-9 ○	1	1	37	30	1.2333		2	決勝T
	杉山・大滝（清水桜が丘）	9-21 ×	9-21 ×		0	2	18	42	0.4286	0.2143	3	

POOL　C　COURT

SEED	NAME	小長谷・橋本（清水桜が丘）	日吉・相模（浜松東）	三好・東野（浜松城北）	後藤・大石（掛川工業）	勝	負	得点	失点	得失点率	平得失点率	順位	
	小長谷・橋本（清水桜が丘）		17-21 ×	12-21 ×	21-15 ○	1	2	50	57	0.8772	0.2924	3	決勝T
	日吉・相模（浜松東）	21-17 ○		21-14 ○	21-6 ○	3	0	63	37	1.7027		1	決勝T
	三好・東野（浜松城北）	21-12 ○	14-21 ×		22-20 ○	2	1	57	53	1.0755		2	決勝T
	後藤・大石（掛川工業）	15-21 ×	6-21 ×	20-22 ×		0	3	41	64	0.6406	0.2135	4	

POOL　D　COURT

SEED	NAME	野中・松島（浜松東）	増田・青山（掛川工業）	小畑・木下（聖隷）	今井・荻野（静岡西）	勝	負	得点	失点	得失点率	平得失点率	順位	
	野中・松島（浜松東）		21-16 ○	18-21 ×	21-15 ○	2	1	60	52	1.1538		2	決勝T
	増田・青山（掛川工業）	16-21 ×		9-21 ×	14-21 ×	0	3	39	63	0.619	0.2063	4	
	小畑・木下（聖隷）	21-18 ○	21-9 ○		23-22 ○	3	0	65	49	1.3265		1	決勝T
	今井・荻野（静岡西）	15-21 ×	21-14 ○	22-23 ×		1	2	58	58	1	0.3333	3	決勝T

令和4年度　第11回静岡県ビーチバレージュニア選手権

2022/7/2.3

女子（2日）

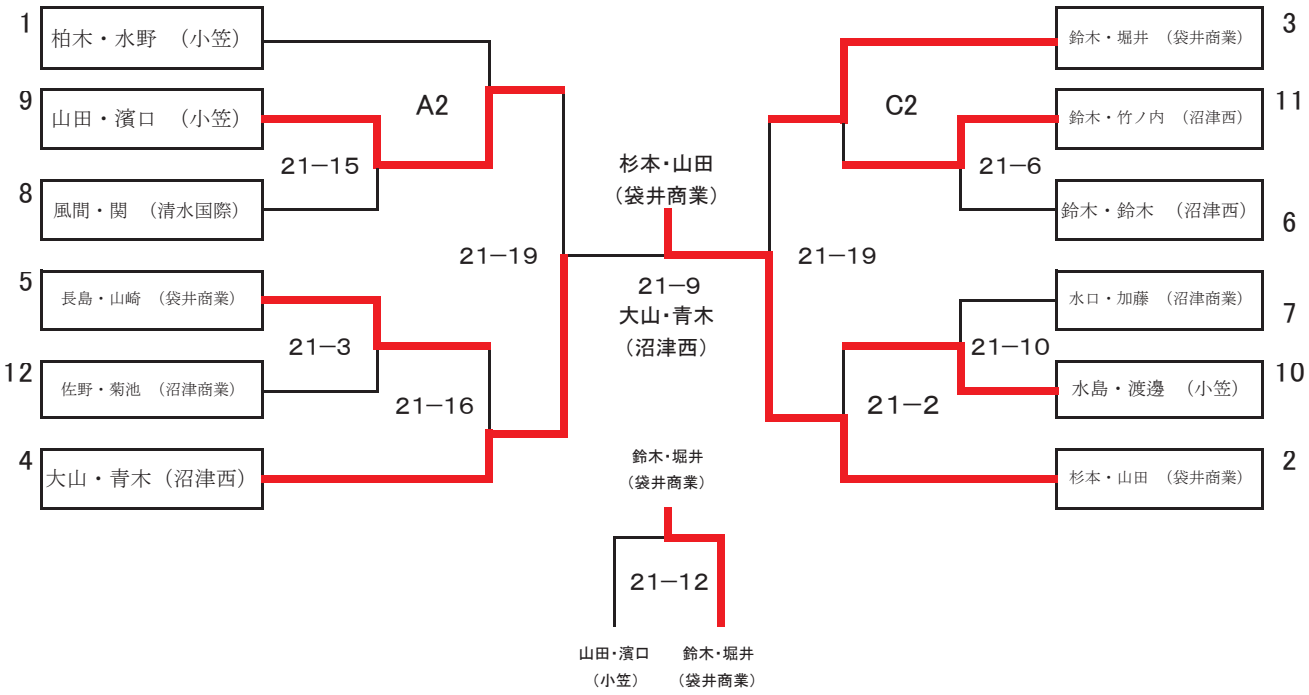

男子(3日)

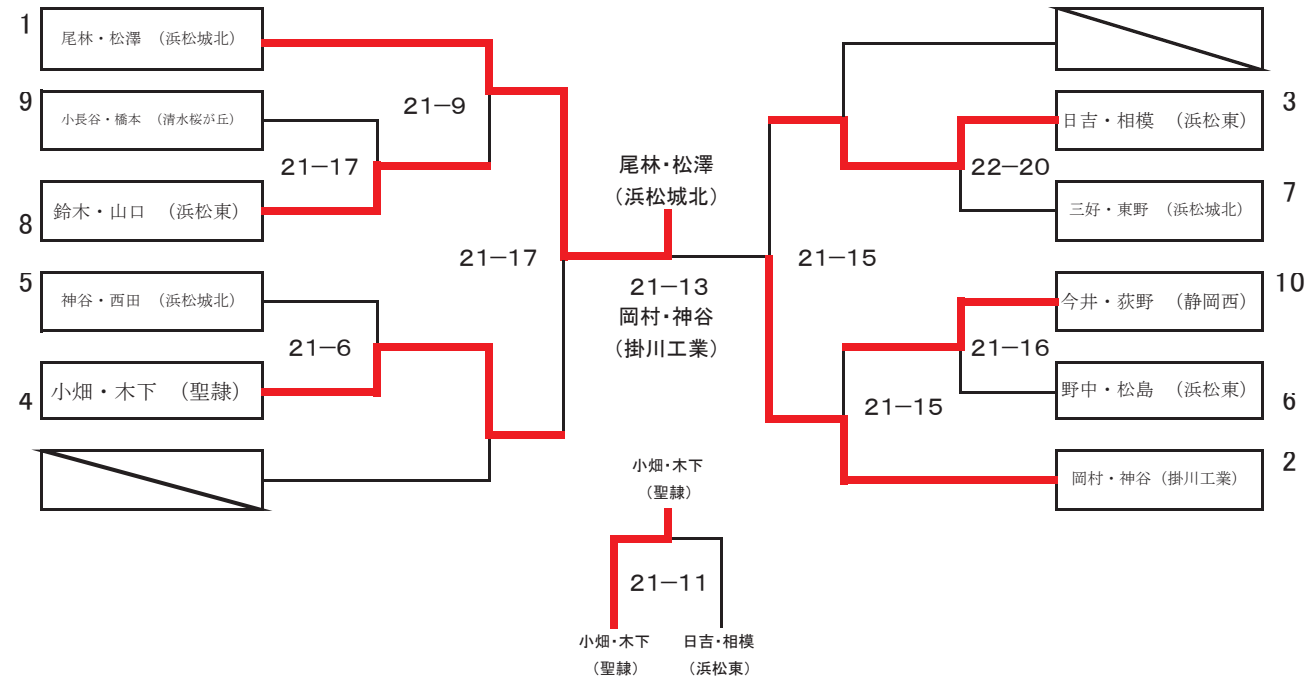

2022 第7回東海ビーチバレーボール選手権大会
男子予選リーグ戦

＜対戦表＞

	Pool A	尾林・松澤 （浜松城北工業）	後藤・柏谷 （鈴鹿高専・津工業）	村岡・野﨑 （県岐阜商業）	勝	負	得点	失点	得失差	得点率	順位
①	尾林・松澤 （浜松城北工業）		a-5 × 27 — 28	a-1 ○ 28 — 21	1	1	55	49	6	1.122	2
②	後藤・柏谷 （鈴鹿高専・津工業）	○ 28 — 27		a-3 ○ 28 — 20	2	0	56	47	9	1.191	1
③	村岡・野﨑 （県岐阜商業）	× 21 — 28	× 20 — 28		0	2	41	56	−15	0.732	3

Pool A 順位	
1位	後藤・柏谷 （鈴鹿高専・津工業）
2位	尾林・松澤 （浜松城北工業）
3位	村岡・野﨑 （県岐阜商業）

	Pool B	塚元・庄司 （碧南工科A）	岡村・神谷 （掛川工業）	海津・稲垣 （津工業）	勝	負	得点	失点	得失差	得点率	順位
④	塚元・庄司 （碧南工科A）		a-6 ○ 28 — 19	a-2 ○ 28 — 22	2	0	56	41	15	1.366	1
⑤	岡村・神谷 （掛川工業）	× 19 — 28		a-4 ○ 28 — 27	1	1	47	55	−8	0.855	2
⑥	海津・稲垣 （津工業）	× 22 — 28	× 27 — 28		0	2	49	56	−7	0.875	3

Pool B 順位	
1位	塚元・庄司 （碧南工科A）
2位	岡村・神谷 （掛川工業）
3位	海津・稲垣 （津工業）

	Pool C	高坂・川口 （大垣日大）	秋間・岡田 （碧南工科B）	木下・小畑 （聖隷クリストファー）	勝	負	得点	失点	得失差	得点率	順位
⑦	高坂・川口 （大垣日大）		b-5 ○ 28 — 21	b-1 × 27 — 28	1	1	55	49	6	1.122	1
⑧	秋間・岡田 （碧南工科B）	× 21 — 28		b-3 ○ 28 — 26	1	1	49	54	−5	0.907	3
⑨	木下・小畑 （聖隷クリストファー）	○ 28 — 27	× 26 — 28		1	1	54	55	−1	0.982	2

Pool C 順位	
1位	高坂・川口 （大垣日大）
2位	木下・小畑 （聖隷クリストファー）
3位	秋間・岡田 （碧南工科B）

	Pool D	西脇・吉田 （四日市工業・松阪）	田中・中野 （岐阜工業）	伊藤・永田 （碧南工科C）	勝	負	得点	失点	得失差	得点率	順位
⑩	西脇・吉田 （四日市工業・松阪）		b-6 ○ 28 — 16	b-2 ○ 28 — 22	2	0	56	38	18	1.474	1
⑪	田中・中野 （岐阜工業）	× 16 — 28		b-4 ○ 28 — 26	1	1	44	54	−10	0.815	2
⑫	伊藤・永田 （碧南工科C）	× 22 — 28	× 26 — 28		0	2	48	56	−8	0.857	3

Pool D 順位	
1位	西脇・吉田 （四日市工業・松阪）
2位	田中・中野 （岐阜工業）
3位	伊藤・永田 （碧南工科C）

2022 第7回東海ビーチバレーボール選手権大会
女子予選リーグ戦

＜対戦表＞

	Pool E	森田・斎藤 （津商業A）	高谷・興古田 （西陵B）	山田・長谷川 （海津明誠）	勝	負	得点	失点	得失差	得点率	順位
①	森田・斎藤 （津商業A）		c-5 ○ 28 — 20	c-1 ○ 28 — 15	2	0	56	35	21	1.600	1
②	高谷・興古田 （西陵B）	× 20 — 28		c-3 ○ 28 — 24	1	1	48	52	−4	0.923	2
③	山田・長谷川 （海津明誠）	× 15 — 28	× 24 — 28		0	2	39	56	−17	0.696	3

Pool E 順位	
1位	森田・斎藤 （津商業A）
2位	高谷・興古田 （西陵B）
3位	山田・長谷川 （海津明誠）

	Pool F	杉本・山田 （袋井商業A）	下井・横山 （津商業B）	塩原・山田 （西陵・尾北）	勝	負	得点	失点	得失差	得点率	順位
④	杉本・山田 （袋井商業A）		c-6 ○ 28 — 14	c-2 ○ 28 — 13	2	0	56	27	29	2.074	1
⑤	下井・横山 （津商業B）	× 14 — 28		c-4 ○ 28 — 24	1	1	42	52	−10	0.808	2
⑥	塩原・山田 （西陵・尾北）	× 13 — 28	× 24 — 28		0	2	37	56	−19	0.661	3

Pool F 順位	
1位	杉本・山田 （袋井商業A）
2位	下井・横山 （津商業B）
3位	塩原・山田 （西陵・尾北）

	Pool G	篠田・光武 （県岐阜商業）	大山・青木 （沼津西）	青木・留森 （津商業C）	勝	負	得点	失点	得失差	得点率	順位
⑦	篠田・光武 （県岐阜商業）		d-5 ○ 28 — 23	d-1 ○ 28 — 20	2	0	56	43	13	1.302	1
⑧	大山・青木 （沼津西）	× 23 — 28		d-3 × 21 — 28	0	2	44	56	−12	0.786	3
⑨	青木・留森 （津商業C）	× 20 — 28	○ 28 — 21		1	1	48	49	−1	0.980	2

Pool G 順位	
1位	篠田・光武 （県岐阜商業）
2位	青木・留森 （津商業C）
3位	大山・青木 （沼津西）

	Pool H	澁谷・桂川 （西陵A）	川島・島戸 （本巣松陽）	鈴木・堀井 （袋井商業B）	勝	負	得点	失点	得失差	得点率	順位
⑩	澁谷・桂川 （西陵A）		d-6 ○ 28 — 20	d-2 ○ 28 — 12	2	0	56	32	24	1.750	1
⑪	川島・島戸 （本巣松陽）	× 20 — 28		d-4 ○ 28 — 20	1	1	48	48	0	1.000	2
⑫	鈴木・堀井 （袋井商業B）	× 12 — 28	× 20 — 28		0	2	32	56	−24	0.571	3

Pool H 順位	
1位	澁谷・桂川 （西陵A）
2位	川島・島戸 （本巣松陽）
3位	鈴木・堀井 （袋井商業B）

2022 第7回東海ビーチバレーボール選手権大会

男子決勝トーナメント

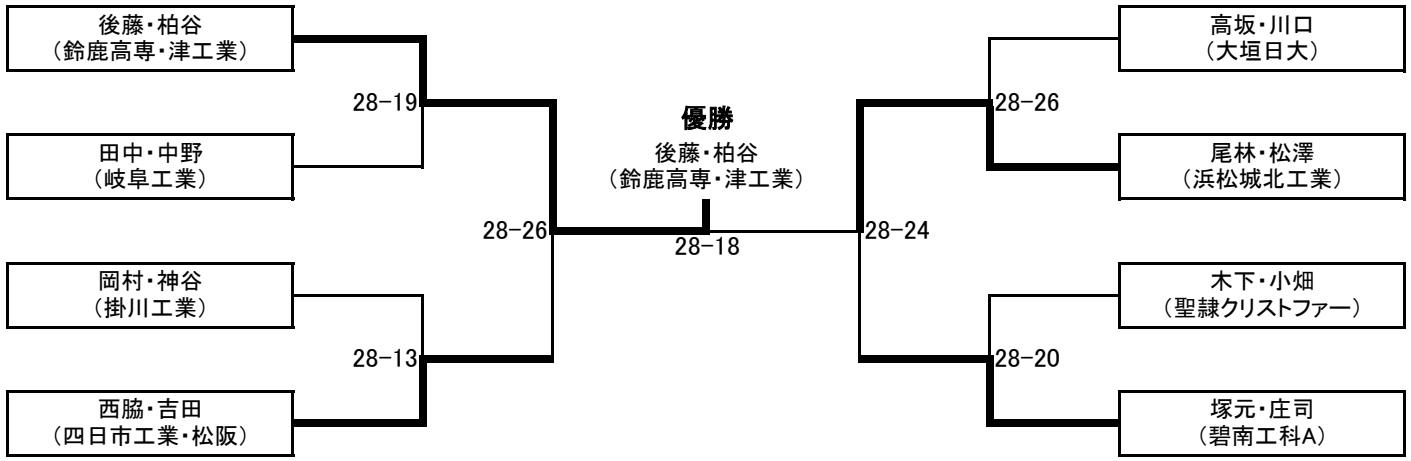

＜男子結果＞

優勝	後藤・柏谷 （鈴鹿高専・津工業）
準優勝	尾林・松澤 （浜松城北工業）
3位タイ	塚本・庄司 （碧南工科A）
3位タイ	西脇・吉田 （四日市工業・松阪）

女子決勝トーナメント

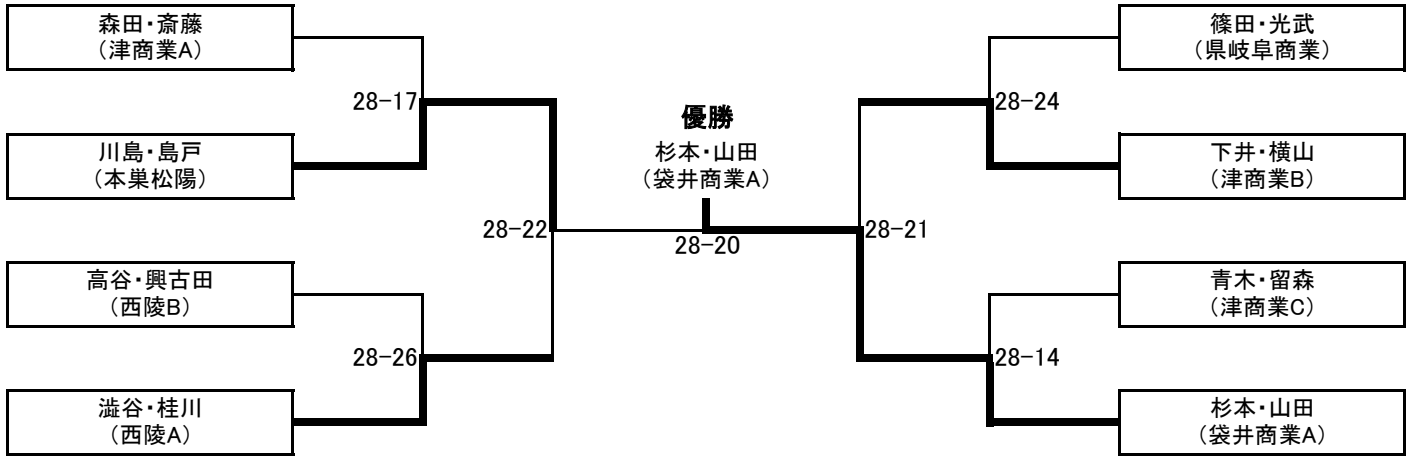

＜女子結果＞

優勝	杉本・山田 （袋井商業A）
準優勝	川島・島戸 （本巣松陽）
3位タイ	下井・横山 （津商業B）
3位タイ	澁谷・桂川 （西陵A）

第21回全日本ビーチバレージュニア男子選手権大会

予　選　グ　ル　ー　プ　戦　組　合　せ　表

〔8月9日(火)午前の部　試合開始／9時30分〕

A組

30-29	1	酒井・木田(佐賀)	
	2	吉田・西脇(三重)	28-22
28-23	3	漆原・國松(神奈川)	

I組

	13	森田・森脇(鳥取)	28-0 棄権
28-23	14	近藤・髙野(熊本)	
	15	秋庭・樋渡(山形)	28-0 棄権

C組

30-28	4	吉岡・江角(島根)	
	5	塚元・庄司(愛知)	28-25
28-24	6	片岡・下間(新潟)	

K組

	16	小川・中西(大阪)	28-23
28-26	17	山下・原(長崎)	
	18	押切・鈴木(福島)	28-16

E組

28-22	7	小畑・比恵島(宮崎)	
	8	三浦・中馬(大阪)	28-26
29-27	9	金野・菊池(岩手)	

M組

	19	長阪・佐藤(群馬)	28-16
28-13	20	藤田・前田(兵庫)	
	21	岩下・吉田(岡山)	28-21

G組

28-21	10	尾谷・打尾(富山)	
	11	尾林・松澤(静岡)	28-20
29-27	12	臼井・佐々木(鹿児島)	

O組

	22	税所・中村(石川)	28-25
28-21	23	河村・角田(山口)	
	24	白崎・有住(宮城)	28-12

〔8月9日(火)午後の部　試合開始／14時00分〕

B組

28-26	25	片畑・田中(和歌山)	
	26	竜神・高橋(東京)	28-15
28-21	27	藤阪・入谷(香川)	

J組

	37	藤木・高坂(千葉)	28-21
28-22	38	藤尾・加登(奈良)	
	39	湯浅・池添(徳島)	28-21

D組

28-9	28	中田・中江(広島)	
	29	木村・佐々木(青森)	28-23
28-18	30	樫本・宮本(京都)	

L組

	40	杉原・松下(福岡)	30-28
30-28	41	布田・髙橋(山形)	
	42	峰村・小林(長野)	29-27

F組

28-18	31	松林・原(滋賀)	
	32	髙橋・小島(栃木)	28-16
28-21	33	中山・弓削(宮崎)	

N組

	43	安仁屋・源河(沖縄)	28-21
28-25	44	熊川・小林(福井)	
	45	田中・森本(北海道)	28-22

H組

28-25	34	松下・小笠原(愛媛)	
	35	長瀬・八幡(茨城)	28-16
28-18	36	天野・比嘉(山梨)	

P組

	46	髙坂・川口(岐阜)	28-0 棄権
28-0 棄権	47	松村・中澤(高知)	
	48	濱田・渡辺(埼玉)	28-26

第21回全日本ビーチバレージュニア男子選手権大会
決勝トーナメント 最終結果

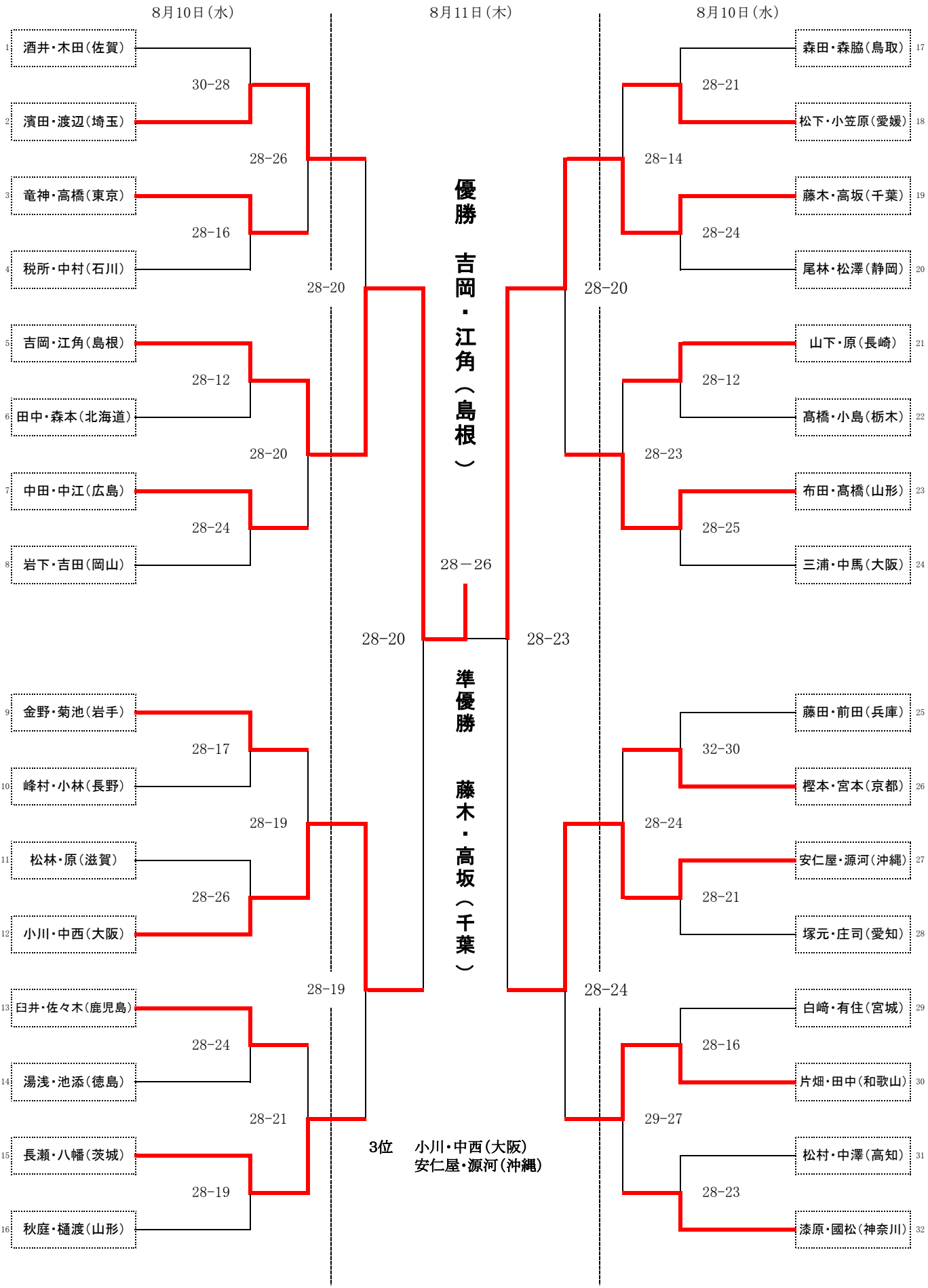

'22ﾏﾄﾞﾝﾅｶｯﾌﾟin伊予市ﾋﾞｰﾁﾊﾞﾚｼﾞｬﾊﾟﾝ女子ｼﾞｭﾆｱ選手権大会（予選グループ戦試合結果）

会場　伊予市五色姫浜海浜公園ビーチバレーコート　　2022年8月12日（金）

組	番号	選手	所属	得点	得点	番号	選手	所属	得点	得点
第1組	A1	1	28-18	0	1	鈴木・菅原	（宮城県）	1	28-17	0	A5
		2			2	本田・本田	（山口県）			
	A3	1	28-21	0	3	井上・伊元	（鹿児島県）			
		4			4	松﨑・伊藤	（千葉県）			
第2組	A2	1	28-20	0	5	受川・上本	（愛媛県）	1	28-23	0	A6
		6			6	本多・山口	（長崎県）			
	A4	1	28-12	0	7	大沢・大森	（青森県）			
		8			8	久岡・壇	（京都府）			
第3組	A7	1	28-26	0	9	井上・高尾	（佐賀県）	1	28- 0	0	A11
		10			10	岩田・佐藤	（愛知県）			
	A9	1	28- 0	0	11	川勝・菅原	（宮城県）			
		12			12	織田・國富	（岡山県）			
第4組	A8	1	28-21	0	13	河西・山土井	（山梨県）	1	28- 0	0	A12
		14			14	岡田・鹿田	（石川県）			
	A10	1	28- 0	0	15	園村・新谷	（宮崎県）			
		16			16	荒木・松尾	（奈良県）			
第5組	B1	1	28-14	0	17	青葉・狩野	（福島県）	1	28-24	0	B5
		18			18	浅井・神田	（大分県）			
	B3	1	28-24	0	19	西澤・長部	（新潟県）			
		20			20	島田・木村	（茨城県）			
第6組	B2	1	28-24	0	21	松岡・鏡	（徳島県）	1	28-15	0	B6
		22			22	山本・籾	（大阪府）			
	B4	1	28-24	0	23	中野・藤田	（鳥取県）			
		24			24	篠田・光武	（岐阜県）			
第7組	B7	1	28- 9	0	25	中澤・熊谷	（長野県）	1	28-15	0	B11
		26			26	島田・小野	（群馬県）			
	B9	1	28-25	0	27	高木・高木	（香川県）			
		28			28	平田・上野	（滋賀県）			
第8組	B8	1	29-27	0	29	今田・戸谷	（福井県）	1	28-23	0	B12
		30			30	森田・斎藤	（三重県）			
	B10	1	28-13	0	31	清水・神原	（兵庫県）			
		32			32	高木・梅田	（熊本県）			
第9組	C1	1	28-0	0	33	桐山・西野	（福岡県）	1	28- 0	0	C5
		34			34	石崎・山口	（栃木県）			
	C3	1	28-23	0	35	福井・澤田	（兵庫県）			
		36			36	岩渕・原田	（宮城県）			
第10組	C2	1	28-23	0	37	林・江角	（島根県）	1	28- 0	0	C6
		38			38	黒木・山澤	（埼玉県）			
	C4	1	28- 0	0	39	在家・石川	（岩手県）			
		40			40	山入端・前島	（沖縄県）			
第11組	C7	1	29-27	0	41	山岡・大﨑	（高知県）	1	28-11	0	C9
		42			42	金山・野村	（富山県）			
	C8	1	30-29	0	43	友原・竹内	（広島県）			
		44			44	杉本・山田	（静岡県）			

予選免除チーム

川上・赤杖（愛媛県）

小櫃・橋（東京都）

瀧澤・昆野（神奈川県）

'22ﾏﾄﾞﾝﾅｶｯﾌﾟ in伊予市ﾋﾞｰﾁﾊﾞﾚｰｼﾞｬﾊﾟﾝ女子ｼﾞｭﾆｱ選手権大会　決勝ﾄｰﾅﾒﾝﾄ

会場　伊予市五色姫海浜公園ビーチバレーコート

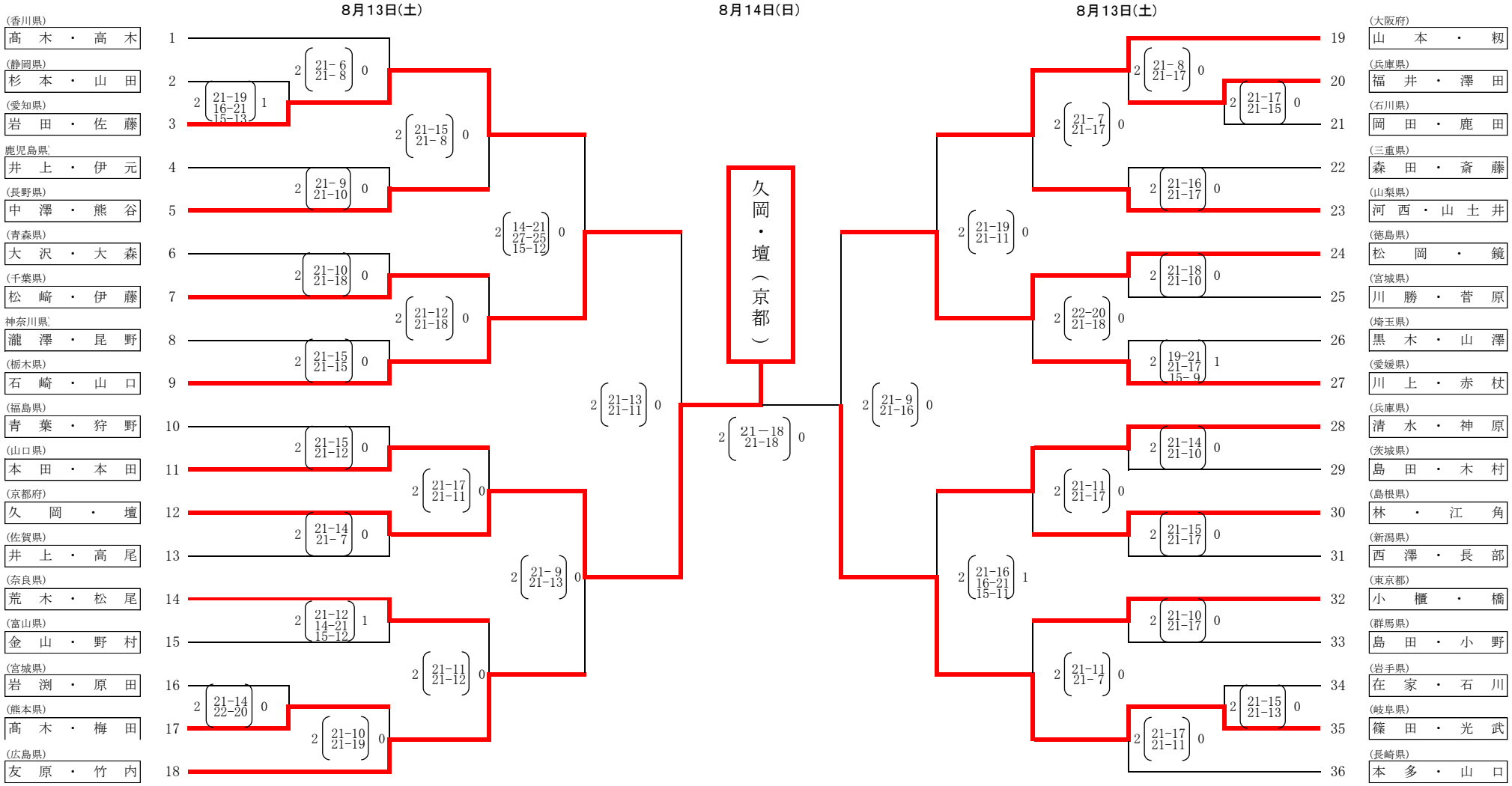

JBVシリーズ2022聖地浜松杯

本戦プール戦
男子

2022/4/23

POOL A

順位	チーム		Seed1 セット 得	Seed1 セット 失	Seed1 ポイント 得	Seed1 ポイント 失	Seed4 セット 得	Seed4 セット 失	Seed4 ポイント 得	Seed4 ポイント 失	Seed5 セット 得	Seed5 セット 失	Seed5 ポイント 得	Seed5 ポイント 失	Seed8 セット 得	Seed8 セット 失	Seed8 ポイント 得	Seed8 ポイント 失	勝点	試合 勝	試合 負	ポイント 得	ポイント 失	ポイント 率(得/失)
1	Seed1	石島 雄介 黒川 寛輝ディラン					2	0	21 21	18 16					2	0	21 21	9 18	4	2	0	84	61	1.377
2	Seed4	関 寛之 詫間 悠	0	2	18 16	21 21					2	1	21 18 15	19 21 12					3	1	1	88	94	0.936
3	Seed5	永井 雄太 上場 雄也					1	2	19 21 12	21 18 15					2	0	21 21	13 15	3	1	1	94	82	1.146
4	Seed8	林 聖瑠 長山 峻	0	2	9 18	21 21					0	2	13 15	21 21					2	0	2	55	84	0.655

RESULTS

MATCH NUMBER	DATE	TEAMS	SETS	POINT	time
#1	2022/4/23	石島雄介/黒川寛輝ディラン vs 林聖瑠/長山峻	2-0	21-9,21-18	40
#2	2022/4/23	関寛之/詫間 悠 vs 永井雄太/上場雄也	2-1	21-19,18-21,15-12	52
#5	2022/4/23	石島雄介/黒川寛輝ディラン vs 関寛之/詫間 悠	2-0	21-18,21-16	40
#7	2022/4/23	林聖瑠/長山峻 vs 永井雄太/上場雄也	0-2	13-21,15-21	34

POOL B

順位	チーム		Seed2 セット 得	Seed2 セット 失	Seed2 ポイント 得	Seed2 ポイント 失	Seed3 セット 得	Seed3 セット 失	Seed3 ポイント 得	Seed3 ポイント 失	Seed6 セット 得	Seed6 セット 失	Seed6 ポイント 得	Seed6 ポイント 失	Seed7 セット 得	Seed7 セット 失	Seed7 ポイント 得	Seed7 ポイント 失	勝点	試合 勝	試合 負	ポイント 得	ポイント 失	ポイント 率(得/失)
3	Seed2	仲矢 靖央 白鳥 勝浩					2	0	21 21	9 19					0	2	15 20	21 22	3	1	1	77	71	1.085
4	Seed3	マルキ ナシム 髙橋 巧	0	2	9 19	21 21					0	2	16 17	21 21					2	0	2	61	84	0.726
1	Seed6	二宮 大和 石川 瀬那					2	0	21 21	16 17					2	0	21 21	19 19	4	2	0	84	71	1.183
2	Seed7	福嶋 晃介 黒川 魁	2	0	21 22	15 20					0	2	19 19	21 21					3	1	1	81	77	1.052

RESULTS

MATCH NUMBER	DATE	TEAMS	SETS	POINT	time
#3	2022/4/23	仲矢靖央/白鳥勝浩 vs 福嶋晃介/黒川魁	0-2	15-21,20-22	41
#4	2022/4/23	マルキナシム/髙橋巧 vs 二宮大和/石川瀬那	0-2	16-21,17-21	38
#6	2022/4/23	福嶋晃介/黒川魁 vs 二宮大和/石川瀬那	0-2	19-21,19-21	39
#8	2022/4/23	仲矢靖央/白鳥勝浩 vs マルキナシム/髙橋巧	2-0	21-9,21-19	32

KOMATSU 浜松小松リフト
春華堂
東海ビル管理株式会社
東洋リネンサプライ株式会社
HAMANA
はままつうんどうファンど
竹田運輸株式会社
タイヤショップシバタ

JBVシリーズ2022聖地浜松杯

本戦対戦表
男子

2022/4/24

No.	日付	コート	時間	チームA			チームB			スコア
決勝										
#13	4月24日	1	13:10	winner#11	永井 雄太	上場 雄也	winner#12	二宮 大和	石川 瀬那	0-2(21-23,15-21)
準決勝										
#12	4月24日	1	11:30	B1位	二宮 大和	石川 瀬那	winner#10	仲矢 靖央	白鳥 勝浩	2-1(21-18,20-22,17-15)
#11	4月24日	1	10:40	A1位	石島 雄介	黒川 寛輝ディラン	winner#9	永井 雄太	上場 雄也	0-2(17-21,17-21)
準々決勝										
#10	4月24日	1	9:50	A2位	関 寛之	詫間 悠	B3位	仲矢 靖央	白鳥 勝浩	1-2(21-23,21-15,13-15)
#9	4月24日	1	9:00	B2位	福嶋 晃介	黒川 魁	A3位	永井 雄太	上場 雄也	0-2(14-21,23-25)
プールB										
#8	4月23日	1	14:50	Loser#3	仲矢 靖央	白鳥 勝浩	Loser#4	マルキ ナシム	髙橋 巧	2-0(21-9,21-19)
#6	4月23日	1	14:00	winner#3	福嶋 晃介	黒川 魁	winner#4	二宮 大和	石川 瀬那	0-2(19-21,19-21)
#4	4月23日	1	11:30	Seed3	マルキ ナシム	髙橋 巧	Seed6	二宮 大和	石川 瀬那	0-2(16-21,17-21)
#3	4月23日	1	10:40	Seed2	仲矢 靖央	白鳥 勝浩	Seed7	福嶋 晃介	黒川 魁	0-2(15-21,20-22)
プールA										
#7	4月23日	1	13:10	Loser#1	林 聖瑠	長山 峻	Loser#2	永井 雄太	上場 雄也	0-2(13-21,15-21)
#5	4月23日	1	12:20	winner#1	石島 雄介	黒川 寛輝ディラン	winner#2	関 寛之	詫間 悠	2-0(21-18,21-16)
#2	4月23日	1	9:50	Seed4	関 寛之	詫間 悠	Seed5	永井 雄太	上場 雄也	2-1(21-19,18-21,15-12)
#1	4月23日	1	9:00	Seed1	石島 雄介	黒川 寛輝ディラン	Seed8	林 聖瑠	長山 峻	2-0(21-9,21-18)

KOMATSU 浜松小松リフト
春華堂
はままつうんどうファンど
東海ビル管理株式会社
竹田運輸株式会社
東洋リネンサプライ株式会社
HAMANA
タイヤショップシバタ

JBVシリーズ2022聖地浜松杯

本戦プール戦結果
女子

2022/4/23

POOL A

順位		チーム	Seed1 セット 得	Seed1 セット 失	Seed1 ポイント 得	Seed1 ポイント 失	Seed4 セット 得	Seed4 セット 失	Seed4 ポイント 得	Seed4 ポイント 失	Seed5 セット 得	Seed5 セット 失	Seed5 ポイント 得	Seed5 ポイント 失	Seed8 セット 得	Seed8 セット 失	Seed8 ポイント 得	Seed8 ポイント 失	勝点	試合 勝	試合 負	ポイント 得	ポイント 失	ポイント 率(得/失)
1	Seed1	松本 恋 松本 穏					2	0	21 21	12 17					2	0	21 21	10 19	4	2	0	84	58	1.448
2	Seed4	浦田 景子 辻村 りこ	0	2	12 17	21 21					2	0	21 26	17 24					3	1	1	76	83	0.916
3	Seed5	坪内 紫苑 藪見 真歩					0	2	17 24	21 26					2	0	21 21	9 14	3	1	1	83	70	1.186
4	Seed8	鈴木 風香 水上 和葉	0	2	10 19	21 21					0	2	9 14	21 21					2	0	2	52	84	0.619

RESULTS

MATCH NUMBER	DATE	TEAMS	SETS	POINT	time
#1	2022/4/23	松本恋/松本穏 vs 鈴木風香/水上和葉	2-0	21-10,21-19	35
#2	2022/4/23	浦田景子/辻村りこ vs 坪内紫苑/藪見真歩	2-0	21-17,26-24	47
#5	2022/4/23	松本恋/松本穏 vs 浦田景子/辻村りこ	2-0	21-12,21-17	33
#7	2022/4/23	鈴木風香/水上和葉 vs 坪内紫苑/藪見真歩	0-2	9-21,14-21	40

POOL B

順位		チーム	Seed2 セット 得	Seed2 セット 失	Seed2 ポイント 得	Seed2 ポイント 失	Seed3 セット 得	Seed3 セット 失	Seed3 ポイント 得	Seed3 ポイント 失	Seed6 セット 得	Seed6 セット 失	Seed6 ポイント 得	Seed6 ポイント 失	Seed7 セット 得	Seed7 セット 失	Seed7 ポイント 得	Seed7 ポイント 失	勝点	試合 勝	試合 負	ポイント 得	ポイント 失	ポイント 率(得/失)
1	Seed2	坂本 実優 沢目 繭									2	0	21 21	13 6	2	0	21 21	18 17	4	2	0	84	54	1.556
3	Seed3	伊藤 桜 野口 彩陽									1	2	12 21 12	21 16 15	2	1	21 20 15	19 22 8	3	1	1	101	101	1.000
2	Seed6	樫原 美陽 幅口 絵里香	0	2	13 6	21 21	2	1	21 16 15	12 21 12									3	1	1	71	87	0.816
4	Seed7	松村 美由紀 中川 知香	0	2	18 17	21 21	1	2	19 22 8	21 20 15									2	0	2	84	98	0.857

RESULTS

MATCH NUMBER	DATE	TEAMS	SETS	POINT	time
#3	2022/4/23	坂本実優/沢目繭 vs 松村美由紀/中川知香	2-0	21-18,21-17	40
#4	2022/4/23	伊藤桜/野口彩陽 vs 樫原美陽/幅口絵里香	1-2	12-21,21-16,12-15	57
#6	2022/4/23	坂本実優/沢目繭 vs 樫原美陽/幅口絵里香	2-0	21-13,21-6	28
#8	2022/4/23	松村美由紀/中川知香 vs 伊藤桜/野口彩陽	1-2	19-21,22-20,8-15	54

KOMATSU 浜松小松リフト
春華堂
東海ビル管理株式会社
東洋リネンサプライ株式会社
HAMANA
はままつうんどうファンど
竹田運輸株式会社
タイヤショップシバタ

JBVシリーズ2022聖地浜松杯

本戦対戦表
女子

2022/4/24

No.	日付	コート	時間	チームA			チームB			スコア
決勝										
#13	4月24日	1	13:10	winner#11	松本 恋	松本 穏		winner#12	坂本 実優	沢目 繭	0-2(14-21,14-21)
準決勝										
#12	4月24日	1	11:30	B1位	坂本 実優	沢目 繭		winner#10	伊藤 桜	野口 彩陽	2-1(17-21,21-15,15-7)
#11	4月24日	1	10:40	A1位	松本 恋	松本 穏		winner#9	樫原 美陽	幅口 絵里香	2-1(21-13,20-22,15-9)
準々決勝										
#10	4月24日	1	9:50	A2位	浦田 景子	辻村 りこ		B3位	伊藤 桜	野口 彩陽	0-2(17-21,17-21)
#9	4月24日	1	9:00	B2位	樫原 美陽	幅口 絵里香		A3位	坪内 紫苑	藪見 真歩	2-0(21-19,21-13)
プールB										
#8	4月23日	1	14:50	Loser#3	松村 美由紀	中川 知香		Loser#4	伊藤 桜	野口 彩陽	1-2(19-21,22-20,8-15)
#6	4月23日	1	14:00	winner#3	坂本 実優	沢目 繭		winner#4	樫原 美陽	幅口 絵里香	2-0(21-13,21-6)
#4	4月23日	1	11:30	Seed3	伊藤 桜	野口 彩陽		Seed6	樫原 美陽	幅口 絵里香	1-2(12-21,21-16,12-15)
#3	4月23日	1	10:40	Seed2	坂本 実優	沢目 繭		Seed7	松村 美由紀	中川 知香	2-0(21-18,21-17)
プールA										
#7	4月23日	1	13:10	Loser#1	鈴木 風香	水上 和葉		Loser#2	坪内 紫苑	藪見 真歩	0-2(9-21,14-21)
#5	4月23日	1	12:20	winner#1	松本 恋	松本 穏		winner#2	浦田 景子	辻村 りこ	2-0(21-12,21-17)
#2	4月23日	1	9:50	Seed4	浦田 景子	辻村 りこ		Seed5	坪内 紫苑	藪見 真歩	2-0(21-17,26-24
#1	4月23日	1	9:00	Seed1	松本 恋	松本 穏		Seed8	鈴木 風香	水上 和葉	2-0(21-10,21-19

KOMATSU 浜松小松リフト
春華堂
東海ビル管理株式会社
東洋リンネンサプライ株式会社
HAMANA
はままつうんどうファンど
竹田運輸株式会社
タイヤショップシバタ

第3回ビーチバレー清水カップ

対戦表

男子

No	予定時間						set	スコア	時間
Round 1									
1	10:15	seed1	石島　雄介 上田　翔貴	vs	seed8	進藤　涼 林　聖瑠	2-0	21-14,21-17	35
2	11:10	seed5	西村　晃一 Ed　Ratlage	vs	seed4	永井　雄太 清水　啓輔	1-2	15-21,22-20,12-15	58
3	14:35	seed3	佐藤　亮太 伊藤　遼河	vs	seed6	山口　孝司 山口　和也	2-0	21-15,21-18	36
4	15:30	seed7	長山　峻 立谷　純太郎	vs	seed2	二宮　大和 石川　瀬那	2-1	20-22,21-18,15-12	51
Semifinals									
5	11:00	winner#1	石島　雄介 上田　翔貴	vs	winner#2	永井　雄太 清水　啓輔	2-1	29-27,19-21,15-12	65
6	12:00	winner#3	佐藤　亮太 伊藤　遼河	vs	winner#4	長山　峻 立谷　純太郎	1-2	13-21,25-23,12-15	54
Final									
7	15:05	winner#5	石島　雄介 上田　翔貴	vs	winner#6	長山　峻 立谷　純太郎	2-1	21-13,19-21,15-11	51

第3回ビーチバレー清水カップ

男子トーナメント

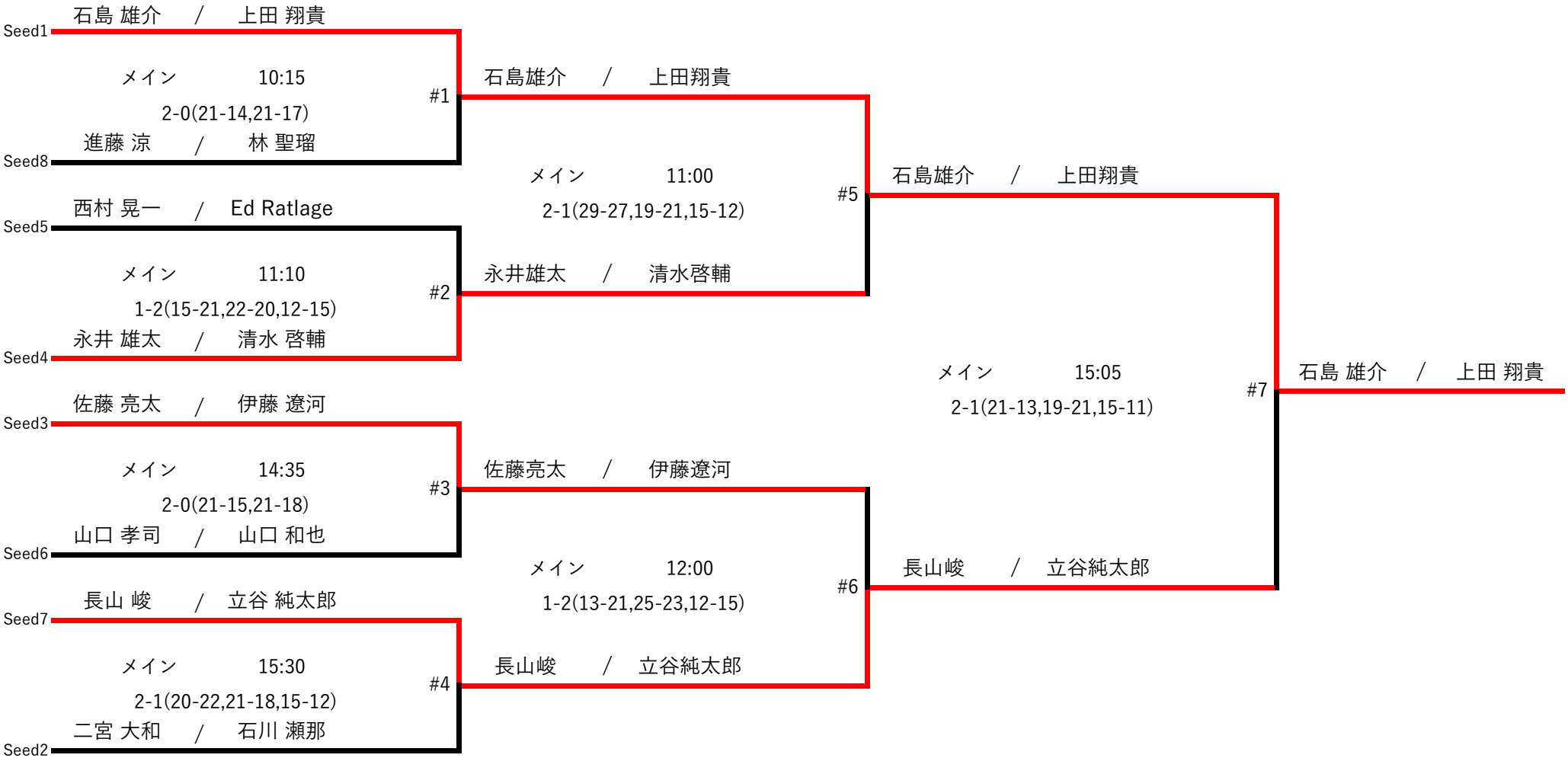

第3回ビーチバレー清水カップ

最終順位

男子

順位	氏　名（所　属）			オフィシャルポイント	
1位	石島	雄介	トヨタ自動車株式会社	450	900
	上田	翔貴	駒澤大学、KBSC	450	
2位	長山	峻	国士舘大学	360	720
	立谷	純太郎	ヴェールタカハシ/あおぞら接骨院/三澤整形外科	360	
3位	永井	雄太	松戸レガロ	300	600
	清水	啓輔		300	
	佐藤	亮太	テクノスジャパン/雄大グループ	300	600
	伊藤	遼河		300	
5位	進藤	涼	トヨタ自動車株式会社	225	450
	林	聖瑠	国士舘大学	225	
	西村	晃一	ITEC WINDS	225	450
	Ed	Ratlage	ITEC WINDS	225	
	山口	孝司		225	450
	山口	和也	湘南太郎	225	
	二宮	大和	湘南太郎	225	450
	石川	瀬那	国際基督教大学/湘南太郎	225	

第3回ビーチバレー清水カップ

対戦表

女子

No	予定時間						set	スコア	時間
Round 1									
1	8:30	seed1	松本　恋 松本　穏	vs	seed8	片桐　菜摘 櫻井　いづみ	2-0	21-17,21-12	33
2	9:20	seed5	白幡　亜美 山田　紗也香	vs	seed4	本村　嘉菜 本村　成優	2-0	21-19,21-7	35
3	12:26	seed3	丸山　紗季 辻村　りこ	vs	seed6	川崎　菜々子 福田　鈴菜	1-2	23-25,21-18,11-15	59
4	13:43	seed7	渡邊　典代 川村　淑乃	vs	seed2	伊藤　桜 野口　彩陽	0-2	16-21,14-21	34
Semifinals									
5	9:00	winner#1	松本　恋 松本　穏	vs	winner#2	白幡　亜美 山田　紗也香	2-0	21-16,21-16	33
6	10:00	winner#3	川崎　菜々子 福田　鈴菜	vs	winner#4	伊藤　桜 野口　彩陽	0-2	17-21,9-21	32
Final									
7	14:00	winner#5	松本　恋 松本　穏	vs	winner#6	伊藤　桜 野口　彩陽	2-1	19-21,21-16,15-11	47

第3回ビーチバレー清水カップ

女子トーナメント

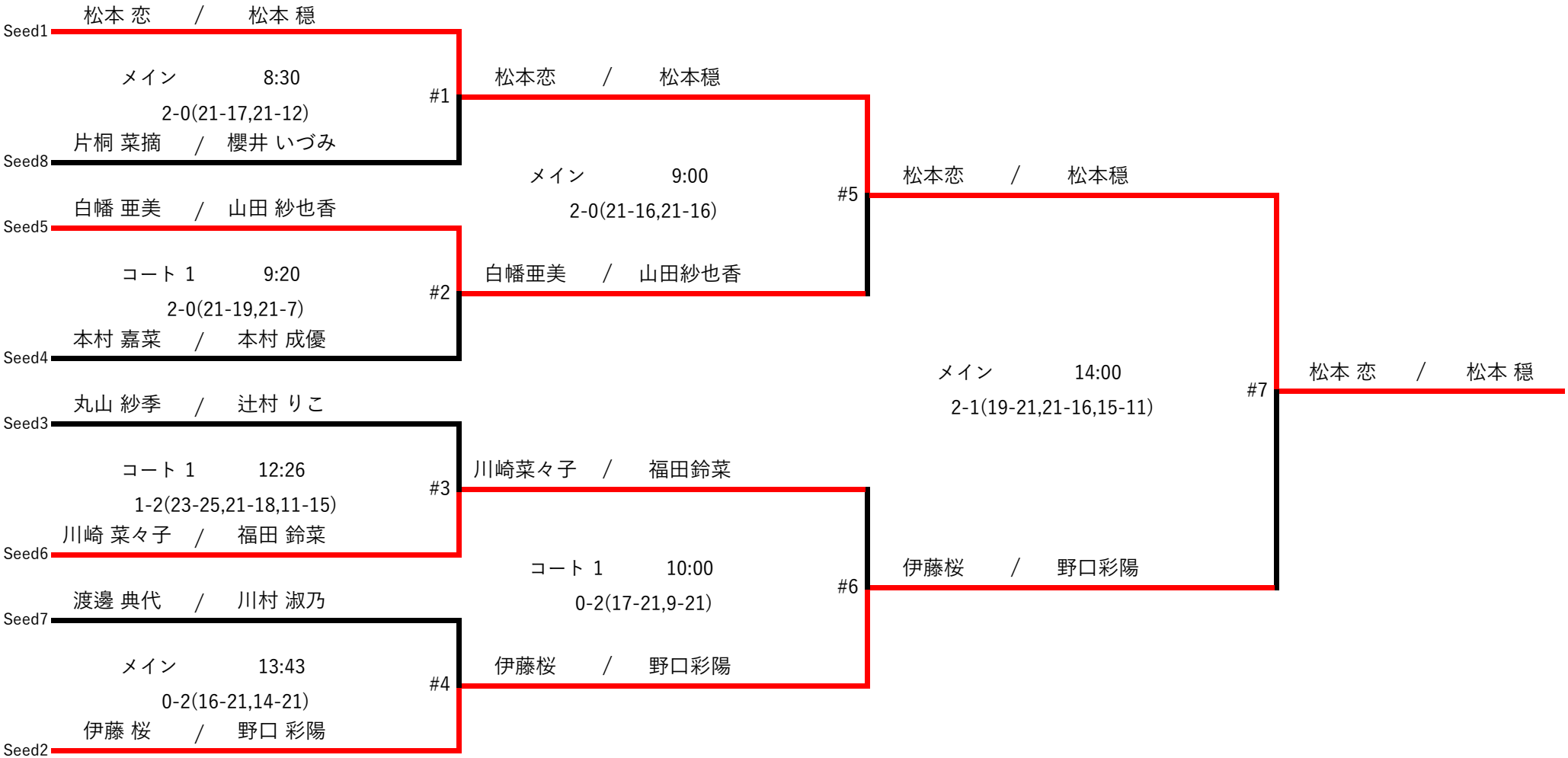

第3回ビーチバレー清水カップ

最終順位

女子

順位	氏　名（所　属）			オフィシャルポイント	
1位	松本	恋		450	900
	松本	穏		450	
2位	伊藤	桜	産業能率大学	360	720
	野口	彩陽	産業能率大学	360	
3位	白幡	亜美	HOUSECOM	300	600
	山田	紗也香	トヨタ自動車株式会社	300	
	川崎	菜々子	日本体育大学	300	600
	福田	鈴菜	日本体育大学	300	
5位	片桐	菜摘	株式会社ニンニンドットコム	225	450
	櫻井	いづみ	日本パナユーズ株式会社	225	
	本村	嘉菜	アイビークリーン株式会社	225	450
	本村	成優	アイビークリーン株式会社/Astmarine	225	
	丸山	紗季	地元法人マーチオークシー	225	450
	辻村	りこ	ANAエアポートサービス株式会社	225	
	渡邊	典代		225	450
	川村	淑乃		225	

ソフトバレーボール部

- 第29回 県民スポーツ・レクリエーション祭ソフトバレー競技

  → 第11回全国ソフトバレー・スポレクフェスティバル

- 第7回全国フリーフェスティバル　　予選大会
  第24回　全国レディースフェスティバル予選大会

  → 第7回全国ソフトバレー・フリーフェスティバル

  → 第24回全国ソフトバレー・レディースフェスティバル

- 第33回 すこやか長寿祭ソフトバレー大会

  → 第30回全国ソフトバレーシルバーフェスティバル

- 第11回 静岡県ソフトバレーフェスティバル
- 2022年度シニアフェスティバル冬季大会
- 第23回 ソフトバレーレディースフェスティバル

  第20回 ソフトバレーメンズ＆トリムフェスティバル

- 第32回 ソフトバレー東海ブロックフェスティバル

第29回県民スポーツレクリエーション祭ソフトバレーボール競技　結果一覧

スポレク全国・東海	
順位	チーム名
1	みゆき
2	トーマスA
3	Dispatch
4	K・フレンズ
5	LaLe

スポレクフリー	
順位	チーム名
1	KAT☆TUN
2	88-PAYA
3	GENESIS
4	＋α

シルバー全国・東海	
1	ホッパーズ
2	猪鹿裟磨
3	トーマスC
4	中島SRC

シルバー上位リーグ	
1	88-PAYA
2	焼津天照
3	皐月倶楽部赤
4	皐月倶楽部黒

シルバー下位リーグ	
1	BEERS
2	RCひまわり
3	ゆりかも

ブロンズ1位リーグ	
1	猪鹿裟磨
2	トーマスB
3	Luana

ブロンズ2位リーグ	
1	嵐RAN
2	BOOST
3	柳

ブロンズ3位リーグ	
1	88-PAYA
2	信号待ちのピンクパンサー
3	BEERS

開催日：2022.05.08
会　場：このはなアリーナ

第11回全国ソフトバレー・スポレクフェスティバル

【斑尾ブロック】 組別リーグ 結果

＜10組＞ Jコート 9月24日（土）

チーム名	琉球Mix	大阪アスナロ A	ゆめまる	會津クラブ	採点	ｾｯﾄ率	ﾎﾟｲﾝﾄ率	順位
琉球Mix （沖縄）		J3 0 | 10 − 15 | 2 12 − 15	J5 0 | 8 − 15 | 2 12 − 15	J1 2 | 15 − 11 | 0 15 − 13	4	0.50	0.857	3
大阪アスナロ A （大阪）	J3 2 | 15 − 10 | 0 15 − 12		J2 0 | 9 − 15 | 2 6 − 15	J6 2 | 15 − 9 | 0 15 − 9	5	2.00	1.071	2
ゆめまる （石川）	J5 2 | 15 − 8 | 0 15 − 12	J2 2 | 15 − 9 | 0 15 − 6		J4 2 | 15 − 9 | 0 15 − 8	6	∞	1.731	1
會津クラブ （福島）	J1 0 | 11 − 15 | 2 13 − 15	J6 0 | 9 − 15 | 2 9 − 15	J4 0 | 9 − 15 | 2 8 − 15		3	0	0.656	4

＜11組＞ Kコート

チーム名	エトワール	ドリームマスター	じょいんと	INSTANT	採点	ｾｯﾄ率	ﾎﾟｲﾝﾄ率	順位
エトワール （福岡）		K3 2 | 15 − 10 | 0 17 − 16	K5 2 | 15 − 10 | 0 15 − 13	K1 1 | 10 − 15 | 2 15 − 10 13 − 15	5	2.50	1.124	1
ドリームマスター （滋賀）	K3 0 | 10 − 15 | 2 16 − 17		K2 1 | 11 − 15 | 2 15 − 12 13 − 15	K6 1 | 12 − 15 | 2 15 − 8 13 − 15	3	0.33	0.938	4
じょいんと （新潟）	K5 0 | 10 − 15 | 2 13 − 15	K2 2 | 15 − 11 | 1 12 − 15 15 − 13		K4 2 | 13 − 15 | 1 15 − 10 15 − 13	5	1.00	1.009	3
INSTANT （千葉）	K1 2 | 15 − 10 | 1 10 − 15 15 − 13	K6 2 | 15 − 12 | 1 8 − 15 15 − 13	K4 1 | 15 − 13 | 2 10 − 15 13 − 15		5	1.25	0.959	2

＜12組＞ Lコート

チーム名	筆の都S	みゆき	カプリス	ram	採点	ｾｯﾄ率	ﾎﾟｲﾝﾄ率	順位
筆の都S （広島		L3 1 | 15 − 11 | 2 16 − 17 11 − 15	L5 0 | 10 − 15 | 2 9 − 15	L1 1 | 15 − 12 | 2 11 − 15 11 − 15	3	0.33	0.852	4
みゆき （静岡）	L3 2 | 11 − 15 | 1 17 − 16 15 − 11		L2 0 | 13 − 15 | 2 9 − 15	L6 2 | 16 − 14 | 0 15 − 9	5	1.33	1.011	2
カプリス （長野）	L5 2 | 15 − 10 | 0 15 − 9	L2 2 | 15 − 13 | 0 15 − 9		L4 2 | 16 − 17 | 1 15 − 6 15 − 11	6	6.00	1.413	1
ram （神奈川）	L1 2 | 12 − 15 | 1 15 − 11 15 − 11	L6 0 | 14 − 16 | 2 9 − 15	L4 1 | 17 − 16 | 2 6 − 15 11 − 15		4	0.60	0.868	3

第11回全国ソフトバレー・スポレクフェスティバル

【斑尾ブロック】 順位別リーグ　結果

＜1位グループ＞　　Ｌコート　　９月25日（日）

チーム名	ゆめまる	エトワール	カプリス	採点	セット率	ポイント率	順位
ゆめまる		L2 ○ 2 | 15 − 8 | 0 15 − 9	L4 ○ 2 | 17 − 16 | 1 12 − 15 17 − 15	4	4.00	1.206	1
エトワール	L2 ● 0 | 8 − 15 | 2 9 − 15		L3 ○ 2 | 15 − 13 | 1 11 − 15 17 − 16	3	0.67	0.811	2
カプリス	L4 ● 1 | 16 − 17 | 2 15 − 12 15 − 17	L3 ● 1 | 13 − 15 | 2 15 − 11 16 − 17		2	0.50	1.011	3

＜2位グループ＞　　Ｋ・Ｌコート

チーム名	大阪アスナロ　A	INSTANT	みゆき	採点	セット率	ポイント率	順位
大阪アスナロ　A		L1 ● 0 | 15 − 17 | 2 10 − 15	K4 ○ 2 | 16 − 14 | 0 15 − 13	3	1.00	0.949	2
INSTANT	L1 ○ 2 | 17 − 15 | 0 15 − 10		K3 ● 0 | 8 − 15 | 2 10 − 15	3	1.00	0.909	3
みゆき	K4 ● 0 | 14 − 16 | 2 13 − 15	K3 ○ 2 | 15 − 8 | 0 15 − 10		3	1.00	1.163	1

＜3位グループ＞　　Ｊ・Ｋコート

チーム名	琉球Mix	じょいんと	ram	採点	セット率	ポイント率	順位
琉球Mix		K1 ● 1 | 15 − 9 | 2 10 − 15 12 − 15	J4 ○ 2 | 15 − 13 | 1 13 − 15 17 − 15	3	1.00	1.000	2
じょいんと	K1 ○ 2 | 9 − 15 | 1 15 − 10 15 − 12		K2 ○ 2 | 13 − 15 | 1 15 − 9 15 − 13	4	2.00	1.108	1
ram	J4 ● 1 | 13 − 15 | 2 15 − 13 15 − 17	K2 ● 1 | 15 − 13 | 2 9 − 15 13 − 15		2	0.50	0.909	3

＜4位グループ＞　　Ｊコート

チーム名	會津クラブ	ドリームマスター	筆の都S	採点	セット率	ポイント率	順位
會津クラブ		J1 ● 1 | 8 − 15 | 2 15 − 11 15 − 17	J3 ● 1 | 17 − 16 | 2 12 − 15 14 − 16	2	0.50	0.900	3
ドリームマスター	J1 ○ 2 | 15 − 8 | 1 11 − 15 17 − 15		J2 ○ 2 | 11 − 15 | 1 15 − 8 15 − 11	4	2.00	1.167	1
筆の都S	J3 ○ 2 | 16 − 17 | 1 15 − 12 16 − 14	J2 ● 1 | 15 − 11 | 2 8 − 15 11 − 15		3	1.00	0.964	2

第7回全国フリーフェスティバル　　予選大会
第24回　全国レディースフェスティバル予選大会

令和4年6月5日（日）
浜北総合体育館（サーラグリーンアリーナ）

レディースの部	
決勝	LaLe 2 － 0 絆
	RCひまわり 1 － 2 皐月倶楽部
	絆 0 － 2 RCひまわり
	LaLe 2 － 0 皐月倶楽部

優勝　LaLe
2位　皐月倶楽部
3位　RCひまわり
4位　絆

フリーの部	
決勝　予選1位グループ	浜松湖東B 1 － 2 浜松蒲SVC　A
	かびるんるん 0 － 2 みゆき
	浜松湖東B 0 － 2 かびるんるん
	浜松蒲SVC　A 0 － 2 みゆき
決勝　予選2位グループ	浜松蒲SVC　B 1 － 2 GENESIS ＋
	いなさ 0 － 2 嵐RAN
	浜松蒲SVC　B 0 － 2 いなさ
	GENESIS ＋ 0 － 2 嵐RAN
決勝　予選3位グループ	Pentas 2 － 0 柳
	Eagle 0 － 2 Team3MA
	柳 0 － 2 Eagle
	Pentas 2 － 1 Team3MA
決勝　予選4位グループ	4610クラブ 2 － 0 BOOST
	信号待ちのピンクパンサー 2 － 1 浜松湖東A
	BOOST 2 － 1 浜松湖東A
	4610クラブ 2 － 0 信号待ちのピンクパンサー

優勝　みゆき
2位　浜松蒲SVC　A
3位　かびるんるん
4位　浜松湖東B
5位　嵐RAN
6位　GENESIS ＋

第7回全国ソフトバレー・フリーフェスティバル

組別予選リーグ戦（Ｂブロック）

１１月１２日（土）

5 コート

５　組	ＪｕＪｕ（秋田県）	美和台オレンジ（福岡県）	ＴＥＡＭ　ＬＳ（宮城県）	翔舞（長野県）	勝敗採点	セット率	ポイント率	順位
ＪｕＪｕ（秋田県）		0 (5－15, 10－15, －) 2	0 (8－15, 14－16, －) 2	0 (7－15, 11－15, －) 2	0－3 3	0／6 0.000	55／91 0.604	4位
美和台オレンジ（福岡県）	2 (15－5, 15－10, －) 0		0 (13－15, 8－15, －) 2	1 (17－16, 9－15, 13－15) 2	1－2 4	3／4 0.750	90／91 0.989	3位
ＴＥＡＭ　ＬＳ（宮城県）	2 (15－8, 16－14, －) 0	2 (15－13, 15－8, －) 0		0 (7－15, 13－15, －) 2	2－1 5	4／2 2.000	81／73 1.110	2位
翔舞（長野県）	2 (15－7, 15－11, －) 0	2 (16－17, 15－9, 15－13) 1	2 (15－7, 15－13, －) 0		3－0 6	6／1 6.000	106／77 1.377	1位

6 コート

６　組	嵐　ＲＡＮ（静岡県）	いわきさくら（福島県）	フェニックス（栃木県）	ＦＲＥＥＬＡＮＣＥ（青森県）	採点	セット率	ポイント率	順位
嵐　ＲＡＮ（静岡県）		2 (15－12, 15－11, －) 0	2 (15－13, 15－9, －) 0	2 (15－11, 15－8, －) 0	3－0 6	6／0 ∞	90／64 1.406	1位
いわきさくら（福島県）	0 (12－15, 11－15, －) 2		1 (15－6, 13－15, 16－17) 2	0 (13－15, 9－15, －) 2	0－3 3	1／6 0.167	89／98 0.908	4位
フェニックス（栃木県）	0 (13－15, 9－15, －) 2	2 (6－15, 15－13, 17－16) 1		1 (15－12, 13－15, 16－17) 2	1－2 4	3／5 0.600	104／118 0.881	3位
ＦＲＥＥＬＡＮＣＥ（青森県）	0 (11－15, 8－15, －) 2	2 (15－13, 15－9, －) 0	2 (12－15, 15－13, 17－16) 1		2－1 5	4／3 1.333	93／96 0.969	2位

第7回全国ソフトバレー・フリーフェスティバル

順位別リーグ戦（Ｂブロック）

１１月１２日（土）

5 コート

１位グループ	翔舞（長野県）	嵐　ＲＡＮ（静岡県）	Ｇｏｏ（京都府）	氣龍　Ａ（宮城県）	勝敗採点	セット率	ポイント率	順位
翔舞（長野県）		2 (17-16, 15-6, -) 0	2 (13-15, 15-13, 15-11) 1	2 (15-11, 15-9, -) 0	3－0 6	6／1 6.000	105／81 1.296	1位
嵐　ＲＡＮ（静岡県）	0 (16-17, 6-15, -) 2		0 (9-15, 10-15, -) 2	2 (15-11, 13-15, 15-7) 1	1－2 4	2／5 0.400	84／95 0.884	3位
Ｇｏｏ（京都府）	1 (15-13, 13-15, 11-15) 2	2 (15-9, 15-10, -) 0		2 (15-12, 15-11, -) 0	2－1 5	5／2 2.500	99／85 1.165	2位
氣龍　Ａ（宮城県）	0 (11-15, 9-15, -) 2	1 (11-15, 15-13, 7-15) 2	0 (12-15, 11-15, -) 2		0－3 3	1／6 0.167	76／103 0.738	4位

6 コート

２位グループ	ＴＥＡＭ　ＬＳ（宮城県）	ＦＲＥＥＬＡＮＣＥ（青森県）	高崎だるま（群馬県）	Ｄｉｖａ（山形県）	採点	セット率	ポイント率	順位
ＴＥＡＭ　ＬＳ（宮城県）		2 (15-4, 14-16, 15-12) 1	2 (15-10, 15-10, -) 0	1 (12-15, 15-6, 11-15) 2	2－1 5	5／3 1.667	112／88 1.273	1位
ＦＲＥＥＬＡＮＣＥ（青森県）	1 (4-15, 16-14, 12-15) 2		2 (8-15, 15-12, 15-10) 1	2 (15-7, 12-15, 17-16) 1	2－1 5	5／4 1.250	114／119 0.958	2位
高崎だるま（群馬県）	0 (10-15, 10-15, -) 2	1 (15-8, 12-15, 10-15) 2		2 (15-7, 15-10, -) 0	1－2 4	3／4 0.750	87／85 1.024	3位
Ｄｉｖａ（山形県）	2 (15-12, 6-15, 15-11) 1	1 (7-15, 15-12, 16-17) 2	0 (7-15, 10-15, -) 2		1－2 4	3／5 0.600	91／112 0.813	4位

第7回全国ソフトバレー・フリーフェスティバル

ファイナルリーグ戦

「勝敗採点については、順位別リーグ戦の1位2位（3位4位）が、同じリーグで対戦することから、上位のチームにアドバンテージとして、勝ち点1を加えて計算したものです」

１１月１３日（日）

１コート

１位～４位決定戦	ＴＡＫＥ’Ｓ（宮城県）	翔舞（長野県）	Ｍ．Ｓ．Ｖ－Ｘ１（岩手県）	Ｇｏｏ（京都府）	勝敗採点	セット率	ポイント率	順位
ＴＡＫＥ’Ｓ（宮城県）		1 (15－9, 12－15, 10－15) 2	2 (15－11, 14－16, 15－11) 1	0 (16－17, 11－15, －) 2	1－2 5	3／5 0.600	108／109 0.991	3位
翔舞（長野県）	2 (9－15, 15－12, 15－10) 1		2 (15－13, 15－10, －) 0	2 (16－17, 15－7, 15－10) 1	3－0 7	6／2 3.000	115／94 1.223	1位
Ｍ．Ｓ．Ｖ－Ｘ１（岩手県）	1 (11－15, 16－14, 11－15) 2	0 (13－15, 10－15, －) 2		0 (13－15, 7－15, －) 2	0－3 3	1／6 0.167	81／104 0.779	4位
Ｇｏｏ（京都府）	2 (17－16, 15－11, －) 0	1 (17－16, 7－15, 10－15) 2	2 (15－13, 15－7, －) 0		2－1 5	5／2 2.500	96／93 1.032	2位

２コート

５位～８位決定戦	ＡＫＡＮＥ２（山形県）	嵐　ＲＡＮ（静岡県）	ＡＫＡＮＥ１（山形県）	氣龍　Ａ（宮城県）	採点	セット率	ポイント率	順位
ＡＫＡＮＥ２（山形県）		2 (15－12, 15－12, －) 0	2 (17－16, 17－15, －) 0	0 (16－17, 13－15, －) 2	2－1 6	4／2 2.000	93／87 1.069	2位
嵐　ＲＡＮ（静岡県）	0 (12－15, 12－15, －) 2		2 (8－15, 15－11, 15－6) 1	0 (12－15, 8－15, －) 2	1－2 5	2／5 0.400	82／92 0.891	3位
ＡＫＡＮＥ１（山形県）	0 (16－17, 15－17, －) 2	1 (15－8, 11－15, 6－15) 2		1 (16－17, 17－15, 12－15) 2	0－3 3	2／6 0.333	108／119 0.908	4位
氣龍　Ａ（宮城県）	2 (17－16, 15－13, －) 0	2 (15－12, 15－8, －) 0	2 (17－16, 15－17, 15－12) 1		3－0 6	6／1 6.000	109／94 1.160	1位

第24回全国ソフトバレー・レディースフェスティバルin福島

予選・結果　10月15日（土）

桃 

あ　か　つ　き			
組	順位	チーム名	都道府県
A組	1位	ア　ル　デ　ン　テ	（福岡県）
	2位	C　e　L　L	（東京都）
	3位	B　O　M　B　E　R　S	（宮城県）
B組	1位	ド　リ　ー　ミ　ン　グ	（神奈川県）
	2位	M　i　r　a　c　l　e　`　s	（福島県）
	3位	K　y　o　t　o	（京都府）
C組	1位	灑　S　A　I	（新潟県）
	2位	D　i　C　E	（埼玉県）
	3位	津　田　ぷ　ら　す	（香川県）

ぶどう 

シ　ャ　イ　ン　マ　ス　カ　ッ　ト			
組	順位	チーム名	都道府県
D組	1位	シ　ャ　イ　ン　マ　ミ　ー　ズ	（神奈川県）
	2位	な　か　よ　し　兄　弟　姉　妹	（大阪府）
	3位	S　P　A　N　K　Y	（福島県）
E組	1位	グ　リ　ー　ン　ズ	（茨城県）
	2位	シ　リ　ウ　ス	（福岡県）
	3位	L　a　L　e	（静岡県）
F組	1位	Y　A　S　A　O　♡	（岐阜県）
	2位	S　M　A　K	（栃木県）
	3位	フ　ェ　ア　リ　ー　ズ	（千葉県）

梨 

幸　　水			
組	順位	チーム名	都道府県
G組	1位	m　o　n　m　o　n	（神奈川県）
	2位	K　I　S　S	（三重県）
	3位	ド　リ　ー　ム	（福島県）
H組	1位	H　a　p　p　y　S　V　C	（千葉県）
	2位	K　A　I　T　R　I　B　E	（山梨県）
	3位	R　i　c　h　e　s　`　E	（福岡県）
I組	1位	N　S　V	（沖縄県）
	2位	あ　ぷ　ろ　ー　ず	（愛知県）
	3位	エ　ン　ジ　ェ　ル　ス	（茨城県）

りんご 

サ　　ン　　ふ　　じ			
組	順位	チーム名	都道府県
J組	1位	P　R　I　D　O	（愛媛県）
	2位	M　o　n　s　t　e　r	（群馬県）
	3位	S　P　W	（神奈川県）
K組	1位	L　O　O　K	（長野県）
	2位	紅　ク　ラ　ブ	（滋賀県）
	3位	富　久　山	（福島県）
L組	1位	ケ　イ　ン	（鹿児島県）
	2位	第一ジャイアンツ	（福島県）
	3位	う　ら　ら	（東京都）

シャインマスカット　組別予選リーグ　10月15日(土)

D組　　2コート　　採点：勝2点/負1点/棄権0点

	なかよし兄弟姉妹	シャインマミーズ	ＳＰＡＮＫＹ	勝 敗 採 点	セット率	ポイント率	順位
なかよし兄弟姉妹 (大阪府)		2 - 6 0 (13 - 15 5 - 15 0 - 0) 2	2 - 4 2 (15 - 10 15 - 11 0 - 0) 0	1 － 1 3	1.000 2 / 2	0.941 48 / 51	2
シャインマミーズ (神奈川県)	2 - 6 2 (15 - 13 15 - 5 -) 0		2 - 2 2 (10 - 15 15 - 3 15 - 6) 1	2 － 0 4	4.000 4 / 1	1.667 70 / 42	1
ＳＰＡＮＫＹ (福島県)	2 - 4 0 (10 - 15 11 - 15 -) 2	2 - 2 1 (15 - 10 3 - 15 6 - 15) 2		0 － 2 2	0.250 1 / 4	0.643 45 / 70	3

E組　　3コート　　採点：勝2点/負1点/棄権0点

	シ リ ウ ス	グ リ ー ン ズ	ＬａＬｅ	勝 敗 採 点	セット率	ポイント率	順位
シ リ ウ ス (福岡県)		3 - 5 1 (15 - 9 13 - 15 12 - 15) 2	3 - 3 2 (16 - 17 15 - 10 15 - 11) 1	1 － 1 3	1.000 3 / 3	1.117 86 / 77	2
グ リ ー ン ズ (茨城県)	3 - 5 2 (9 - 15 15 - 13 15 - 12) 1		3 - 1 2 (11 - 15 15 - 10 15 - 12) 1	2 － 0 4	2.000 4 / 2	1.039 80 / 77	1
ＬａＬｅ (静岡県)	3 - 3 1 (17 - 16 10 - 15 11 - 15) 2	3 - 1 1 (15 - 11 10 - 15 12 - 15) 2		0 － 2 2	0.500 2 / 4	0.862 75 / 87	3

F組　　3コート　　採点：勝2点/負1点/棄権0点

	フェアリーズ	ＹＡＳＡＯ♡	ＳＭＡＫ	勝 敗 採 点	セット率	ポイント率	順位
フェアリーズ (千葉県)		3 - 6 0 (11 - 15 11 - 15 0 - 0) 2	3 - 4 1 (17 - 15 12 - 15 8 - 15) 2	0 － 2 2	0.250 1 / 4	0.787 59 / 75	3
ＹＡＳＡＯ♡ (岐阜県)	3 - 6 2 (15 - 11 15 - 11 -) 0		3 - 2 2 (16 - 14 15 - 10 0 - 0) 0	2 － 0 4	10.000 4 / 0	1.326 61 / 46	1
ＳＭＡＫ (栃木県)	3 - 4 2 (15 - 17 15 - 12 15 - 8) 1	3 - 2 0 (14 - 16 10 - 15 -) 2		1 － 1 3	0.667 2 / 3	1.015 69 / 68	2

第24回全国ソフトバレー・レディースフェスティバルin福島

決勝・結果　10月16日（日）



あ　か　つ　き			
組	順位	チーム名	都道府県
1位グループ	1位	ドリーミング	（神奈川県）
	2位	アルデンテ	（福岡県）
	3位	灑　SAI	（新潟県）
2位グループ	1位	CeLL	（東京都）
	2位	Miracle`s	（福島県）
	3位	DiCE	（埼玉県）
3位グループ	1位	津田ぷらす	（香川県）
	2位	Kyoto	（京都府）
	3位	BOMBERS	（宮城県）



シ　ャ　イ　ン　マ　ス　カ　ッ　ト			
組	順位	チーム名	都道府県
1位グループ	1位	シャインマミーズ	（神奈川県）
	2位	グリーンズ	（茨城県）
	3位	YASAO♡	（岐阜県）
2位グループ	1位	SMAK	（栃木県）
	2位	シリウス	（福岡県）
	3位	なかよし兄弟姉妹	（大阪府）
3位グループ	1位	フェアリーズ	（千葉県）
	2位	LaLe	（静岡県）
	3位	SPANKY	（福島県）



幸　　水			
組	順位	チーム名	都道府県
1位グループ	1位	HappySVC	（千葉県）
	2位	NSV	（沖縄県）
	3位	monmon	（神奈川県）
2位グループ	1位	KAITRIBE	（山梨県）
	2位	あぷろーず	（愛知県）
	3位	KISS	（三重県）
3位グループ	1位	ドリーム	（福島県）
	2位	エンジェルス	（茨城県）
	3位	Riches`E	（福岡県）



サ　ン　ふ　じ			
組	順位	チーム名	都道府県
1位グループ	1位	LOOK	（長野県）
	2位	ケイン	（鹿児島県）
	3位	PRIDO	（愛媛県）
2位グループ	1位	Monster	（群馬県）
	2位	紅クラブ	（滋賀県）
	3位	第一ジャイアンツ	（福島県）
3位グループ	1位	SPW	（神奈川県）
	2位	富久山	（福島県）
	3位	うらら	（東京都）

シャインマスカット　順位別決勝リーグ　10月16日（日）

1位グループ　　2コート　　採点：勝2点/負1点/棄権0点

	シャインマミーズ	グリーンズ	ＹＡＳＡＯ♡	勝 敗 採 点	セット率	ポイント率	順位
シャインマミーズ （神奈川県）		2 - 6 2 (15 - 10 16 - 14 0 - 0) 0	2 - 4 1 (15 - 11 10 - 15 13 - 15) 2	1 － 1 3	1.500 3 ／ 2	1.062 69 ／ 65	1
グリーンズ （茨城県）	2 - 6 0 (10 - 15 14 - 16 -) 2		2 - 2 2 (15 - 11 15 - 13 0 - 0) 0	1 － 1 3	1.000 2 ／ 2	0.982 54 ／ 55	2
ＹＡＳＡＯ♡ （岐阜県）	2 - 4 2 (11 - 15 15 - 10 15 - 13) 1	2 - 2 0 (11 - 15 13 - 15 -) 2		1 － 1 3	0.667 2 ／ 3	0.956 65 ／ 68	3

2位グループ　　3コート　　採点：勝2点/負1点/棄権0点

	なかよし兄弟姉妹	シ　リ　ウ　ス	Ｓ　Ｍ　Ａ　Ｋ	勝 敗 採 点	セット率	ポイント率	順位
なかよし兄弟姉妹 （大阪府）		3 - 5 0 (12 - 15 11 - 15 0 - 0) 2	3 - 3 0 (12 - 15 9 - 15 0 - 0) 2	0 － 2 2	0.000 0 ／ 4	0.733 44 ／ 60	3
シ　リ　ウ　ス （福岡県）	3 - 5 2 (15 - 12 15 - 11 -) 0		3 - 1 0 (13 - 15 5 - 15 0 - 0) 2	1 － 1 3	1.000 2 ／ 2	0.906 48 ／ 53	2
Ｓ　Ｍ　Ａ　Ｋ （栃木県）	3 - 3 2 (15 - 12 15 - 9 -) 0	3 - 1 2 (15 - 13 15 - 5 -) 0		2 － 0 4	10.000 4 ／ 0	1.539 60 ／ 39	1

3位グループ　　3コート　　採点：勝2点/負1点/棄権0点

	Ｓ Ｐ Ａ Ｎ Ｋ Ｙ	Ｌ　ａ　Ｌ　ｅ	フェアリーズ	勝 敗 採 点	セット率	ポイント率	順位
Ｓ Ｐ Ａ Ｎ Ｋ Ｙ （福島県）		3 - 6 1 (6 - 15 15 - 9 13 - 15) 2	3 - 4 0 (7 - 15 6 - 15 0 - 0) 2	0 － 2 2	0.250 1 ／ 4	0.681 47 ／ 69	3
Ｌ　ａ　Ｌ　ｅ （静岡県）	3 - 6 2 (15 - 6 9 - 15 15 - 13) 1		3 - 2 1 (15 - 17 15 - 12 11 - 15) 2	1 － 1 3	1.000 3 ／ 3	1.026 80 ／ 78	2
フェアリーズ （千葉県）	3 - 4 2 (15 - 7 15 - 6 -) 0	3 - 2 2 (17 - 15 12 - 15 15 - 11) 1		2 － 0 4	4.000 4 ／ 1	1.370 74 ／ 54	1

令和4年度　すこやか長寿杯

2022/9/17

長田体育館

1位トーナメント

1位	2位	3位	4位
皐月倶楽部　赤	Fuji山クラブ	ゆりかもめ　Y	コスモス

決勝リーグA

1位	2位	3位
チームうめパン	皐月倶楽部　黒	皐月倶楽部　白

決勝リーグB

1位	2位	3位
TCS	P・S・V	パラダイス磐田A

決勝リーグC

1位	2位	3位
パラダイス磐田B	金もくせい	ゆりかもめ　K

組　別　リ　ー　グ　戦

【はちきんパート】

〈Ｍブロック〉

チーム名	波方あおぞら	皐月倶楽部	とちぎＳＶＣ	採点
波方あおぞら （愛媛県）		E-1 2 (16－17, 15－9, 15－8) 1	E-4 2 (15－8, 15－12, －) 0	4
皐月倶楽部 （静岡県）	1 (17－16, 9－15, 8－15) 2		E-7 0 (11－15, 4－15, －) 2	2
とちぎＳＶＣ （栃木県）	0 (8－15, 12－15, －) 2	2 (15－11, 15－4, －) 0		3

〈Ｎブロック〉

チーム名	ヘラクレス	ＢＩＧアイランド	ハーモニー	採点
ヘラクレス （高知県）	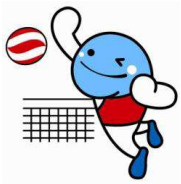	E-2 2 (15－13, 15－12, －) 0	E-5 0 (9－15, 5－15, －) 2	3
ＢＩＧアイランド （新潟県）	0 (13－15, 12－15, －) 2		E-8 1 (5－15, 15－12, 12－15) 2	2
ハーモニー （山口県）	2 (15－9, 15－5, －) 0	2 (15－5, 12－15, 15－12) 1		4

〈Ｏブロック〉

順　位　別　リ　ー　グ　戦

【はちきんパート】

【１位グループ】　（Eコート）

チーム名	波方あおぞら	ハーモニー	ＴＳＩ	採点	勝敗	セット率	ポイント率	順位
Ｍブロック１位 波方あおぞら 愛媛県		E-1 2 (15 −8, 15 −10) 0	E-4 0 (13 −15, 12 −15) 2	3	1 ： 1	2 ／2 1.00	55 ／48 1.15	2
Ｎブロック１位 ハーモニー 山口県	0 (8 −15, 10 −15) 2		E-7 0 (13 −15, 12 −15) 2	2	0 ： 2	0 ／4 0.00	43 ／60 0.72	3
Ｏブロック１位 ＴＳＩ 京都府	2 (15 −13, 15 −12) 0	2 (15 −13, 15 −12) 0		4	2 ： 0	4 ／0 10.00	60 ／50 1.20	1

【２位グループ】

チーム名	とちぎＳＶＣ	ヘラクレス	福岡キャッツ	採点	勝敗	セット率	ポイント率	順位
Ｍブロック２位 とちぎＳＶＣ 栃木県		E-2 2 (15 −12, 15 −13) 0	E-5 2 (15 −11, 15 −9) 0	4	2 ： 0	4 ／0 10.00	60 ／45 1.33	1
Ｎブロック２位 ヘラクレス 高知県	0 (12 −15, 13 −15) 2		E-8 1 (13 −15, 15 −11, 13 −15) 2	2	0 ： 2	1 ／4 0.25	66 ／71 0.93	3
Ｏブロック２位 福岡キャッツ 福岡県	0 (11 −15, 9 −15) 2	2 (15 −13, 11 −15, 15 −13) 1		3	1 ： 1	2 ／3 0.67	61 ／71 0.86	2

【３位グループ】

チーム名	皐月倶楽部	ＢＩＧアイランド	リバティー	採点	勝敗	セット率	ポイント率	順位
Ｍブロック３位 皐月倶楽部 静岡県		E-3 0 (13 −15, 7 −15) 2	E-6 1 (17 −16, 8 −15, 11 −15) 2	2	0 ： 2	1 ／4 0.25	56 ／76 0.74	3
Ｎブロック３位 ＢＩＧアイランド 新潟県	2 (15 −13, 15 −7) 0		E-9 1 (6 −15, 17 −16, 10 −15) 2	3	1 ： 1	3 ／2 1.50	63 ／66 0.95	2
Ｏブロック３位 リバティー 長野県	2 (16 −17, 15 −8, 15 −11) 1	2 (15 −6, 16 −17, 15 −10) 1		4	2 ： 0	4 ／2 2.00	92 ／69 1.33	1

第11回静岡県ソフトバレーボールフェスティバル

2022/10/16
エコパアリーナサブ体育館

フリーE

順位	チーム名	勝敗		セット率	
		勝	敗	得	失
1	爽Sou	4	0	8	2
2	Dispatch	3	1	6	3
3	みゆき	2	2	5	4
4	MIX	1	3	4	7
5	Hop's	0	4	1	8

フリー

順位	チーム名	勝敗		セット率	
		勝	敗	得	失
1	かびるんるん	4	0	8	1
2	Van Quish	3	1	6	2
3	Luana	3	1	6	3
4	信号待ちのピンクパンサー	1	3	4	6
5	GENESIS	1	3	2	6
6	寿	0	4	0	8

シルバー1位決勝

順位	チーム名	勝敗		セット率	
		勝	敗	得	失
1	トーマス	2		4	1
2	SVC三嶋	1		3	3
3	RCひまわり	0		1	4

シルバー2位決勝

順位	チーム名	勝敗		セット率	
		勝	敗	得	失
1	パラダイス磐田B	2		4	0
2	ゆりかもめ	1		2	3
3	パラダイス磐田A	0		1	4

シルバー3位決勝

順位	チーム名	勝敗		セット率	
		勝	敗	得	失
1	中島SRC	2		4	2
2	Fuji山クラブ	1		3	3
3	パラダイス磐田C	0		2	4

静岡県ソフトバレーボール2022年度シニアフェスティバル冬期大会

日程:3月11日(土)

会場:静岡市長田体育館

参加チーム数:17チーム

A・Bブロック　結果

1位	浜松SVC-B
2位	ゆりかもめY
3位	TCS
4位	皐月倶楽部 黒
5位	焼津天照
6位	Fuji山クラブ
7位	金もくせいB
8位	パラダイス磐田A

C・D・Eブロック　結果

1位	パラダイス磐田B
2位	ゆりかもめK
3位	コスモス
4位	皐月倶楽部
5位	P・S・V
6位	中島SRC
7位	金もくせいA
8位	浜松SVC-A
9位	チームうめパン

静岡県ソフトバレーボール　第23回レディースフェスティバル

日程：3月26日（日）
会場：このはなアリーナ

参加チーム数：10チーム

結果

1位	Lale（全国大会出場：愛知県）
2位	スーパーレディース
3位	Sky -High
4位	ポテトヘッド
5位	Big Mom
6位	RCひまわり（東海大会出場：静岡県）
7位	チームうめパン
8位	皐月倶楽部
9位	CLOVER
10位	御前崎排球会（東海大会出場：静岡県）

静岡県ソフトバレーボール　第20回メンズ&トリムフェスティバル

日程：3月26日（日）
会場：このはなアリーナ

メンズ参加チーム数：7チーム

メンズ　結果

1位	猪鹿裟摩
2位	RCひまわり
3位	BOOST
4位	Beers B
5位	GENESIS
6位	Beers A
7位	ポップコーン

トリム参加チーム数：25チーム

トリムI　結果

1位	Fuji山クラブB
2位	SVC三嶋
3位	ゆりかもめ
4位	中島SRC
5位	焼津天照
6位	トーマス
7位	Fuji山クラブA

トリムII　結果

1位	K・フレンズ
2位	ホッパーズ
3位	NENRINZ
4位	88一Hi
5位	MUGEN

フリー　結果

1位	Team3MA
2位	かびるんるん
3位	トーマス
4位	LIMIT
5位	Pentas
6位	VanQuish
7位	88一SKY
8位	Glanz
9位	Luana
10位	柳
11位	浜松蒲SVC-B
12位	浜松蒲SVC-A
13位	寿

第32回ソフトバレー・東海ブロックフェスティバルin四日市

結果一覧　　2022年11月19日～20日

【小学生の部】

		県名	チーム名
1・2位グループ	**優勝**	**静岡県**	**西益津VSC**
	2位	静岡県	錦田ユナイテッド
	3位	三重県	誠之バレーボール
	4位	愛知県	チームHigh
3・4位グループ	5位	三重県	桃園フェニックス
	6位	愛知県	KISOGAWA
	7位	岐阜県	高富ジュニアA
	4位	岐阜県	TARUI

【スポレクの部】

	県名	チーム名
優勝	**三重県**	**Lupin**
2位	愛知県	中川クラブ
3位	三重県	岡田塾
4位	静岡県	Dispatch
5位	静岡県	トーマスA
6位	岐阜県	ANGEL
7位	愛知県	知多クラブ

【ファミリーの部】

		県名	チーム名
1・2位グループ	**優勝**	**愛知県**	**High　家族**
	2位	三重県	美里クラブ
	3位	三重県	河夢Wings
	4位	三重県	阿山JVC
3・4位グループ	5位	三重県	西小ジョイフル
	6位	愛知県	レインボー川中
	7位	岐阜県	高富ジュニアB
	4位	岐阜県	山県男子

【シルバーの部】

	県名	チーム名
優勝	**三重県**	**Vanish**
2位	岐阜県	石山クラブ
3位	三重県	岡田塾
4位	静岡県	トーマスC
5位	岐阜県	サニーデー
6位	静岡県	倶楽部　猪鹿裟摩
7位	愛知県	SVB楽友会

【ブロンズの部】

	県名	チーム名
優勝	**三重県**	**九華**
2位	三重県	伊勢Okage隊
3位	静岡県	トーマスB
4位	静岡県	BOOST
5位	三重県	松阪VICTORY
6位	愛知県	Kish＋
7位	三重県	月光花

【レディースの部】

	県名	チーム名
優勝	**岐阜県**	**チェリーズ**
2位	愛知県	T－SKYママ
3位	三重県	ZERO
4位	静岡県	RCひまわり
5位	三重県	ピノキオ
6位	岐阜県	石山クラブ（ハピネス）
7位	愛知県	グッピー

ハンディキャップ部

● （中止）第23回静岡県障害者スポーツ大会「わかふじスポーツ大会」バレーボール競技

※（中止）は新型コロナウイルス(COVID-19)感染拡大防止による中止

ヤングクラブ部

［掲載大会］

- 第20回静岡県ヤングクラブバレーボール大会（U-14競技型）兼
  第25回全国ヤングバレーボールクラブ男女優勝大会　静岡県予選

  → 第25回全国ヤングバレーボールクラブ男女優勝大会(U-14)

- 第20回静岡県ヤングクラブバレーボール大会（U-19競技型）兼
  第25回全国ヤングバレーボールクラブ男女優勝大会　静岡県予選

  → 第25回全国ヤングバレーボールクラブ男女優勝大会(U-19)

- 第20回 静岡県ヤングバレーボールクラブ男女優勝大会（生涯型、競技型女子二部）

- 第14回「静岡の風」ヤングクラブバレーボール優勝大会

- 第20回アローズカップ争奪ヤングクラブバレーボール優勝大会

第20回静岡県ヤングクラブバレーボール大会
兼　第25回全国ヤングバレーボールクラブ男女優勝大会　静岡県予選

【Ｕ１４競技型 男子】

大会期日　令和　４年　５月　８日
大会会場　長泉町立北中学校体育館

〈予選グループ戦〉

Aグループ

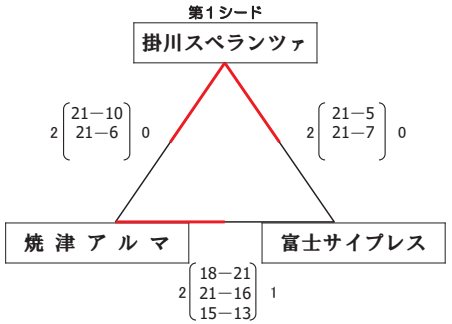

Bグループ

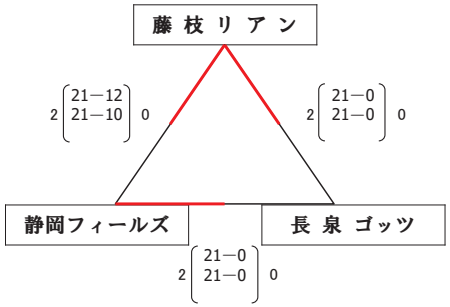

Cグループ

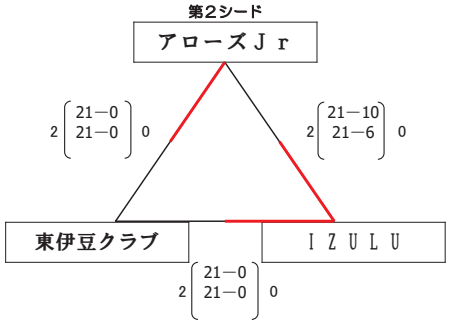

第20回静岡県ヤングクラブバレーボール大会
兼　第25回全国ヤングバレーボールクラブ男女優勝大会　静岡県予選

【Ｕ１４競技型 男子】

大会期日　令和　４年　５月　８日
大会会場　長泉町立北中学校体育館

〈決勝トーナメント戦〉

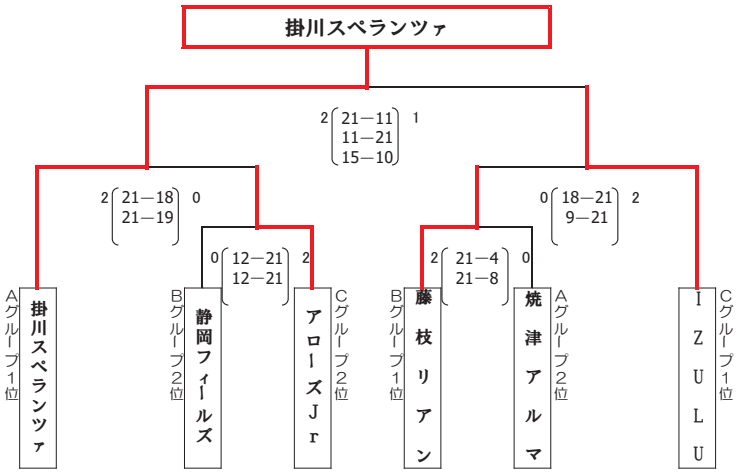

優勝
掛川スペランツァ

準優勝
ＩＺＵＬＵ

第三位
アローズＪｒ

第三位
藤枝リアン

第20回静岡県ヤングクラブバレーボール大会
兼　第25回全国ヤングバレーボールクラブ男女優勝大会　静岡県予選

【U１４競技型 女子】

大会期日　令和　４年　５月　８日
大会会場　三島市民体育館

〈予選グループ戦〉

Aグループ

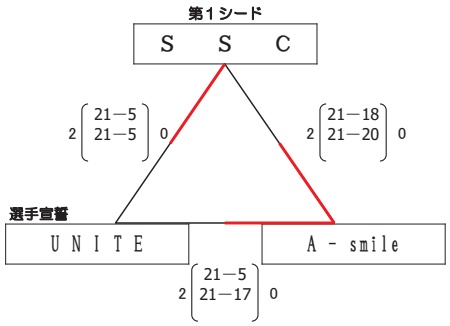

Bグループ

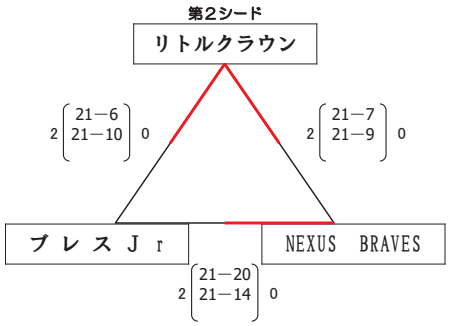

Cグループ

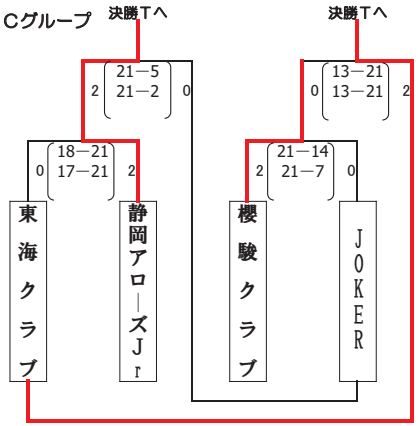

第20回静岡県ヤングクラブバレーボール大会
兼　第25回全国ヤングバレーボールクラブ男女優勝大会　静岡県予選

【U１４競技型 女子】

大会期日　令和　４年　５月　８日
大会会場　三島市民体育館

〈決勝トーナメント戦〉

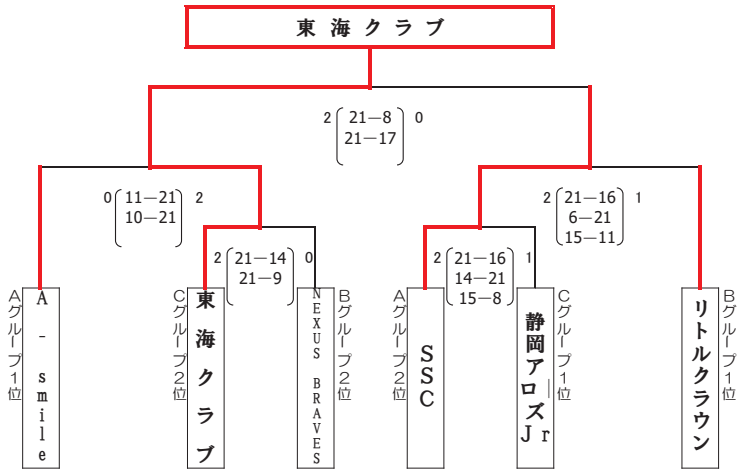

優勝
東 海 ク ラ ブ

準優勝
S　S　C

第三位
A - smile

第三位
リトルクラウン

第25回全国ヤングバレーボールクラブ男女優勝大会
1日目予選リーグ　U-14男子　結果

2022年9月24日(土)
大阪府立門真スポーツセンター

A ブロック

イーグルス	2	21 - 13 21 - 15	0	Ｄｒｏｐ		1位	イーグルス	滋賀県
イーグルス	2	21 - 12 21 - 16	0	GOLD BIRD		2位	Ｄｒｏｐ	東京都
Ｄｒｏｐ	2	21 - 19 14 - 21 15 - 12	1	GOLD BIRD		3位	GOLD BIRD	大分県

B ブロック

岐阜ジュニア	2	21 - 9 21 - 11	0	EASTRING		1位	プロシード	福岡県
プロシード	2	15 - 21 21 - 13 15 - 7	1	岐阜ジュニア		2位	岐阜ジュニア	岐阜県
プロシード	2	21 - 15 21 - 8	0	EASTRING		3位	EASTRING	埼玉県

C ブロック

サンガイアＹ	2	21 - 12 19 - 21 15 - 14	1	セレソン豊橋		1位	サンガイアＹ	茨城県
セレソン豊橋	2	21 - 10 19 - 21 15 - 7	1	飯野排球部		2位	セレソン豊橋	愛知県
サンガイアＹ	2	21 - 13 21 - 18	0	飯野排球部		3位	飯野排球部	宮崎県

D ブロック

スペランツァ	2	21 - 18 19 - 21 15 - 8	1	上越クラブ		1位	スペランツァ	静岡県
スペランツァ	2	21 - 13 21 - 20	0	神港Jr.		2位	神港Jr.	兵庫県
神港Jr.	2	21 - 19 21 - 18	0	上越クラブ		3位	上越クラブ	新潟県

第25回全国ヤングバレーボールクラブ男女優勝大会
1日目予選リーグ　U-14男子　結果

2022年9月24日(土)
大阪府立門真スポーツセンター

M ブロック

Sﾌﾛﾝﾃｨｱ	2	21 - 16 21 - 13	0	大和ｽﾋﾟﾘｯﾂ	1位	Sﾌﾛﾝﾃｨｱ	富山県
Sﾌﾛﾝﾃｨｱ	2	21 - 17 21 - 19	0	クラブ東予	2位	クラブ東予	愛媛県
クラブ東予	2	21 - 16 21 - 13	0	大和ｽﾋﾟﾘｯﾂ	3位	大和ｽﾋﾟﾘｯﾂ	群馬県

N ブロック

フレンズ	2	21 - 6 21 - 10	0	鶴岡ＶＢＣ	1位	フレンズ	岐阜県
フレンズ	2	21 - 9 21 - 16	0	ＮＮＦ	2位	ＮＮＦ	大阪府
ＮＮＦ	2	21 - 14 21 - 17	0	鶴岡ＶＢＣ	3位	鶴岡ＶＢＣ	山形県

O ブロック

近江ガッツ	2	21 - 5 21 - 7	0	RAD U-15	1位	翔耀VC	徳島県
翔耀VC	2	21 - 18 8 - 21 15 - 14	1	近江ガッツ	2位	近江ガッツ	滋賀県
翔耀VC	2	21 - 18 21 - 9	0	RAD U-15	3位	RAD U-15	千葉県

P ブロック

ＩＺＵＬＵ	2	21 - 8 21 - 5	0	ボアーズ	1位	ＩＺＵＬＵ	静岡県
ＩＺＵＬＵ	2	21 - 18 21 - 16	0	佐世保ＭＡＸ	2位	佐世保ＭＡＸ	長崎県
佐世保ＭＡＸ	2	21 - 16 21 - 11	0	ボアーズ	3位	ボアーズ	長野県

25thJYVCC大会実行委員会

第25回全国ヤングバレーボールクラブ男女優勝大会　U-14男子トーナメント結果

2022年9月25日(日)

大阪府立門真スポーツセンター

（決勝トーナメント）

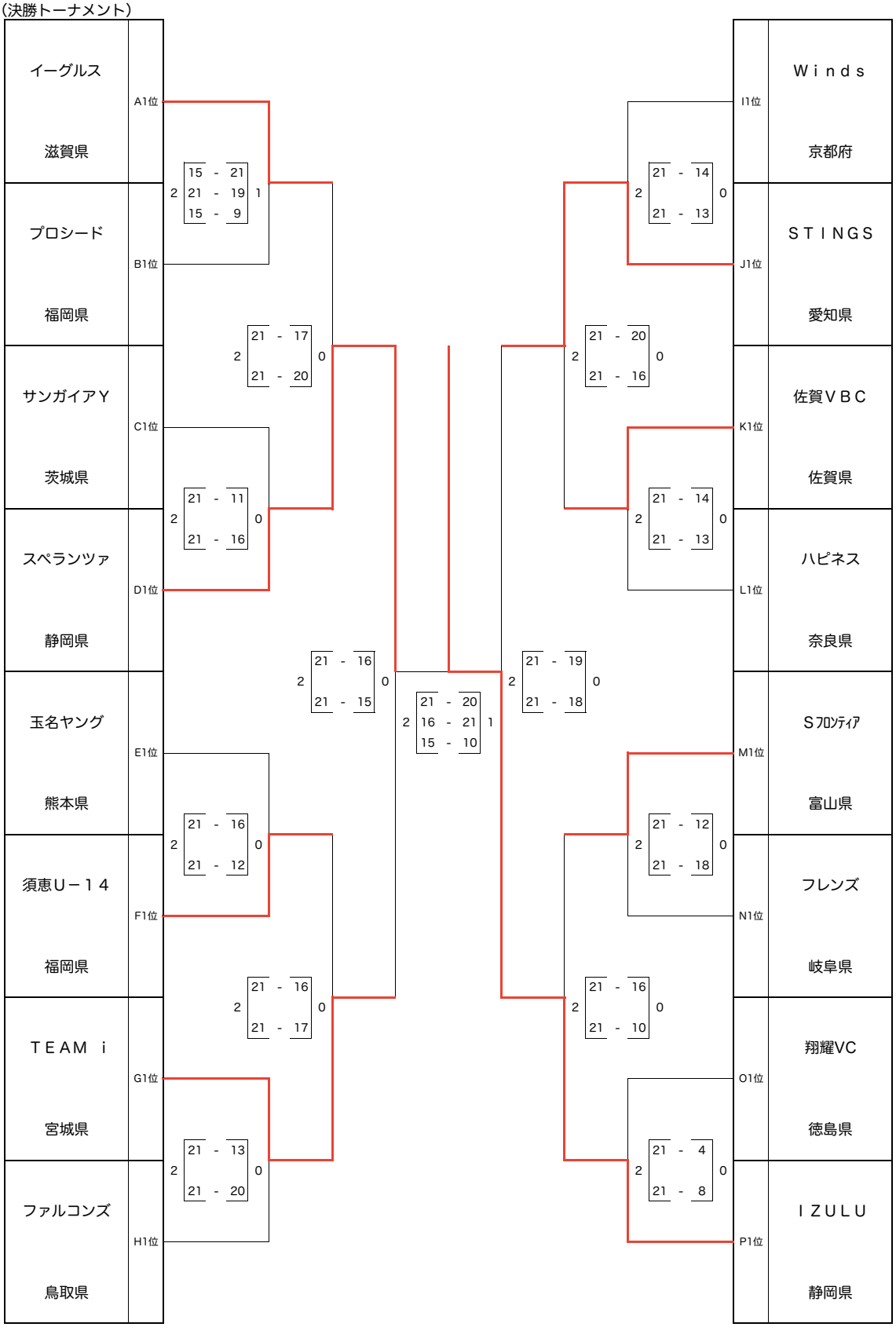

25thJYVCC大会実行委員会

第25回全国ヤングバレーボールクラブ男女優勝大会
1日目予選リーグ　U-14女子　結果

2022年9月24日(土)
和歌山ビッグホエール・ビックウエーブ

E　ブロック

西濃ジュニア	2	21 - 11 21 - 16	0	ｸﾘｻﾝｾﾏﾑ	
西濃ジュニア	2	21 - 12 21 - 8	0	友	
ｸﾘｻﾝｾﾏﾑ	2	18 - 21 21 - 18 15 - 11	1	友	

1位	西濃ジュニア	岐阜県
2位	ｸﾘｻﾝｾﾏﾑ	福島県
3位	友	熊本県

F　ブロック

Glitter	2	20 - 21 21 - 15 15 - 12	1	東海クラブ	
東海クラブ	2	21 - 9 21 - 14	0	カテリーナ	
Glitter	2	21 - 11 21 - 15	0	カテリーナ	

1位	Glitter	新潟県
2位	東海クラブ	静岡県
3位	カテリーナ	大分県

G　ブロック

エンジェルズ	2	21 - 13 21 - 11	0	匝瑳ヤング	
エンジェルズ	2	14 - 21 21 - 15 15 - 3	1	Ｖ－ＢＦＦ	
匝瑳ヤング	2	21 - 15 21 - 20	0	Ｖ－ＢＦＦ	

1位	エンジェルズ	京都府
2位	匝瑳ヤング	千葉県
3位	Ｖ－ＢＦＦ	福岡県

H　ブロック

ＬＥＯＮ	2	21 - 9 21 - 17	0	ＨＯＰＥＳ	
ＬＥＯＮ	2	21 - 11 21 - 20	0	ＴＳＣ	
ＴＳＣ	2	21 - 18 21 - 19	0	ＨＯＰＥＳ	

1位	ＬＥＯＮ	岐阜県
2位	ＴＳＣ	鳥取県
3位	ＨＯＰＥＳ	北海道

第25回全国ヤングバレーボールクラブ男女優勝大会
1日目予選リーグ　U-14女子　結果

2022年9月24日(土)
和歌山ビッグホエール・ビックウエーブ

Ｉ　ブロック

ＳＳＣ	2	21 - 15 21 - 11	0	Ｍａｈａｒｏ	

ＳＳＣ	2	21 - 14 21 - 16	0	豊中ヤング	

豊中ヤング	2	21 - 14 21 - 13	0	Ｍａｈａｒｏ	

1位	ＳＳＣ	静岡県
2位	豊中ヤング	大阪府
3位	Ｍａｈａｒｏ	栃木県

Ｊ　ブロック

インシスト	2	21 - 8 21 - 17	0	ＧＴＯクラブ	

ＧＴＯクラブ	2	21 - 19 21 - 12	0	兵庫淡路	

インシスト	2	21 - 17 21 - 12	0	兵庫淡路	

1位	インシスト	宮城県
2位	ＧＴＯクラブ	福井県
3位	兵庫淡路	兵庫県

Ｋ　ブロック

京都Kaiser	2	21 - 10 21 - 10	0	ＶＣ長野女子	

京都Kaiser	2	21 - 14 21 - 20	0	フレッシュ	

フレッシュ	2	21 - 20 21 - 18	0	ＶＣ長野女子	

1位	京都Kaiser	京都府
2位	フレッシュ	広島県
3位	ＶＣ長野女子	長野県

Ｌ　ブロック

SE・CLUB	2	21 - 18 21 - 14	0	上尾クラブ	

SE・CLUB	2	21 - 4 21 - 17	0	ＩＶＣ	

上尾クラブ	2	21 - 15 18 - 21 15 - 9	1	ＩＶＣ	

1位	SE・CLUB	滋賀県
2位	上尾クラブ	埼玉県
3位	ＩＶＣ	愛媛県

25thJYVCC大会実行委員会

第25回全国ヤングバレーボールクラブ男女優勝大会　U-14女子トーナメント結果

2022年9月25日(日)

和歌山ビックホエール・ビックウェーブ

（決勝トーナメント）

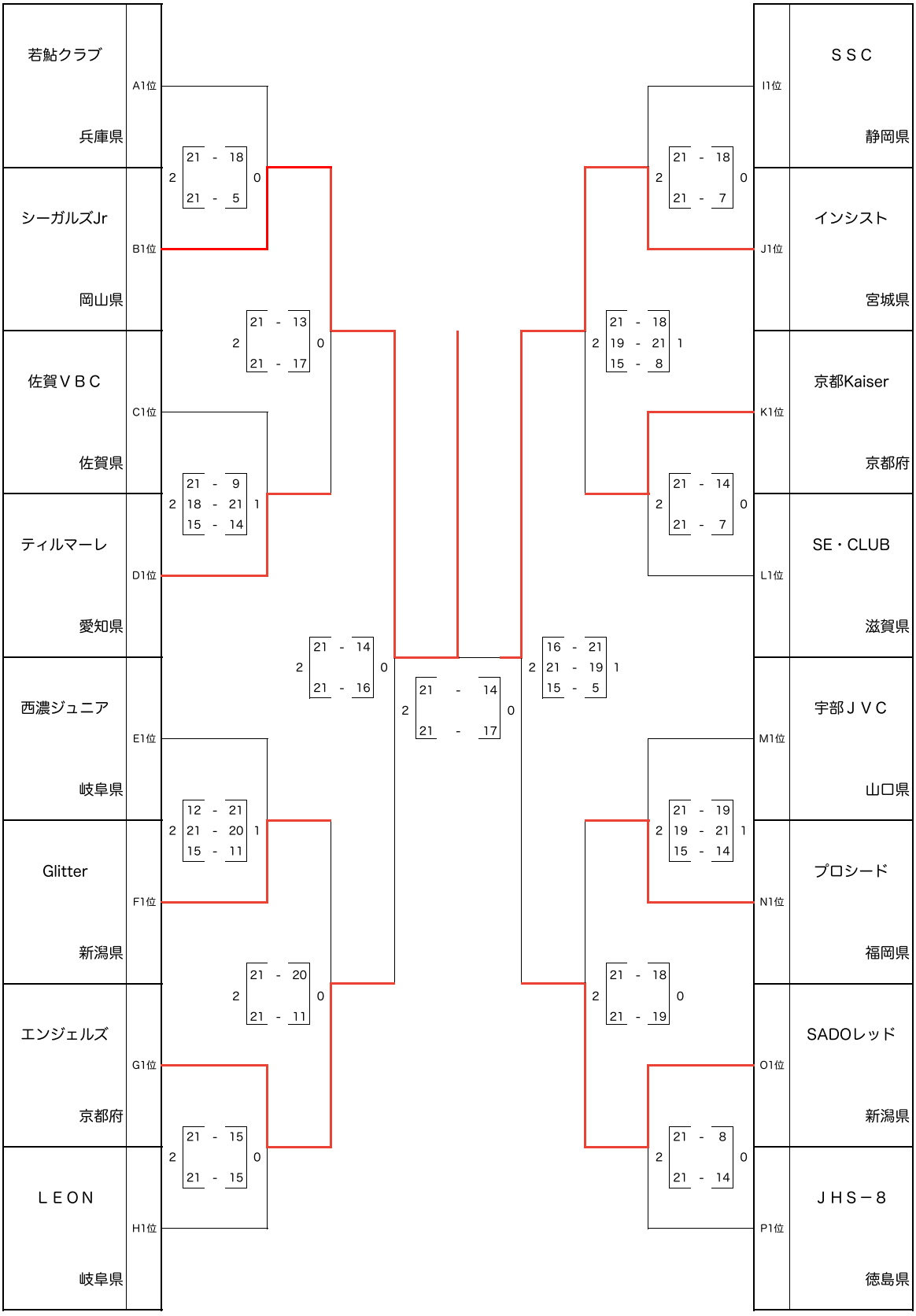

25thJYVCC大会実行委員会

第25回全国ヤングバレーボールクラブ男女優勝大会　U-14女子トーナメント結果

2022年9月25日(日)

和歌山ビックホエール・ビックウェーブ

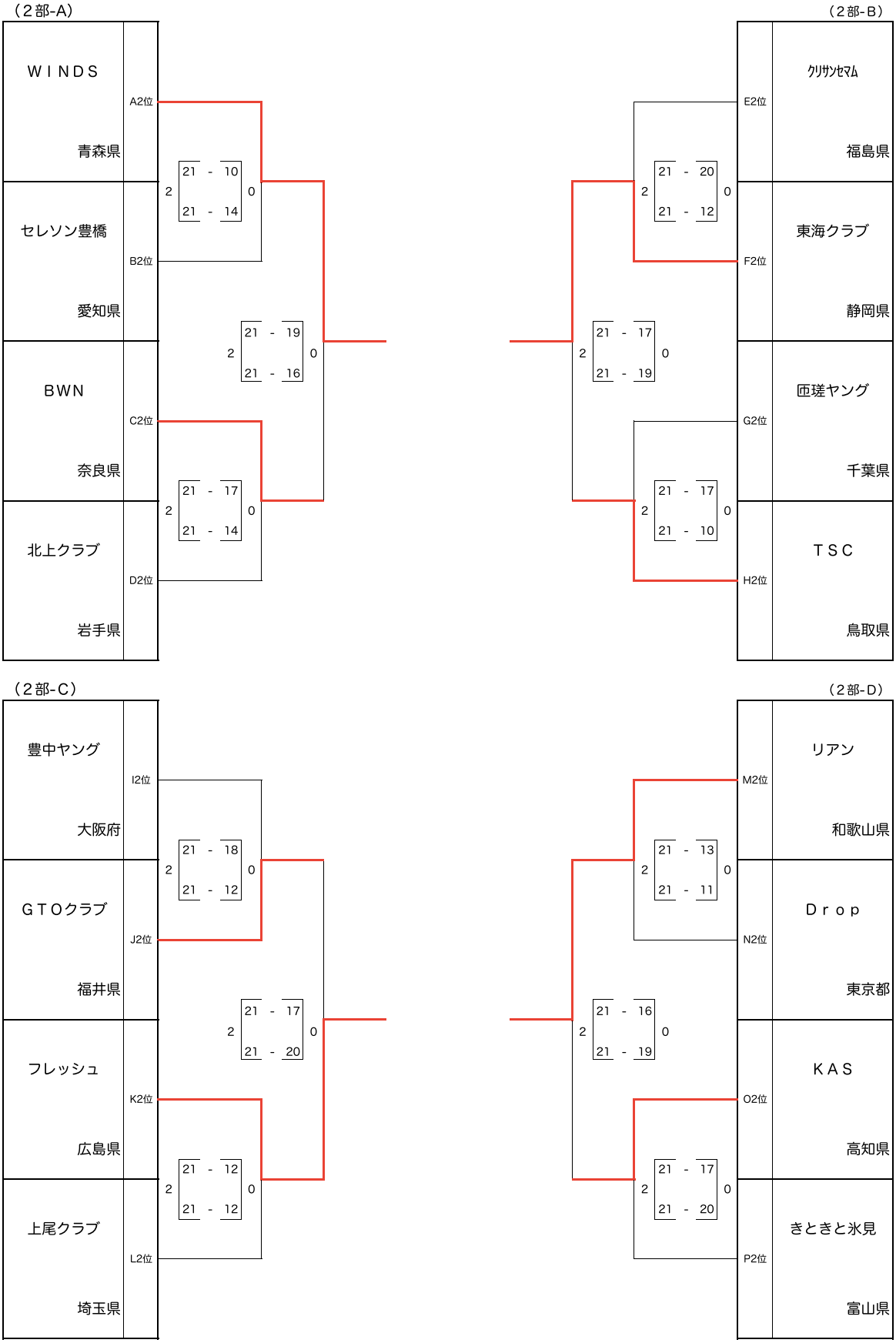

25thJYVCC大会実行委員会

第20回静岡県ヤングクラブバレーボール大会
兼　第25回全国ヤングバレーボールクラブ男女優勝大会　静岡県予選

【Ｕ１９競技型 男子】

大 会 期 日　令 和 4 年 7 月 3 日
大 会 会 場　静岡市立末広中学校体育館

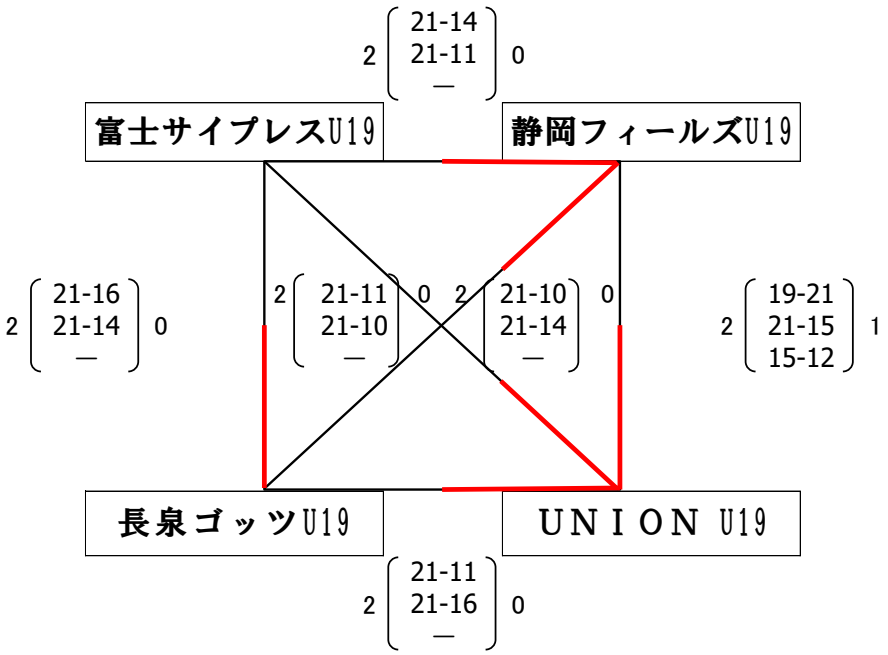

優　勝
UNION U19

準優勝
静岡フィールズ U19

第３位
長 泉 ゴ ッ ツ U19

第４位
富士サイプレス U19

【Ｕ１９競技型 女子】

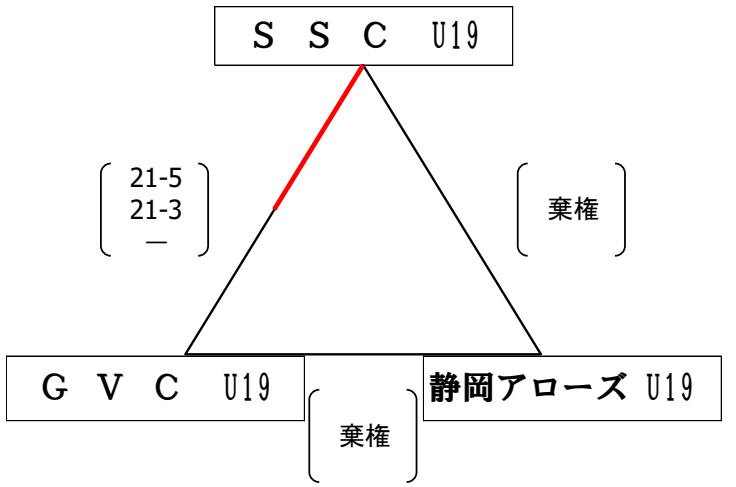

優　勝
ＳＳＣ U19

準優勝
ＧＶＣ U19

第25回全国ヤングバレーボールクラブ男女優勝大会
1日目予選リーグ　U-19男子　結果

2022年9月24日(土)
大阪府立門真スポーツセンター

A ブロック

ラークス１９	2	21 - 18 20 - 21 15 - 11	1	大町クラブ	
麦島クラブ	2	16 - 21 21 - 20 15 - 14	1	ラークス１９	
麦島クラブ	2	9 - 21 21 - 7 15 - 8	1	大町クラブ	

1位	麦島クラブ	熊本県
2位	ラークス１９	三重県
3位	大町クラブ	長野県

B ブロック

ＬＥＡＤ	2	21 - 12 21 - 15	0	メープル	
メープル	2	21 - 18 21 - 12	0	ウォリアーズ	
ＬＥＡＤ	2	21 - 7 21 - 14	0	ウォリアーズ	

1位	ＬＥＡＤ	石川県
2位	メープル	愛知県
3位	ウォリアーズ	京都府

C ブロック

大津男子	2	21 - 16 21 - 15	0	越谷クラブ	
大津男子	2	21 - 10 21 - 11	0	福岡W・S	
越谷クラブ	2	21 - 7 21 - 15	0	福岡W・S	

1位	大津男子	滋賀県
2位	越谷クラブ	埼玉県
3位	福岡W・S	福岡県

D ブロック

ＵＮＩＯＮ	2	18 - 21 21 - 18 15 - 4	1	上越クラブ	
ＵＮＩＯＮ	2	21 - 5 21 - 9	0	RIFUVBC	
上越クラブ	2	21 - 9 21 - 6	0	RIFUVBC	

1位	ＵＮＩＯＮ	静岡県
2位	上越クラブ	新潟県
3位	RIFUVBC	奈良県

25thJYVCC大会実行委員会

第25回全国ヤングバレーボールクラブ男女優勝大会　U-19男子トーナメント結果

2022年9月25日(日)

大阪府立門真スポーツセンター

（決勝トーナメント）

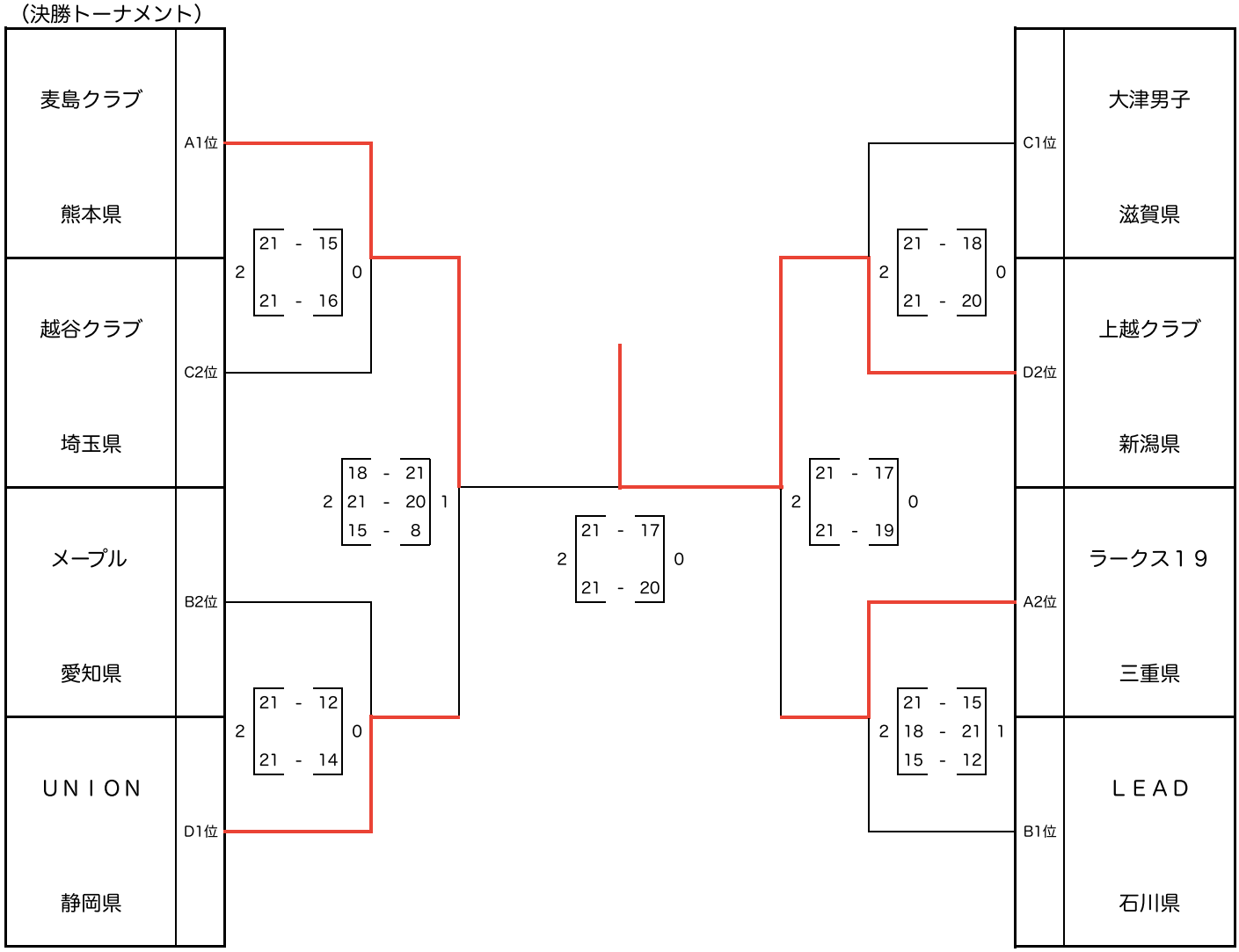

（２部）

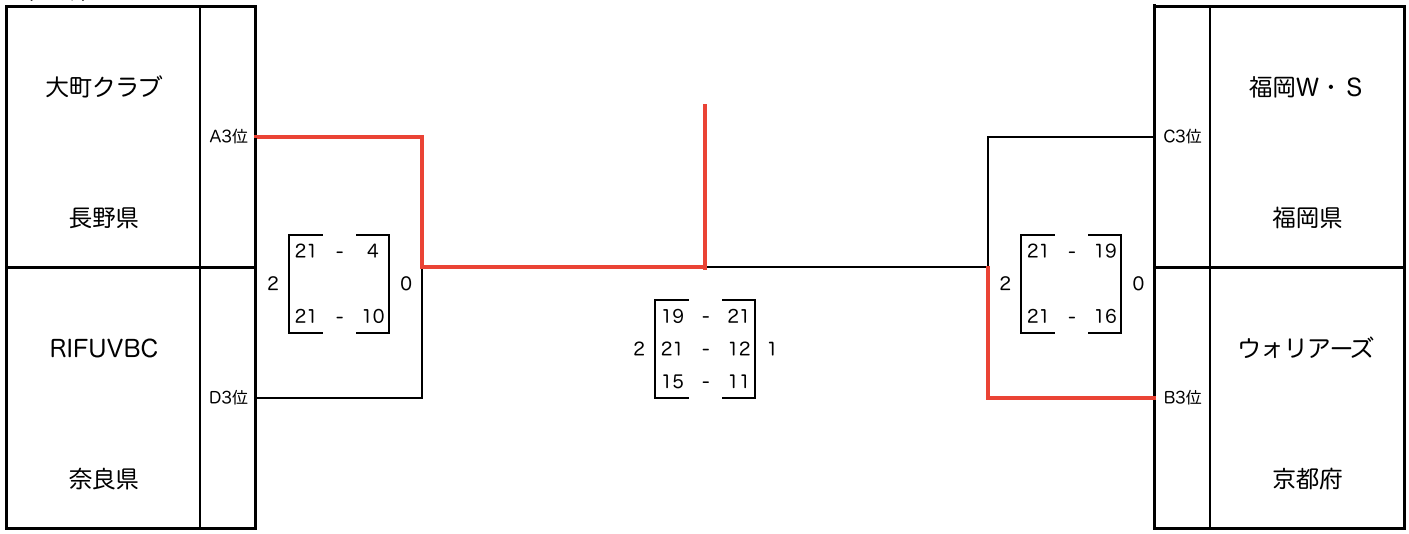

25thJYVCC大会実行委員会

第25回全国ヤングバレーボールクラブ男女優勝大会
1日目予選リーグ　U-19女子　結果

2022年9月24日(土)
和歌山ビッグホエール・ビックウエーブ

A　ブロック

YAMASHIRO	2	21 - 15 21 - 7	0	ＮＳＶＣ	1位	ミヤチ	佐賀県
ミヤチ	2	21 - 10 21 - 13	0	YAMASHIRO	2位	YAMASHIRO	京都府
ミヤチ	2	21 - 7 21 - 5	0	ＮＳＶＣ	3位	ＮＳＶＣ	埼玉県

B　ブロック

SSC-U19	2	21 - 18 21 - 16	0	GIPFEL19	1位	SSC-U19	静岡県
GIPFEL19	2	21 - 19 21 - 18	0	球友クラブ	2位	GIPFEL19	滋賀県
SSC-U19	2	21 - 15 21 - 14	0	球友クラブ	3位	球友クラブ	徳島県

C　ブロック

飛騨バレー	2	21 - 3 21 - 10	0	RIFUVBC	1位	飛騨バレー	岐阜県
博多クラブ	2	21 - 19 21 - 14	0	RIFUVBC	2位	博多クラブ	福岡県
飛騨バレー	2	21 - 8 21 - 2	0	博多クラブ	3位	RIFUVBC	奈良県

D　ブロック

SUZUKA	2	21 - 20 21 - 16	0	なごやしゃち	1位	SUZUKA	三重県
SUZUKA	2	21 - 13 21 - 13	0	ＳＫＹ	2位	なごやしゃち	愛知県
なごやしゃち	2	21 - 14 21 - 17	0	ＳＫＹ	3位	ＳＫＹ	島根県

25thJYVCC大会実行委員会

第25回全国ヤングバレーボールクラブ男女優勝大会　U-19女子トーナメント結果

2022年9月25日(日)

和歌山ビックホエール・ビックウェーブ

（決勝トーナメント）

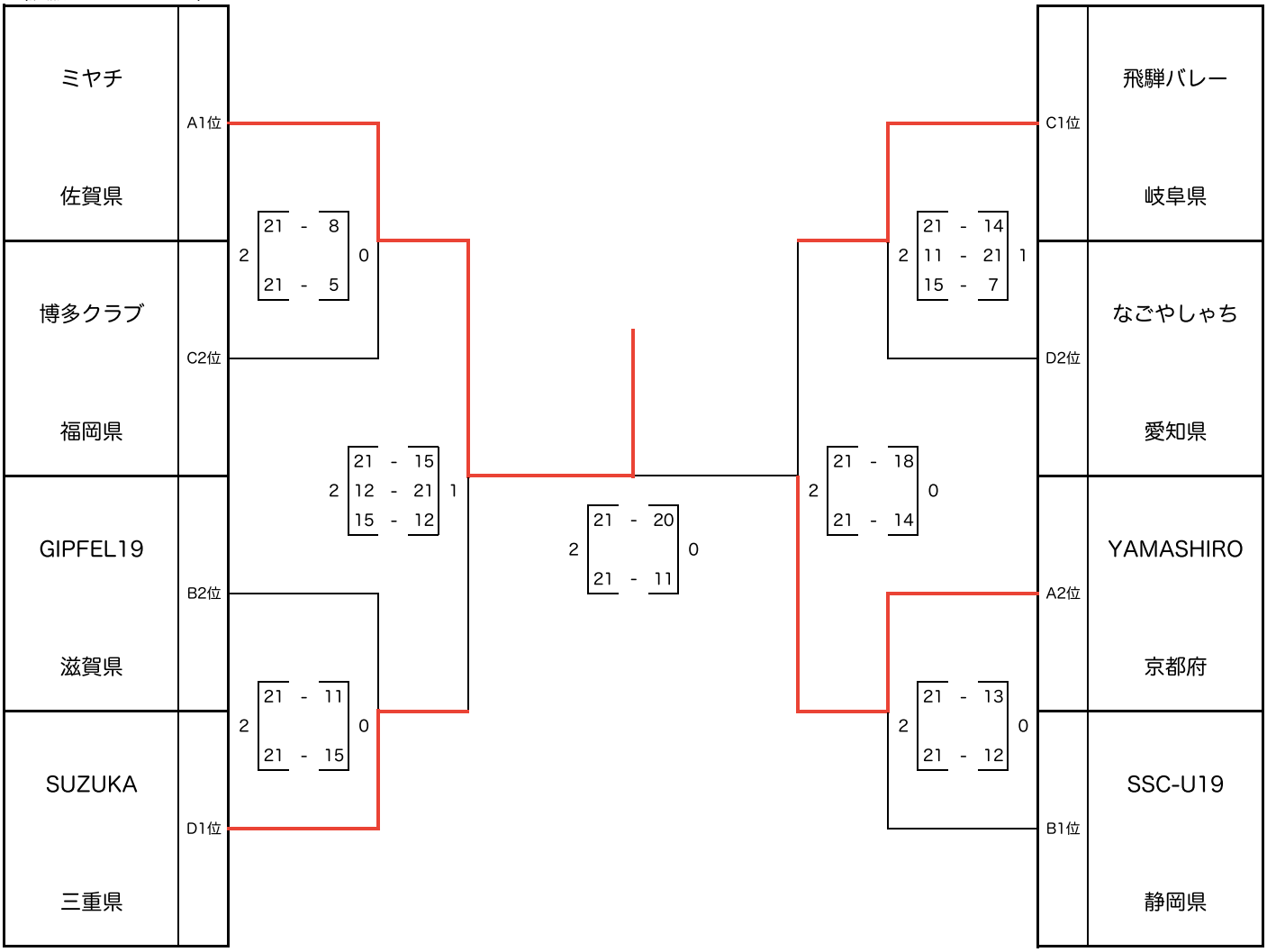

（２部）

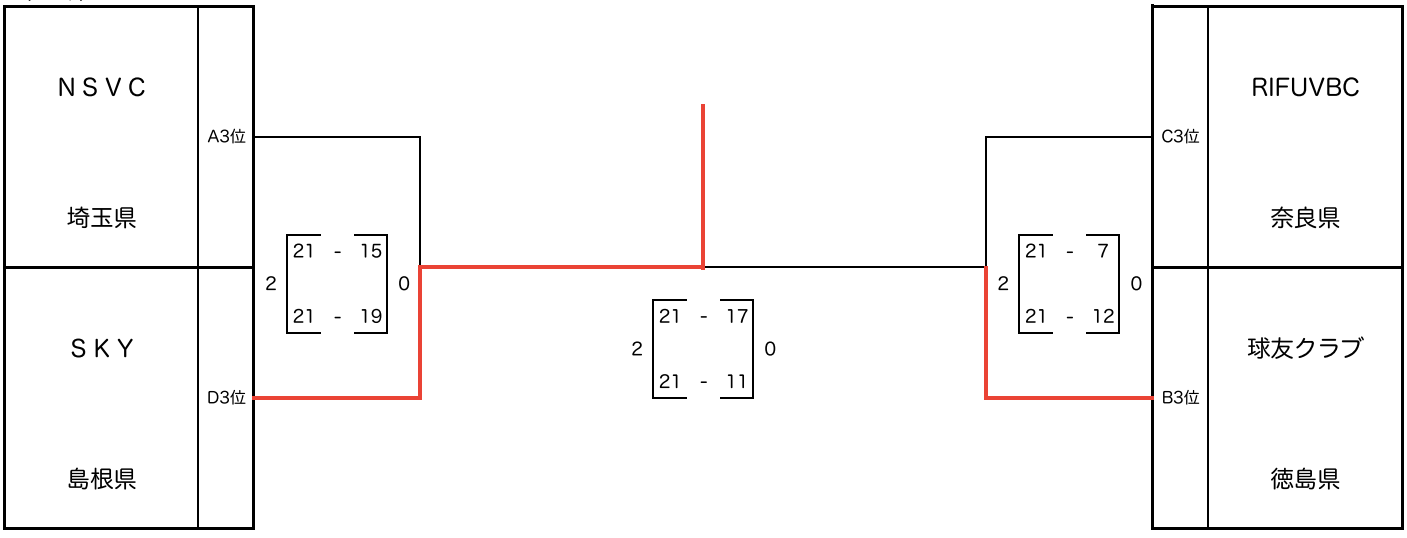

25thJYVCC大会実行委員会

第２０回静岡県ヤングバレーボールクラブ男女優勝大会

2022.8.14

Ｕ１４競技型　女子２部　　**会場：静岡県武道館　Ａ～Ｂコート**

〈予選グループ戦〉

Aグループ

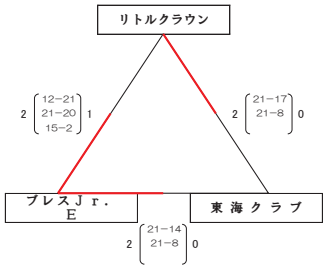

Bグループ

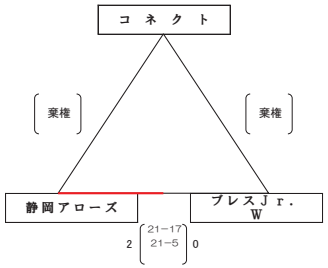

〈決勝トーナメント戦〉

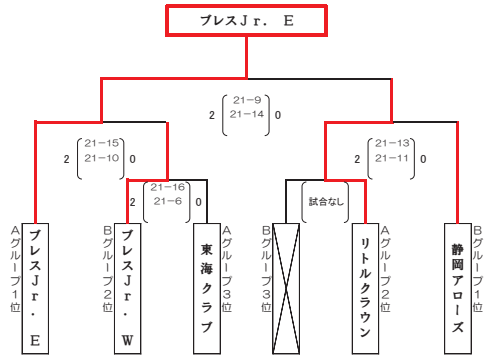

優　勝	準優勝
ブレスＪｒ．Ｅ	リトルクラウン
第３位	**第３位**
ブレスＪｒ．Ｗ	静岡アローズ

Ｕ１４競技型　男子２部　　**会場：ウェルピアながいずみアリーナ　Ａコート**

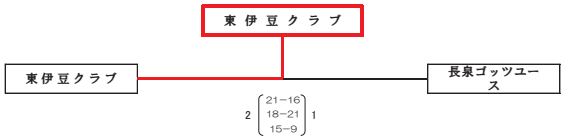

第２０回静岡県ヤングバレーボールクラブ男女優勝大会

2022. 8. 14

Ｕ１４生涯型 男子　　メイン会場：三島市民体育館　Ａ～Ｃコート

サブ会場：長泉町立南小学校体育館　Ｄコート

〈予選グループ戦〉

Aグループ

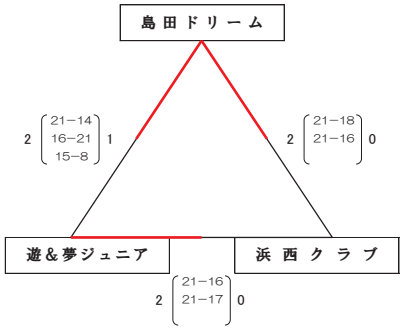

Bグループ

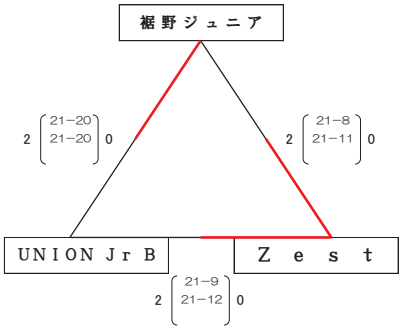

Cグループ

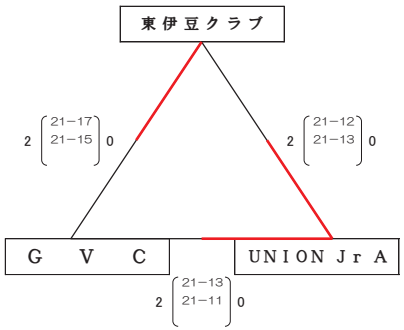

Dグループ

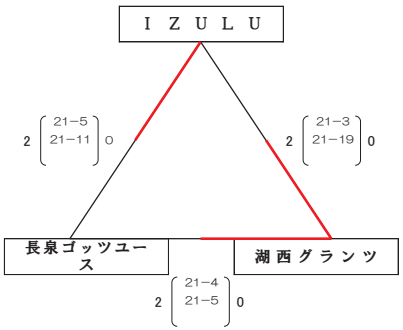

〈決勝トーナメント戦〉

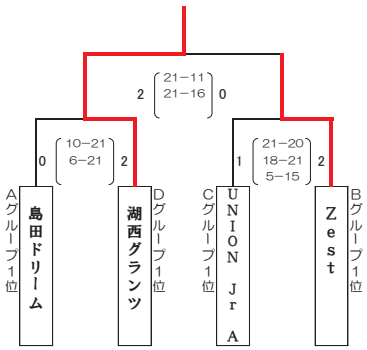

〈５位決定トーナメント戦〉

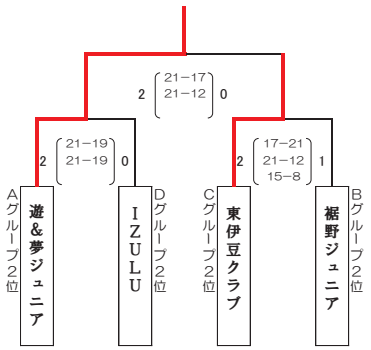

〈９位決定トーナメント戦〉

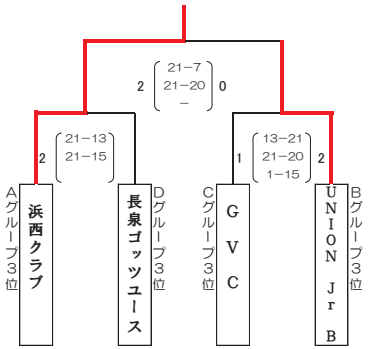

優　勝	準優勝
湖西グランツ	Ｚｅｓｔ
第３位	第３位
島田ドリーム	ＵＮＩＯＮ Ｊｒ Ａ
第５位	第６位
遊＆夢ジュニア	東伊豆クラブ
第７位	第７位
ＩＺＵＬＵ	裾野ジュニア
第９位	第10位
浜西クラブ	ＵＮＩＯＮ Ｊｒ Ｂ
第11位	第11位
長泉ゴッツユース	ＧＶＣ

第２０回静岡県ヤングバレーボールクラブ男女優勝大会

2022. 8. 14

Ｕ１４生涯型 女子１部　　メイン会場：小山町総合体育館　Ａ～Ｂコート

サブ会場：裾野市民体育館　Ｃ～Ｄコート

〈予選グループ戦〉

Aグループ

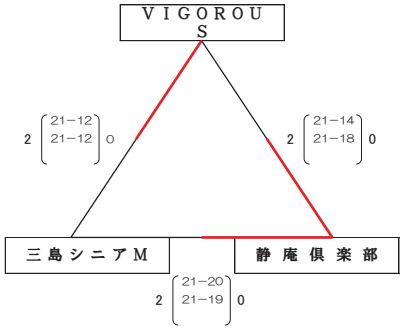

Bグループ

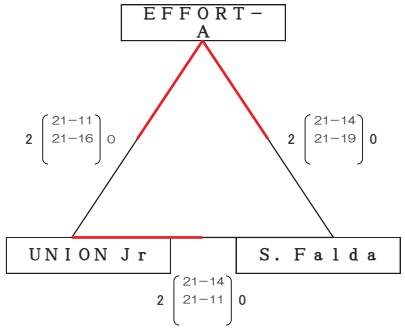

Cグループ

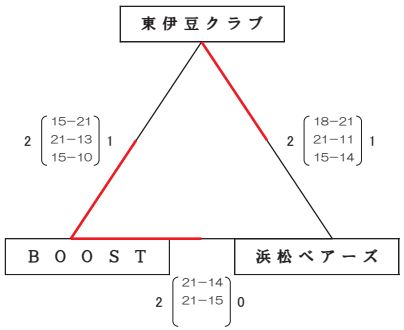

Dグループ

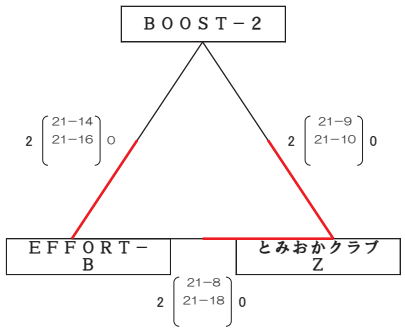

〈決勝トーナメント戦〉

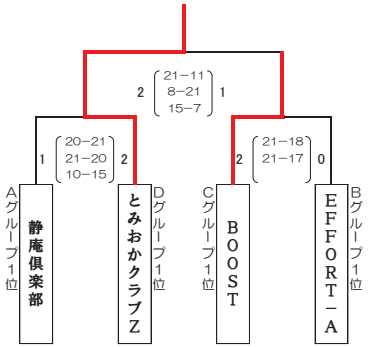

〈５位決定トーナメント戦〉

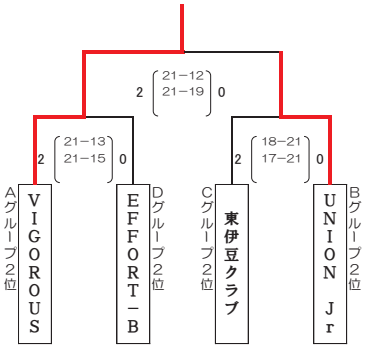

〈９位決定トーナメント戦〉

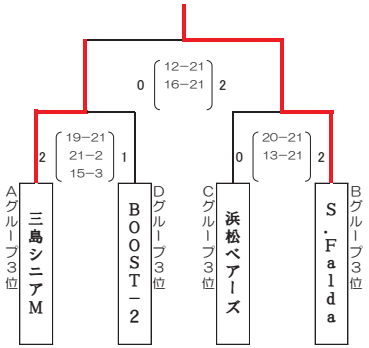

優　勝	
とみおかクラブ Ｚ	
準優勝	
BOOST	
第３位	
静庵倶楽部	
第３位	
EFFORT−A	
第５位　　１部残留	
VIGOROUS	
第６位　　１部残留	
UNION Jr	
第７位　　１部残留予定	
EFFORT−B	
第７位　　１部残留予定	
東伊豆クラブ	
第９位　　２部降格	
S. Falda	
第10位　　２部降格	
三島シニアM	
第11位　　２部降格	
BOOST−２	
第11位　　２部降格	
浜松ベアーズ	

第２０回静岡県ヤングバレーボールクラブ男女優勝大会

2022. 8. 14

Ｕ１４生涯型 女子２部　　会場：ウェルピアながいずみアリーナ　Ａ～Ｂコート

〈予選グループ戦〉

Aグループ

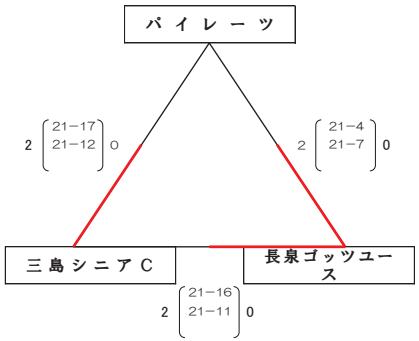

Bグループ

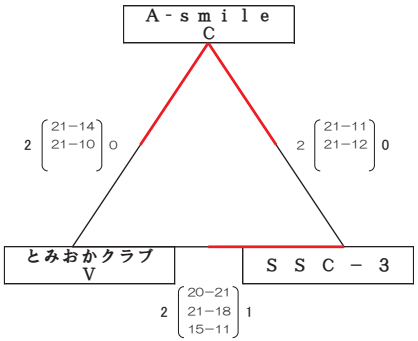

〈決勝トーナメント戦〉

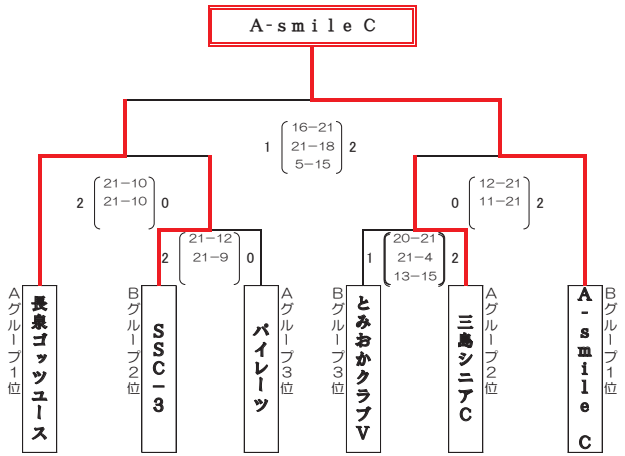

優　勝　　１部昇格	
A-smile C	
第３位　　１部昇格	
ＳＳＣ−３	
準優勝　　１部昇格	
長泉ゴッツユース	
第５位　　３部降格または２部残留	
バイレーツ	
第３位　　１部昇格	
三島シニアC	
第５位　　３部降格または２部残留	
とみおかクラブV	

第２０回静岡県ヤングバレーボールクラブ男女優勝大会

2022. 8. 14

Ｕ１４生涯型 女子３部　　会場：長泉町立北中学校体育館　Ａコート

〈総当たりリーグ戦〉

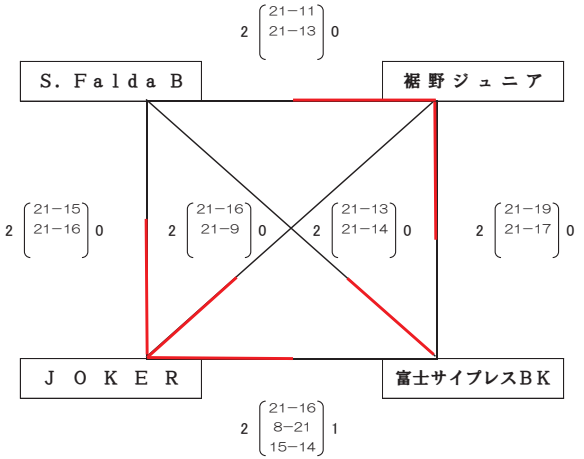

優　勝　　２部昇格	
ＪOKER	
準優勝　　２部昇格	
裾野ジュニア	
第３位　　２部昇格予定	
富士サイプレスBK	
第４位　　２部昇格予定	
S. Falda B	

第１４回「静岡の風」ヤングクラブバレーボール優勝大会

2022. 12. 18

Ｕ１４競技型 女子　　会場：小山町総合体育館（Ａ～Ｃコート）
御殿場市立玉穂小学校体育館（Ｄコート）

〈予選グループ戦〉

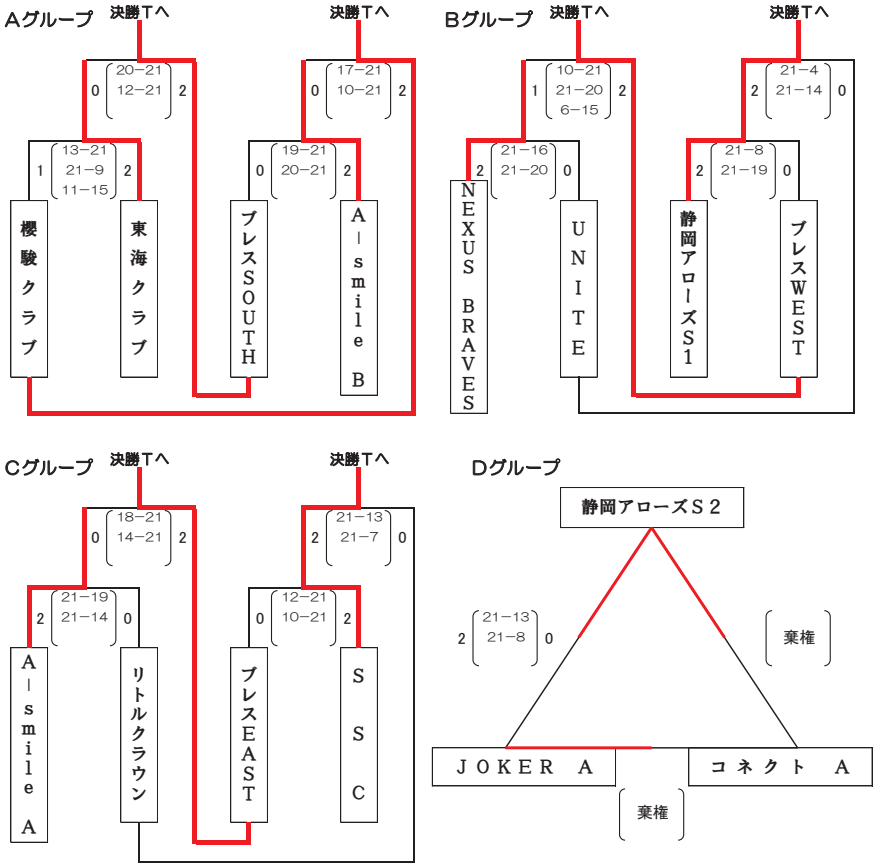

第１４回「静岡の風」ヤングクラブバレーボール優勝大会

2022. 12. 18

Ｕ１４競技型 女子　　会場：小山町総合体育館（Ａ～Ｂコート）

〈決勝トーナメント戦〉

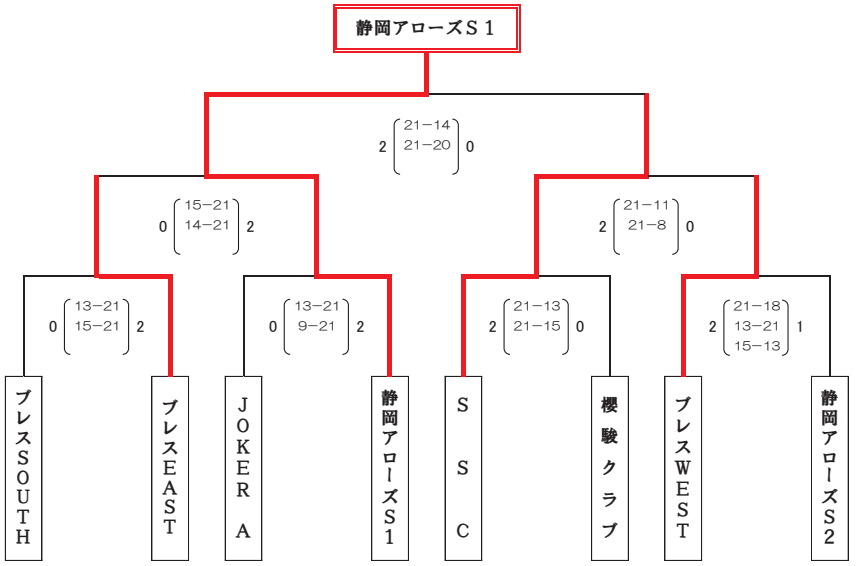

優　勝
静岡アローズＳ１

準優勝
ＳＳＣ

第３位
ブレスＥＡＳＴ

第３位
ブレスＷＥＳＴ

第１４回「静岡の風」ヤングクラブバレーボール優勝大会

2022. 12. 18

Ｕ１４競技型 男子　　会場：長泉町立北中学校体育館（Ａ～Ｂコート）
長泉町立南小学校体育館（Ｃ～Ｄコート）

〈予選グループ戦〉

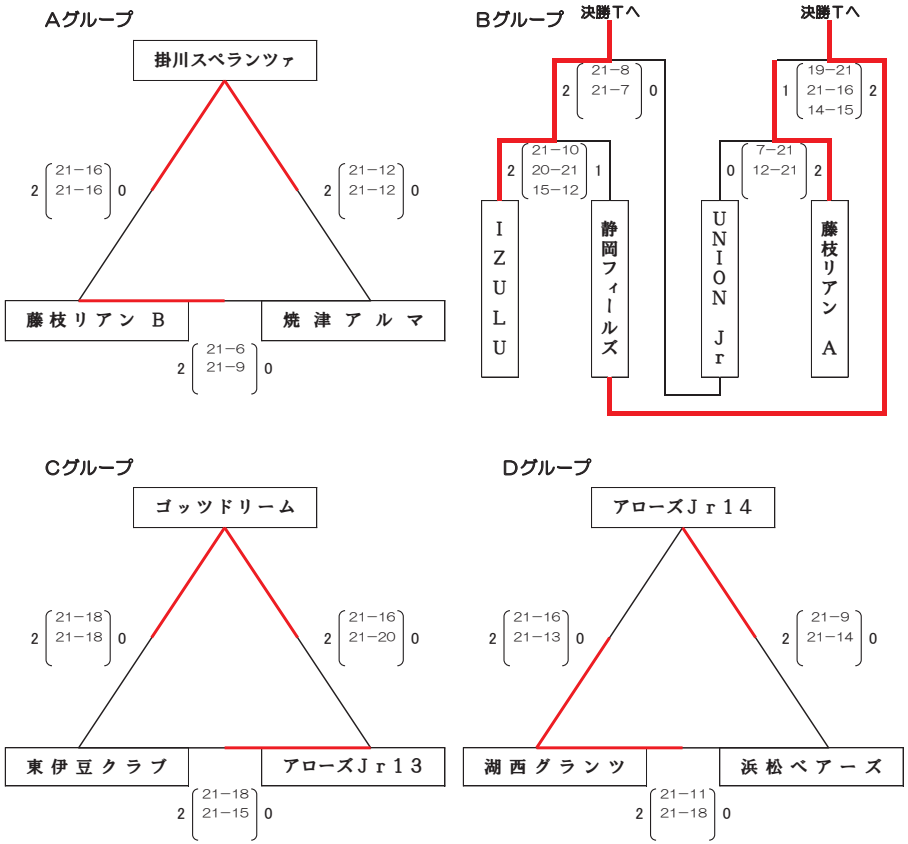

第１４回「静岡の風」ヤングクラブバレーボール優勝大会

2022. 12. 18

Ｕ１４競技型 男子　　会場：長泉町立北中学校体育館（Ａ～Ｂコート）

〈決勝トーナメント戦〉

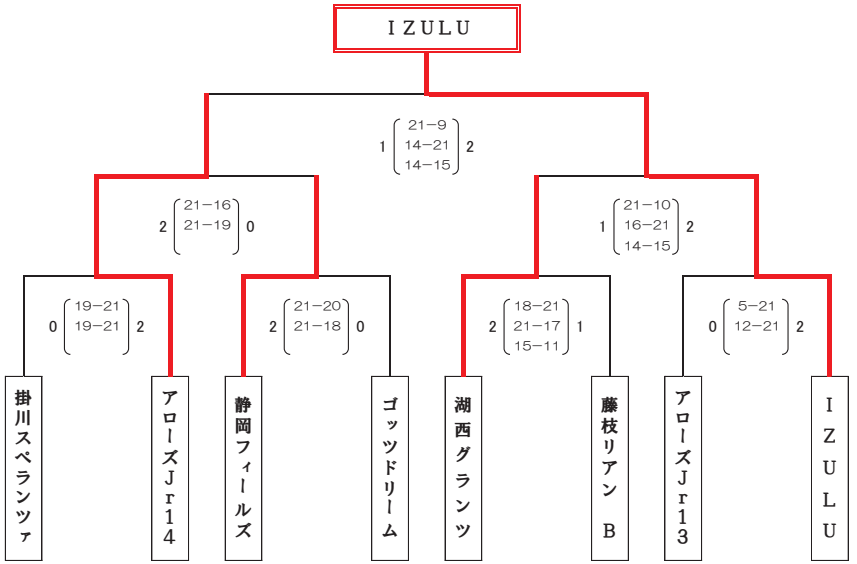

優　勝
ＩＺＵＬＵ

準優勝
アローズＪｒ１４

第３位
湖西グランツ

第３位
静岡フィールズ

第１４回「静岡の風」ヤングクラブバレーボール優勝大会

2022. 12. 18

Ｕ１４生涯型 女子１部　　会場：蒲原体育館（Ａ～Ｂコート）

静岡市立蒲原西小学校（Ｃコート）

〈予選グループ戦〉

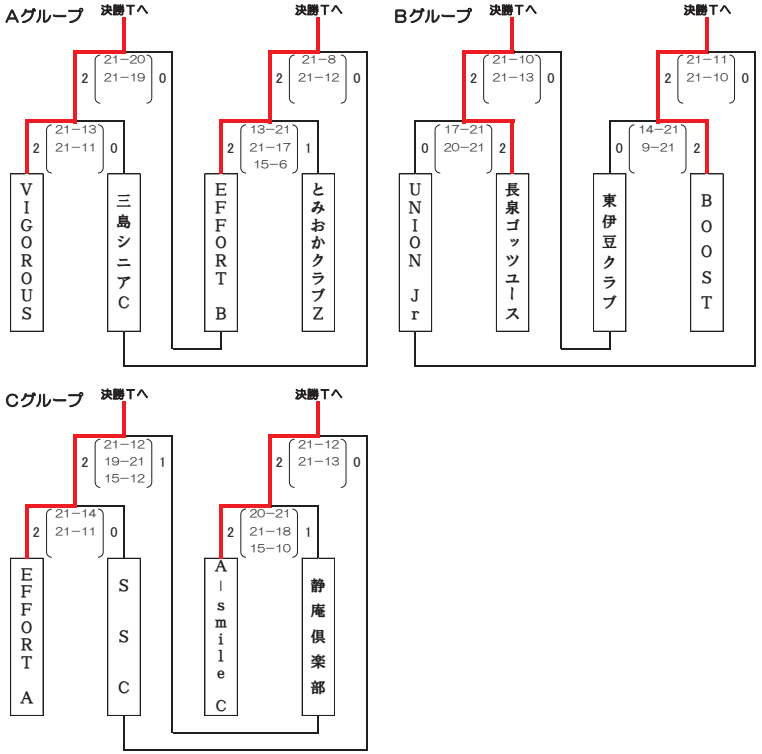

第１４回「静岡の風」ヤングクラブバレーボール優勝大会

2022. 12. 18

Ｕ１４生涯型 女子１部　　会場：蒲原体育館（Ａ～Ｂコート）

静岡市立蒲原西小学校（Ｃコート）

〈決勝トーナメント戦〉

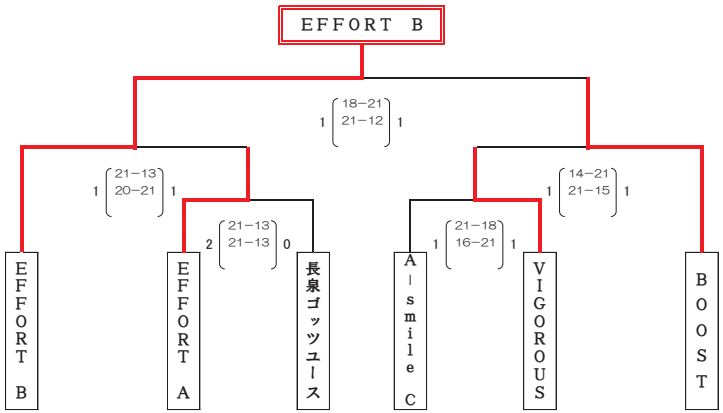

〈入替順位決定トーナメント戦〉

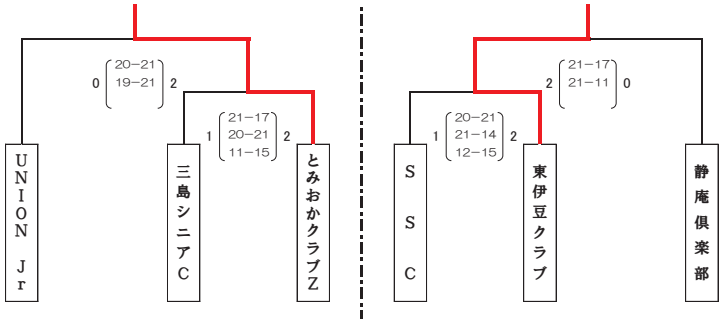

優　勝	１部残留
EFFORT　B	とみおかクラブＺ
準優勝	１部残留
BOOST	東伊豆クラブ
第３位	２部降格
EFFORT　A	UNION Jr
第３位	２部降格
VIGOROUS	静庵倶楽部
第５位　　１部残留	２部降格
長泉ゴッツユース	ＳＳＣ
第５位　　１部残留	２部降格
A-smile　C	三島シニアＣ

第１４回「静岡の風」ヤングクラブバレーボール優勝大会

2022. 12. 18

Ｕ１４生涯型 女子２部　　会場：静岡市立清水第三中学校体育館（Ａ～Ｂコート）

〈予選グループ戦〉

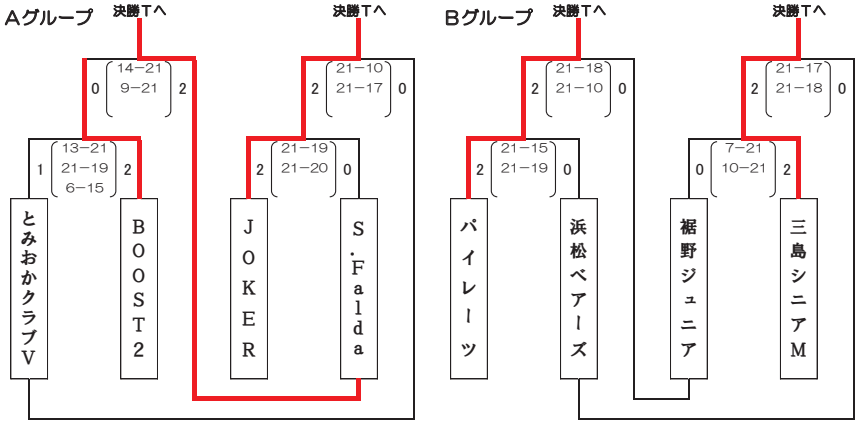

〈決勝トーナメント戦〉

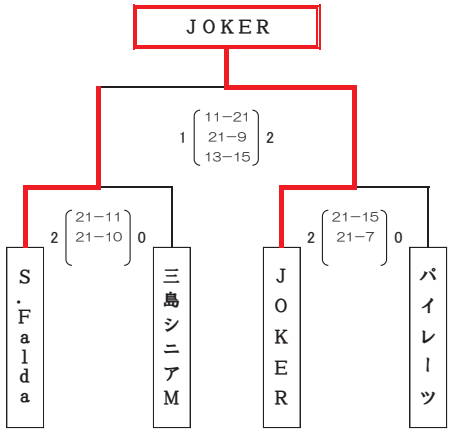

第１４回「静岡の風」ヤングクラブバレーボール優勝大会

2022. 12. 18

Ｕ１４生涯型 女子２部　　会場：静岡市立清水第三中学校（Ａ～Ｂコート）

〈入替順位決定トーナメント戦〉

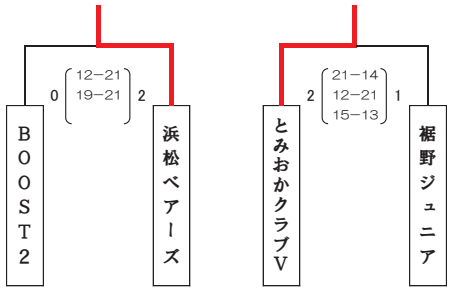

優　勝　　１部昇格	第５位　　２部残留または３部降格
ＪＯＫＥＲ	浜松ベアーズ
準優勝　　１部昇格	第５位　　２部残留または３部降格
Ｓ．Ｆａｌｄａ	とみおかクラブＶ
第３位　　１部昇格	第７位　　３部降格
三島シニアＭ	ＢＯＯＳＴ２
第３位　　１部昇格	第７位　　３部降格
パイレーツ	裾野ジュニア

第１４回「静岡の風」ヤングクラブバレーボール優勝大会

2022.12.18

Ｕ１４生涯型 女子３部　　会場：静岡市立清水小学校体育館（Ａ～Ｂコート）

〈予選グループ戦〉

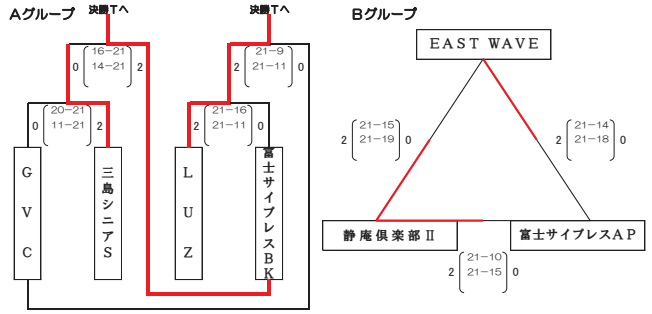

〈決勝トーナメント戦〉

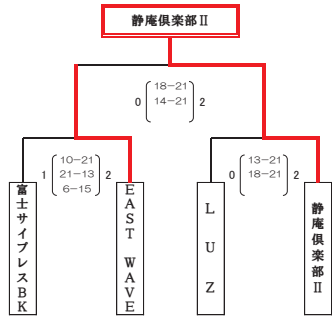

優　勝　　２部昇格 静庵倶楽部Ⅱ	第５位　　３部残留 三島シニアＳ
準優勝　　２部昇格 ＥＡＳＴ ＷＡＶＥ	第６位　　３部残留 富士サイプレスＡＰ
第３位　　２部昇格予定 Ｌ Ｕ Ｚ	第７位　　３部残留 Ｇ Ｖ Ｃ
第３位　　２部昇格予定 富士サイプレスＢＫ	

〈交流リーグ戦〉

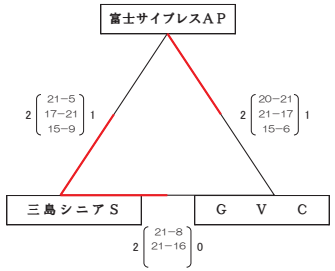

第１４回「静岡の風」ヤングクラブバレーボール優勝大会

2022.12.18

Ｕ１４生涯型 男子　　会場：裾野市民体育館（Ａ～Ｃコート）

〈予選グループ戦〉

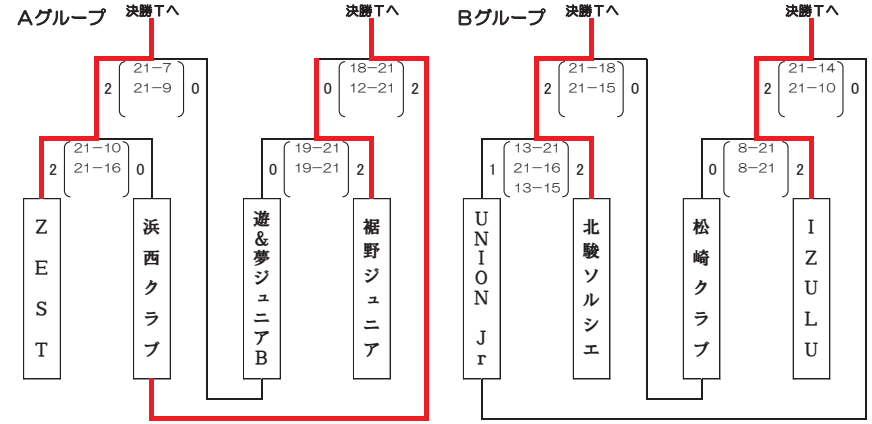

Cグループ

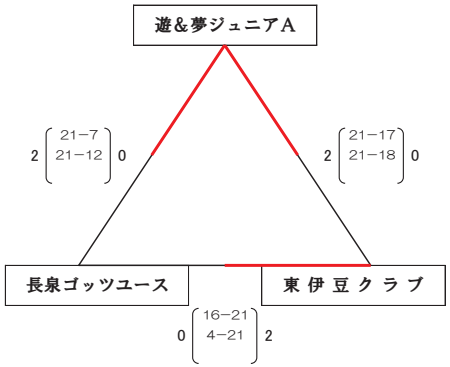

第１４回「静岡の風」ヤングクラブバレーボール優勝大会

2022. 12. 18

Ｕ１４生涯型 男子　　**会場：裾野市民体育館（Ａ～Ｃコート）**

〈決勝トーナメント戦〉

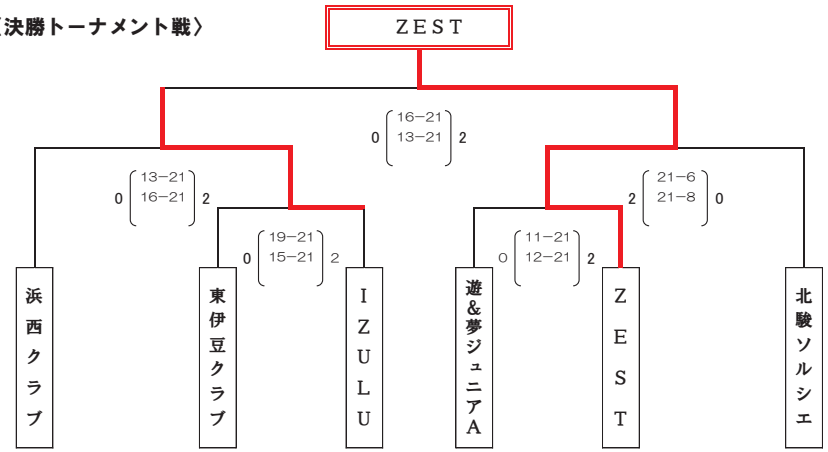

優　勝	準優勝
ＺＥＳＴ	ＩＺＵＬＵ
第３位	**第３位**
北駿ソルシエ	浜西クラブ
第５位	**第５位**
東伊豆クラブ	遊＆夢ジュニアＡ

〈交流トーナメント戦〉

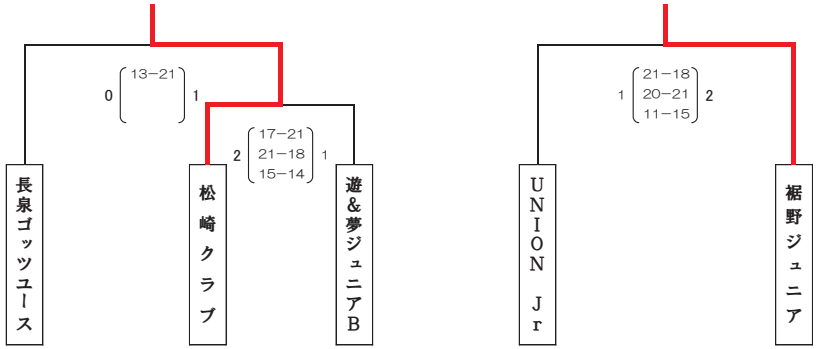

第２０回「アローズカップ」ヤングクラブバレーボール優勝大会

2023. 3. 21

Ｕ１４競技型 女子　　会場：三島市民合体育館（Ａ～Ｃコート）

裾野市民体育館（Ｄ～Ｆコート）

〈予選グループ戦〉

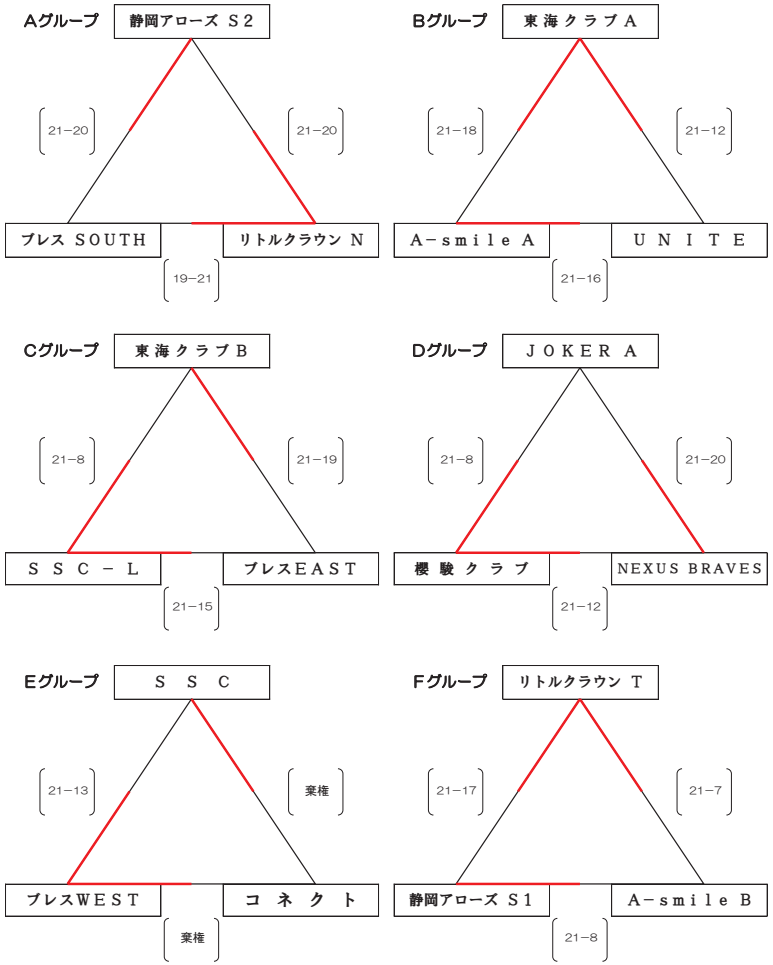

第２０回「アローズカップ」ヤングクラブバレーボール優勝大会

2023. 3. 21

Ｕ１４競技型 女子　　会場：三島市民合体育館（Ａ～Ｃコート）

裾野市民体育館（Ｄ～Ｆコート）

〈予選１位リーグ戦および決勝戦〉

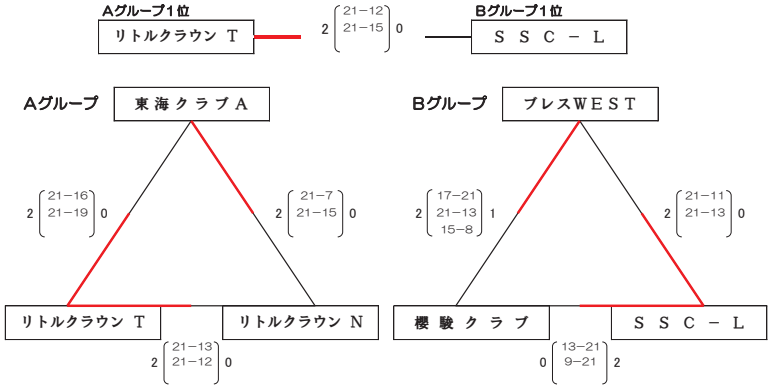

〈予選２位リーグ戦および決勝戦〉

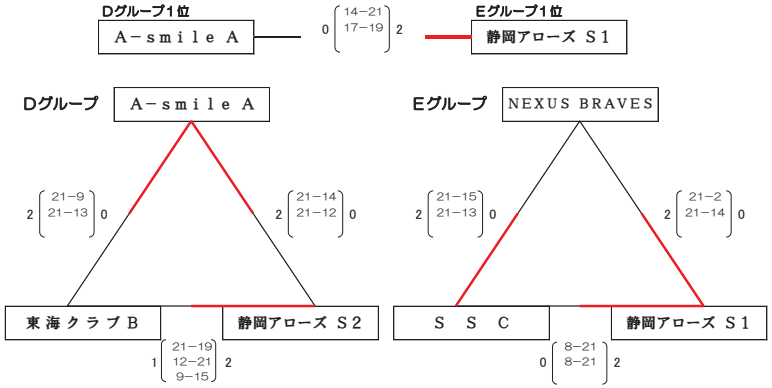

優　勝
リトルクラウン Ｔ

準優勝
ＳＳＣ−Ｌ

第３位
東海クラブＡ

第３位
ブレスWEST

最優秀選手賞
増田 奏愛 （リトルクラウンＴ）

第２０回「アローズカップ」ヤングクラブバレーボール優勝大会

2023. 3. 21

Ｕ１４競技型 女子　　会場：三島市民合体育館（Ａ～Ｃコート）

裾野市民体育館（Ｄ～Ｆコート）

〈予選３位交流トーナメント戦〉

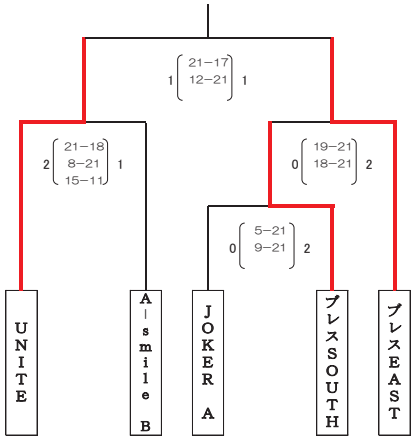

第２０回「アローズカップ」ヤングクラブバレーボール優勝大会

2023. 3. 21

Ｕ１４競技型 男子　　会場：ウェルピアながいずみ（Ａ～Ｂコート）

長泉町立北中学校体育館（Ｃ～Ｄコート）

〈予選グループ戦〉

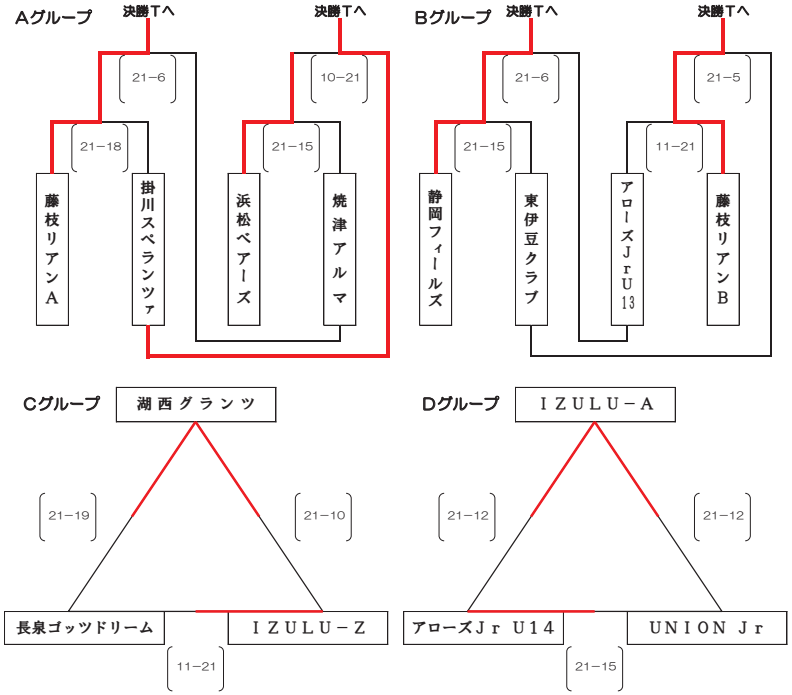

第２０回「アローズカップ」ヤングクラブバレーボール優勝大会

2023. 3. 21

Ｕ１４競技型 男子　　会場：ウェルピアながいずみ（Ａ～Ｂコート）

長泉町立北中学校体育館（Ｃ～Ｄコート）

〈決勝トーナメント戦〉

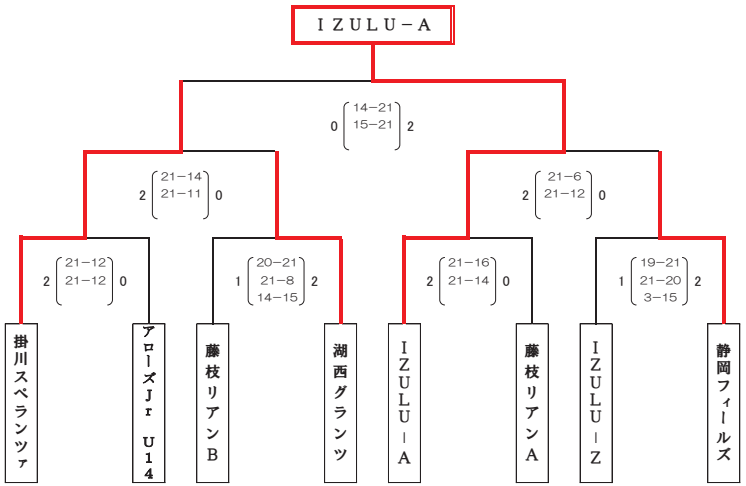

優　勝

ＩＺＵＬＵ−Ａ

準優勝

掛川スペランツァ

第３位

静岡フィールズ

第３位

湖西グランツ

最優秀選手賞

志村　唯斗（ＩＺＵＬＵ−Ａ）

〈交流トーナメント戦〉

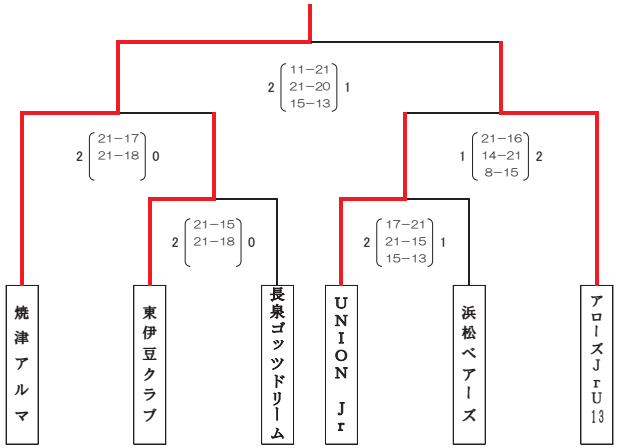

第２０回「アローズカップ」ヤングクラブバレーボール優勝大会

2023. 3. 21

Ｕ１４生涯型 女子１部　　会場：小山町総合体育館（Ａ～Ｃコート）

〈予選グループ戦〉

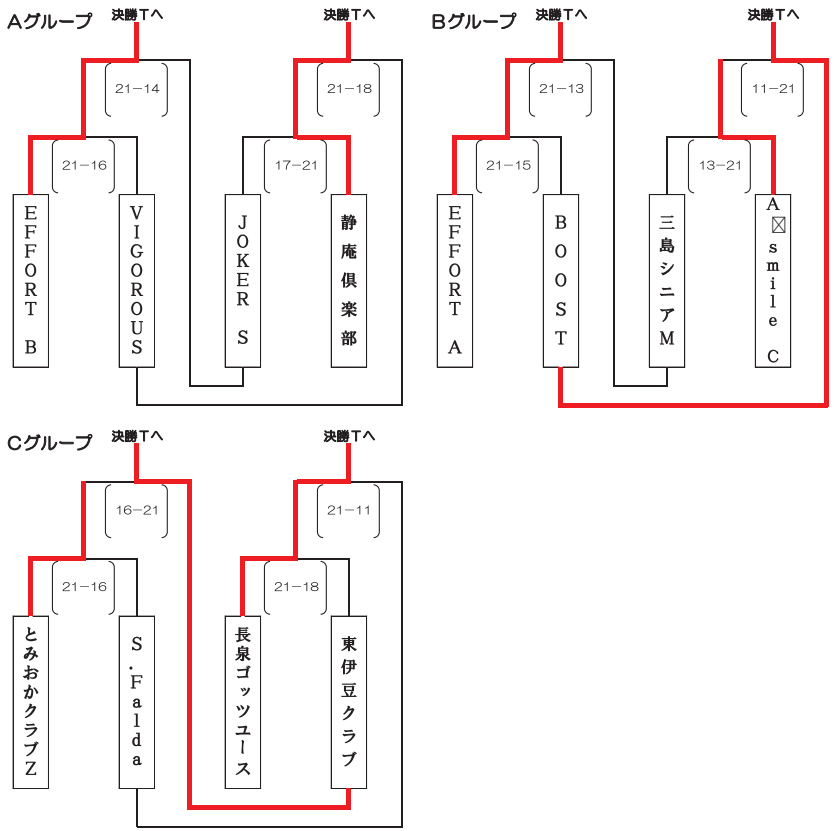

第２０回「アローズカップ」ヤングクラブバレーボール優勝大会

2023. 3. 21

Ｕ１４生涯型 女子１部　　会場：小山町総合体育館（Ａ～Ｃコート）

〈決勝トーナメント戦〉

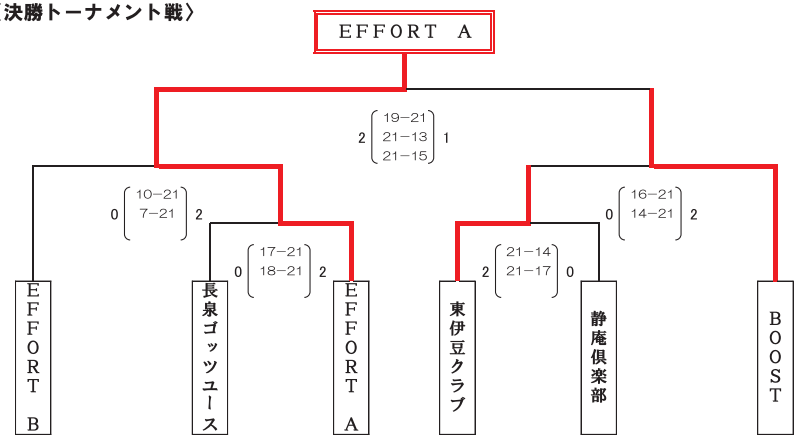

〈部制入替えトーナメント戦〉

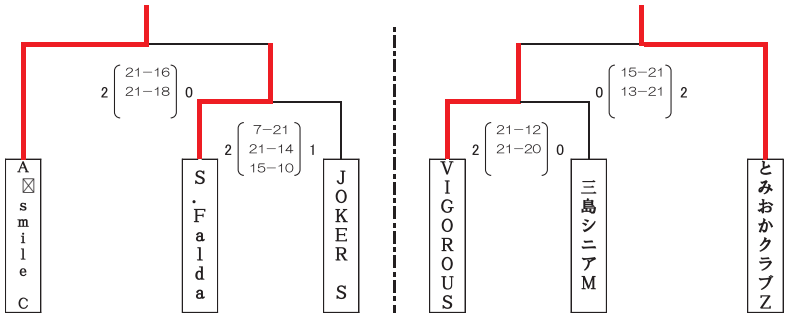

優　勝	EFFORT　A	１部残留	A-smile C
準優勝	BOOST	１部残留	とみおかクラブZ
第３位	EFFORT　B	２部降格	VIGOROUS
第３位	東伊豆クラブ	２部降格	S. Falda
第５位　　１部残留	長泉ゴッツユース	２部降格	JOKER S
第５位　　１部残留	静庵倶楽部	２部降格	三島シニアM

第２０回「アローズカップ」ヤングクラブバレーボール優勝大会

2023. 3. 21

Ｕ１４生涯型 女子２部　　会場：静岡市立清水第三中学校体育館（Ａ～Ｂコート）

〈予選グループ戦〉

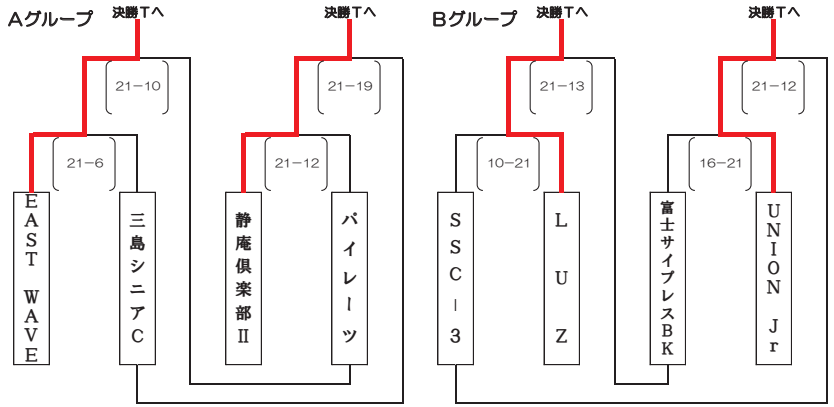

〈決勝トーナメント戦〉

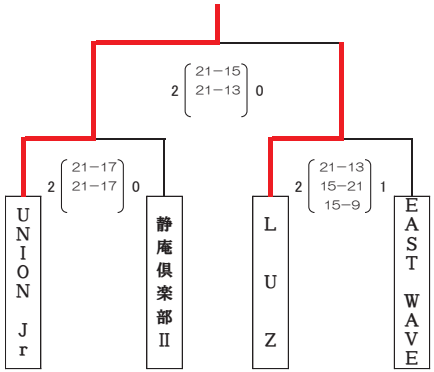

〈部制入替えトーナメント戦〉

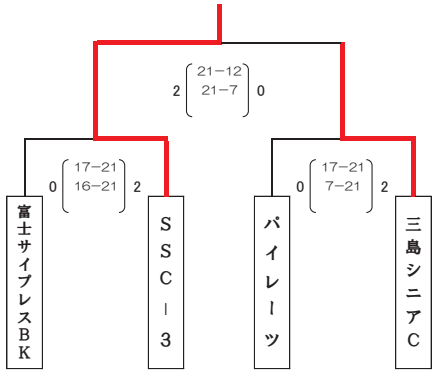

優　勝　　１部昇格	第５位　　２部残留または３部降格
ＵＮＩＯＮ Ｊｒ	ＳＳＣ-３
準優勝　　１部昇格	第５位　　２部残留または３部降格
Ｌ Ｕ Ｚ	三島シニアＣ
第３位　　１部昇格	第７位　　３部降格
静庵倶楽部Ⅱ	富士サイプレスＢＫ
第３位　　１部昇格	第７位　　３部降格
ＥＡＳＴ ＷＡＶＥ	バイレーツ

第２０回「アローズカップ」ヤングクラブバレーボール優勝大会

2023. 3. 21

Ｕ１４生涯型 女子３部　　会場：静岡市立清水小学校体育館（Ａ～Ｂコート）

〈予選グループ戦〉

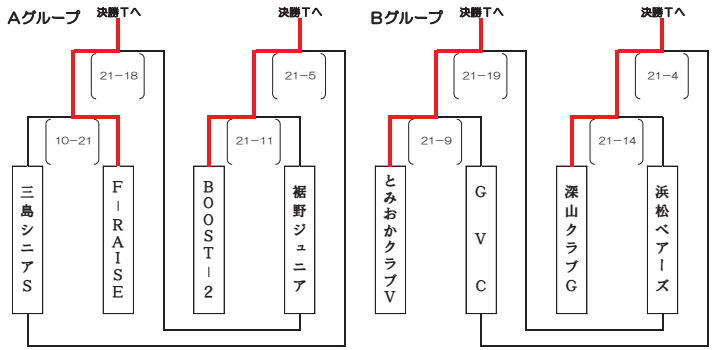

〈決勝トーナメント戦〉

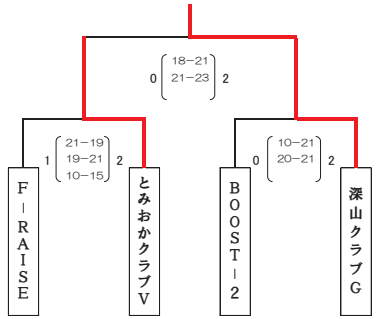

〈交流トーナメント戦〉

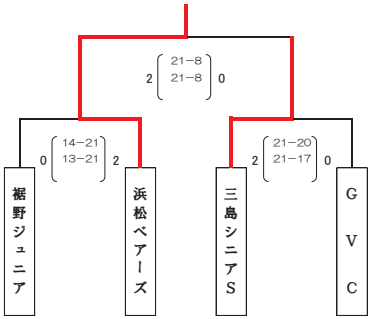

優　勝　　２部昇格	第５位　　３部残留
深山クラブＧ	浜松ベアーズ
準優勝　　２部昇格	第５位　　３部残留
とみおかクラブＶ	三島シニアＳ
第３位　　２部昇格	第７位　　３部残留
ＢＯＯＳＴ-２	裾野ジュニア
第３位　　２部昇格	第７位　　３部残留
Ｆ-ＲＡＩＳＥ	ＧＶＣ

第２０回「アローズカップ」ヤングクラブバレーボール優勝大会

2023. 3. 21

Ｕ１４生涯型 男子　　会場：静岡県武道館（Ａ～Ｃコート）

〈予選グループ戦〉

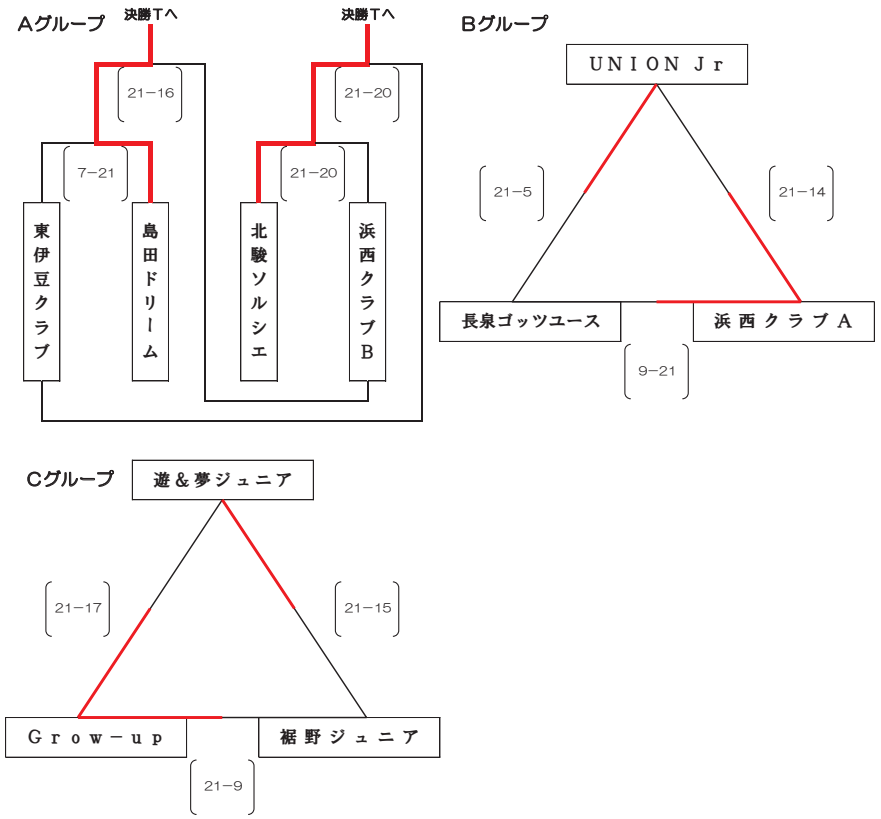

第２０回「アローズカップ」ヤングクラブバレーボール優勝大会

2023. 3. 21

Ｕ１４生涯型 男子　　会場：静岡県武道館（Ａ～Ｃコート）

〈決勝トーナメント戦〉

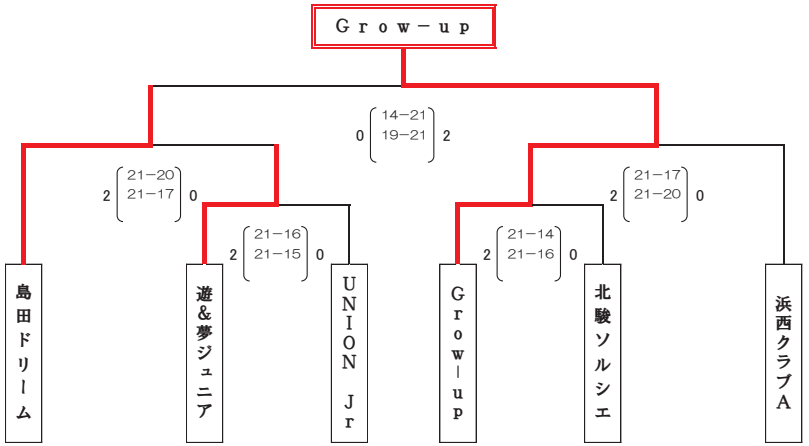

優　勝	準優勝
Ｇｒｏｗ-ｕｐ	島田ドリーム
第３位	**第３位**
浜西クラブA	遊＆夢ジュニア

〈交流トーナメント戦〉

