平成28年度 第66回中部日本6人制バレーボール総合男女選手権大会

開催期間 :平成28年7月16日(土)～7月18日(月・祝)
会　　場 :浜松アリーナ　A・B・C・D・E・Fコート

【一般男子の部】

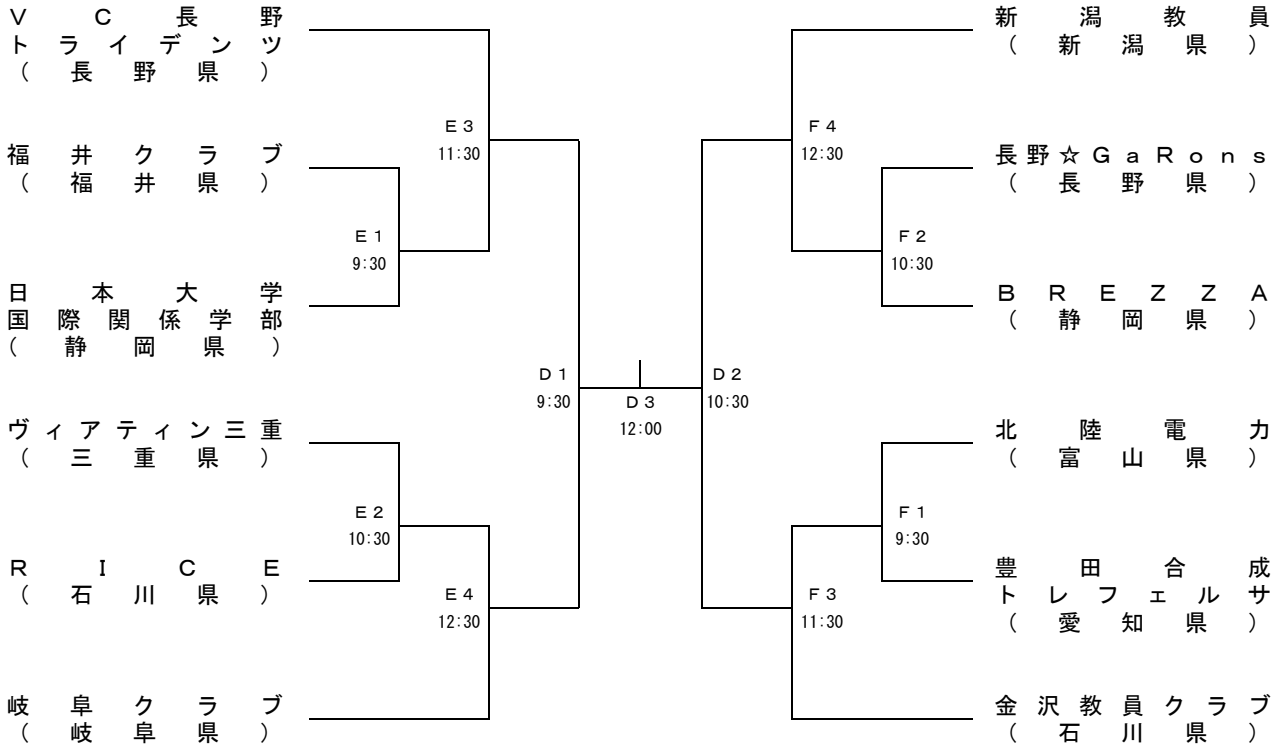
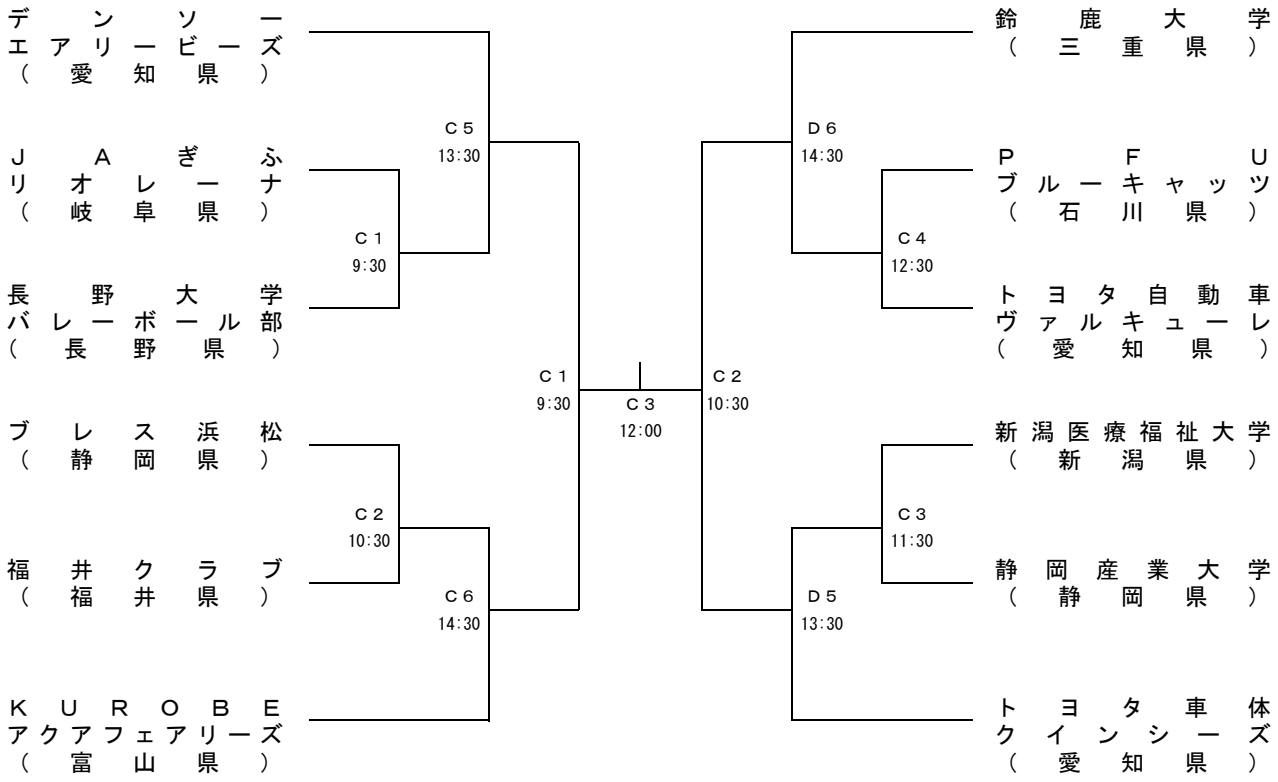
【一般女子の部】