第２２回　秋季中部中学校バレーボール選手権大会　組み合わせ（男子）

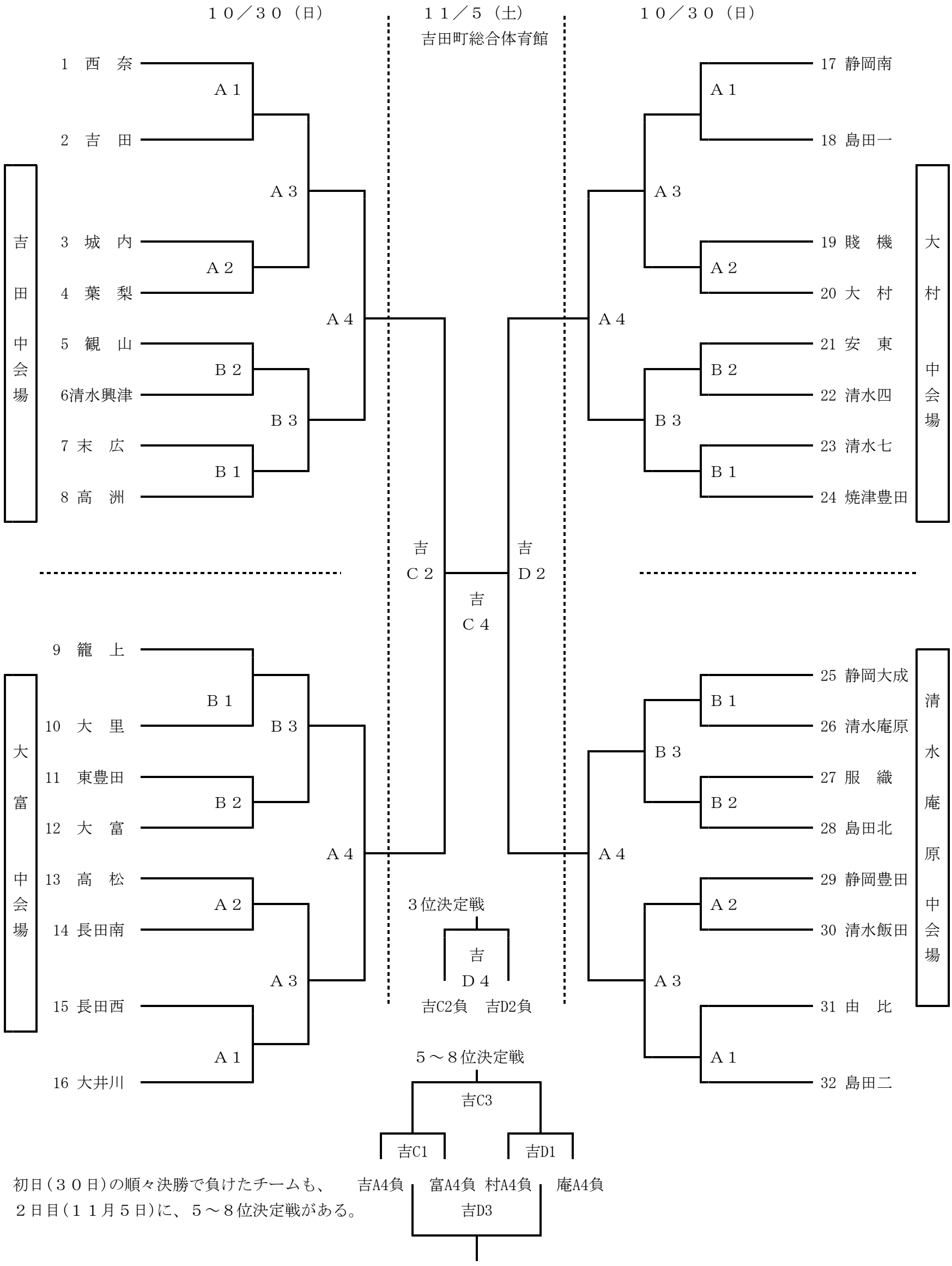

初日（３０日）の順々決勝で負けたチームも、
２日目（１１月５日）に、５～８位決定戦がある。