第４１回　中部バレーボール選手権大会　組み合わせ（男子）

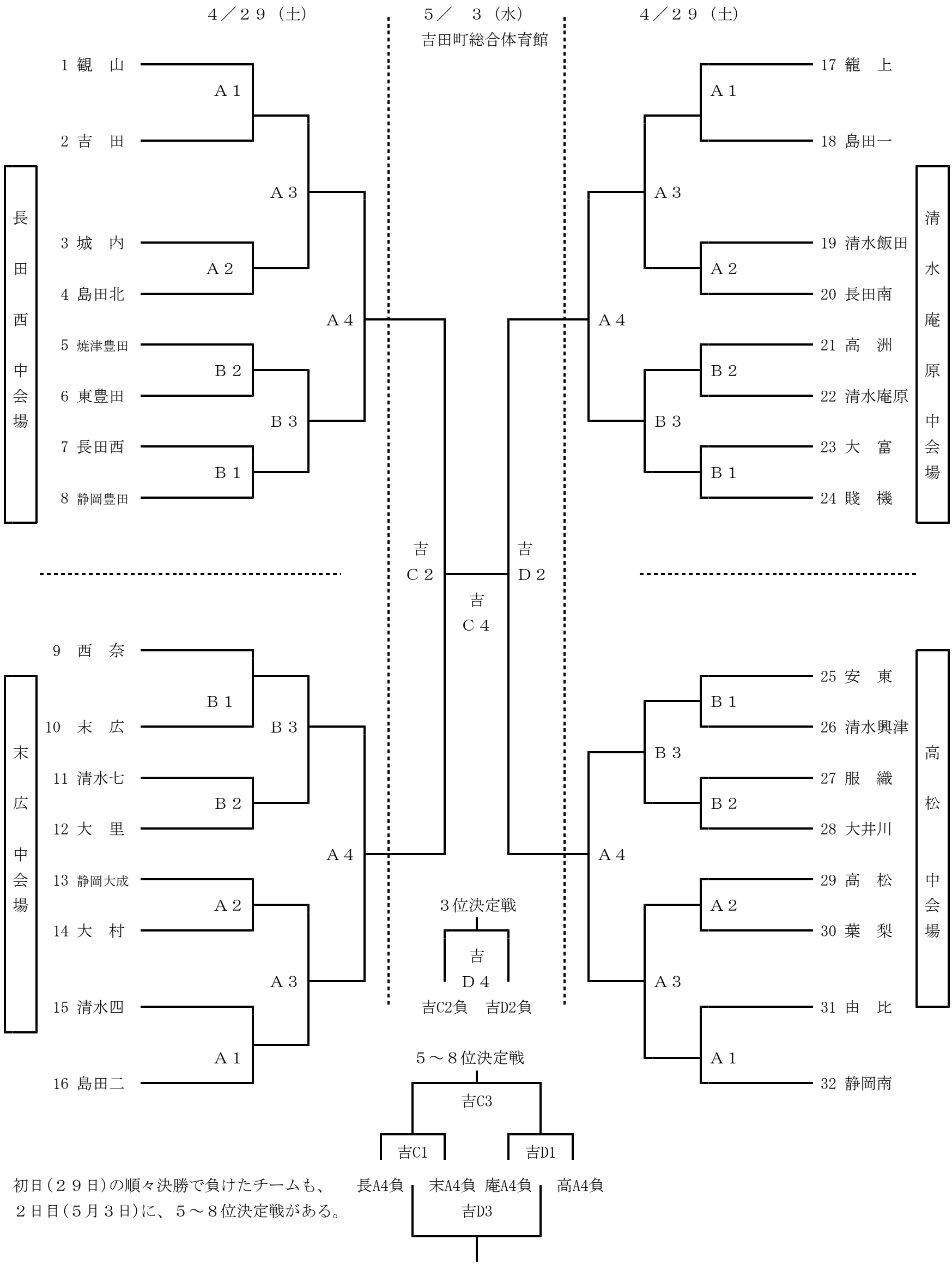

初日（２９日）の順々決勝で負けたチームも、
２日目（５月３日）に、５～８位決定戦がある。