平成30年度 春季静岡県東部バレーボール選手権大会組み合わせ （男子の部）

富士川体育館

富士宮第四中学校	①	1	富士宮四	
		2	原里	
		3	門池	
		4	下田	
		5	田子浦	
		6	岩松	
御殿場南中学校	⑨	7	三島北	
		8	宇佐美	
		9	岳陽	
	⑨	10	御殿場南	
		11	函南	
		12	河津	
	⑧	13	愛鷹	
	⑤	14	富士根南	
		15	富岡	
		16	韮山	
		17	長井崎	
		18	吉原一	
		19	鷹岡	
	⑨	20	西伊豆	
富士宮第四中学校	⑨	21	松崎	
		22	沼津三	
		23	中伊豆	
		24	大渕	
		25	須走	
		26	熱海	
	④	27	富士岡	

長泉中学校	③	28	長泉	
		29	吉原二	
		30	稲取	
		31	三島南	
		32	裾野東	
		33	富士宮一	
		34	門野	
長泉北中学校	⑨	35	金岡	
		36	伊東南	
		37	三島北上	
	⑨	38	函南東	
		39	富士南	
		40	深良	
	⑥	41	熱川	
長泉中学校	⑦	42	大仁	
		43	大岡	
		44	御殿場	
	⑨	45	南伊豆東	
		46	富士	
		47	南伊豆	
	⑨	48	錦田	
長泉北中学校		49	修善寺	
		50	下田東	
		51	山田	
		52	清水	
		53	元吉原	
		54	今沢	
	②	55	長泉北	

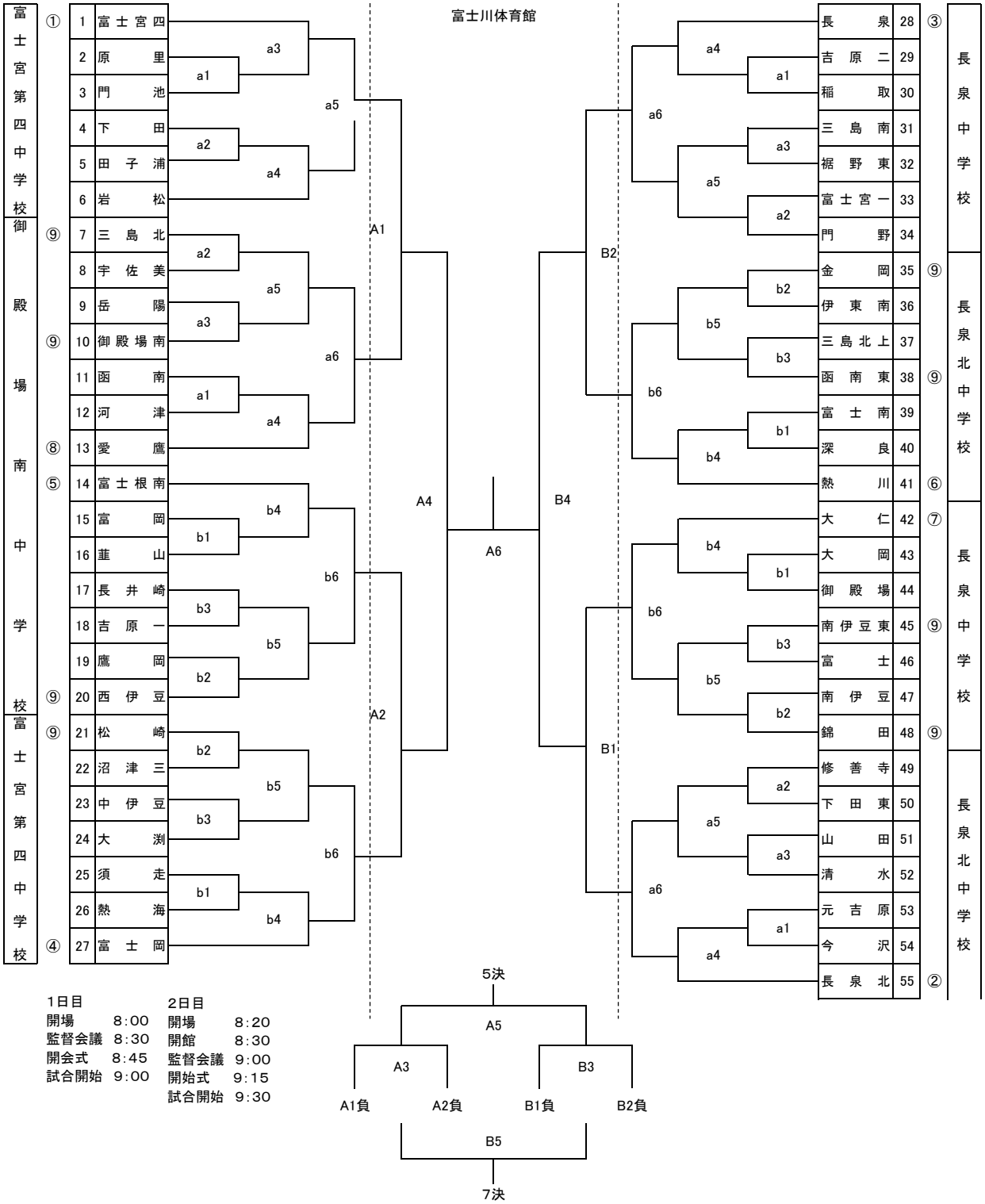

1日目
開場 8:00
監督会議 8:30
開会式 8:45
試合開始 9:00

2日目
開場 8:20
開館 8:30
監督会議 9:00
開始式 9:15
試合開始 9:30