平成３１年度　春季静岡県東部バレーボール選手権大会組み合わせ　（女子の部）

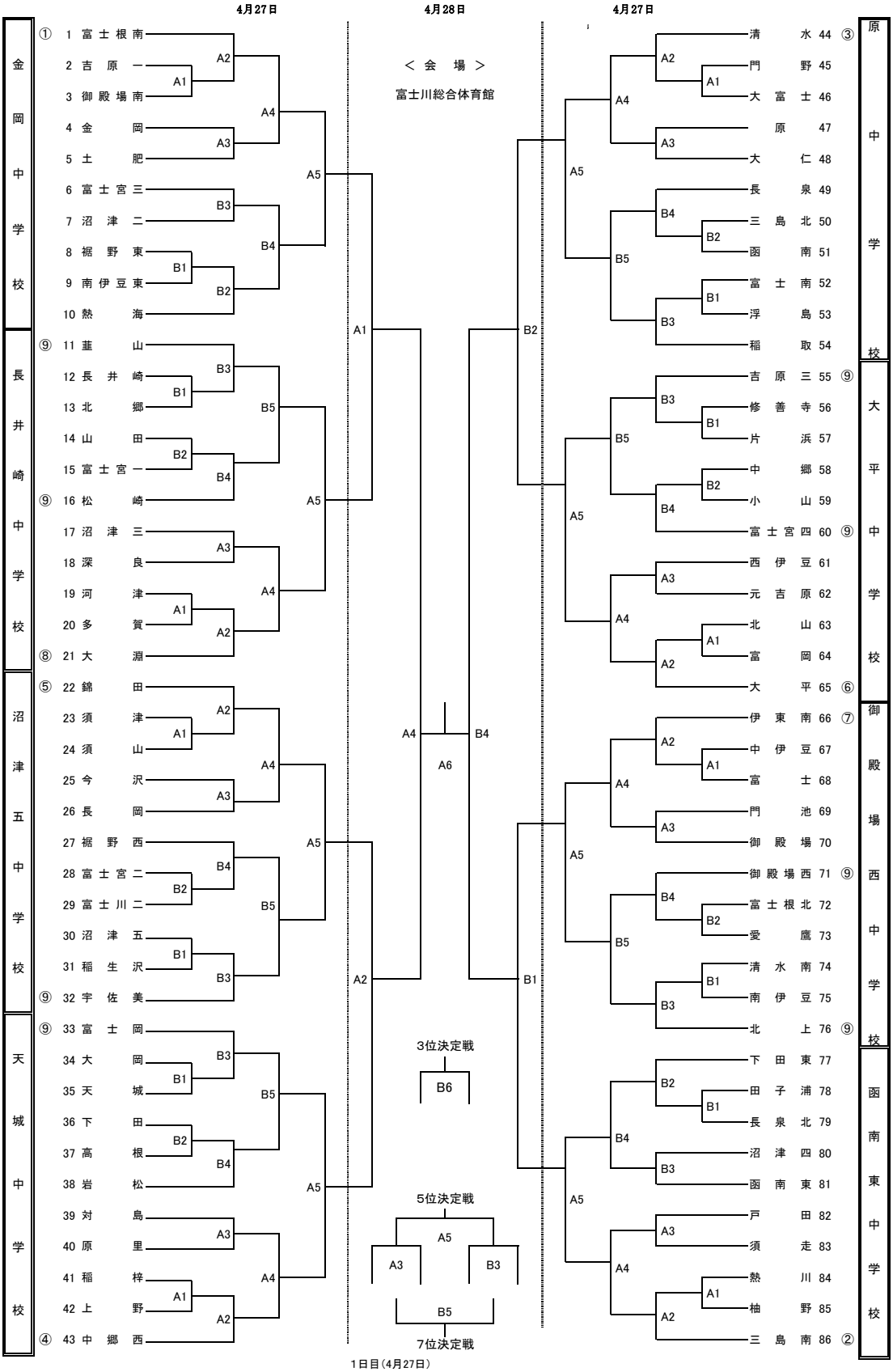

1日目(4月27日)
開場時間　8:00
監督会議　8:30
開会式　8:45～
第一試合　9:00 開始予定
2日目(4月28日)
開場時間　8:10
監督会議　8:15
割振り練習　8:45～
開始式　9:20～
第一試合　9:30 開始予定