令和2年度　秋季静岡県東部バレーボール選手権大会組み合わせ　（男子の部）

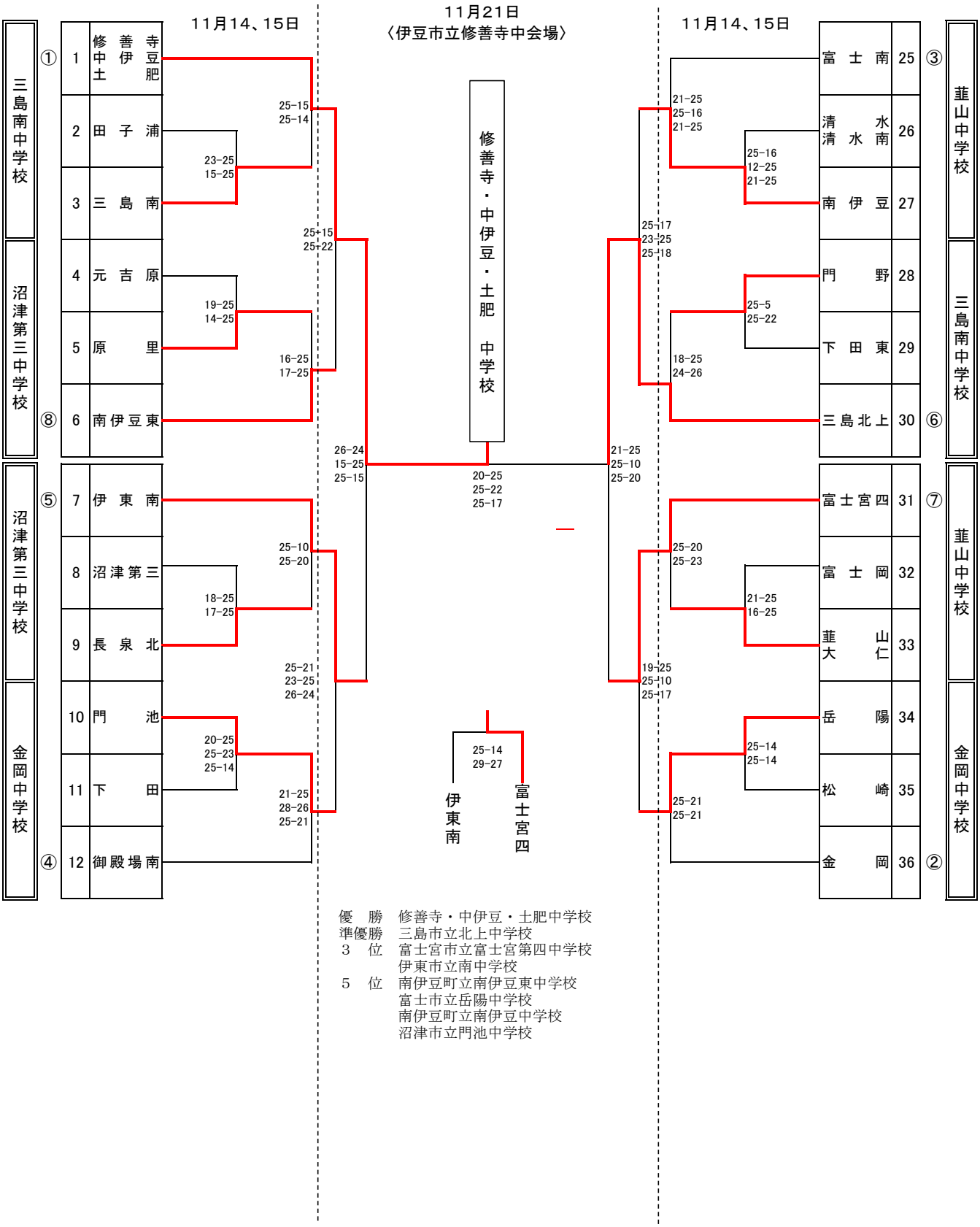

優　勝　修善寺・中伊豆・土肥中学校
準優勝　三島市立北上中学校
３　位　富士宮市立富士宮第四中学校
　　伊東市立南中学校
５　位　南伊豆町立南伊豆東中学校
　　富士市立岳陽中学校
　　南伊豆町立南伊豆中学校
　　沼津市立門池中学校