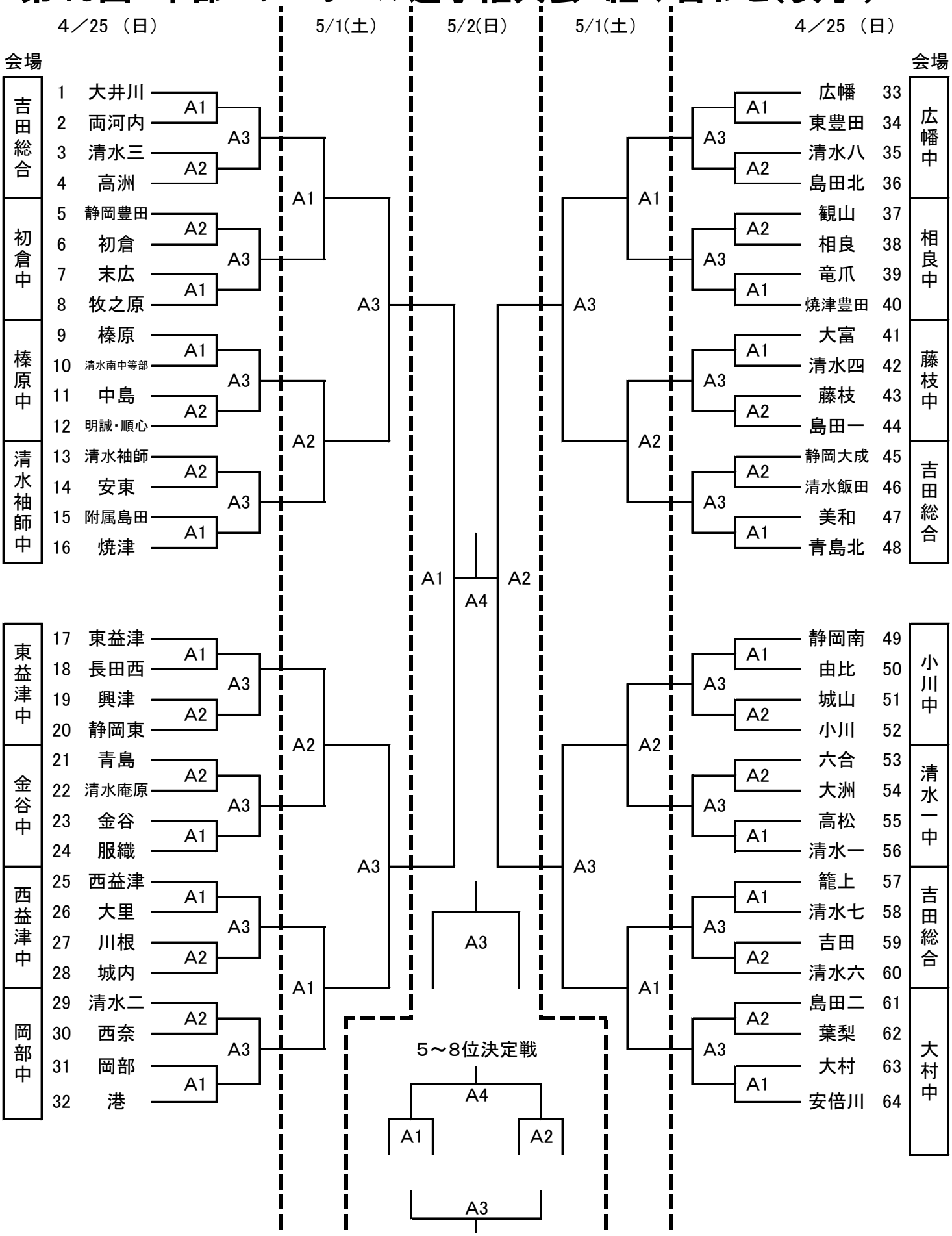第45回　中部バレーボール選手権大会　組み合わせ（女子）