令和５年度　春季静岡県東部バレーボール選手権大会組み合わせ　（女子の部）

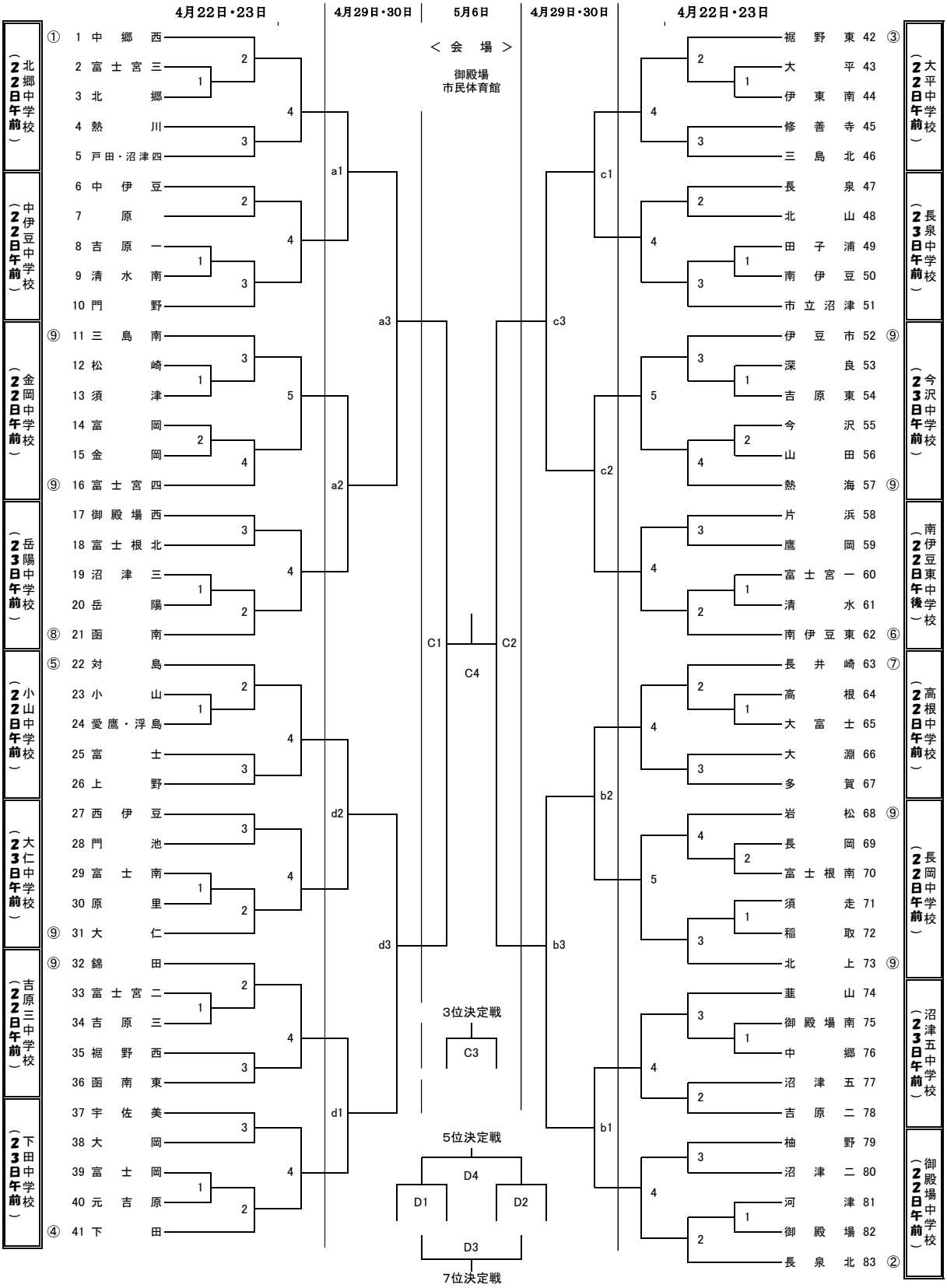

２日目会場校　a:三島南中学校（29日午前）　b:長泉北中学校（29日午前）　c:南伊豆東中学校（29日午後）　d：下田中学校（30日午前）

１日目(4月22日・23日)		2日目4月29日【午前ab】【午後c】30日【午前d】		３日目　御殿場市民体育館　5月6日（土）	
役員集合	7：45(11：45)	役員集合	7：45(11：45)	役員集合	7：30
開館時間	8：00(12：00)	開館時間	8：00(12：00)	開館時間	8：30
監督会議・フロア入場	8：10(12：10)	監督会議・フロア入場	8：10(12：10)	監督会議(第一研修室)	8：40
合同練習	8：20(12：20)	監督会議終了後、合同練習10分と公式練習		割り振り練習	9：00(第2試合から15分ずつ)
第１試合	8：30(12：30)	第１試合	8：30～40頃(12：30～40頃)	第１試合	9：41
試合終了後、合同練習10分後に次の試合開始、公式練習なし		前試合終了後、合同練習10分と公式練習を行い、次試合開始とする。			
連続試合の場合は、１０分間の休憩後に合同練習開始					
第2試合以降のチームは、前試合が行われている間、未使用コートでボールを使わないアップ可				未使用コートでのアップ不可	

※大会1日目は第3、4試合からのチームも、第1試合に審判や生徒役員が設定されている場合があります。間に合うように到着してください