令和５年度　春季静岡県東部バレーボール選手権大会組み合わせ　（男子の部）

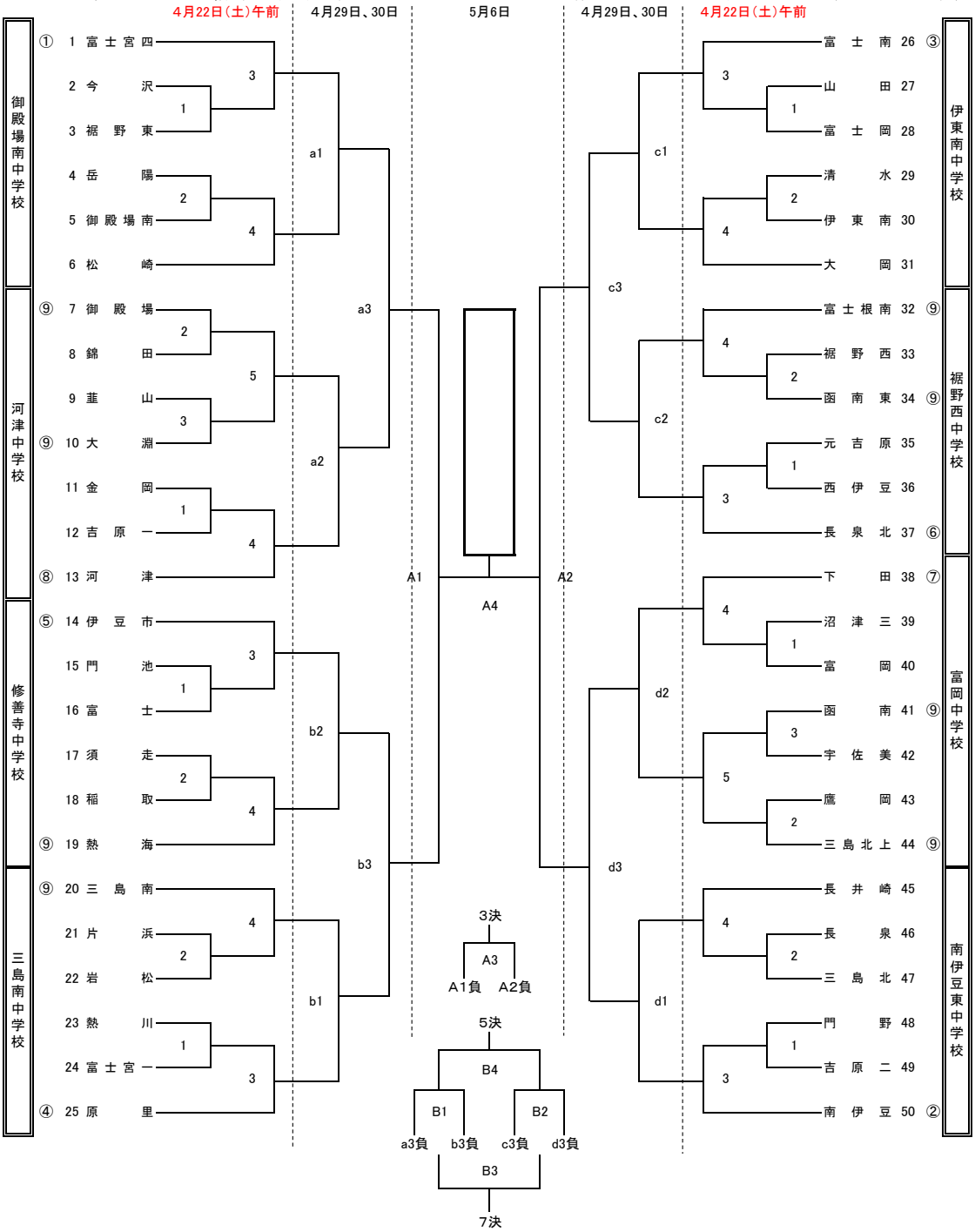

２日目会場校　a:富士宮四中学校（30日午前）　b:修善寺中学校（29日午前）　c:長泉北中学校（29日午後）　d：南伊豆東中学校（29日午前）

１日目　4月22日（土）午前		2日目　4月29日【午前bd】【午後c】30日【午前a】		３日目　御殿場市民体育館　5月6日（土）	
役員集合	7：45	役員集合	7：45(11：45)	役員集合	7：30
開館時間	8：00	開館時間	8：00(12：00)	開館時間	8：30
監督会議・フロア入場	8：10	監督会議・フロア入場	8：10(12：10)	監督会議(第一研修室)	8：40
合同練習	8：20	監督会議終了後、合同練習10分と公式練習		割り振り練習	9：00(第2試合から15分ずつ)
第１試合	8：30	第１試合	8：30～40頃(12：30～40頃)	第１試合	9：41
試合終了後、合同練習10分後に次の試合開始、公式練習なし		前試合終了後、合同練習10分と公式練習を行い、次試合開始とする。			
連続試合の場合は、１０分間の休憩後に合同練習開始					
第2試合以降のチームは、前試合が行われている間、未使用コートでボールを使わないアップ可				未使用コートでのアップ不可	

※大会1日目は第3、4試合からのチームも、第1試合に審判や生徒役員が設定されている場合があります。間に合うように到着してください。

※男子の大会1日目は、どの会場も22日(土)の午前開催です。第5試合まである会場は、午後(13～14時頃)までかかります。