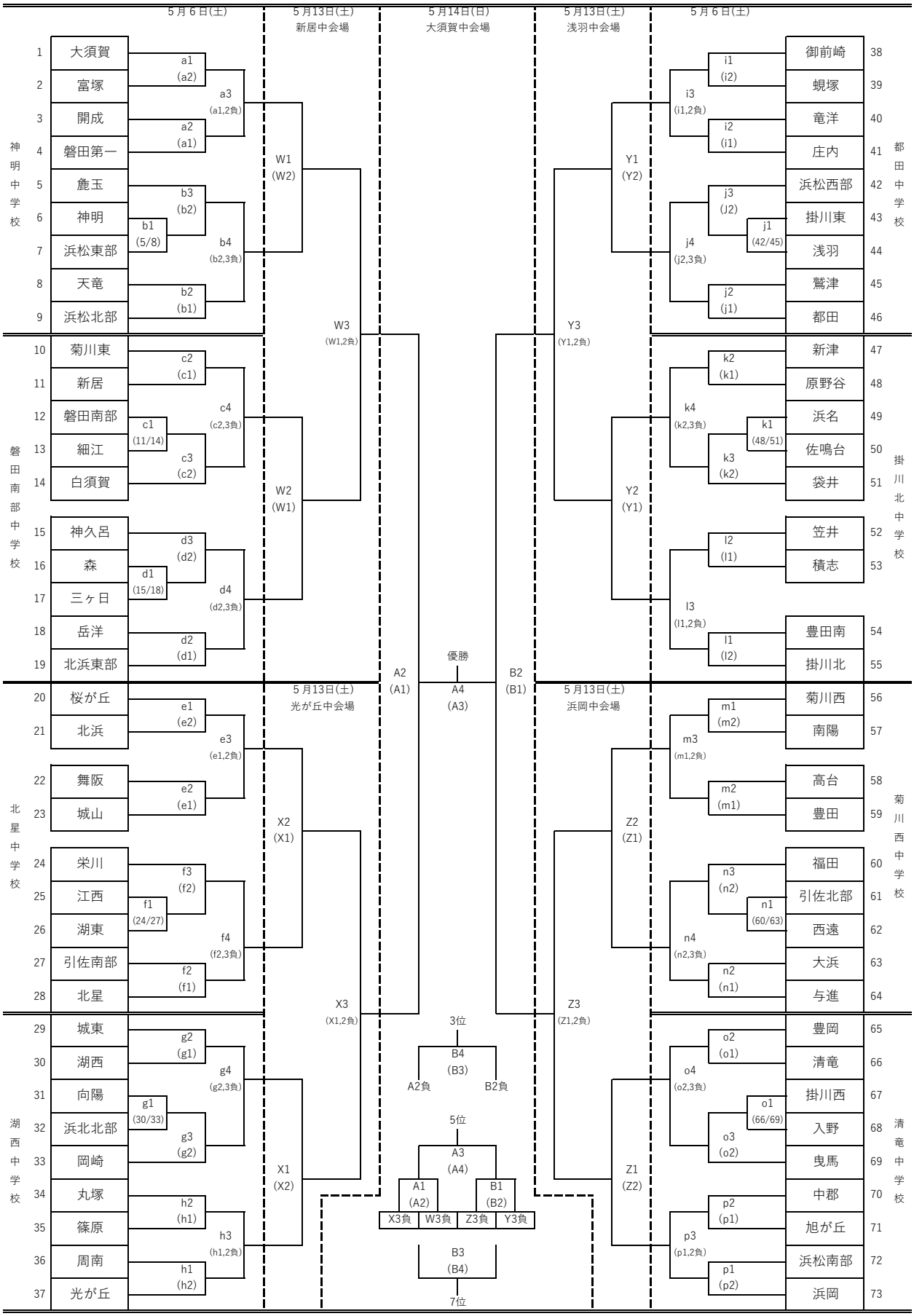令和５年度　西部中学校バレーボール選手権大会