令和６年度　春季静岡県東部バレーボール選手権大会組み合わせ　（男子の部）

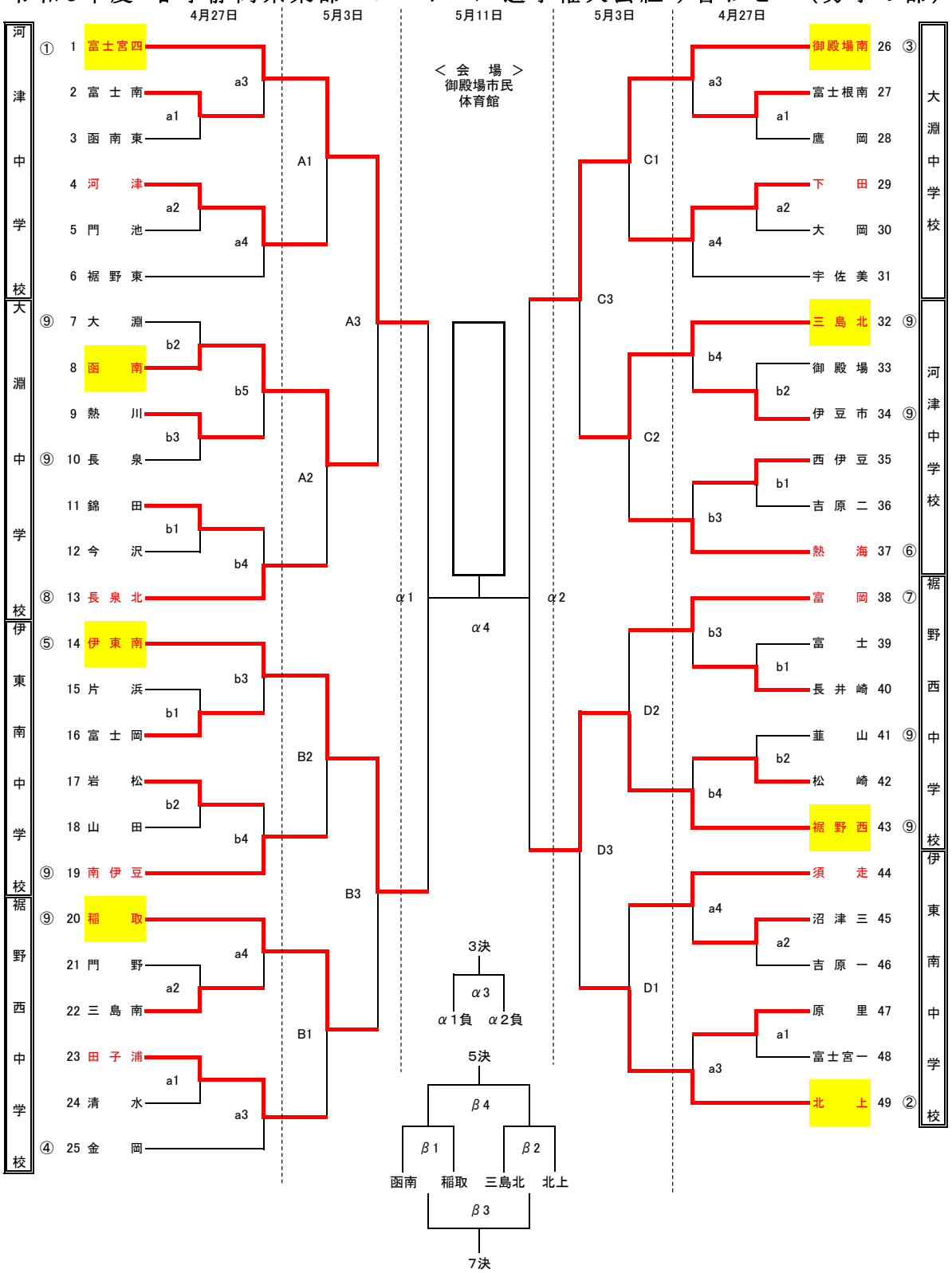

２日目会場校　A・Bコート：金岡中学校　C・Dコート：御殿場南中学校					
１日目（4月27日）		2日目（5月3日）金岡中・御殿場南中		３日目　御殿場市民体育館　5月11日（土）	
役員集合	7：30	役員集合	7：30	役員集合	7：30
開館時間	8：00	開館時間	8：00	開館時間	8：30
監督会議	8：05	監督会議	8：05	監督会議	8：40
合同練習	8：20	合同練習	8：20	割り振り練習	9：00（第2試合から15分ずつ）
プロトコール	8：30	プロトコール	8：30	プロトコール	9：30
第１試合	8：41	第１試合	8：41	第１試合	9：41
連続試合の場合は、５分間の休憩後１０分間の合同練習開始、その後公式練習					