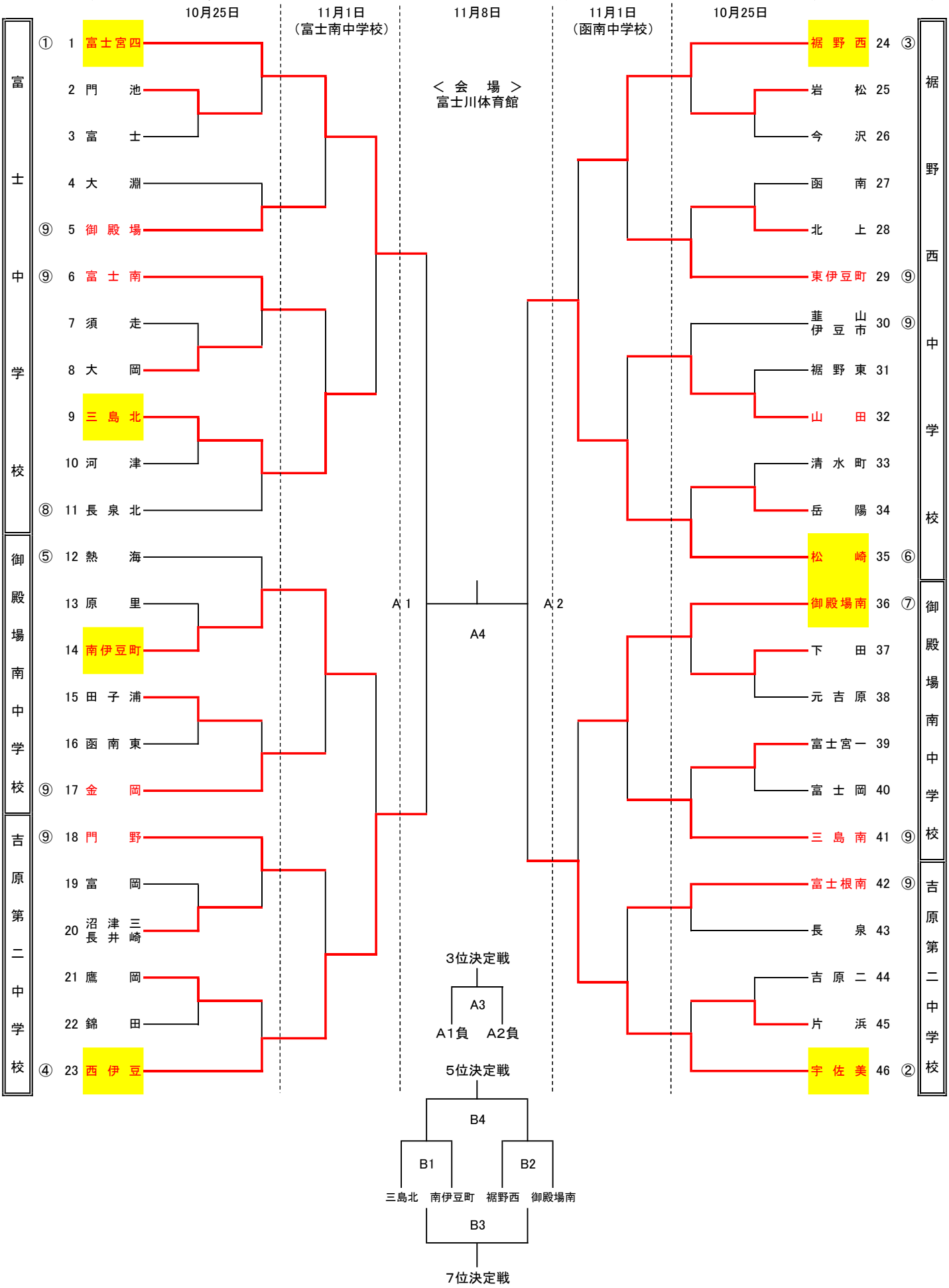令和7年度 秋季静岡県東部バレーボール選手権大会組み合わせ （男子の部）