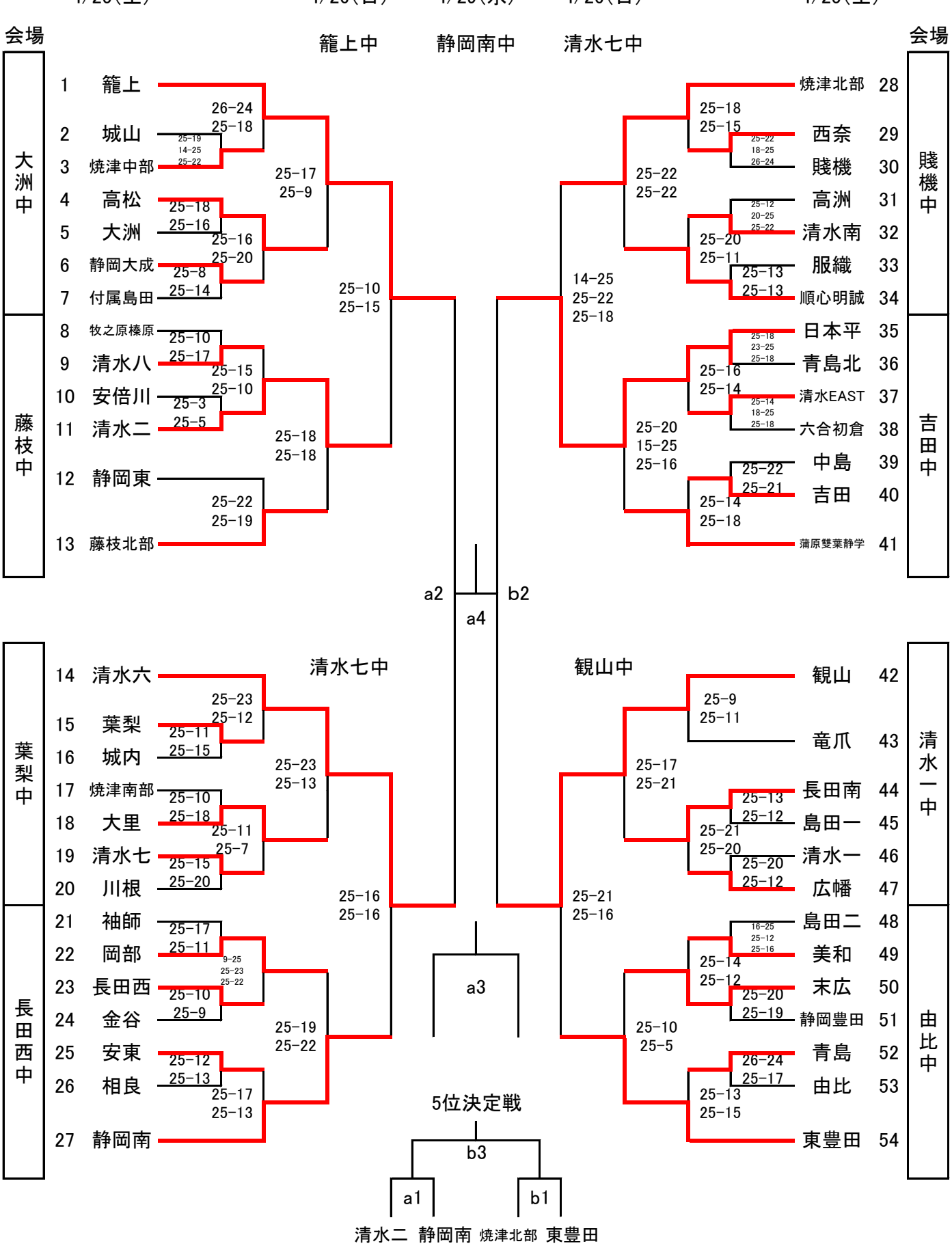第50回　春季中部バレーボール選手権大会　組み合わせ　（女子）