第３２回　秋季中部中学校バレーボール選手権大会

兼　第３１回　静岡県新人バレーボール大会　中部地区予選会

期　日・　会　場

１０月２４日	〈男子〉	島田市立島田第一中学校	焼津市立焼津豊田中学校
		静岡市立賤機中学校	静岡市立大里中学校
	〈女子〉	静岡市立末広中学校	静岡市立豊田中学校
		静岡市立清水飯田中学校	静岡市立東豊田中学校
		島田市立金谷中学校	焼津市立大村中学校
		藤枝市立青島中学校	
１０月３１日	〈男子〉	静岡市立南中学校	
	〈女子〉	静岡市立安東中学校	静岡市立清水興津中学校
		静岡市立籠上中学校	焼津市立大井川中学校
１１月　１日	〈女子〉	静岡市立清水第二中学校	



大　会　役　員

名誉会長	青木　隆昌				
会　　長	垣見　佳子				
副 会 長	藤井　英二	鈴木　　明	米田　聡也	神谷　剛幸	大石　　誠
	大畑　邦彦				
名誉顧問	土屋　信二	吉本　秀樹	夏目　維文		
顧　　問	稲葉久仁次	助宗　英治	山口　一三	淵本　邦知	萩原恭一郎
参　　与	石原　正男	斉藤　　進	小林　雅行	池田　　靖	福井　　靖
	清水　　修	杉本　富是	増田　直彦	新村　文子	

競　技　役　員

大会委員長	増田　和久				
同副委員長	山崎　清治	池田　義之	山本　昌史	芹澤　　豊	大石　光太
	岩ケ谷博利	塚本　博之	清水はる美	山崎　芳江	
同　委　員	杉山　　実	細田早巴子	田開　伯幸	平岡　靖史	辻　　知幸
	杉浦　瑠依	上畠　直樹	久保池洋介	小澤　圭子	小野田博昭
	青木　佑介	臼井　武夫	田中　　克	海野　　進	山本　盛之
	渡辺　恭成				

競技委員長	荒谷　　翔		
同副委員長	松本　匡由	北野　龍希	飯沼　大稀

審判委員長	松永　愛矢
同副委員長	藤間　知之

総務委員長	屋代　侃大	
同副委員長	後藤　樹希	石本　純也

令和８年度　第３２回秋季中部中学校バレーボール選手権大会
兼　第３１回静岡県中学校新人バレーボール大会中部地区予選会要項

１　目　　的　中部地区中学校生徒のバレーボール技能の向上と、日頃の練習の成果を試す機会とする。

２　主　　催　静岡県中部バレーボール協会

３　期　　日　令和８年１０月２４日（土）…男子：ベスト４決定戦まで
女子：ベスト１６決定戦まで
１０月３１日（土）…男子：順位決定戦
女子：ベスト４決定戦まで
１１月　１日（日）…女子：順位決定戦

４　会　　場

１０月２４日	〈男子〉	島田市立島田第一中学校	焼津市焼津豊田中学校
		静岡市立賤機中学校	静岡市立大里中学校
	〈女子〉	静岡市立末広中学校	静岡市立豊田中学校
		静岡市立清水飯田中学校	静岡市立東豊田中学校
		島田市立金谷中学校	焼津市立大村中学校
		藤枝市立青島中学校	
１０月３１日	〈男子〉	静岡市立南中学校	
	〈女子〉	静岡市立安東中学校	静岡市立清水興津中学校
		静岡市立籠上中学校	焼津市立大井川中学校
１１月　１日	〈女子〉	静岡市立清水第二中学校	

５　引率者及び監督

本大会に出場するチーム・選手の引率者、監督、部活動指導員、外部指導者（コーチ）、トレーナー等は、部活動の指導中における暴力・体罰・セクハラ等により、任命権者または学校設置者から懲戒処分を受けていない者であることとしている。責任者または校長はこの点を確認して、大会参加申込書を作成する。なお、外部指導者（コーチ）、トレーナー等は責任者または校長から暴力等に対する指導措置を受けていないこととする。

６　参加資格

①令和８年度（公財）日本バレーボール協会登録規定（JVA-MRS）により、日本中体連に所属する中学生（中学校部活動）及び中学生（地域クラブ）に有効に登録されたチームおよび選手であること。
②ベンチ入りするスタッフのうち最低１名は、JVA-MRS で指導者登録した者であること。
③静岡県中学校体育連盟の規約に基づいて認められた合同チーム、または認定クラブの参加を認める。

７　競技規則　令和８年度（財）日本バレーボール協会（ＪＶＡ）６人制競技規則による。ただし、ネットの高さは、男子２３０ｃｍ、女子２１５ｃｍとする。

８　競技方法　トーナメント形式とする。

９　試 合 球　男子：モルテン・女子：ミカサの公式検定４号球を使用する。
大会の最終日以外の試合球は持ち寄りとする。最終日は運営側で用意する。

10　そ の 他　男子は上位５チーム、女子は上位６チームが、令和９年１月９日(中部地区)・１１日(このはなアリーナ)で行われる、静岡県中学校新人バレーボール大会への出場権を得る。その際、スタッフの服装は統一する。

【大会運営について】

1　会場の使用について

①荷物はチーム毎にまとめ、指示された場所に置く。
②貴重品は各自、各チームで責任をもって管理する。
③ゴミは各自、各チームで持ち帰る。また、毎回会場校に迷惑となるため、弁当の空き箱の回収依頼はしない。
④フロア以外での練習は認めない。
⑤会場の片付けは、各コートの最終試合の両チームが行う。
⑥フロアでの鳴り物（メガホン等）の使用は禁止する。
⑦各会場、十分な駐車スペースを確保することが困難なため、チームで乗り合うなど、最小限の台数になるように配慮する。大型バスの駐車はできないことをバス会社に連絡をする。

2　代表者会議

各チームの代表者１名は、ベンチ入りの服装で、必ず代表者会議に参加すること。

3　競技について

①選手は、（財）日本バレーボール協会（JVA）に個人登録している者とする。
②ベンチに入れるのは、監督・コーチ・マネージャー・選手１２名の計１５名以内とする。

	部活動チーム	クラブチーム
監督	当該中学校の管理職・教員・部活動指導員	規定なし
コーチ	当該中学校の管理職・教職員 または外部指導者（コーチ）	規定なし
マネージャー	当該中学校の管理職・教職員 または外部指導者（コーチ）もしくは生徒	規定なし

③監督・コーチ・マネージャーは、規定のマークを左胸につける。マネージャーが生徒の場合は、選手と区別のつく服装とする。選手の番号は１～２０の連番が望ましい。
④試合球は、公式検定４号球、空気圧は０.３１５ｍｂで統一する。最終日以外は各チーム持ち寄りとし、本部に提出する。
⑤監督はメンバー表に、登録された選手の中から１２名を記名し、合同練習終了までに審判（記録席）に提出する。
⑥試合前は１０分間の合同練習の後、トスをして公式練習を行う。（公式練習はメンバー表に記名された選手で行う。）試合が連続する場合は、５分間の休養の後、合同練習を行う。試合開始時刻とタイムテーブルを必ず確認しておくこと。
⑦ラインアップシートは、公式練習終了までに副審（記録席）に提出する。
⑧給水のためのタイムアウトは適用しない。
⑨試合のないコートを使ってのアップや練習は行わない。

4　審判について

①令和８年度（財）日本バレーボール協会（ＪＶＡ）６人制競技規則による。なお、中体連の取り扱いを適用する。
②チームは審判着（上は正式な審判着、下は紺色無地スラックス可）、ラインズマンフラッグ、公式記録用筆記用具を用意する。
ただし、審判着の準備が間に合わない場合はこの限りではない。
③審判の割り振りは、別紙の審判割り振り表を参照し、当日代表者会議で確認する。
④笛は長短笛で行う。

5　その他

①結果は大会終了後県協会ＨＰに掲載する。問い合わせは受け付けない。
②会場校での湯茶等の用意は一切行わない。
③棄権したチームは、必ず審判役員を１名出すこと。
④警報の発令等により、大会の日程の変更や、中止をする場合がある。
⑤緊急時における避難経路について、各会場で確認すること。
⑥当日の試合に会場校が参加しない場合、会場の準備は第１、第２試合のチームで行い、最終試合のチームで片付けをする。（最終日は参加している全チームで片付けを行う。）
⑦各会場の駐車台数は、ＨＰにて確認すること。
⑧**男女の前年度優勝・準優勝・３位となったチームは、初日の会場にトロフィーを持っていく。**

6　試合設定時刻

試合設定時刻
８：３０　開館 ８：４０　代表者会議 ８：５９　第１試合合同練習開始 ９：２０　第１試合開始 ※第２試合終了後に２０分間の昼食休憩の時間を設ける。 （ただし、女子の２日目については昼食休憩を設けない。） ※最終日については全ての試合が終了した後に、閉会式と表彰を行う。

①大会の全日程を通して、会場校に迷惑をかけないために、開館時刻の２０分よりも前に、到着することがないよう、配慮する。
②大会１日目における初戦が第３試合以降のチームは、審判割り振りに支障が無いのであれば、開館時刻に合わせて来る必要はない。ただし、ベンチに入る代表者１名は、朝の代表者会議に参加すること。
③第１試合終了後は、競技役員が各会場で指示を出し、追い込み方式で試合を実施する。
④組み合わせによって、敗退したチームから審判（主審副審）をお願いすることがあります。ご承知おきください。

審判割り振り

男子１日目

	主審副審	補助役員
B1	B2両チーム	B2両チーム
B2	B1両チーム	B1負けチーム
B3	B1負け・B2負け	B2負けチーム
B4	B3両チーム	B3負けチーム
B5	B3負け・B4負け	B4負けチーム

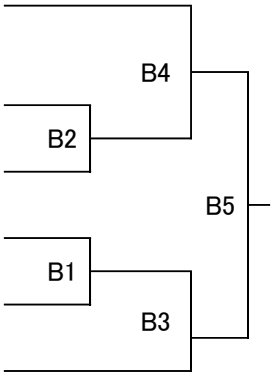

女子１日目　（７チーム）

	主審副審	補助役員
A1	A2両チーム	A2両チーム
A2	A1両チーム	A1負けチーム
A3	A1負け・A2負け	A2負けチーム
A4	A3両チーム	A3負けチーム
A5	A4両チーム	A4負けチーム

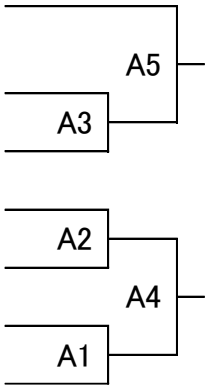

女子１日目　（6チーム）

	主審副審	補助役員
B1	B2両チーム	B2両チーム
B2	B1両チーム	B1負けチーム
B3	B1負け・B2負け	B2負けチーム
A4	B3両チーム	B3負けチーム

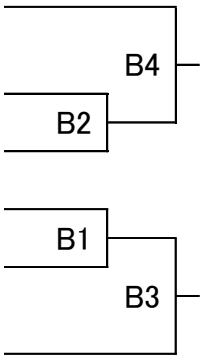

第32回　秋季中部バレーボール選手権大会　組み合わせ　（男子）

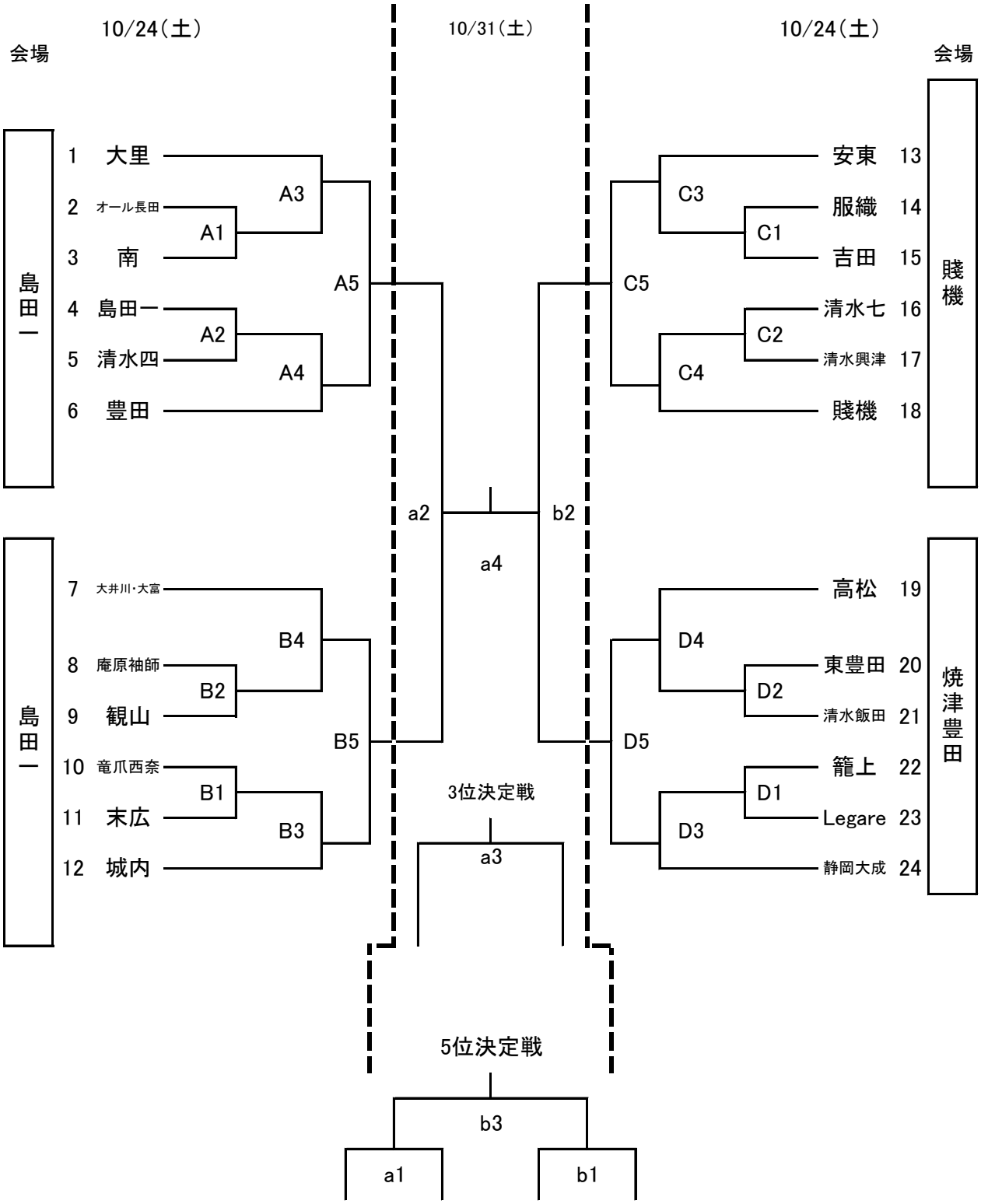

第32回　秋季中部バレーボール選手権大会　組み合わせ　（女子）

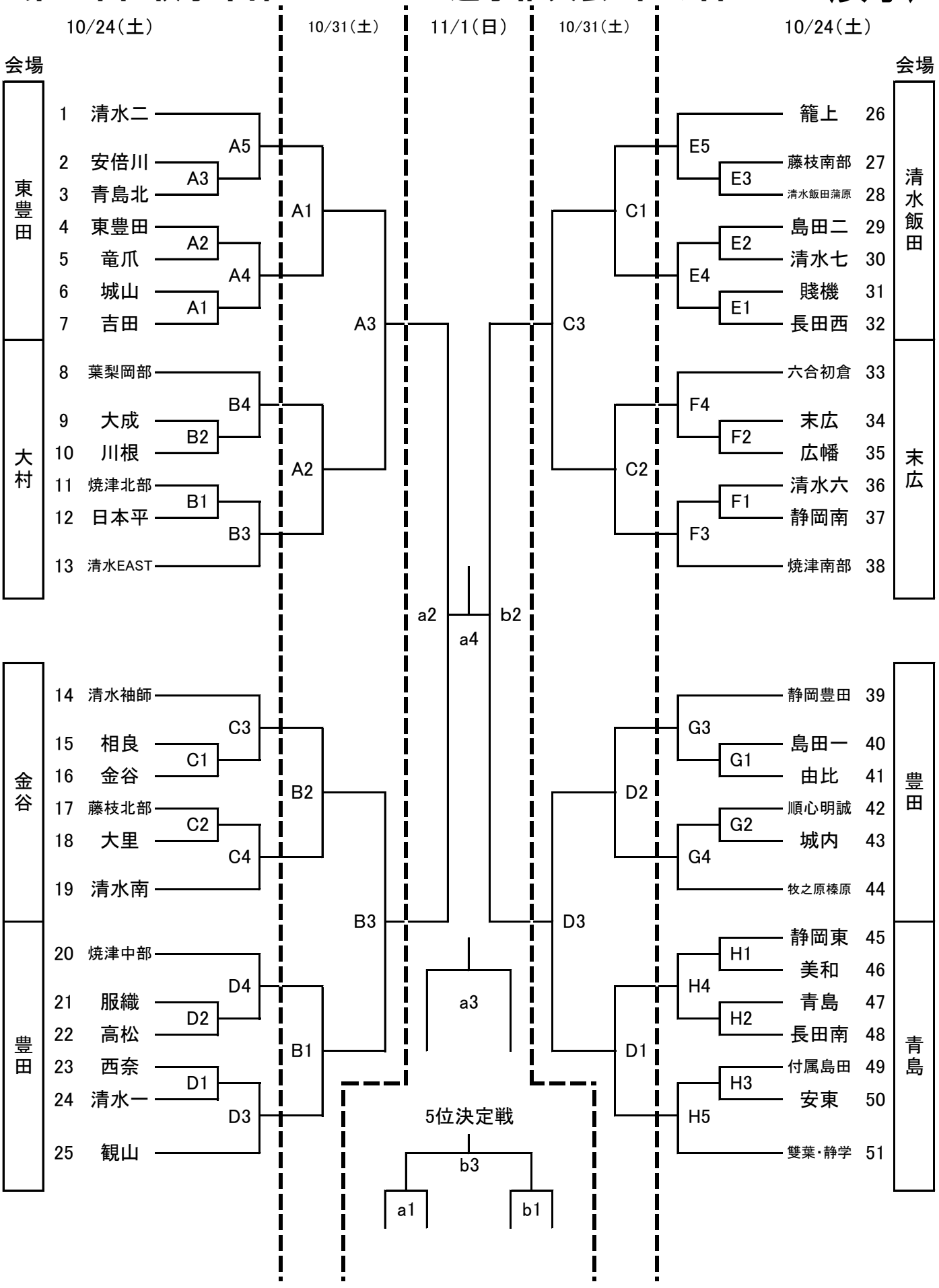

☆競技役員一覧

日	性	所	競技	審判	総務	会場
10月24日	男子	島田第一	池田 塙哉 オール長田	武井 正明 城内 中	大村 雄基 大里 中	堀内 僚介 島田第一 中
		焼津豊田	山本 順平 静岡大成 中	後藤 樹希 清水飯田 中	松村 悠佑 籠上 中	小池 直樹 焼津豊田 中
		賤機	大谷 俊介 安東 中	宮川 智義 清水七 中	亀山 恵美 服織 中	松田 奈津弥 賤機 中
	女子	末広	北野 寿一 焼津南部	藤間 知之 広幡 中	今村 亜子 静岡南 中	鈴木 雄大 末広 中
		豊田	一色 淳 牧之原榛原 中	杉山 史佳 清水一 中	山本 彩加 由比 中	平岡 泰樹 豊田 中
		清水飯田	木村 壮宏 島田二 中	松永 愛矢 籠上 中	飯沼 大稀 長田西 中	藤岸 沙羅 清水飯田 中
		東豊田	大塚 彰夫 吉田 中	河井 京介 青島北 中	飯塚 淳 清水二 中	岡田 直樹 東豊田 中
		金谷	田宮 宗典 藤枝北部 中	日向 裕介 清水南 中	屋代 侃大 大里 中	松浦 武志 金谷 中
		大村	石井 祐一朗 大成 中	金澤 広也 葉梨岡部	立川 奈菜子 清水EAST	溝口 勝則 大村 中
		青島	石本 純也 安東 中	蔭山 裕月 静岡東 中	小長井 大耀 長田南 中	袴田 歩夢 青島 中
10月31日	男子	南	初日の結果により決定する。			野沢 さおり 南 中
	女子	安東	初日の結果により決定する。			石本 純也 安東 中
		興津 清水	初日の結果により決定する。			立川 奈菜子 清水興津 中
		籠上	初日の結果により決定する。			松永 愛矢 籠上 中
		大井川	初日の結果により決定する。			北野 寿一 大井川 中
11月1日	女子	清水二	荒谷 翔 中部協会	松永 愛矢 籠上 中	屋代 侃大 大里 中	飯塚 淳 清水二 中

※会場役員になった先生方は、役員集合から全試合終了まで責任者として活動してください。
ご協力よろしくお願いいたします。

中部バレーボール選手権大会（中学校の部）　栄光の足跡

		男子			女子		
回	年	1位	2位	3位	1位	2位	3位
1	H7	大富	港	東豊田、大里	大井川	港	青島、吉田
2	8	港	岡部	安東、静岡南	大井川	榛原	焼津、吉田
3	9	焼津	岡部	籠上、高松	大井川	東益津	焼津、吉田
4	10	岡部	安東	長田南、富士川二	大井川	港	焼津、牧之原
5	11	岡部	大里	城内、高松	港	牧之原	御前崎、大井川
6	12	高洲	静岡南	静岡東、吉田	榛原	大井川	御前崎、港
7	13	静岡豊田	和田	榛原、青島北	榛原	大井川	港、大洲
8	14	玉川	大井川	静岡豊田、岡部	大井川	港	牧之原、大洲
9	15	島田一	長田西	大井川、吉田	港	相良	大井川、焼津豊田
10	16	大井川	吉田	島田一、長田南	焼津豊田	大井川	港、相良
11	17	籠上	清水庵原	大村･和田、大井川	大井川	港	和田、岡部
12	18	大井川	観山	金谷、青島北	相良	大井川	青島北、港
13	19	服織	籠上	大村、島田北	大井川	小川	焼津豊田、相良
14	20	大村	静岡豊田	藤枝･青島北･西益津、長田西	焼津豊田	小川	葉梨、東益津
15	21	高松	観山	大村、東豊田	大村	大井川	東益津、吉田
16	22	藤枝･青島北･広幡･岡部	観山	静岡南、長田南	青島	大洲	岡部、葉梨
17	23	観山	大村・焼津	西奈、高松	大村	榛原	東益津、大井川
18	24	観山	東豊田	長田南、服織	東益津	中島	島田二、金谷
19	25	藤枝リアン	服織	安東、西奈	榛原	東益津	清水七、牧之原
20	26	藤枝リアン	大里	観山、清水庵原	東益津	賤機	青島北、大洲
21	27	服織	籠上	静岡南、清水庵原	青島	清水飯田	大洲、清水二
22	28	西奈	静岡南	籠上、島田二	東益津	大井川	葉梨、清水二
23	29	静岡南	籠上	清水飯田、大井川	大井川	金谷	東益津、安倍川
24	30	静岡大成	西奈	静岡南、大富	吉田	東益津	清水飯田、六合
25	R1	静岡大成	観山	城内、静岡南	高洲	広幡	榛原、東益津
26	R2	静岡南	城内	大成、島田二	大井川	安倍川	広幡、港
27	R3	籠上	大井川	服織、大村	清水二	観山	大井川、金谷
28	R4	籠上	東豊田	葉梨、城内	青島	港	安倍川、六合
29	R5	静岡大成	長田南	東豊田、清水飯田	岡部	西益津	六合、静岡南
30	R6	静岡大成	城内	籠上、大里	順心・明誠	賤機	焼津南部、静岡南
31	R7	静岡大成	東豊田	竜爪西奈、籠上	籠上	静岡南	焼津北部、清水八