令和８年度　秋季静岡県東部バレーボール選手権大会組み合わせ（女子の部）

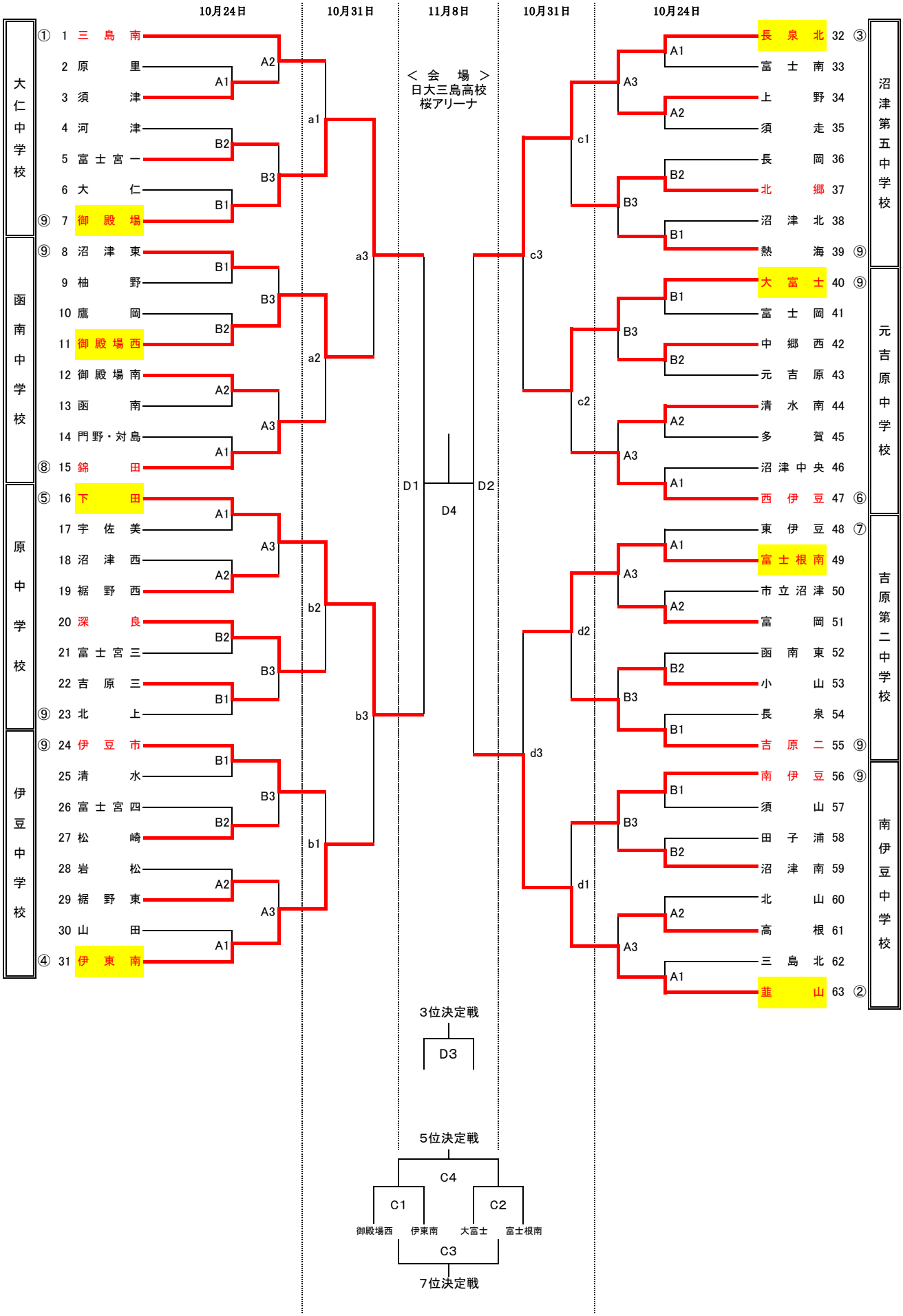

2日目会場校　a･c:函南中学校　b･d:伊東南中学校