令和８年度　秋季東部選手権大会　連絡事項

全体連絡

○役員集合（派遣審判含む）は７時 30 分になります。
○構成メンバー表やライン・アップ・シートは、ホームページ掲載のものを利用し、各自で準備をしてきてください。なお、構成メンバー表は裏面に両面テープを貼り付けてくるよう、お願いします。
○前回大会優勝チームは、優勝カップを１日目に会場へ持参してください。２日目勝ち上がりチームもしくは、支部長が預かります。その後、３日目に確実に会場へ届くような形をとります。
○大会記録用紙、結果報告用紙、申込書、優勝カップ（該当会場）は勝ち上がりチームが預かり、２日目・３日目の会場へ持参するように願いします。３日目に関しては、大会本部へ提出をお願いします。
※大会記録用紙、結果報告用紙、申込書は会場用封筒にまとめて入れてください。
○３日目の派遣審判について、男女の割り当ては審判部が決定します。
例　部顧問が、の審判を行っていただくこともあります。
○ベスト 16 の中学校顧問の先生は、３日目の役員もしくは派遣審判をお願いします。
○３日目の荷物置き場は、大会２日目の結果をホームページに掲載する際に、合わせて連絡しますので、その指示に従ってください。また、観覧席は試合中の対戦チーム応援場所としますので、観覧席の使用は遠慮願います。

【競技関係】
○今大会は、ＷＴＯ（給水のためのタイムアウト）は設けない。
○合同チームまたは認定地域クラブは、同じチーム名のユニフォームを着用する。また、チームとしてのユニフォームの使用も認める。なお、合同チームは、合同チーム全ての正式な学校名または略称をつけること。
○合同練習に参加できるのは、大会参加申込書に記載のあるチームスタッフ（監督・コーチ・マネージャー）と選手のみ。
○公式練習に参加できるのは、大会参加申込書に記載のあるチームスタッフ（監督・コーチ・マネージャー）と構成メンバー表に記載された 12 名の選手のみ。

【審判関係】
○笛は長短笛で行う。
○反則を犯し、指摘された選手は、手を挙げる。
○試合中、審判員に質問できるのはゲーム・キャプテンのみである。
○試合中のワイピングについては、チームの責任で試合を遅らせないように行う。なお、ワイピング用の布は各チー ムで用意すること（必ず３名以上の生徒が布をもつようにする）。タイムアウトやセット間は、各チームでモップ を使用すること。
○監督は、妨害あるいは、遅延しない限り、アタックラインの延長線からウォーム・ア ップ・エリアまでのフリーゾーンの範囲内で、立ったままで、あるいは歩きながら指示を与えることができる。

○コーチは、ベンチで椅子から立ち上がってコート内の選手に指示をすることはできない（マネージャーも同様である）。
○タイムアウトの要求は監督が立ち上がり、口頭およびハンドシグナルを示して要求する。
○試合前後の挨拶は、エンドライン上で礼をして、センターラインへ移動した後、握手。その際に、チームキャプテンは、審判側に移動すること。
○できる限り審判服を着用して行う。

【派遣審判持ち物】
・審判服　・笛（長短）　・昼食（３日目）

○審判割振り

【１日目】

1コート　4チーム版（女子）

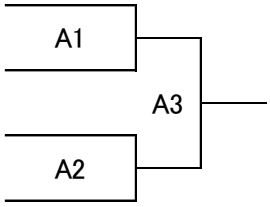

	主副	生徒役員
第1試合	A2	A2
第2試合	A1	A1負
第3試合	A1負、A2負	A2負

1コート　5チーム版（女子）

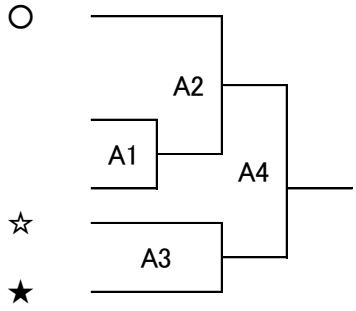

	主副	生徒役員
第1試合	○、★	☆、★
第2試合	A1負、☆	A1負
第3試合	A1負、A2負	A2負
第4試合	A2負、A3負	A3負

1コート　5チーム版（男子）

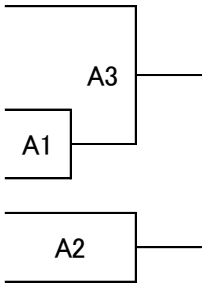

	主副	生徒役員
第1試合	A2	A2
第2試合	A1	A1負
第3試合	A1負、A2負	A2負

1コート　6チーム版（男子）

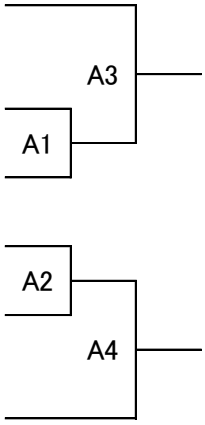

	主副	生徒役員
第1試合	A2	A2
第2試合	A1	A1負
第3試合	A4	A4
第4試合	A3	A3

※シード校は、審判割振に支障が無いのであれば、試合開始時刻に合わせて会場に到着していただいても構いません。ただし、遅れて到着する場合は、朝行われるボールを使うコート練習に参加できないことをご了承ください。

【２日目（黒）、３日目（青）】

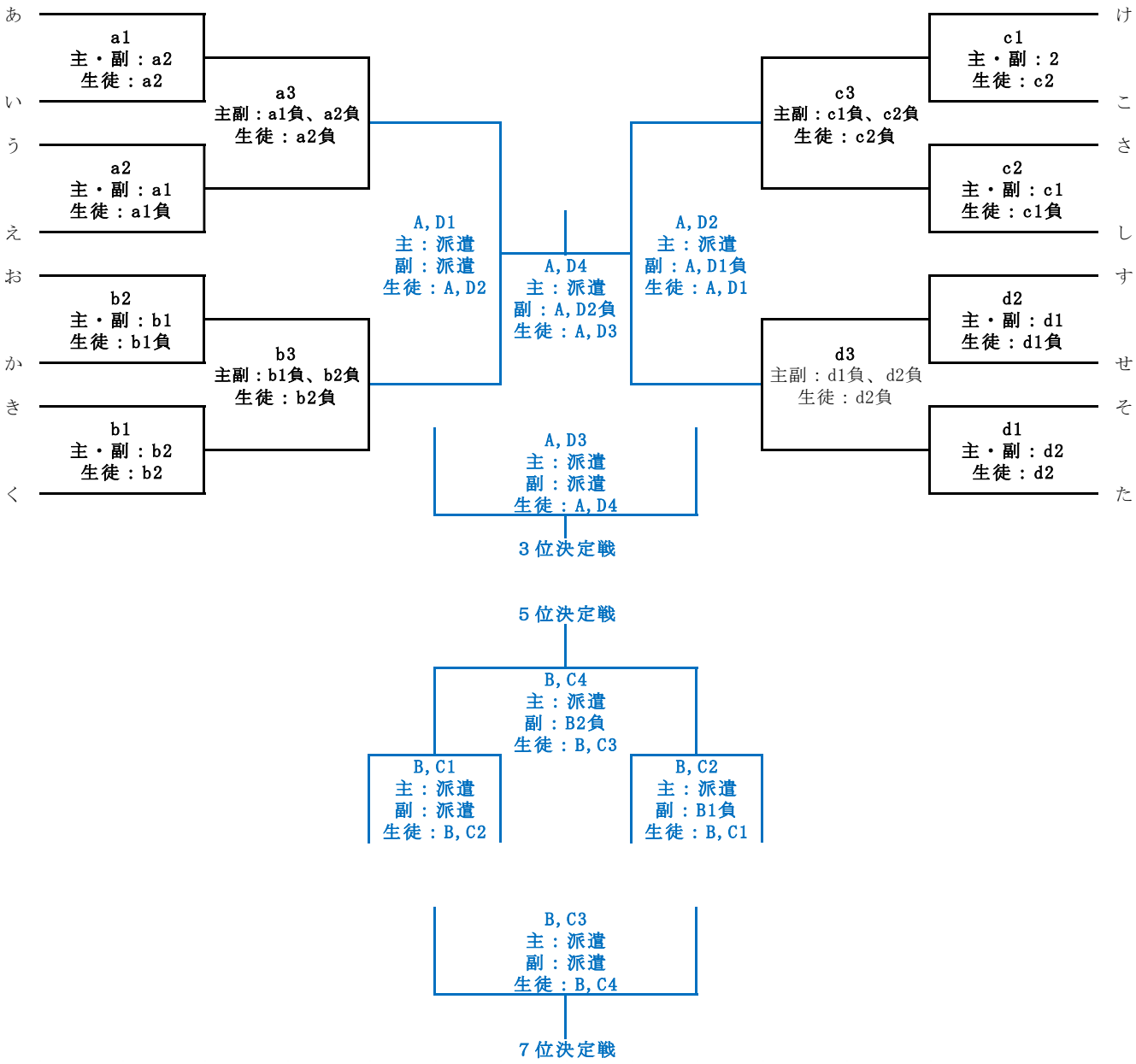
あいうえおかきく
a1
主・副：a2
生徒：a2
a2
主・副：a1
生徒：a1負
a3
主副：a1負、a2負
生徒：a2負
b2
主・副：b1
生徒：b1負
b1
主・副：b2
生徒：b2
b3
主副：b1負、b2負
生徒：b2負
A, D1
主：派遣
副：派遣
生徒：A, D2
A, D4
主：派遣
副：A, D2負
生徒：A, D3
A, D2
主：派遣
副：A, D1負
生徒：A, D1
c1
主・副：2
生徒：c2
c2
主・副：c1
生徒：c1負
c3
主副：c1負、c2負
生徒：c2負
d2
主・副：d1
生徒：d1負
d1
主・副：d2
生徒：d2
d3
主副：d1負、d2負
生徒：d2負
けこさしすせそた
A, D3
主：派遣
副：派遣
生徒：A, D4
３位決定戦
５位決定戦
B, C4
主：派遣
副：B2負
生徒：B, C3
B, C1
主：派遣
副：派遣
生徒：B, C2
B, C2
主：派遣
副：B1負
生徒：B, C1
B, C3
主：派遣
副：派遣
生徒：B, C4
７位決定戦