第23回　秋季中部中学校バレーボール選手権大会　大会結果（男子）

平成29年10月29日(日)、11月3日(金)、11月4日(土)
会場　静岡市立長田南中学校　他

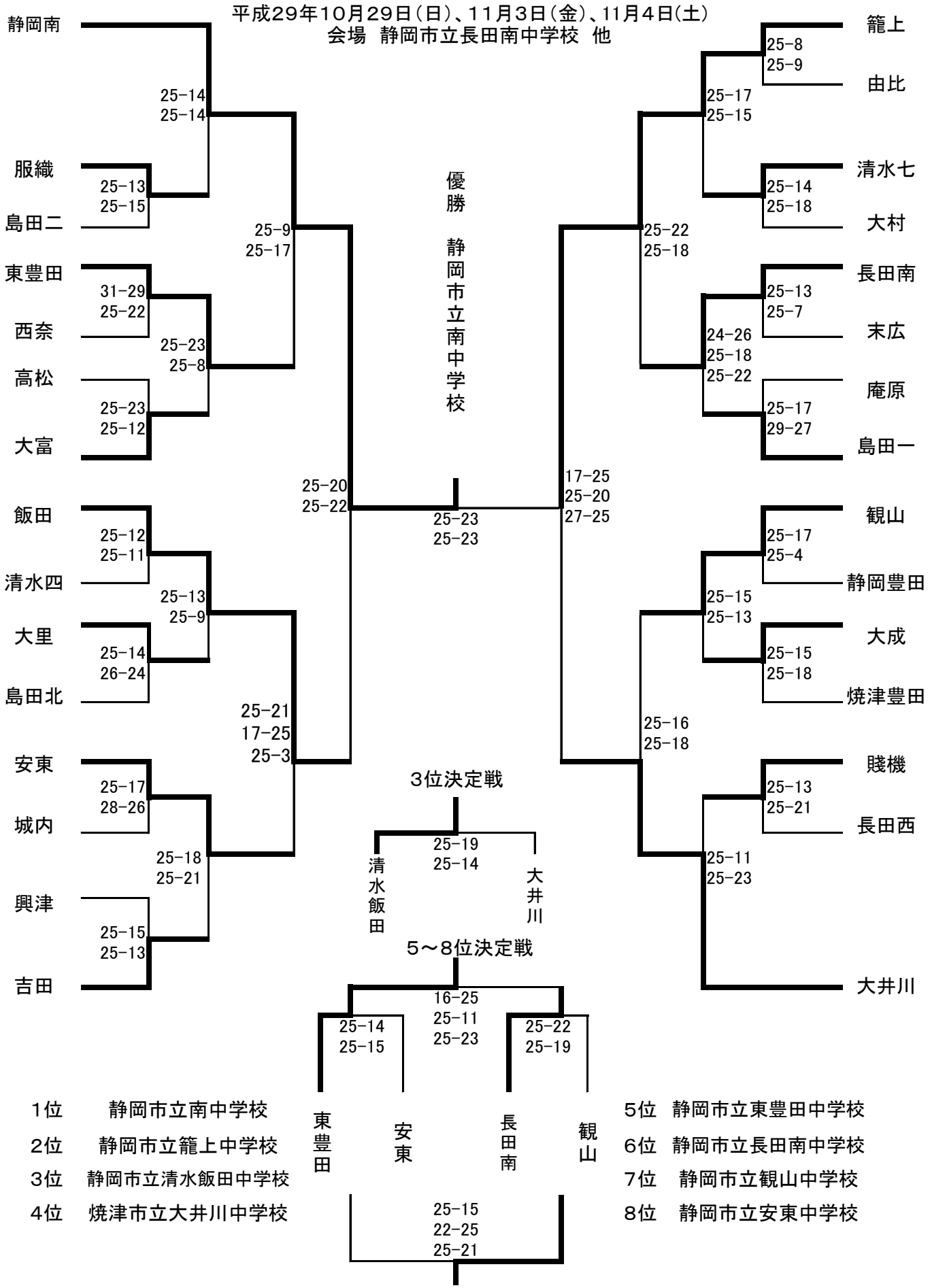

1位	静岡市立南中学校	5位	静岡市立東豊田中学校
2位	静岡市立籠上中学校	6位	静岡市立長田南中学校
3位	静岡市立清水飯田中学校	7位	静岡市立観山中学校
4位	焼津市立大井川中学校	8位	静岡市立安東中学校