平成30年度 春季静岡県東部バレーボール選手権大会組み合わせ （女子の部）

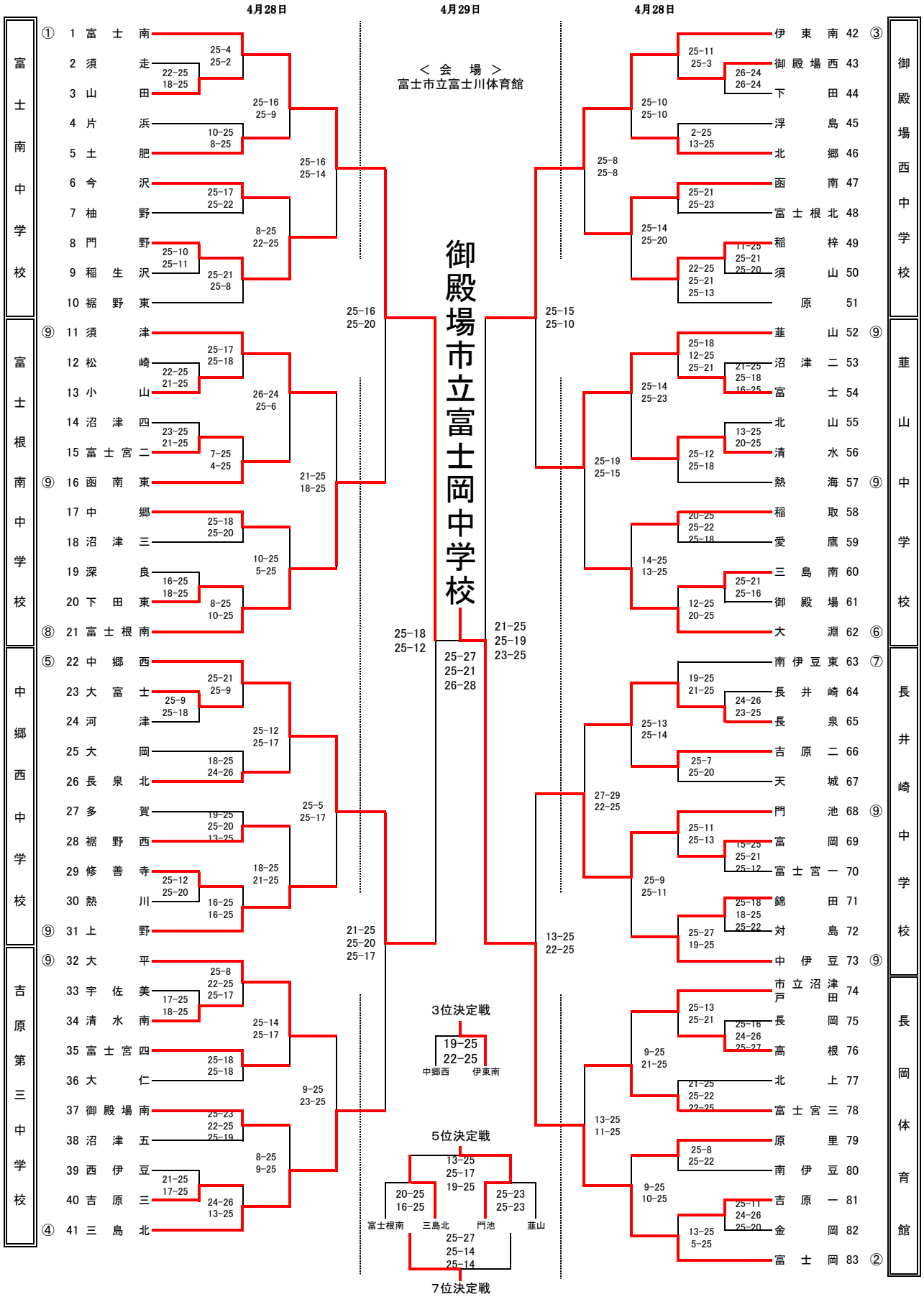

1位 御殿場市立富士岡中学校
2位 富士市立富士南中学校
3位 伊東市立南中学校
4位 三島市立中郷西中学校
5位 沼津市立門池中学校
6位 三島市立北中学校
7位 富士宮市立富士根南中学校
8位 伊豆の国市立韮山中学校