令和４年度　秋季静岡県東部バレーボール選手権大会結果（男子の部）

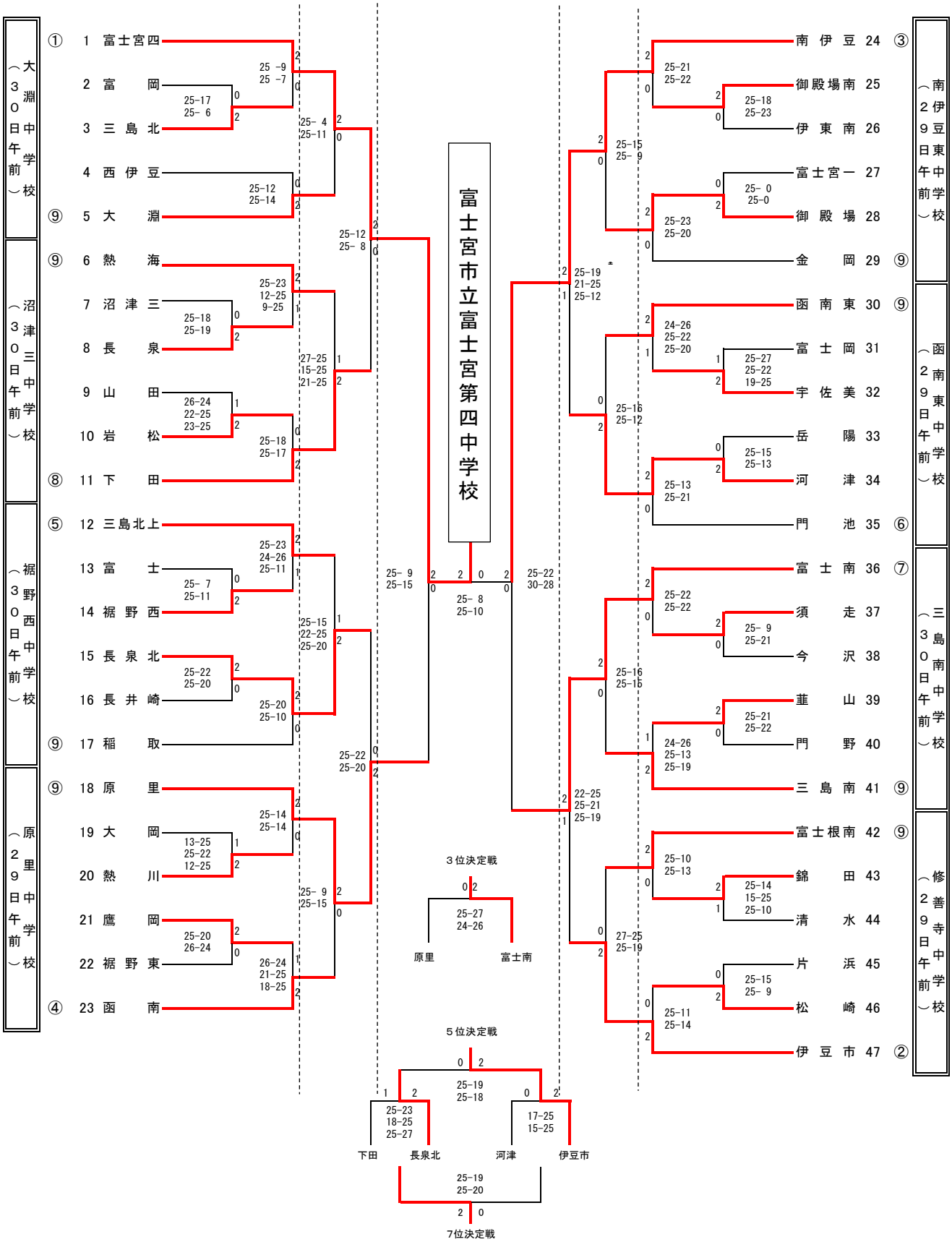

優　勝　　富士宮市立富士宮第四中学校
準優勝　　南伊豆（南伊豆中・南伊豆東中合同部活動）
第３位　　富士市立富士南中学校
第４位　　御殿場市立原里中学校
第５位　　伊豆市（修善寺中・土肥中合同部活動
第６位　　長泉町立北中学校
第７位　　下田市立下田中学校
第８位　　河津町立河津中学校