連盟だより

第３２号
平成２８年３月１日
題字　故 綾部義彦 氏
（静岡県家庭婦人バレーボール連盟 第4代 会長）

発行 静岡県ママさんバレーボール連盟事務所　〒428－0007　島田市島730－13

コカ・コーライーストジャパンカップ　平成２７年９月６日（日）　このはなアリーナ

力強い　選手宣誓　！

このはなアリーナで
がんばるぞ！！

勇気・やる気・元気

会長　戸塚美代子

平成27年度の大会・行事が計画通り無事終了できました事は、いつも温かくご支援くださいます協賛各社の皆様、そしてご協力してくださるチームの皆様のお蔭と心より感謝申し上げます。

平成28年はオリンピックイヤーでリオデジャネイロでの開催、そして平成33年には東京オリンピックが待っています。スポーツ界は楽しみがたくさんあります。ラクビーの選手たちのチームワークの良さに心打たれ、フィギャースケートの選手たちの華麗な演技に胸がときめき、テレビに釘づけになります。アスリート達の果敢に戦く姿は見る人に感動を与えます。ママさん達の大会は競技スポーツではありませんが、コートに立つ選手たちの熱い思いに心打たれます。

平成20年のＬＡＷＳＯＮカップ、平成21年の全国ママさん大会に続き今年は11月16日～18日まで全国家庭婦人ことぶき大会を静岡県で開催する運びとなりました。

チームの皆様には大会役員として多くのご協力や御支援をお願いしなくてはなりません。全国から70チームが来静されます。おもてなしの心で選手の皆さんに喜んで頂ける大会にしていきたいと思います。よろしくお願い致します。

勇気がないと前に進めません。やる気は自分を励まし鞭打つことです。そして何より健康で元気でなくてはなりません。

私達はバレーボールを通して多くの事を学び、力をもらいます。素晴らしい仲間達と支え合い助け合ってチームを作り練習したり、大会に参加したり、又ある時は悩みを打ち明けて力をもらったり励まし合ったりします。

バレーボールは素晴らしいスポーツだと私は思っています。これからも勇気・やる気・元気で続けて行きたいと思います。

心からの笑顔を

理事長　垣見佳子

この頃「笑顔」の大切さをいろいろな場で耳にし目にすることがありました。新聞には（「お母さんこの頃笑っていないね」と息子に言われハッとした。自分を振り返った。「ごめんね。大丈夫だよ」と笑顔で返事をすると息子は安心した顔になった）という文が載っていました。子供はお母さんのことをよく見ているのですね。

バレーボール教室講師の小池先生もコート内では一つのボールを通して「頼むね」「ありがとう」の気持ちを繋ぎましょう。そして、それが点数に結びついたら上に向かって笑顔で叫びましょう。チームの意気が上がります。と言われました。

以前の連盟便りでも書きましたが「笑顔」は、周りの人をほっこりさせます。同じことを言われても、相手が仏頂面と笑顔では受け止め方が違いますね。笑顔の底にはありがとうの心がありますから。役員一同も「笑顔第一」と考え、連盟や大会を運営していきたいと思います。そして、それがチームに波及し静岡県ママさんバレーボール連盟がより発展していくことを願っています。

11月には「第21回全国家庭婦人バレーボールことぶき大会」の開催を控えています。全国からお見えになるチームの皆さんが（静岡に来てよかった）と思っていただけるよう「笑顔」でのお迎え・おもてなしをしていきたいと考えています。どうぞ、チームの皆様の御協力をお願い致します。

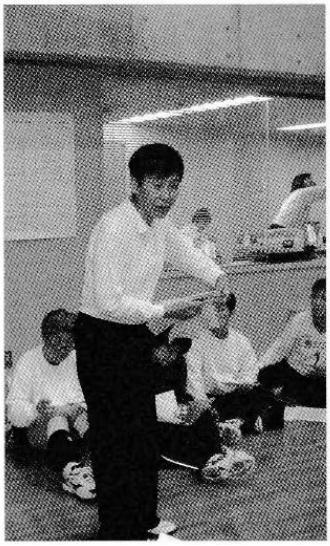

第５回　全国ママさんバレーボール冬季大会
静岡県代表　　錦田クラブ

静岡	錦田クラブ		
監　督　鈴木美佳			
副監督			平均年齢
マネジャー			38.1歳
番号	氏名	年齢	身長
1	鈴木　美佳	46	165
2	坂倉　静子	40	167
③	鎌野　久子	36	161
4	岩辺　　彩	32	153
5	岡部　啓子	49	158
6	大木千代子	39	172
8	神田　恵子	34	176
9	天野　文子	36	161
11	義原　彩夢	29	162
12	淺山　晴美	37	171
13	居山美智代	42	160
14	中川　美織	38	155

日時　平成27年12月11日～14日
会場　鹿児島県　鹿児島アリーナ

二〇一四年に念願だった全国ママさんに出場するも、初の大舞台に舞い上がり何も出来ずに終わりました。

昨年、年頭より「再び全国へ！」と目標を決め、練習に励み積み立てをする中、冬季の全国大会の切符を手にする事が出来ました。

全国ママさんでの雪辱を晴らす為にも、今回はとにかく全国大会を楽しもう！そして何より「敵は己だ！」を合言葉に戦う中、予選を全てストレート勝ちで決勝トーナメントに進む事が出来ました。

準決勝ではフルセットの末惜敗でしたが、全員バレーでベスト16という最高の結果でした。

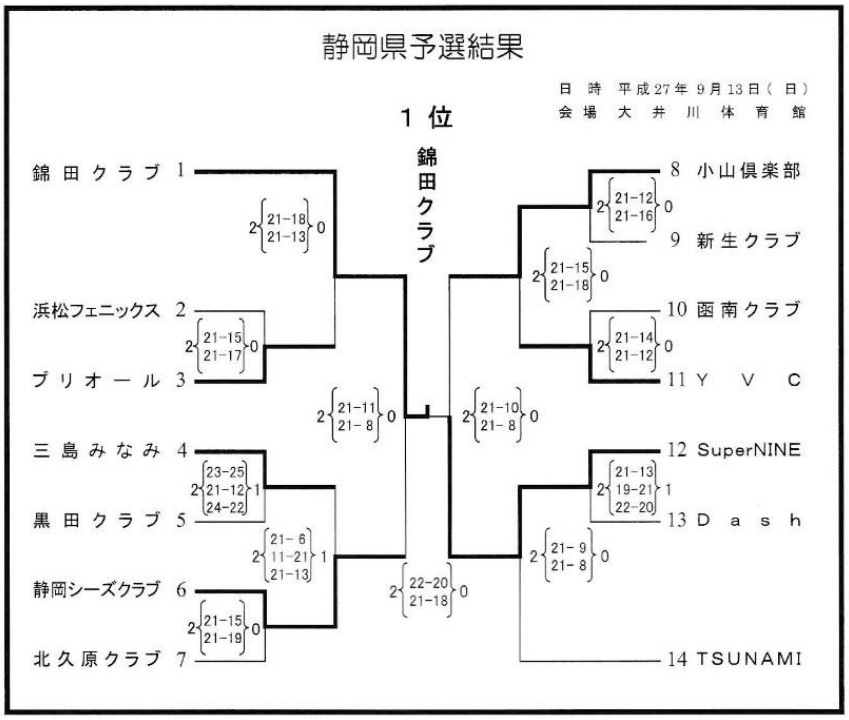

各々が弱い自身に打ち勝てたことが大勝利の要因だと思います。

そして最高の舞台で一人一人が最高に輝くことが出来、本当に楽しい四日間でした。

今回の経験を糧にまた次の目標へ向かって頑張ります。

役員の皆さんをはじめ、応援してくださった全ての方々に感謝の気持ちでいっぱいです。ありがとうございました。

キャプテン　鎌野　久子

全国大会結果

グループ戦		決勝トーナメント　Dグループ	
滋賀代表	2―0	長野代表	1―2
青森代表	2―0	Dグループ第三位	
鹿児島代表	2―0	おめでとう！！	
栃木代表	2―0		

第46回 全国ママさんバレーボール大会
静岡県代表　豊田クラブ

日時　平成２７年８月７日～１０日
会場　宮城県　セキスイハイムスーパーアリーナ

二回戦　福岡代表に0-2で惜敗

静岡	豊田クラブ		
監督	井上 静		
副監督	清水ゆう子	平均年齢	
マネジャー		42.5歳	
番号	氏名	年齢	身長
8	青島久美子	57	170
9	清水ゆう子	55	157
5	尾崎きよみ	51	160
7	堀内 俊子	47	156
4	富田さとみ	46	163
15	鈴木 資子	45	161
10	花園 記子	43	167
16	水野千とせ	39	164
①	中西 真弓	37	163
3	龍 光恵	35	160
11	松井 鮎美	25	171
12	坂田 恵	30	165

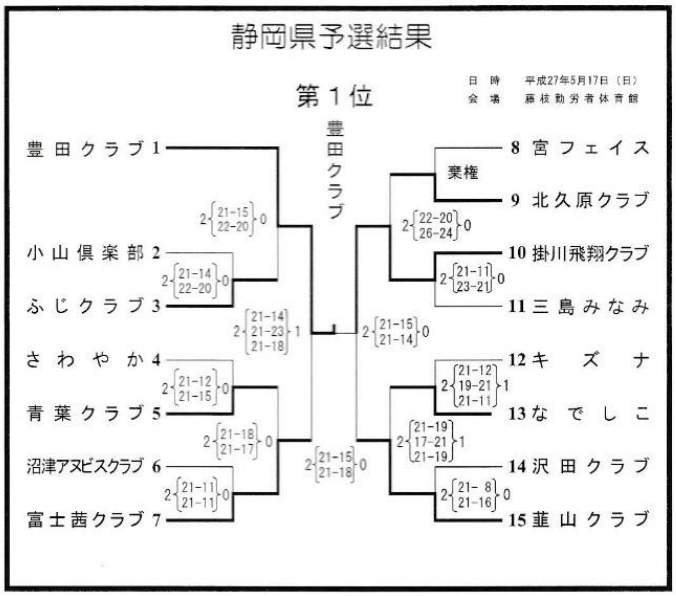

「第46回全国ママさんバレーボール大会に参加して」

平成27年8月7日～10日と、宮城県仙台市にて行われました「全国ママさんバレーボール大会」に静岡県代表として行ってきました。一度しか出場できない貴重な大会でした。キャップテンとして成すべき事と緊張と勝ちたいという気持ちが入り交じり、とても重い責任を感じました。

今までの練習や試合で培った事をチーム一丸となり発揮すれば大丈夫！という信念を持ち試合に挑みました。結果は福岡に勝てばメダルでしたが一歩及ばず・・。しかし、達成感とたくさんの方々のお力添えをいただいたお蔭で、全国大会に参加できました事に感謝の気持ちでいっぱいです。

そして他県のママさん達との出会いもあり素晴らしい思い出も作ることが出来ました。

一生忘れることない４日間をありがとうございました。

キャプテン　中西真弓

派遣審判員　田中　ひとみ

派遣審判員として、8月に宮城県仙台市で行われた「全国ママさんバレーボール大会」に参加して参りました。私に務められるのだろうかと大変不安な思いでしたが、戸塚会長、垣見理事長、清水審判委員長はじめ先輩役員の方々に体験談や励ましのお言葉を頂き心を決めることができました。

緊張の宮城入り、現地で私に力をくれたのは全国各地から集結した派遣審判の方々の明るさです。かなり勉強し経験を積まれてきたことの余裕？とも感じられましたが、そのフレンドリーな雰囲気にとても助けられました。これも審判団としてのチームワークなのでしょう。ゲーム中の集中力・判断力・対応力は皆さん素晴らしく、大変勉強になりました。連絡先を交換し、今でも何かあることにメールで会話が飛び交っています。そんな出会いもこの派遣で得た宝物です。

このような機会を与えて頂いたことに感謝します。この経験を県の審判のレベルアップのお手伝いに活かしていければと思います。ありがとうございました。

「アジアの玄関ふくおか」に集う
第20回全国家庭婦人バレーボールことぶき大会

■日時　平成27年11月6日～11月8日
■会場　福岡県　北九州市総合体育館他

「全国ママさんバレーボール ことぶき大会」に参加して

球趣会シニアA　薮崎　美保子

高円宮妃殿下をお迎えしての開会式は妃殿下のユーモアにとんだお言葉に終始なごやかな雰囲気の中で行われました。

おふくを含め参加94チームの中で80才以上の現役の方が4名おり妃殿下から記念品を贈られました。80才を越え今尚コートに立てている事に感嘆の声が上がりました。

「私達も健康であれば続けていけるから、次はおふくさん大会に出ようね。」と次の目標を見つけた大会出場でした。

静岡	球趣会シニアA	
監督	榛地　房枝	
副監督		
マネジャー	渡辺　朋江	
番号	氏名	年齢
1	青木りつ子	61
2	駒形　美津子	66
③	薮崎　美保子	66
4	杉田　妙子	64
5	手島　さち江	66
6	吉江　千枝子	64
8	室田　良子	65
9	多々良　園子	68
10	遠藤　みよ	64
11	山口　節子	68
14	作原　悦子	65
	平均年齢	65.2歳

チーム一丸で臨んだ全国大会

榛南クラブ　野ケ本幾代

アジアの玄関、福岡県に行って来ました。開会式には、高円宮妃久子殿下のご臨席を賜りました。そして、地元の皆様のおかげで素晴らしい開会式となりました。

3日に渡り、北九州市総合体育館・北九州市小倉北体育館・北九州市的場池体育館3会場を移動し、島根県・東京都・佐賀県・秋田県と戦いました。チーム全員　一丸となって、怪我もなくパワー溢れる元気な試合ができました。

門司港レトロ　下関　太宰府天満宮　博多唐戸市場　赤間神宮　と観光してきました。

これからも、心身共に健康で・・・バレーボールを生涯スポーツとして、心も体も、元気で明るく過ごしてまいります。

最後に、中西名誉会長、榛地参与、戸塚会長、垣見理事長、球趣会の皆さん、有難うございました。

静岡	榛南クラブ	
監督	滝井 安美	
副監督	鈴木 美津子	
マネジャー		
番号	氏名	年齢
1	寺尾　久枝	65
②	野々本　幾代	63
3	三輪　美由紀	68
4	大石　鏡子	63
5	有村　清乃	61
6	鈴木　美津子	63
8	西原　由枝	60
10	長谷川　香代	65
12	曽根　時江	60
13	三浦　一枝	70
14	下里　美智子	61
17	池田　師世子	60
	平均年齢	63.3歳

榛南クラブ

球趣会シニアA

第27回 全国家庭婦人バレーボールいそじ大会
静岡県代表　曳馬 TNP

静岡	曳馬TNP		
監　督	山本明美		
副監督	疋田明美		平均年齢
マネジャー	森　恵美		53.8歳
番号	氏名	年齢	身長
9	新木　理子	54	167
①	横井奈穂子	57	156
8	佐竹　朋子	54	167
7	川井美和子	54	167
12	八木　深晴	52	163
6	神谷　幸子	54	161
3	井上　　静	60	167
11	柴田　京子	53	159
13	山下　敬子	52	163
10	伊熊三賀子	54	152
14	村木真規子	51	162
4	尾崎きよみ	51	160

「比良山をのぞみ
淡海につどう」

アミューズ豊田で行われた第27回全国家庭婦人バレーボールいそじ大会静岡県予選で優勝した曳馬ＴＮＰは静岡県代表として全国大会に臨みます。ぜひ力を出しきってがんばってください。

☆日時　平成28年3月11日～13日
☆会場　滋賀県大津市
滋賀県立体育館他

静岡県予選結果

日　時　平成27年9月19日（土）
会　場　アミューズ豊田

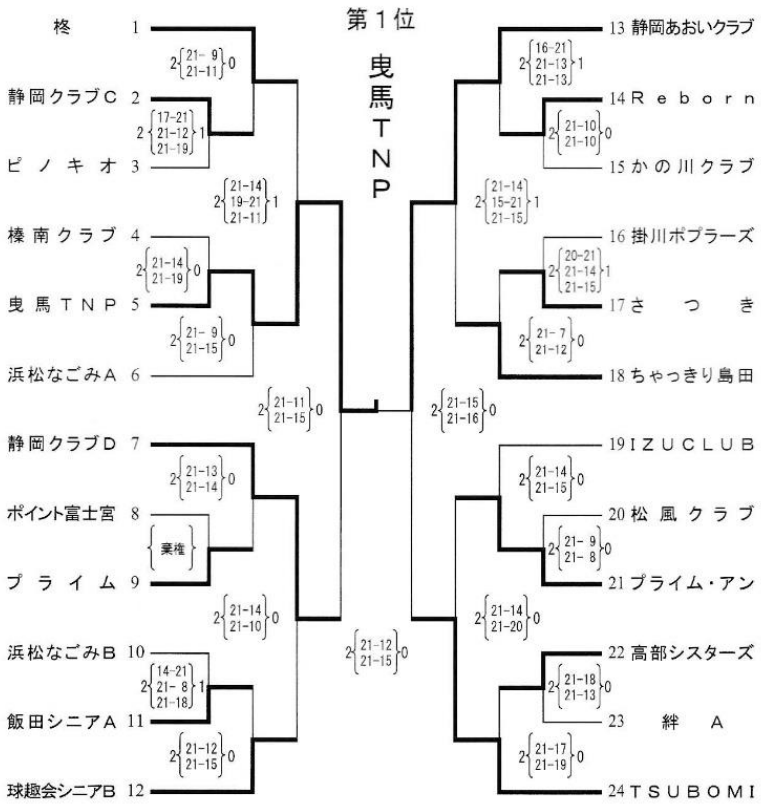

第42回 東海ママさんバレーボール大会

曳馬クラブ 2位　平成27年10月11日　三重県 芸濃総合文化センター アリーナ

☆第一代表 曳馬クラブ

☆第二代表 清水シースカイA

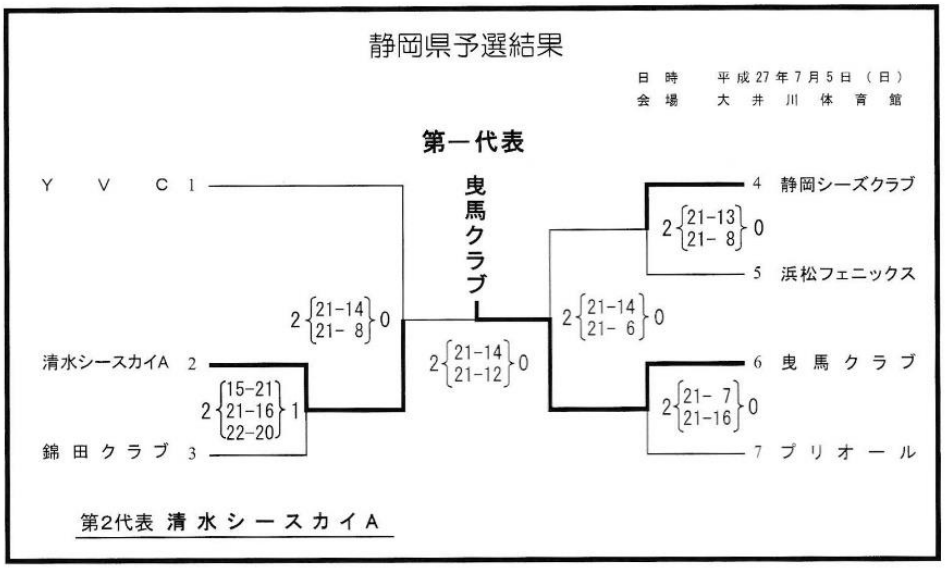

バレーボール教室　平成28年1月24日　藤枝市民体育館

小池一仁先生を講師に迎え、90名の受講生が楽しく真剣に受講しました。

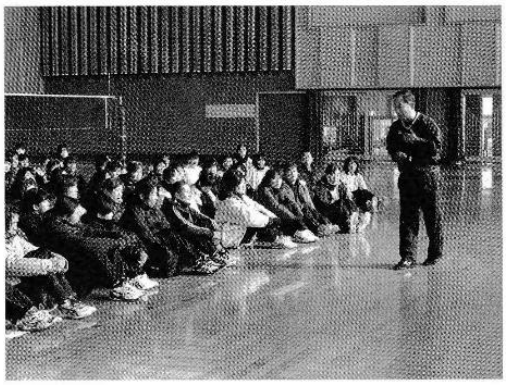

コカ・コーライーストジャパンカップ
第39回　静岡県ママさんバレーボール大会

県大会結果

期　日　平成27年9月6日（日）
会　場　静岡県草薙総合運動場このはなアリーナ

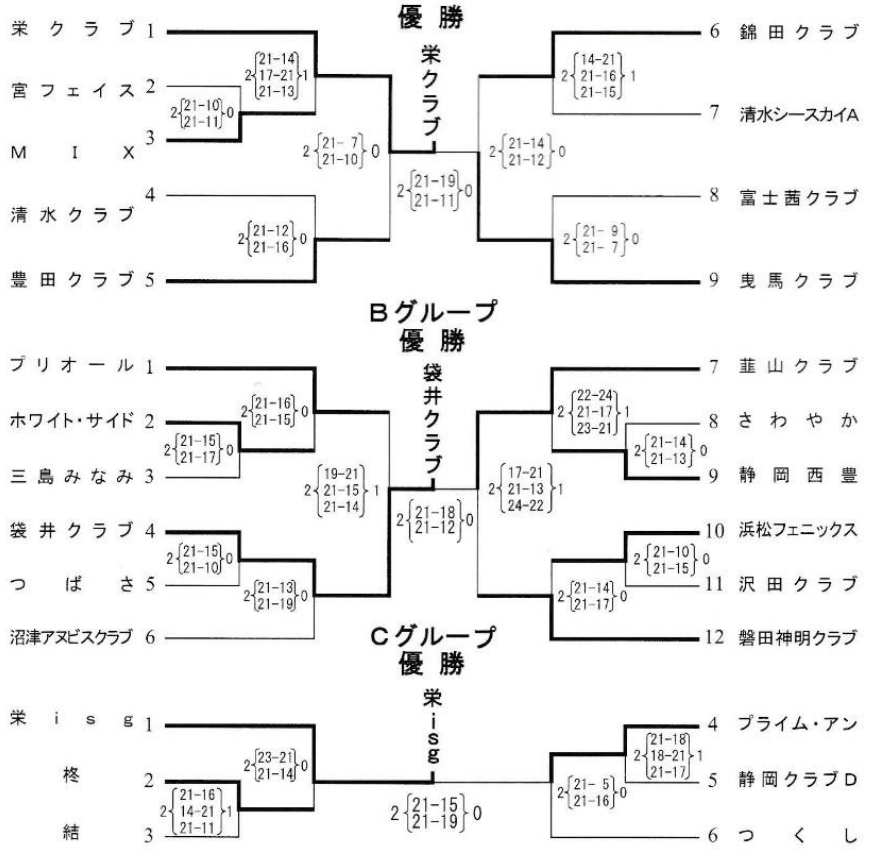

Aグループ

◇チーム一丸となり、勝利を目指してがんばります　（錦田クラブ）
◇一つでも上へ行けるよう、力の限り頑張ります　（清水クラブ）
◇チーム発足16年目、全力で上を目指します　（富士茜クラブ）
◇入賞目指してがんばります　（宮フェイス）
◇コート中を走り回り、勝ちにこだわります　（清水シースカイA）
◇目指すは連覇！　新しい体育館での挑戦が楽しみです　（栄クラブ）
◇メンバーの気持ちをMIXしていどみます　（MIX）
◇バレーへの熱い情熱は負けません　（豊田クラブ）
◇若さあふれるパワープレー、伝統のねばりで優勝めざして戦います　（曳馬クラブ）

Bグループ

◇目指すは「このはなアリーナ」での勝利です　（つばさ）
◇歴史ある大会で、更なる高みを目指せるチームになります　（三島みなみ）
◇全員バレーで楽しみます　（沢田クラブ）
◇チームワークで一戦一戦たたかいます　（沼津アヌビスクラブ）
◇新調したユニフォームで県大会勝利をつかみます　（さわやか）
◇「負けたことがある」ということが財産になるようがんばります　（韮山クラブ）
◇一球入魂、チーム一丸となって頑張ります　（プリオール）
◇全員でバレーボールの楽しさを感じます　（静岡西豊）
◇仲間を信じ、ボールをつなぎ、笑顔で頑張ります　（袋井クラブ）
◇若いメンバーの加入で久々の県大会出場、がんばります　（磐田神明クラブ）
◇新旧メンバーの力を合わせて挑みます　（ホワイト・サイド）
◇不死鳥のように粘り強くプレーします　（浜松フェニックス）

Cグループ

◇試合にかける意気込みは熱く眩しく輝いています　（つくし）
◇一つでも多く勝てるよう頑張ります　（柊）
◇メンバー全員の負けず嫌いを力に　（栄ｉｓｇ）
◇コートの上で色々な事を学びました　（静岡クラブＤ）
◇一つでも多く勝てるよう力を合わせて頑張ります　（プライム・アン）
◇五十路をすぎて出会えた仲間たちと大好きなバレーができることに感謝　（結）

特別賞

予選に出場したスタッフ及び選手のなかから、最高齢者に授与される賞である。
東部・中部・西部から各一人ずつ選出される。（過去に同賞を授与された方は除く）

受賞者紹介

ポイント富士宮　伊藤　巳代子さん
しみず　杉山　光　枝さん
掛川ポプラーズ　馬場　康　子さん

コカ・コーライーストジャパンカップ特別賞を受賞させて戴きありがとうございました。

38年もの長い間多少の怪我はあっても重い病気もせず続けてこられたのは、バレー効果が大きいと思います。本当に幸せな事です。

年齢差を超えて大勢の仲間と出会えた事はなにものにも代えがたい宝物になりました。又チームメイトとは練習に励み試合に臨んでは喜んだり悔しがったりの年月でした。

いそいそとバレーに出かける私を暖かく見守ってくれた夫と子供たちに感謝しています。

記念品のバックを背負いもう少しバレーを楽しみます。

【伊藤　巳代子】

コカ・コーライーストジャパンカップ、特別賞、有難うございました。本当に嬉しく思っています。

80才に近い年令になった今でも監督兼選手の岩崎さん始めチームの人達に元気をもらい、助けられ、支えられながら、いい汗を流しに体育館へ足を運んでいます。ふり返ると、いそじからことぶき、七まるバボちゃん迄、色々な大会に参加することも出来ました。今生涯スポーツであるバレーボールを通して日々楽しく過ごしています。これもチームの人達、県連盟役員の皆様のおかげと、感謝の気持ちで一杯です。

【杉山　光枝】

コカ・コーライーストジャパンカップは、若いころから出していただいていましたが、このような賞をもらえる迄やってこれたのは仲間のお蔭かなと思います。大阪から転居してからの婦人バレーボールで、たくさんの仲間とめぐりあい、いつまでも若い気持ちでやってこれました。試合に出るたびに懐かしい人たちとも話ができ、お互いに健康でいつまでもバレーができるように励まし合っています。これからも無理せず、楽しく精一杯やっていきます。皆様よろしくお願いします。

【馬場　康子】

熱中症対策
《水分補給セミナー》の様子

講師　伊東　秀高様

第23回 東海家庭婦人バレーボールいそじ大会

10月25(日)、岐阜県関市 関市総合体育館にて行われました。
どのチームもがんばりました！！

静岡県予選結果

日 時　平成27年7月19日（日）
会 場　アミューズ豊田

Aグループ

1位 浜松なごみA

掛川ポプラーズ 1
ポイント富士宮 2
Believe 3
4 浜松なごみA
5 飯田シニアA

2{21-8, 18-21, 21-11}1
2{19-21, 21-14, 21-8}1
2{21-14, 12-21, 21-19}1
2{21-6, 21-11}0

Bグループ

1位 つくし

球趣会シニアB 6
Reborn 7
TSUBOMI 8
9 絆A
10 静岡あおいクラブ
11 つくし

2{21-19, 20-22, 21-15}1
2{21-14, 21-14}0
2{21-9, 21-11}0
2{21-11, 21-18}0
2{21-11, 21-11}0

Cグループ

1位 柊

静岡クラブC 12
沼津クラブ 13
榛南クラブ 14
15 高部シスターズ
16 プライム
17 柊

2{21-12, 21-15}0
2{21-13, 21-10}0
2{21-18, 21-7}0
2{21-19, 21-16}0
2{21-7, 21-1}0

Dグループ

1位 W・B・K

ちゃっきり島田 18
IZUCLUB 19
W.B.K 20
21 さつき
22 浜松なごみB
23 和楽

2{21-13, 21-17}0
2{21-12, 21-18}0
2{21-12, 21-14}0
2{21-18, 21-12}0
2{21-9, 21-17}0

選手権大会　平成２７年１０月３１日(土)　藤枝勤労者体育館

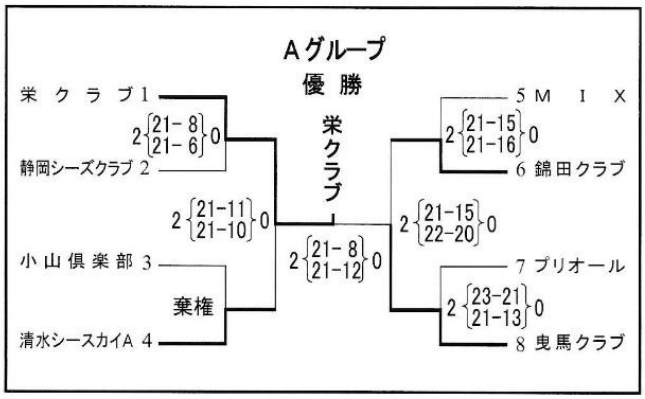

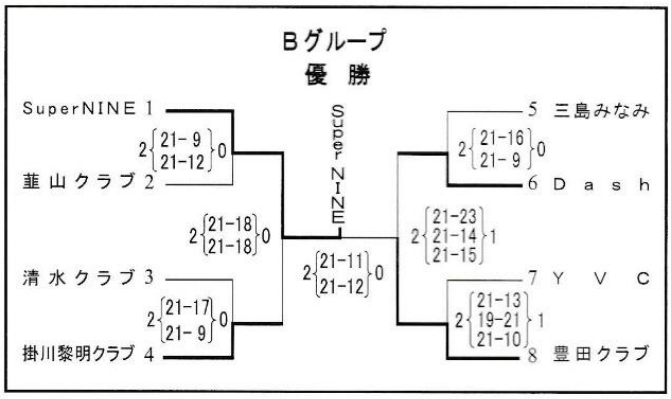

優勝大会　平成２７年１１月２１日(土)　吉田町総合体育館

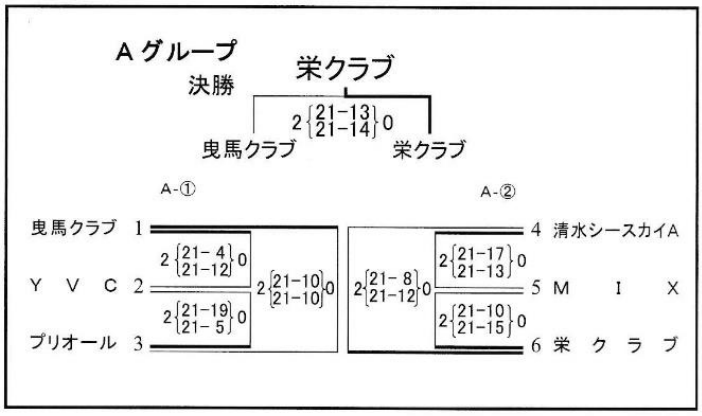

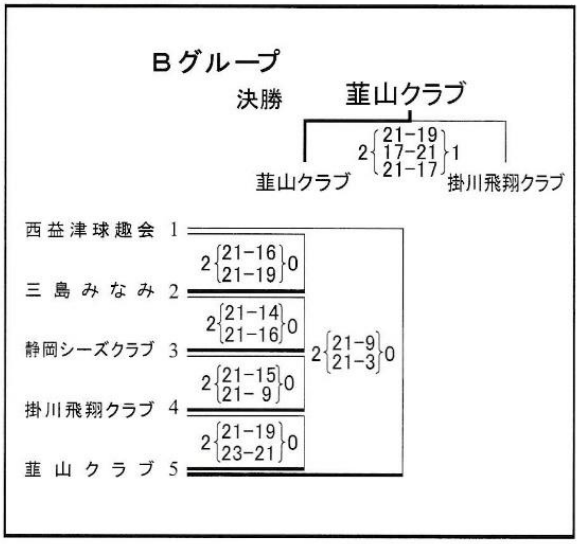

第３回　静岡県ママさんバレーボール交流いそじ大会

日時　平成２７年１２月１９日(土)

会場　掛川　「さんりーな」

愛知県	ひまわり	岐阜県	HANDS　V.C
	豊橋パイレーツ		GIFU.L.L.C
	KASUGAI		リンダ・リーガ
三重県	プラム	静岡県	２４チーム
	ジャズ桑名		
	松阪 Bells		

他県より９チームをお迎えし、静岡県２４チームと交流試合が行われました。

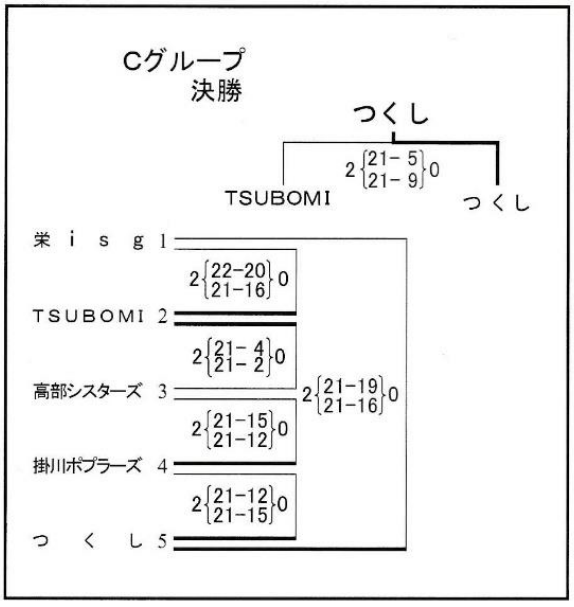

平成27年度 主催・後援・協賛各社	第４６回 全国ママさんバレーボール大会静岡県予選	朝日新聞静岡総局　静岡朝日テレビ (財)静岡県体育協会　静岡県教育委員会
	コカ・コーライーストジャパンカップ 第３９回　静岡県ママさんバレーボール大会	コカ・コーライーストジャパン㈱ テレビ静岡 産経新聞社静岡支局　中日新聞東海本社 静岡リビング新聞社　静岡県教育委員会
	第５回　全国ママさんバレーボール冬季大会 静岡県予選	朝日新聞静岡総局 静岡県教育委員会
	第４１回　静岡県ママさんバレーボール 選手権大会	朝日新聞静岡総局　静岡県教育委員会
	静岡県ママさんバレーボール優勝大会	サッポロビール㈱東海北陸本部静岡支社

新規登録チーム紹介（平成２７年度）

【一般】　西部　菊川立木大和（菊川市）　＊再登録
　　西部　浜松フェニックス（浜松市）＊再登録

【いそじ】中部　Believe
　　中部　Reborn
　　西部　プライム　＊チーム名変更
　　西部　プライム・アン　＊チーム名変更

【ことぶき】
　　東部　ぽてとくらぶ
　　中部　和楽
　　西部　ぐり～ん　＊チーム名変更

平成２７年度　登録チーム数

一般登録の部	５２チーム
いそじ登録の部	３４チーム
ことぶき登録の部	３３チーム
合　計	１１９チーム

静岡県ママさんバレーボール連盟ホームページ
見てね！！

ママさんバレー　静岡