平成27年度　第58回静岡県東部高等学校秋季バレーボール選手権大会

男子の部

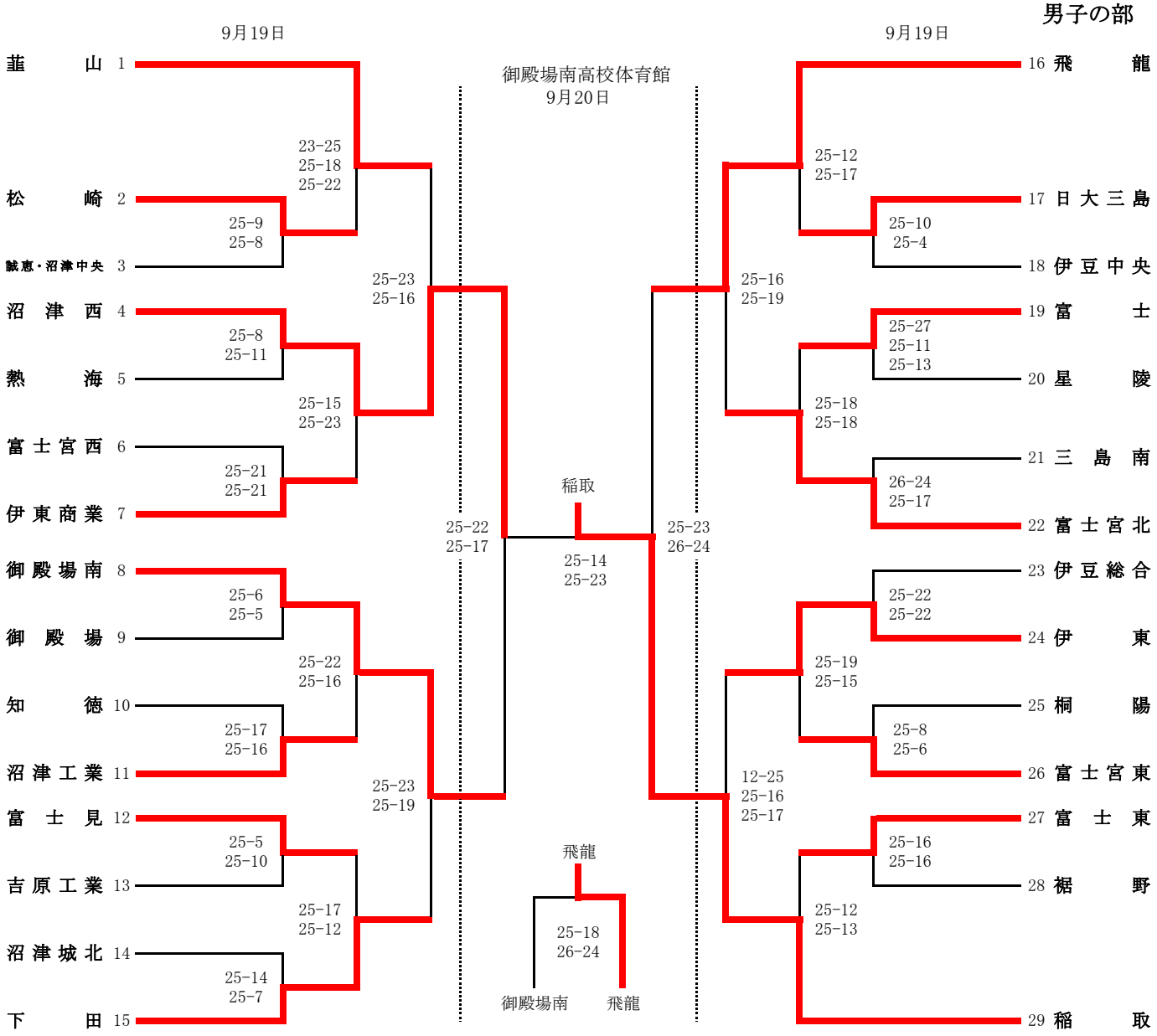

1～15　は御殿場南高校体育館　　16～29　は裾野高校体育館

男子結果

1位（　稲取　）
2位（　沼津西　）
3位（　飛龍　）
4位（　御殿場南　）
5位（　下田　）
6位（　伊東　）
7位（　富士宮北　）
8位（　韮山　）
9位（　日大三島　）
10位（　沼津工業　）

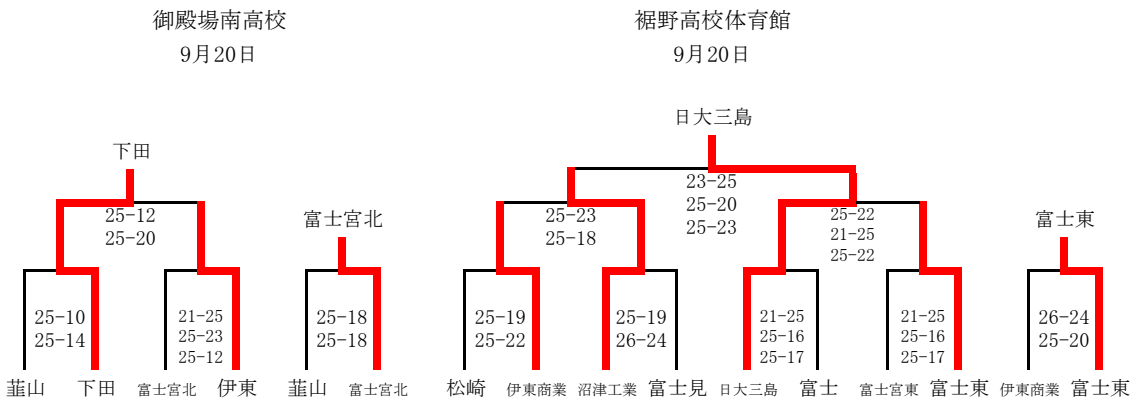

平成27年度　第58回　静岡県東部高等学校秋季バレーボール選手権大会
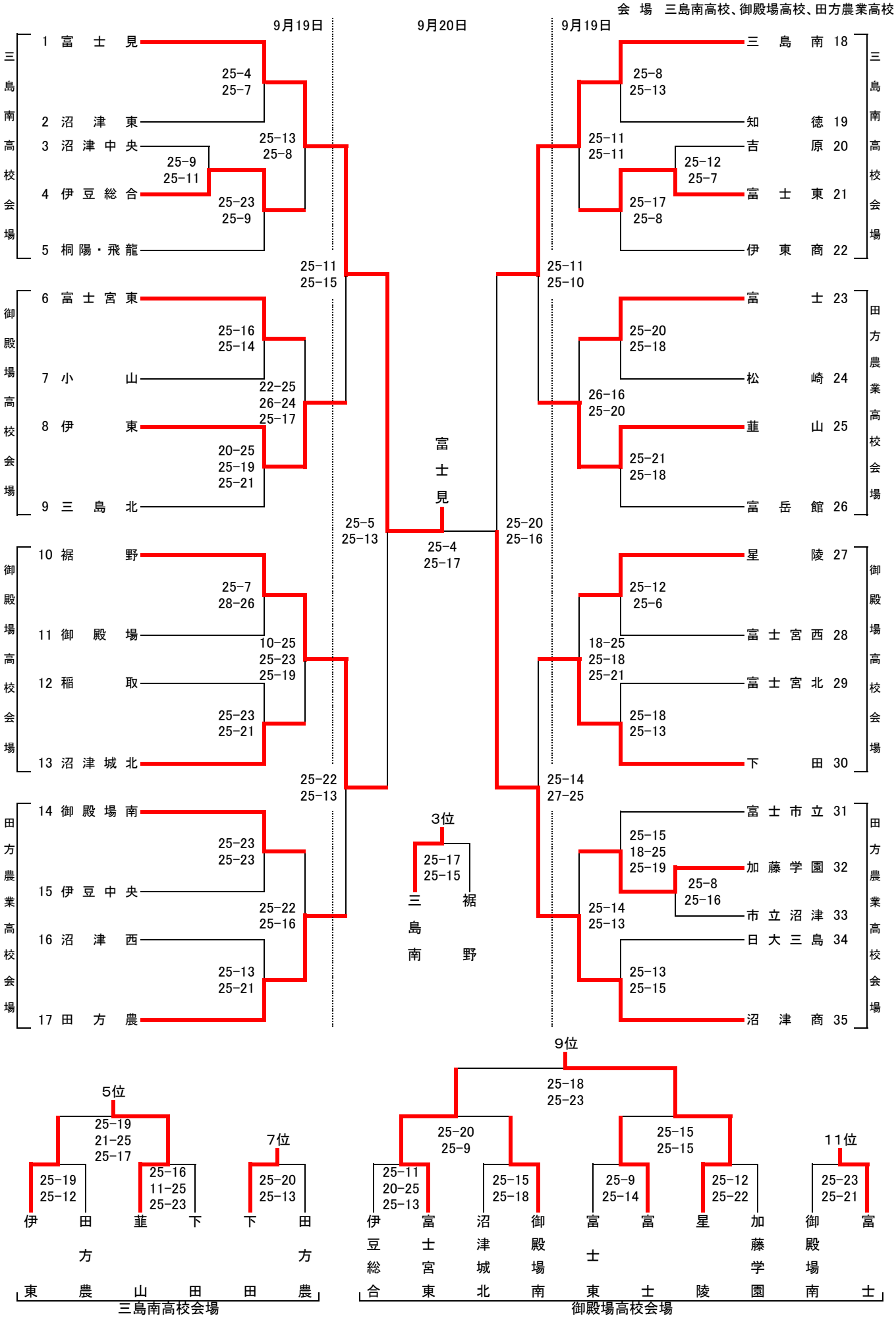
開催日　平成27年9月19日，20日
会　場　三島南高校、御殿場高校、田方農業高校