令和5年度 静岡県西部高等学校バレーボール選手権大会

【男子の部】

令和5年 9月9日(土),10日(日)　聖隷ｸﾘｽﾄﾌｧｰ高校、浜松市立高校、浜松湖北高校、浜松湖南高校、磐田東高校

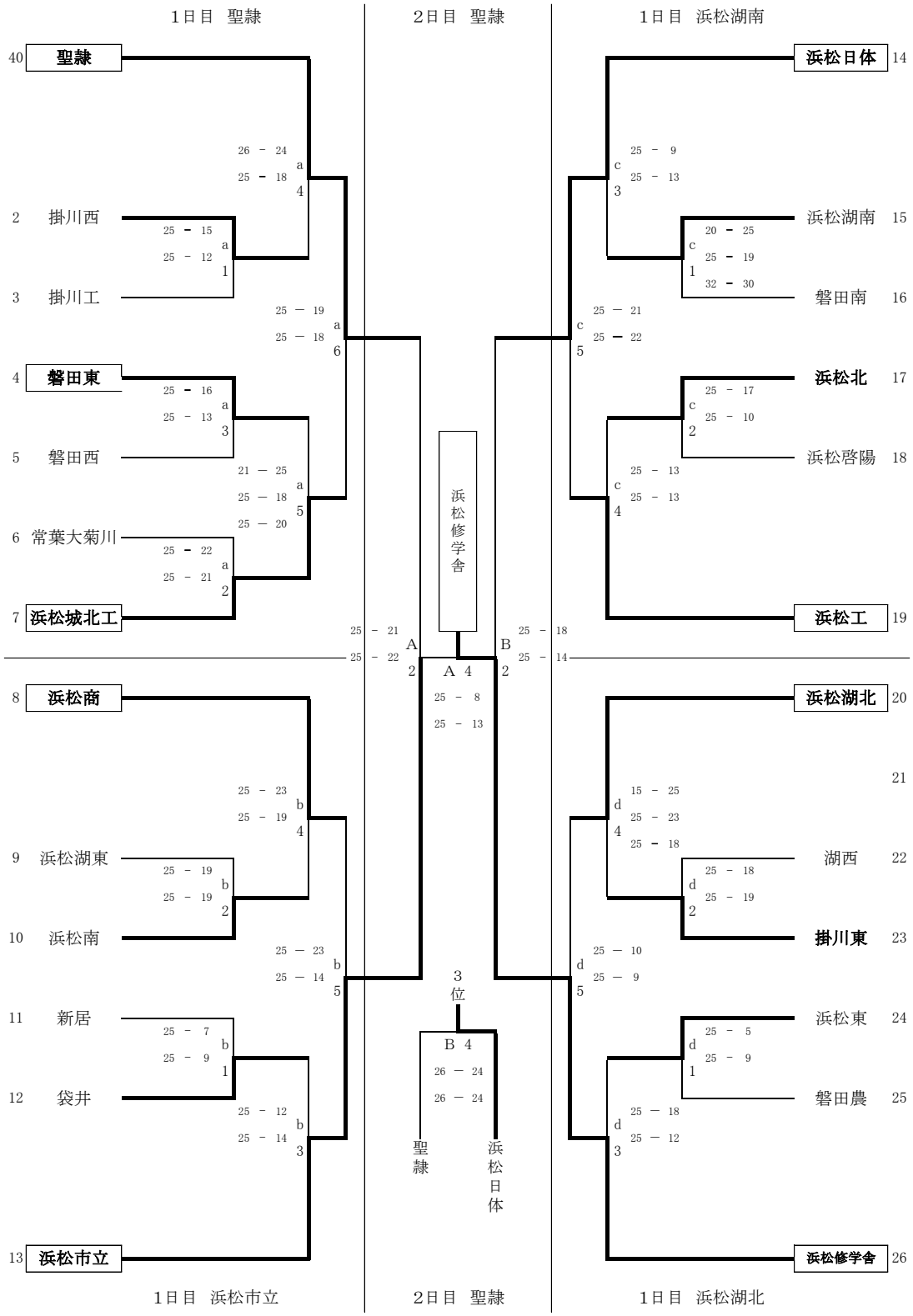

5～8位決定トーナメント戦

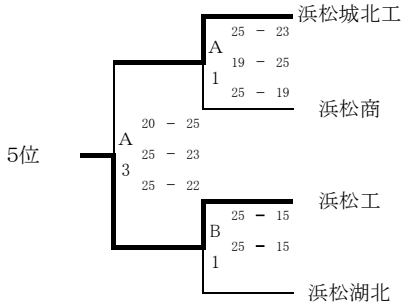

7・8位決定戦

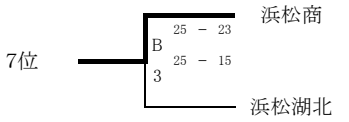

9,10位決定トーナメント戦(敗者復活戦)

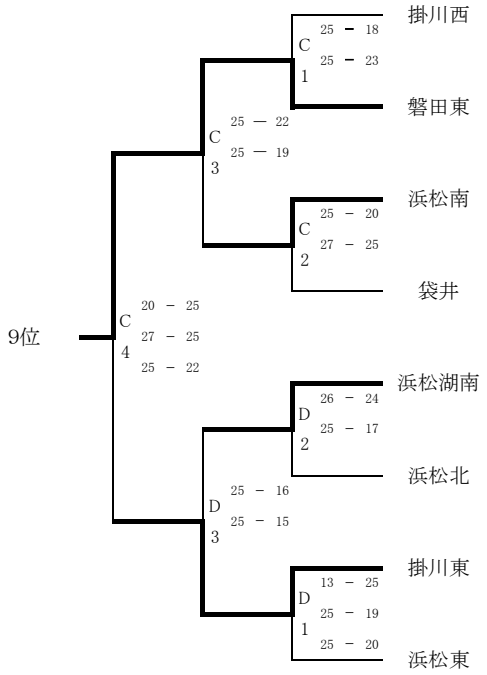

1位	浜松修学舎
2位	浜松市立
3位	浜松日体
4位	聖隷
5位	浜松工
6位	浜松城北工

7位	浜松商
8位	浜松湖北
9位	磐田東
10位	掛川東
11位	浜松南
12位	浜松湖南

日　時　：　令和5年9月9日(土)，10(日)

会　場　：　1日目…　聖隷(a コート)
　　浜松市立(bコート)
　　浜松湖南(cコート)
　　浜松湖北(dコート)

日　程　：　駐車場開門　8:00
　　開　館　8:30　　代表者会議　8:20
　　試合開始　9:15

会場	0	0
総務	0	0
競技	0	0
審判	0	0
会場	0	0

※今大会は第1日目に3回戦まで行い、第2日目に1～8位の決定戦を聖隷ｸﾘｽﾄﾌｧｰ会場で、9～12位決定戦を磐田東
※チーム名板を必ず持参してください。またゴミの始末は各チームで責任を持って行って下さい。
#REF!
※敷地内は、会場によっては駐車券がないと駐車できません。
※右記のホームページで結果を確認することが出来ます。　shizuoka09hsv.web.fc2.com/west/westframe.html

令和5年度

静岡県西部高等学校バレーボール選手権大会

（女子の部）

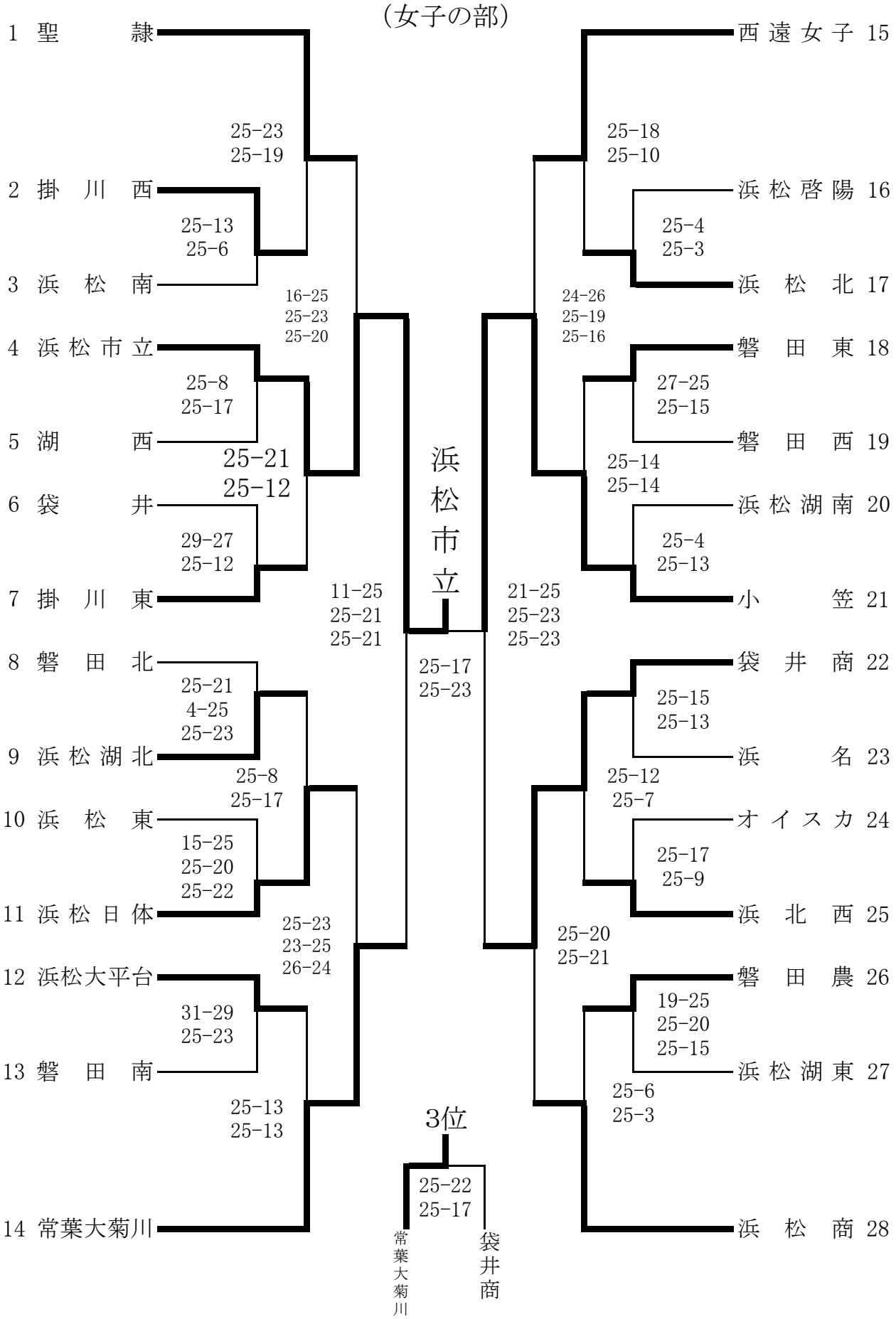

【順位】

1位　浜松市立

2位　小　　笠

3位　常葉大菊川

4位　袋 井 商

5位　聖　　隷

6位　浜 松 商

7位　浜松日体

8位　西遠女子

9位　磐 田 東

10位　掛 川 東

11位　浜 北 西

12位　浜松湖北

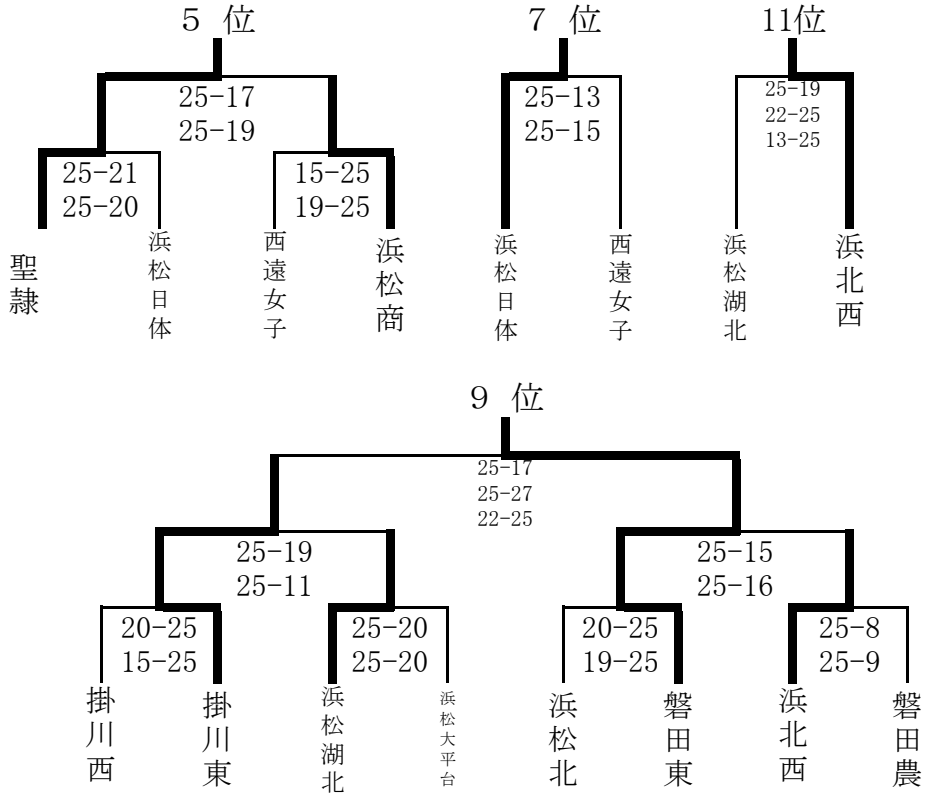

	9月9日（土）				9月10日（日）	
会場	アミューズ豊田	雄踏総合体育館	袋井商業	掛川東	袋井商業	雄踏総合体育館
コート	c　d	g　h	a　b	e　f	A　B	C　D
チーム	8～14	15～21	22～28	1～7		
総務	外山	小原	栗沢	川島		
競技	上田	新井	北野・中村	蔵原		
審判	松井	川口	石上	宮野		
会場	外山	新井・小川	杉本	佐久間		

8:00～駐車場開場

詳細は顧問にご連絡します。