令和5年度静岡県高等学校新人体育大会バレーボール競技
兼　第42回静岡県高等学校バレーボール選手権大会東部地区予選大会

男子の部

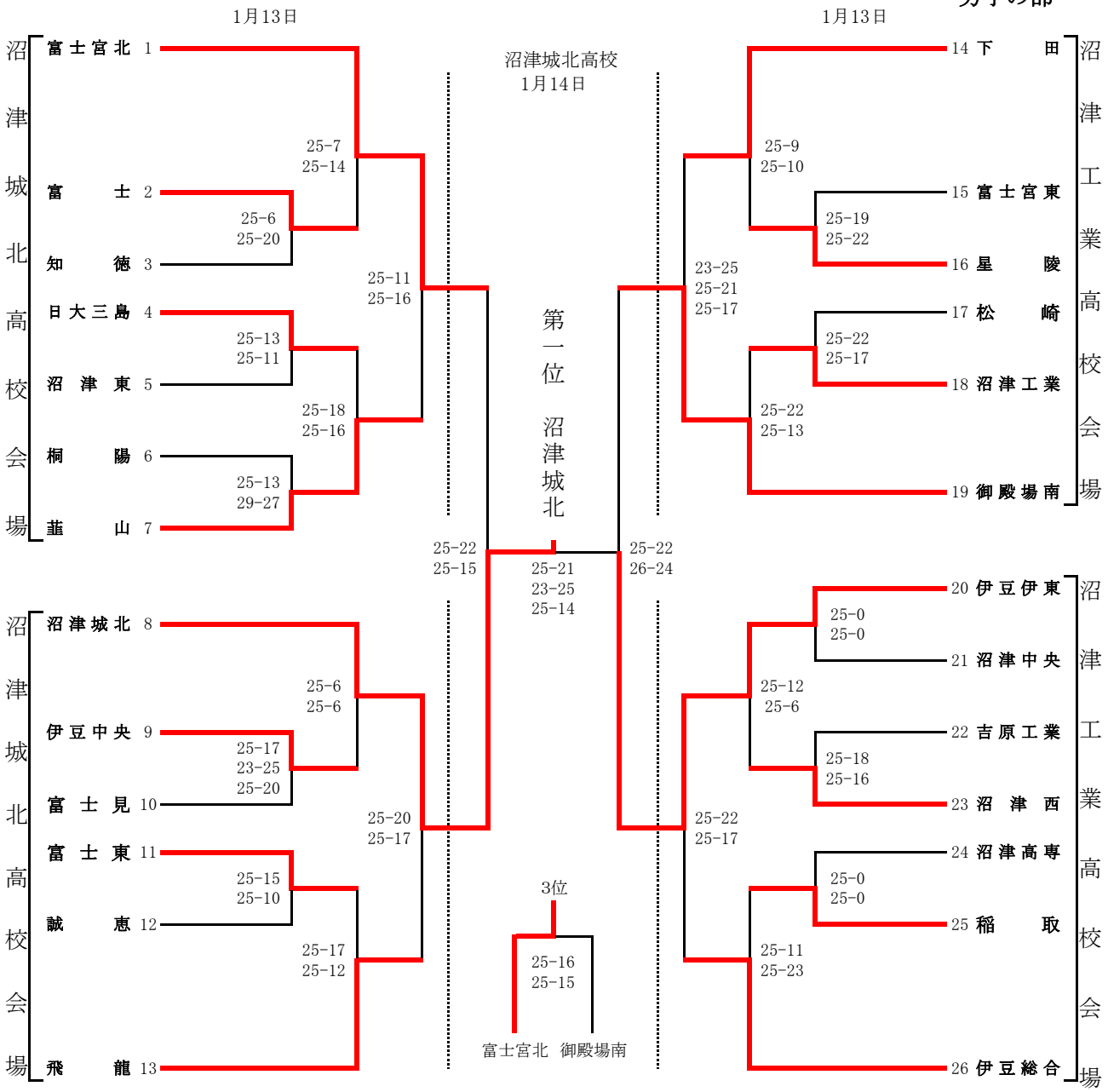

沼津城北高校体育館
1月14日

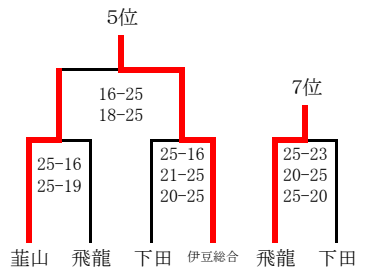

沼津西高校体育館
1月14日

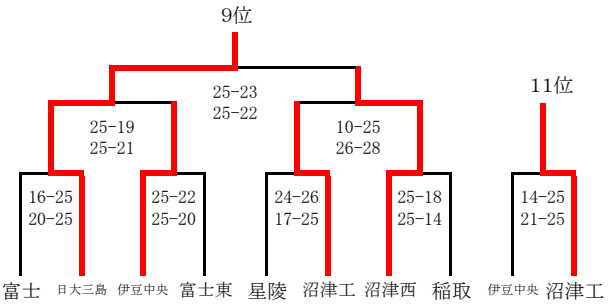

男子結果

1位（沼津城北）
2位（伊豆伊東）
3位（富士宮北）
4位（御殿場南）
5位（伊豆総合）
6位（韮山）
7位（飛龍）
8位（下田）
9位（日大三島）
10位（沼津西）
11位（沼津工）
12位（伊豆中央）

10位のチームまでが1/27･28･2/3（中部会場･このはなアリーナ）で行われる県大会に出場する。

令和5年度　静岡県高等学校新人体育大会バレーボール競技
兼　第42回　静岡県高等学校バレーボール選手権大会　東部地区大会

開催日　令和6年1月13日、14日
会　場　三島南高校、富士川体育館、沼津西高校、富士宮北高校

三島南高校会場

1 三島南
2 伊豆中央
3 韮山
4 沼津東
5 知徳
6 桐陽
7 日大三島

25-5 25-10
25-21 25-21
25-12 25-15
25-15 25-7
25-12 25-17
25-6 25-6

沼津西高校会場

16 沼津西
17 御殿場南
18 富士東
19 下田
20 伊豆伊東
21 稲取
22 市立沼津

25-12 25-11
25-8 25-16
25-15 25-16
25-13 25-11
25-9 25-18
25-19 25-10

優勝　三島南

25-11 25-17
25-7 25-15
25-20 25-20

富士川体育館会場

8 富士市立
9 加藤学園
10 松崎
11 富士宮東
12 富士宮西
13 小山
14 三島北
15 富岳館

25-6 25-14
25-12 25-8
25-8 25-18
21-25 25-13 25-19
25-19 20-25 25-7
25-11 25-23
25-21 25-16

富士宮北高校会場

23 星陵
24 沼津中央
25 吉原
26 富士宮北
27 裾野
28 田方農
29 沼津商

25-7 25-12
25-13 25-14
25-6 25-5
21-25 25-16 25-16
25-9 25-13
25-15 25-6

3位　富士市立 25-23 17-25 13-25 沼津商

5位　日大三島 15-25 22-25 富士宮西　25-22 26-24　稲取 27-25 22-25 21-25 富士宮北

7位　日大三島 25-15 25-12 稲取

9位　伊豆中央 25-17 25-16 沼津東　25-23 16-25 22-25　松崎 12-25 13-25 富岳館　25-16 25-16　富士東 25-12 22-25 15-25 下田　17-25 16-25　星陵 25-18 25-14 田方農

11位　伊豆中央 25-10 21-25 25-27 下田

1位	三島南
2位	沼津西
3位	沼津商
4位	富士市立
5位	富士宮西
6位	富士宮北
7位	日大三島
8位	稲取
9位	富岳館
10位	星陵

三島南高校会場　富士川体育館会場

※ 富士見高校と上位10チームは、1月27日（土）、1月28日（日）中部地区、2月3日（土）このはなアリーナで開催される県大会に出場する。