令和8年度 第76回中部日本6人制バレーボール総合男女選手権大会

開催期間 :2026年7月18日(土)～7月20日(月・祝)
会　　場 :県営サンアリーナ
（19日:A・B・C・D　メインアリーナ　E・F　サブアリーナ）
（20日:A・B・C・D　メインアリーナ）

【高校男子の部】

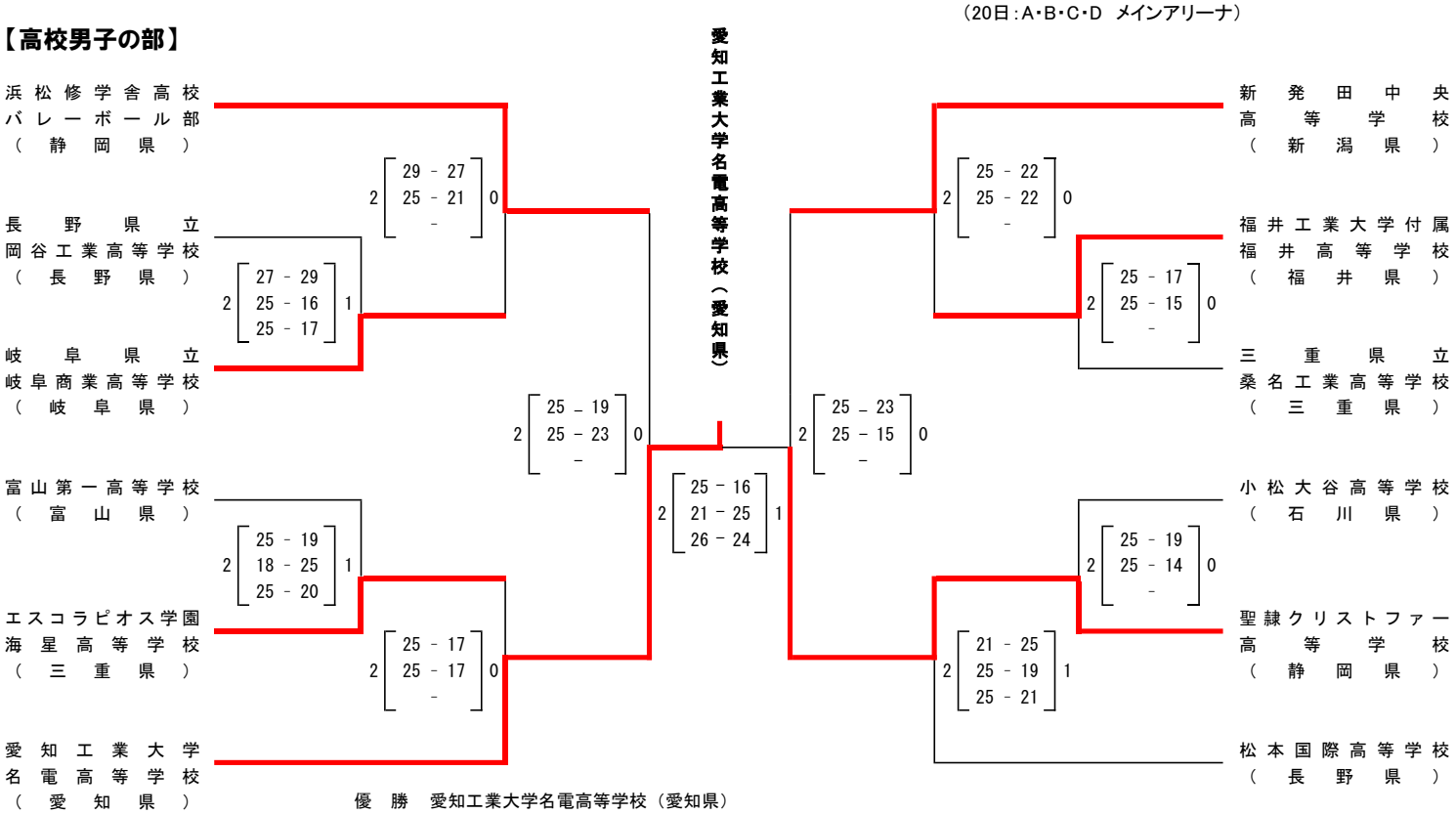

優　勝	愛知工業大学名電高等学校（愛知県）
準優勝	聖隷クリストファー高等学校（静岡県）
第３位	浜松修学舎高等学校（静岡県）
	新発田中央高等学校（新潟県）

【高校女子の部】

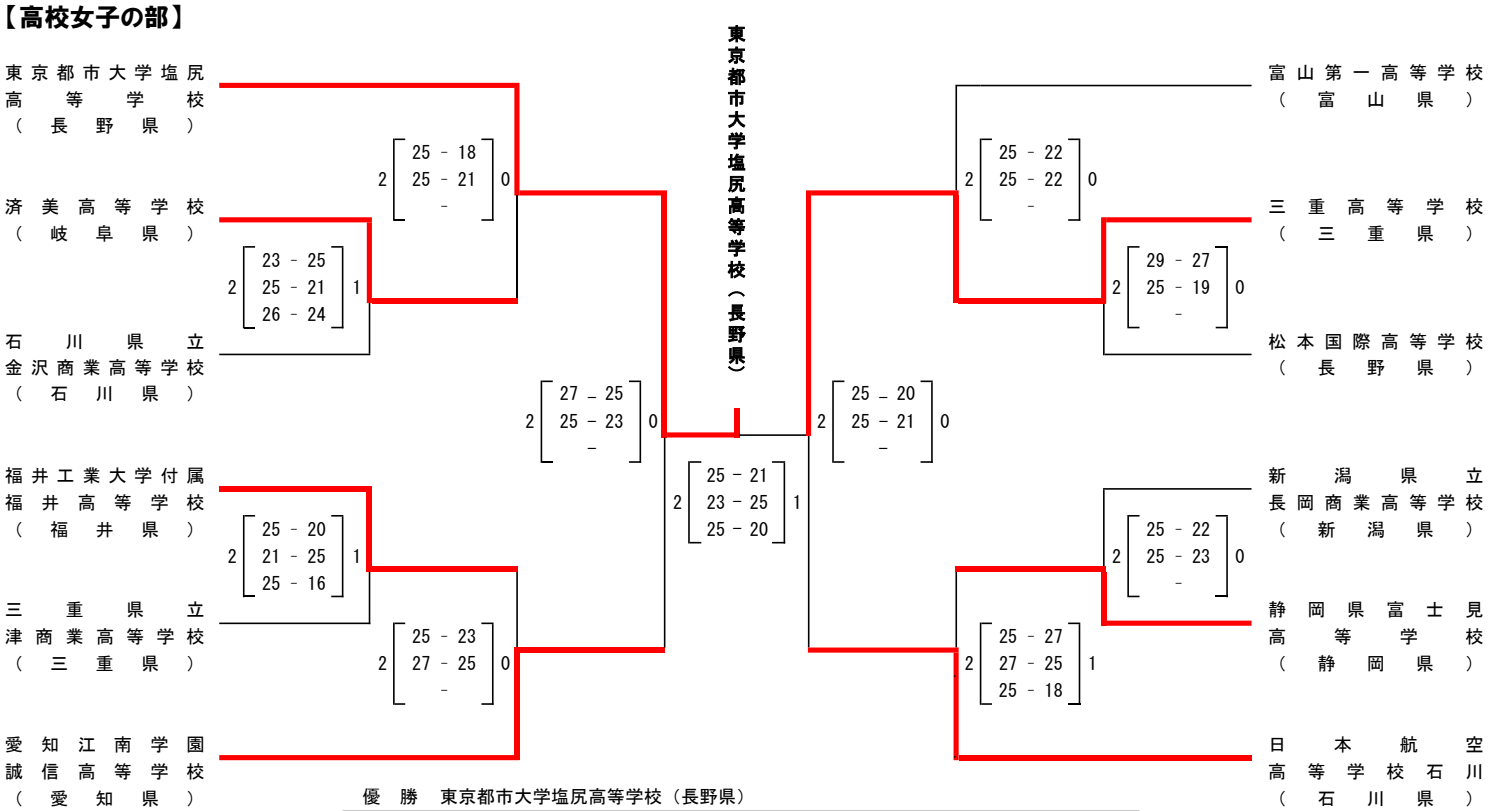

優　勝	東京都市大学塩尻高等学校（長野県）
準優勝	三重高等学校（三重県）
第３位	愛知江南学園誠信高等学校（愛知県）
	日本航空高等学校石川（石川県）